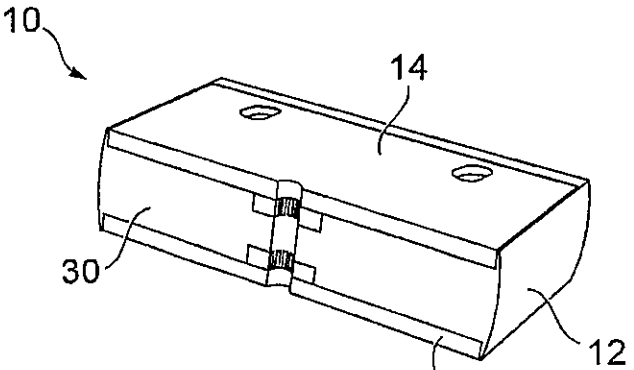


Fig. 1

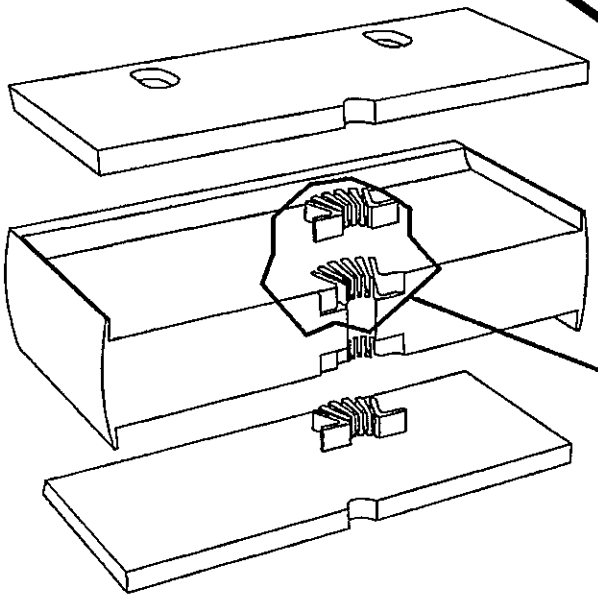

Fig. 2

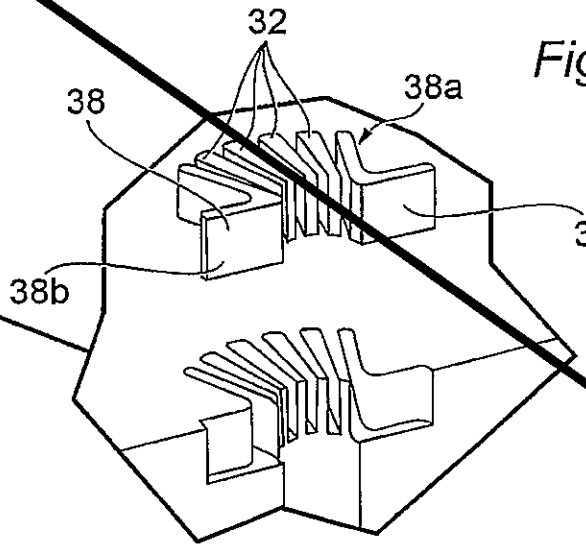


Fig. 3

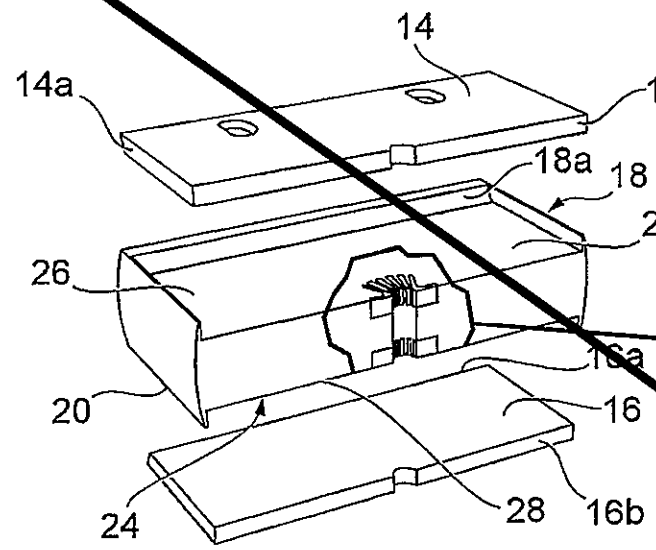


Fig. 4

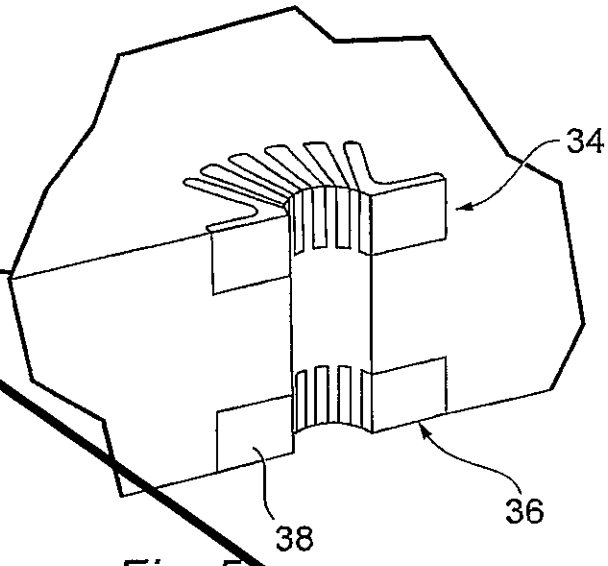


Fig. 5

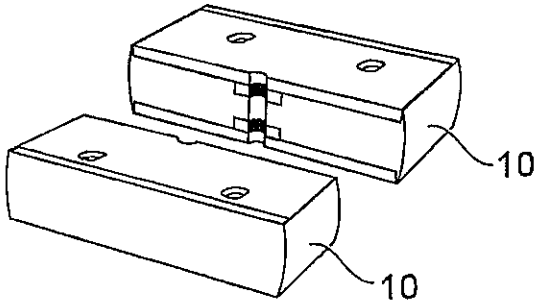


Fig. 6

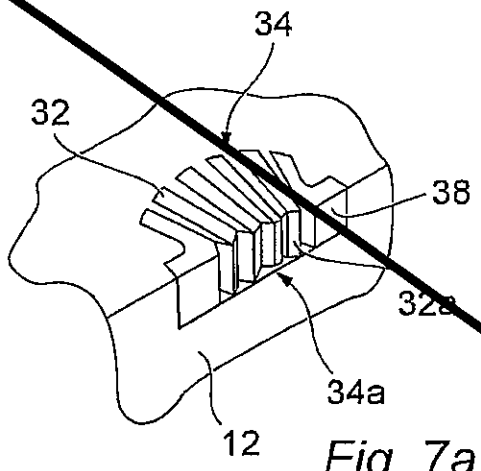


Fig. 7a

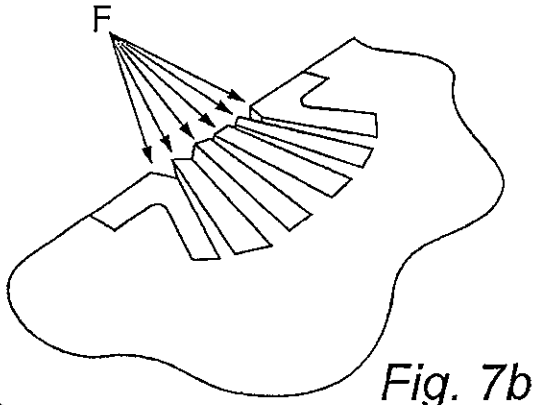


Fig. 7b

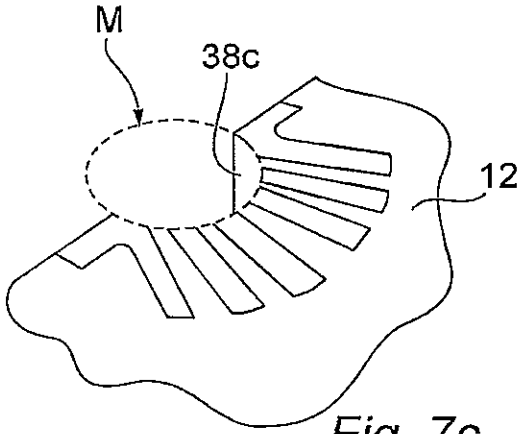


Fig. 7c

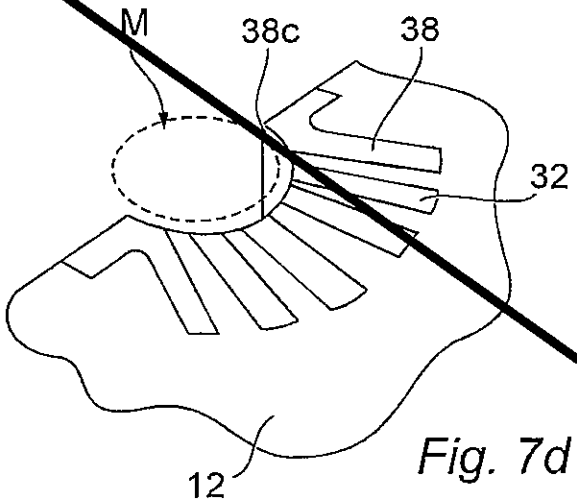


Fig. 7d

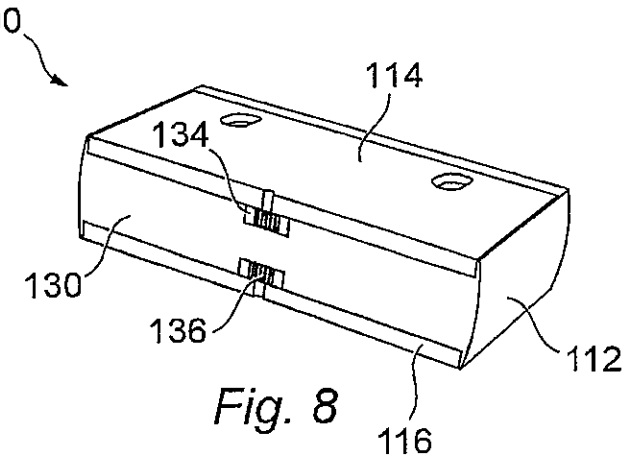


Fig. 8

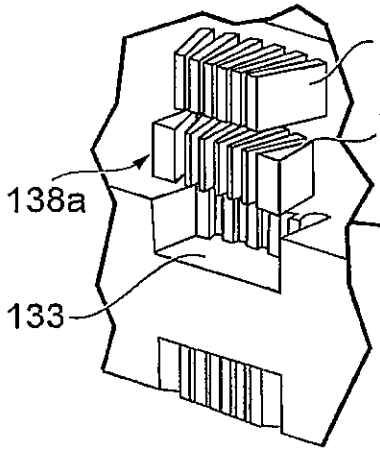


Fig. 10

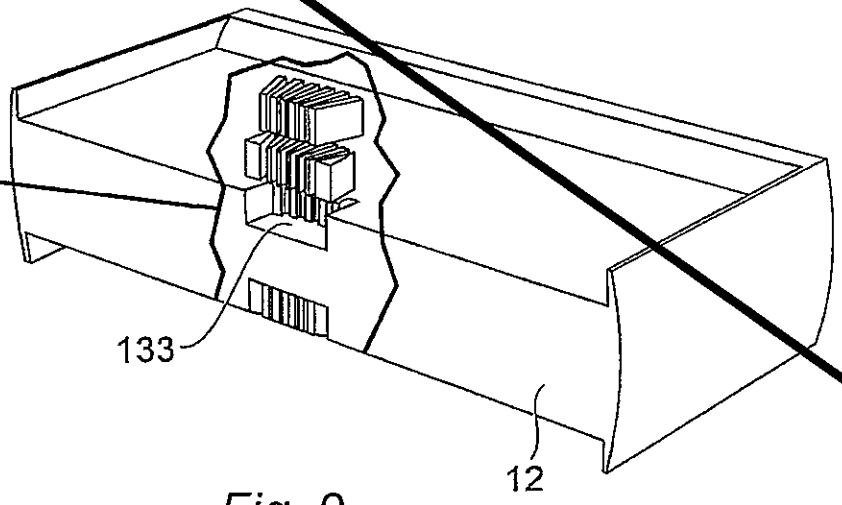


Fig. 9

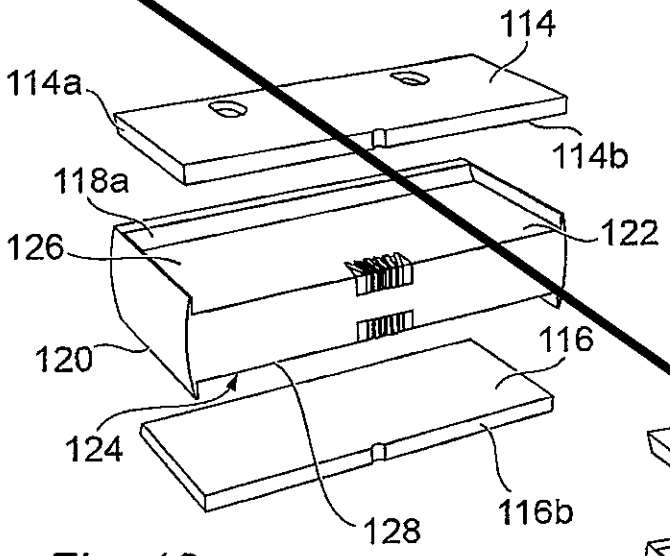


Fig. 13

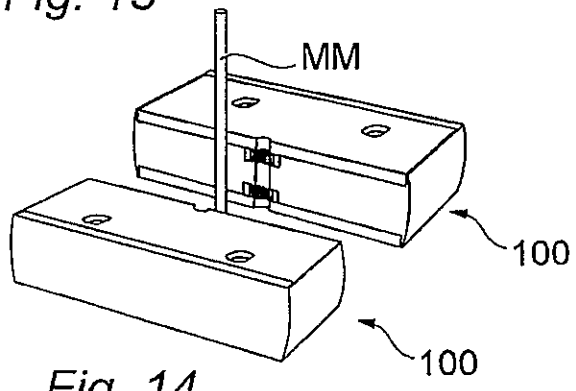


Fig. 14

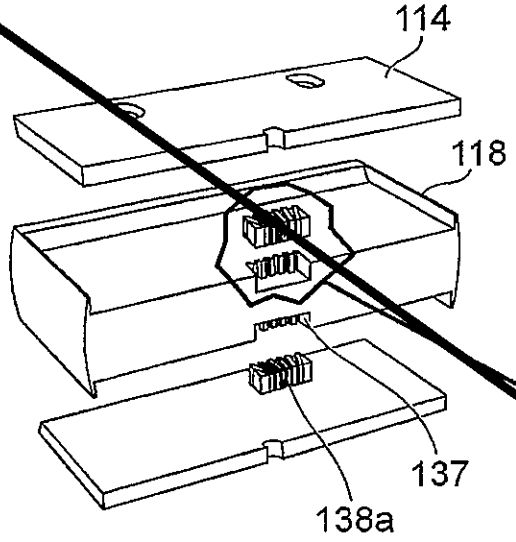


Fig. 11

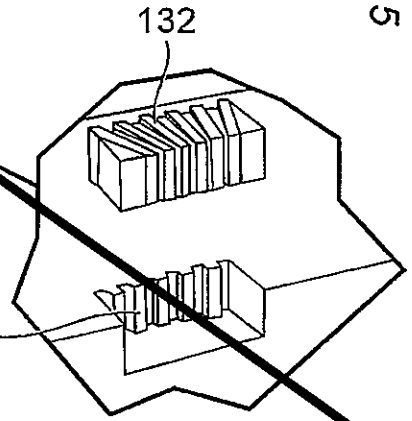


Fig. 12

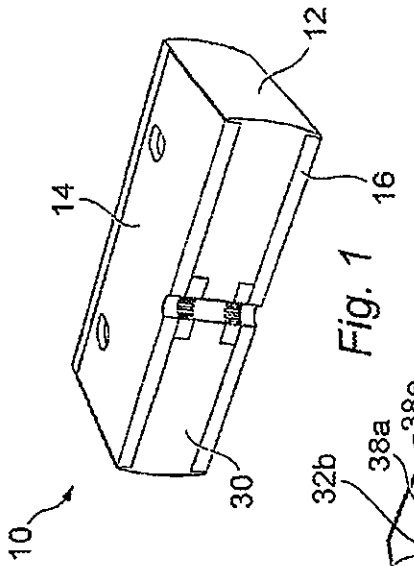


Fig. 1

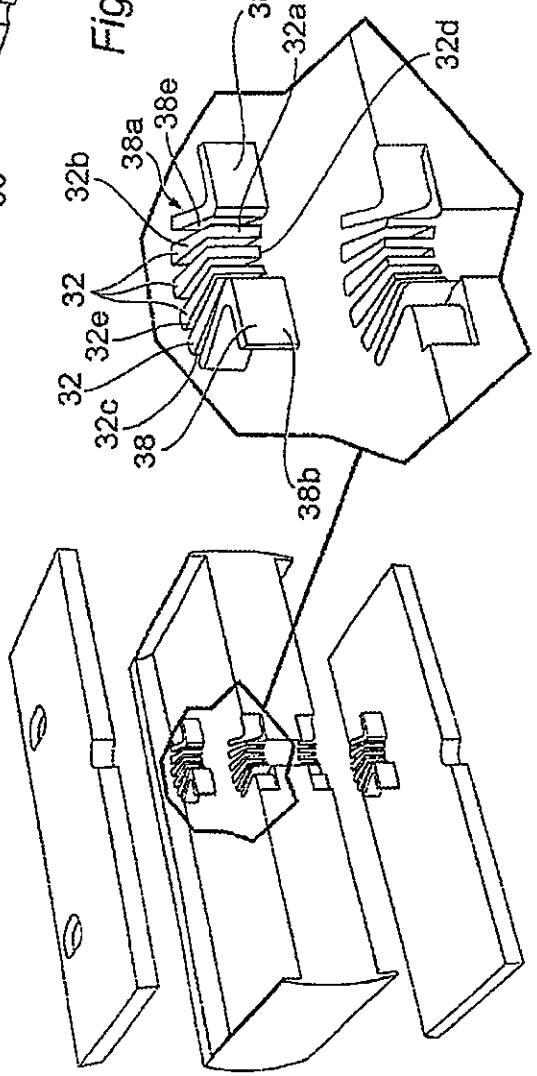


Fig. 3



Fig. 2

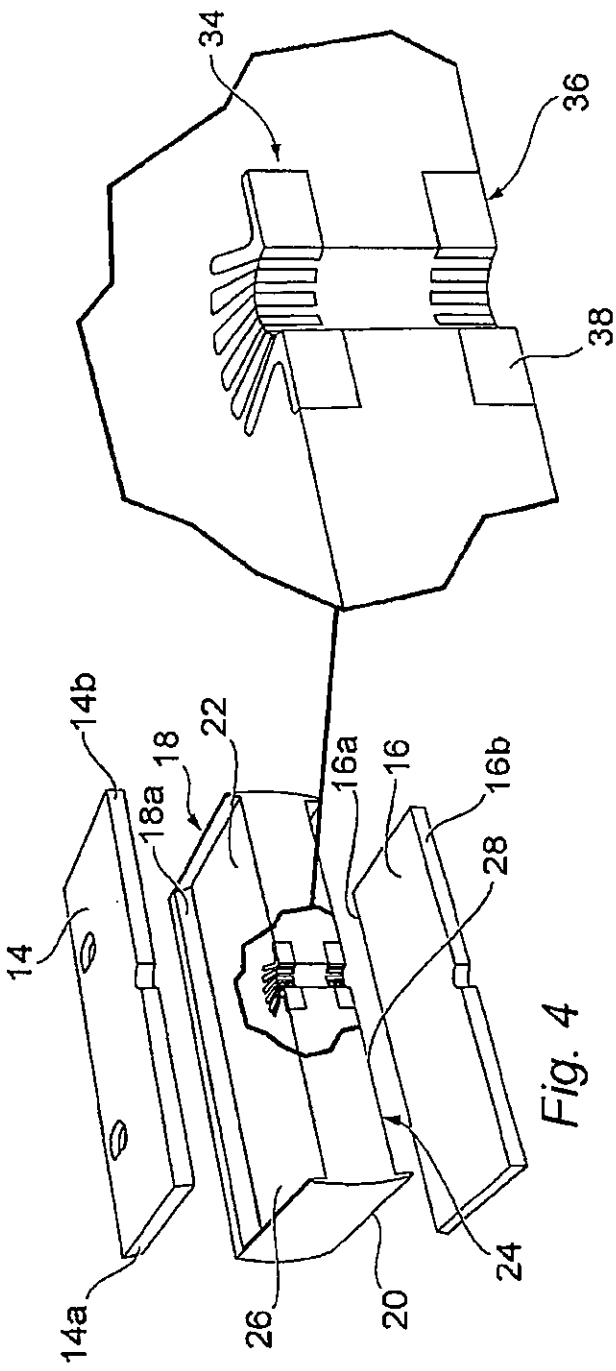


Fig. 4




Fig. 5

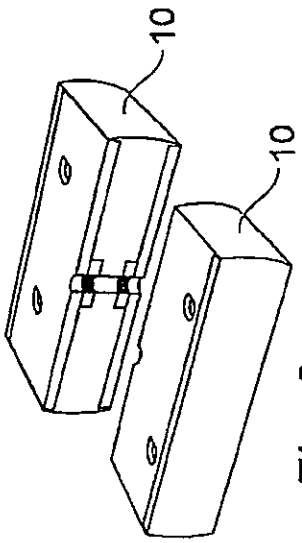


Fig. 6

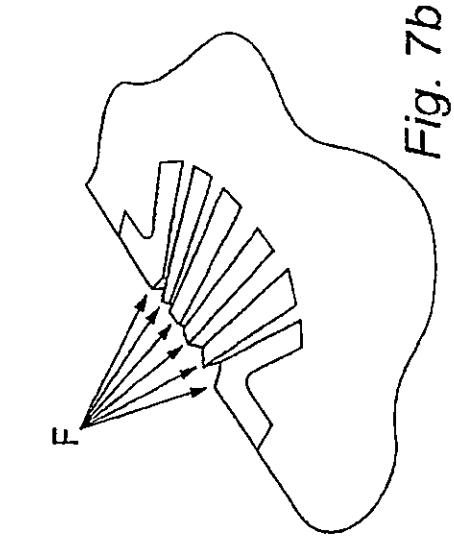


Fig. 7b

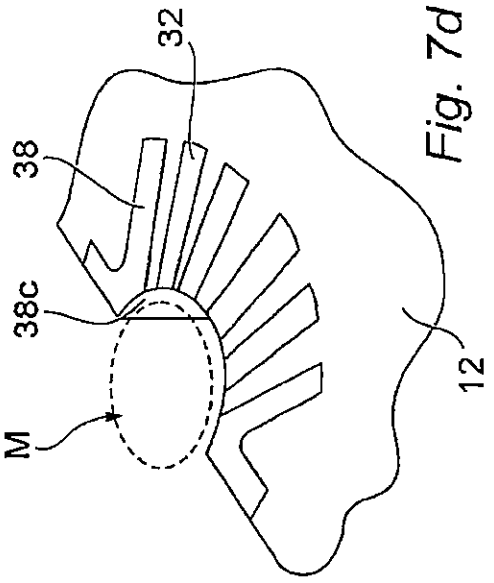


Fig. 7d

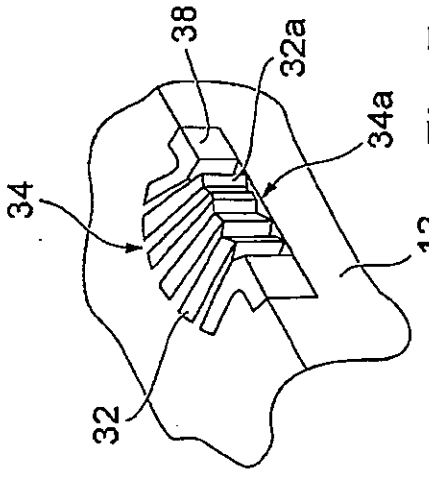


Fig. 7a

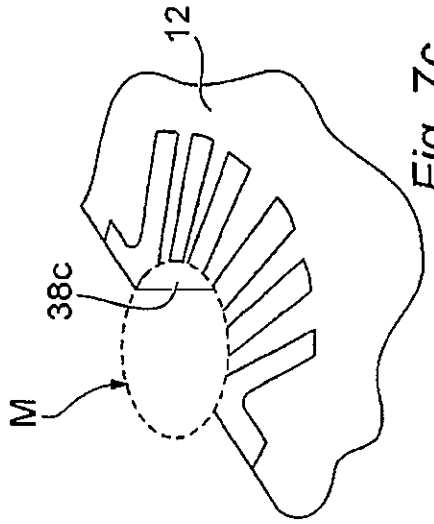


Fig. 7c

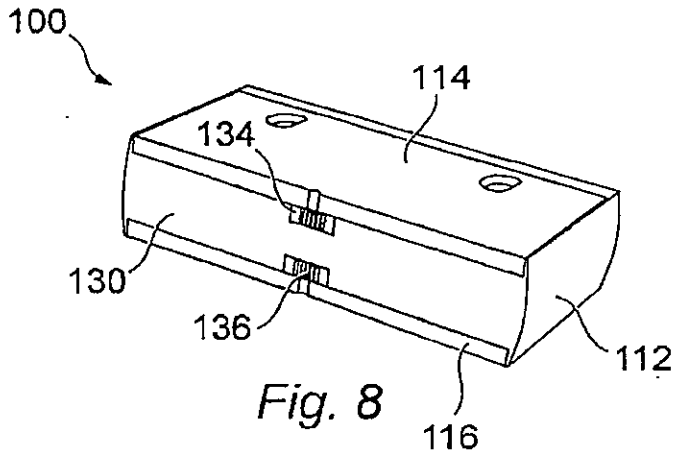


Fig. 8

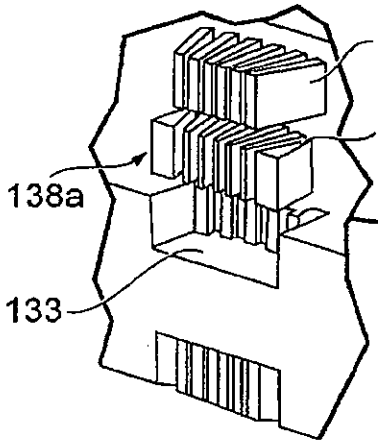


Fig. 10

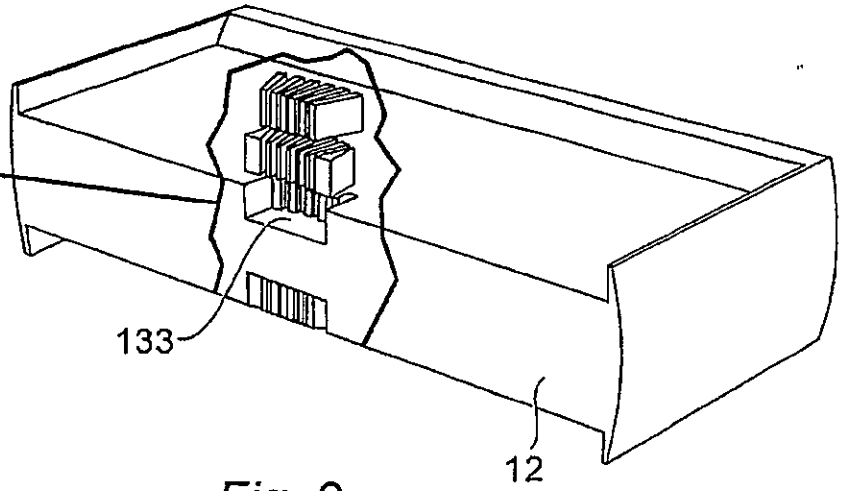


Fig. 9

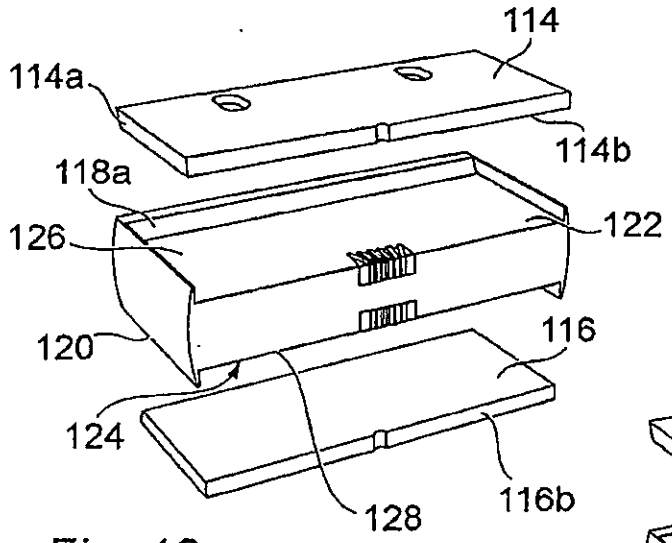


Fig. 13

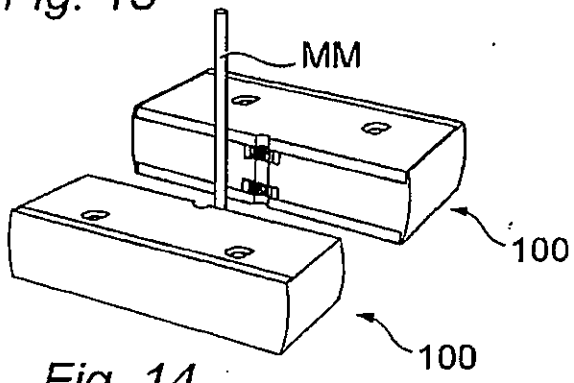


Fig. 14

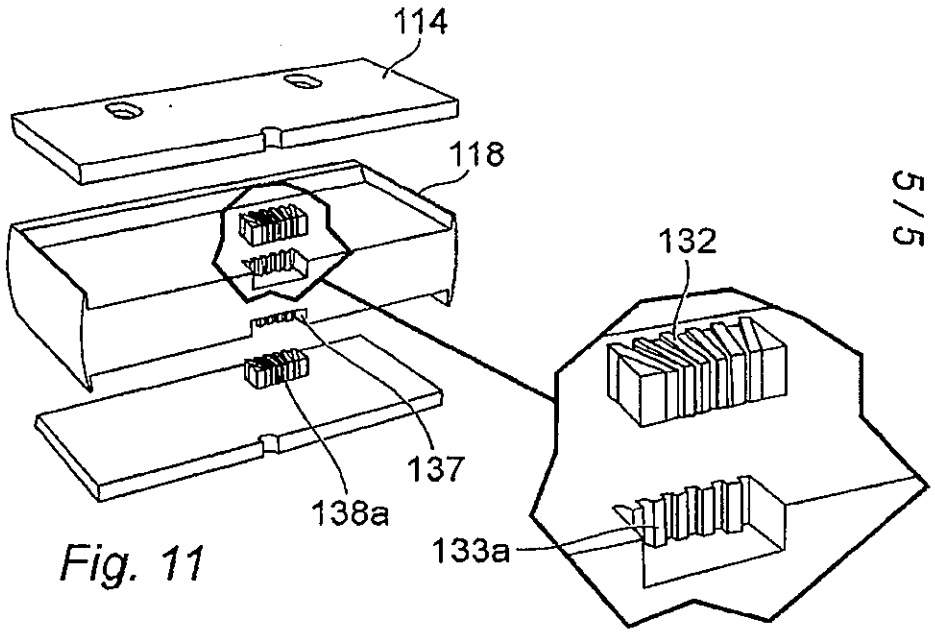


Fig. 11

Fig. 12