(12) 按照专利合作条约所公布的国际申请

(19) 世界知识产权组织
国 际 局

(43) 国际公布日
2025 年 10 月 2 日 (02.10.2025)

WIPO | PCT

(10) 国际公布号
WO 2025/200396 A1

(51) 国际专利分类号:
B62D 25/20 (2006.01) ***B60K 1/04*** (2019.01)
B62D 25/02 (2006.01) ***B60L 50/60*** (2019.01)
B62D 25/08 (2006.01) ***B60R 13/06*** (2006.01)

(21) 国际申请号: PCT/CN2024/126363

(22) 国际申请日: 2024 年 10 月 22 日 (22.10.2024)

(25) 申请语言: 中文

(26) 公布语言: 中文

(30) 优先权:
202410378348.8 2024年3月29日 (29.03.2024) CN

(71) 申请人:浙江吉利控股集团有限公司(**ZHEJIANG GEELY HOLDING GROUP CO., LTD.**) [CN/CN]; 中国浙江省杭州市滨江区江陵路1760号 310051 (CN)。吉利汽车研究院(宁波)有限公司(**GEELY AUTOMOBILE RESEARCH INSTITUTE (NINGBO) CO., LTD.**) [CN/CN]; 中国浙江省宁波市杭州湾新区滨海二路818号 315336 (CN)。

(72) 发明人:杨延超(**YANG, Yanchao**); 中国浙江省杭州市滨江区江陵路1760号 310051 (CN)。

(74) 代理人: 北京清亦华知识产权代理事务所(普通合伙)(**TSINGYIHUA INTELLECTUAL PROPERTY LLC**); 中国北京市海淀区知春路领航科技大厦东11层 100098 (CN)。

(81) 指定国(除另有指明，要求每一种可提供的国家保护): AE, AG, AL, AM, AO, AT, AU, AZ, BA, BB, BG, BH, BN, BR, BW, BY, BZ, CA, CH, CL, CN, CO, CR, CU, CV, CZ, DE, DJ, DK, DM, DO, DZ, EC, EE, EG, ES, FI, GB, GD, GE, GH, GM, GT, HN, HR, HU, ID, IL, IN, IQ, IR, IS, IT, JM, JO, JP, KE, KG, KH, KN, KP, KR, KW, KZ, LA, LC, LK, LR, LS, LU, LY, MA, MD, MG, MK, MN, MU, MW, MX, MY, MZ, NA, NG, NI, NO, NZ, OM, PA, PE, PG, PH, PL, PT, QA, RO, RS, RU, RW, SA, SC, SD, SE, SG, SK, SL, ST, SV, SY, TH, TJ, TM, TN, TR, TT, TZ, UA, UG, US, UZ, VC, VN, WS, ZA, ZM, ZW。

(54) **Title:** VEHICLE BODY ASSEMBLY OF VEHICLE, AND VEHICLE

(54) 发明名称: 车辆的车身组件以及车辆

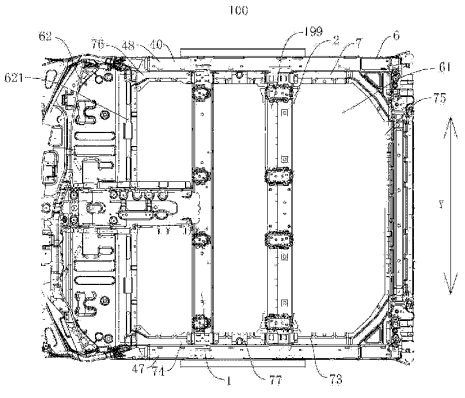

[图 1]

(57) **Abstract:** A vehicle body assembly (100) of a vehicle, and a vehicle. The vehicle body assembly comprises a vehicle main body (6); a mounting notch (61) is formed in the vehicle main body (6); the vehicle main body (6) comprises door sill beams (40), and the door sill beams (40) define an accommodating cavity (41); a battery pack (5) is provided on the vehicle main body (6) and shields the mounting notch (61), and the battery pack (5) is configured to form at least part of a floor of the vehicle body assembly (100); a dash panel (621) is connected to a sealing assembly (7) to form an annular structure, and at least part of the sealing assembly (7) and at least part of the dash panel (621) are both located between the vehicle main body (6) and the battery pack (5) to seal a gap between the vehicle main body (6) and the battery pack (5); the vehicle body assembly further comprises a reinforcing beam (42), and the reinforcing beam (42) is arranged in the accommodating cavity (41).

WO 2025/200396 A1

[见续页]

(84) 指定国(除另有指明，要求每一种可提供的地区保护): ARIPO (BW, CV, GH, GM, KE, LR, LS, MW, MZ, NA, RW, SC, SD, SL, ST, SZ, TZ, UG, ZM, ZW), 欧亚 (AM, AZ, BY, KG, KZ, RU, TJ, TM), 欧洲 (AL, AT, BE, BG, CH, CY, CZ, DE, DK, EE, ES, FI, FR, GB, GR, HR, HU, IE, IS, IT, LT, LU, LV, MC, ME, MK, MT, NL, NO, PL, PT, RO, RS, SE, SI, SK, SM, TR), OAPI (BF, BJ, CF, CG, CI, CM, GA, GN, GQ, GW, KM, ML, MR, NE, SN, TD, TG)。

本国际公布:
— 包括国际检索报告(条约第21条(3))。

(57) 摘要: 一种车辆的车身组件(100)以及车辆，包括车身主体(6)，车身主体(6)具有安装缺口(61)，车身主体(6)包括门槛梁(40)，门槛梁(40)限定出容纳腔(41)；电池包(5)设于车身主体(6)且遮挡安装缺口(61)，电池包(5)被配置为构成车身组件(100)的至少部分地板；前围板(621)与密封组件(7)连接以形成环形结构，至少部分密封组件(7)和至少部分前围板(621)均位于车身主体(6)和电池包(5)间以密封车身主体(6)和电池包(5)间的间隙；加强梁(42)，加强梁(42)设于容纳腔(41)内。