2/6

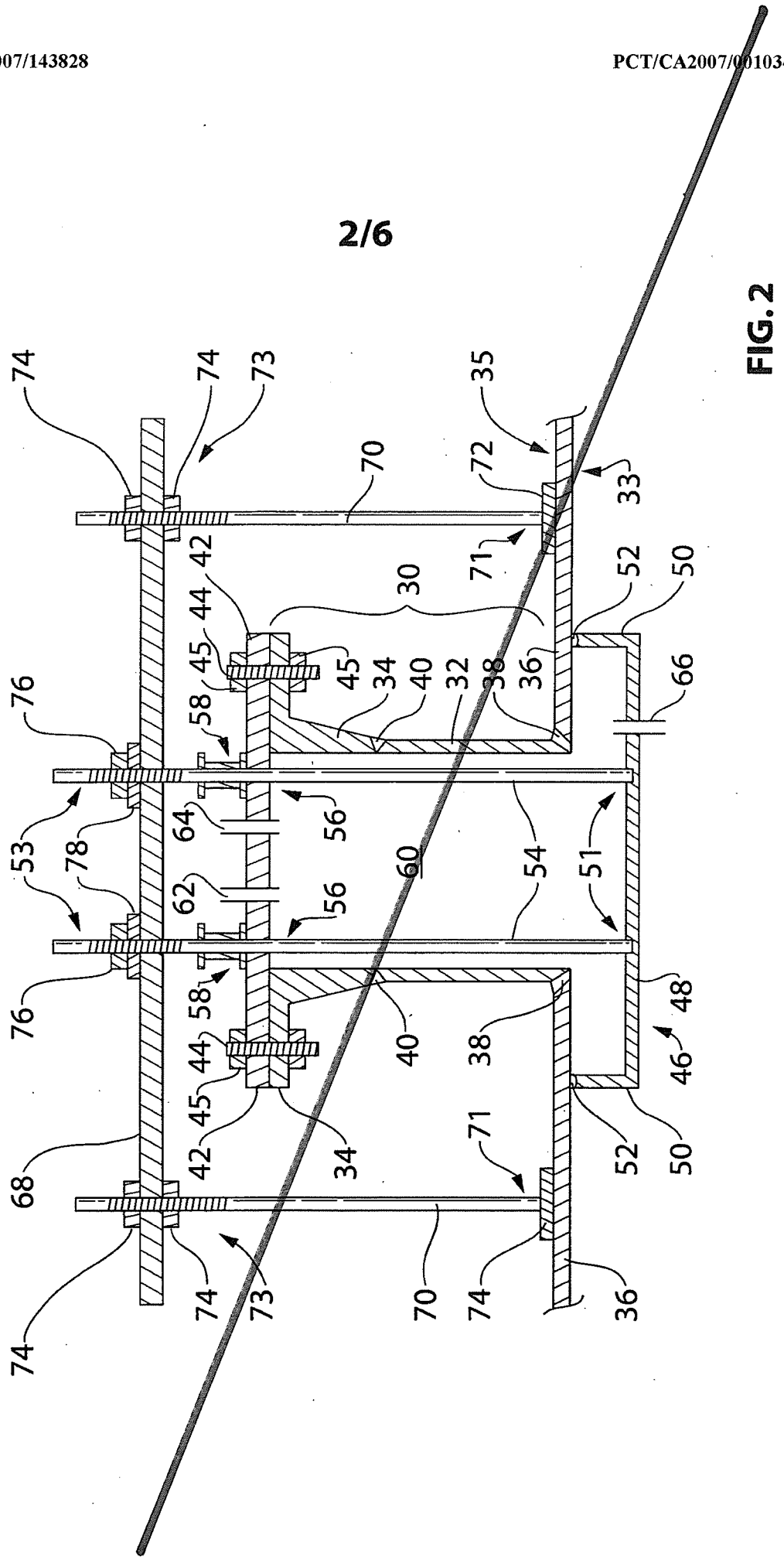
74
74
73
35
70
72
33
71
42
30
52
50
44
45
45
34
40
32
38
36
66
76
58
53
78
64
56
60
54
51
62
56
76
58
48
40
38
46
44
45
42
34
71
52
50
68
74
73
70
74
36
74

FIG. 2

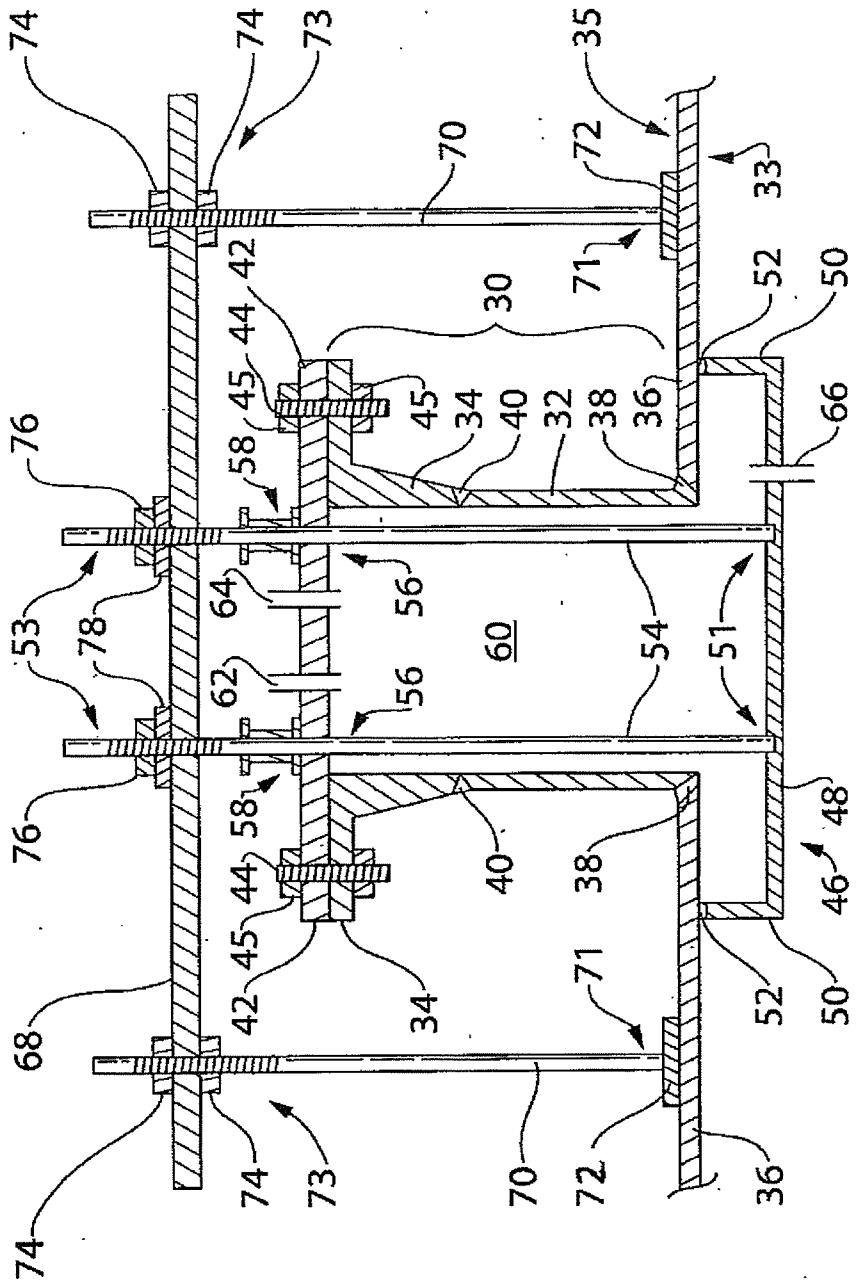
74
74
73
35
70
72
33
42
71
30
52
50
44
45
45
34
40
32
38
36
66
76
58
64
56
53
78
60
54
51
62
56
76
58
48
40
38
44
46
45
71
42
34
52
50
68
74
74
73
70
72
36

FIG. 2