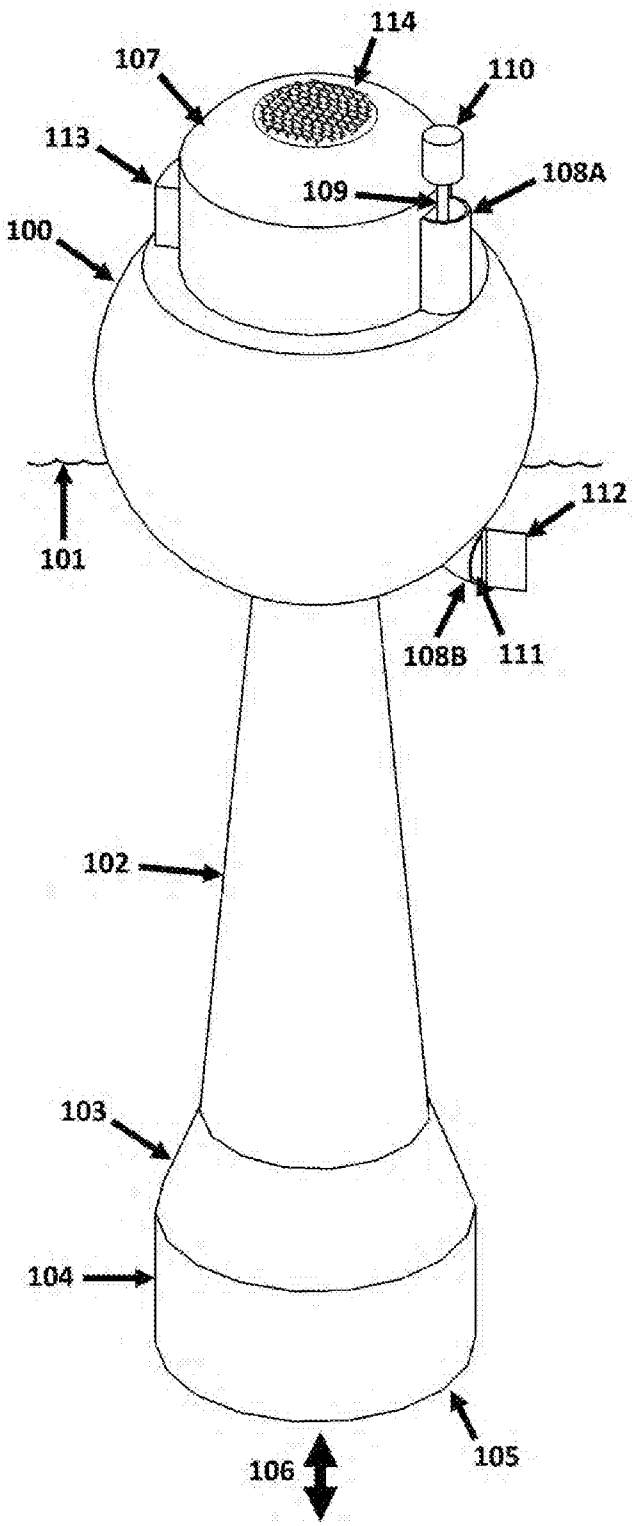
114
107
110
113
108A
109
100
112
101
108B
111
102
103
104
106
105

FIG. 1

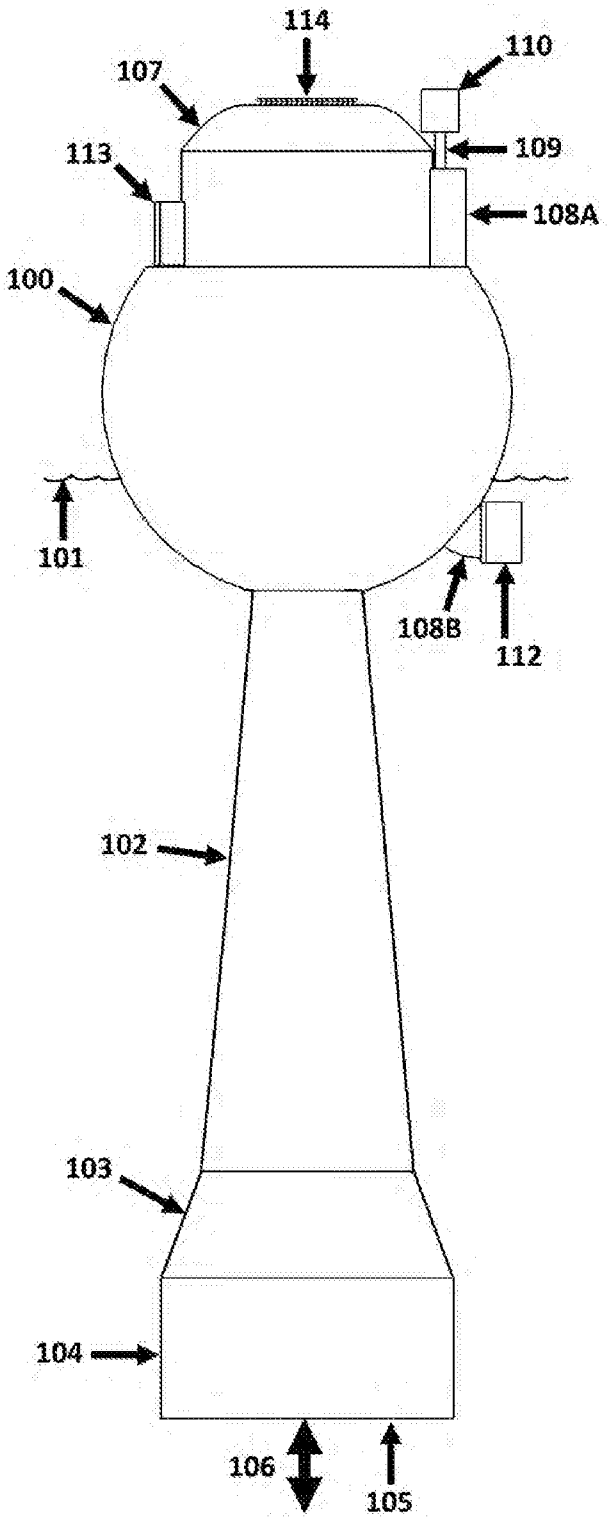

FIG. 2

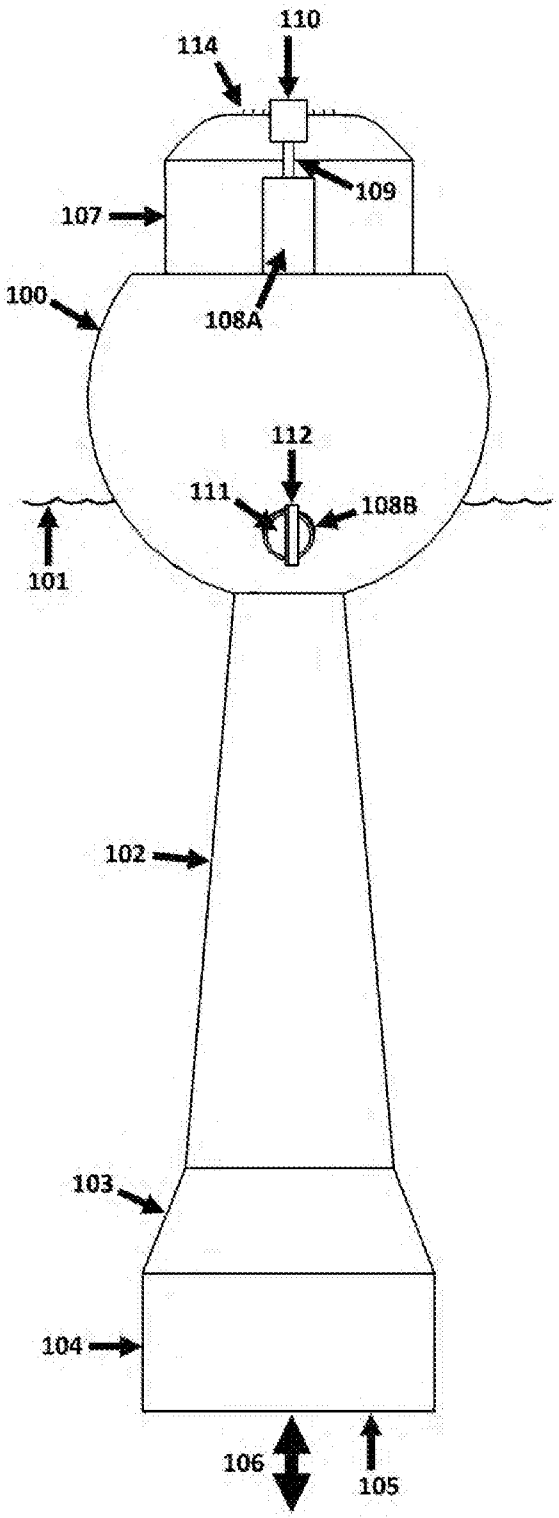

FIG. 3

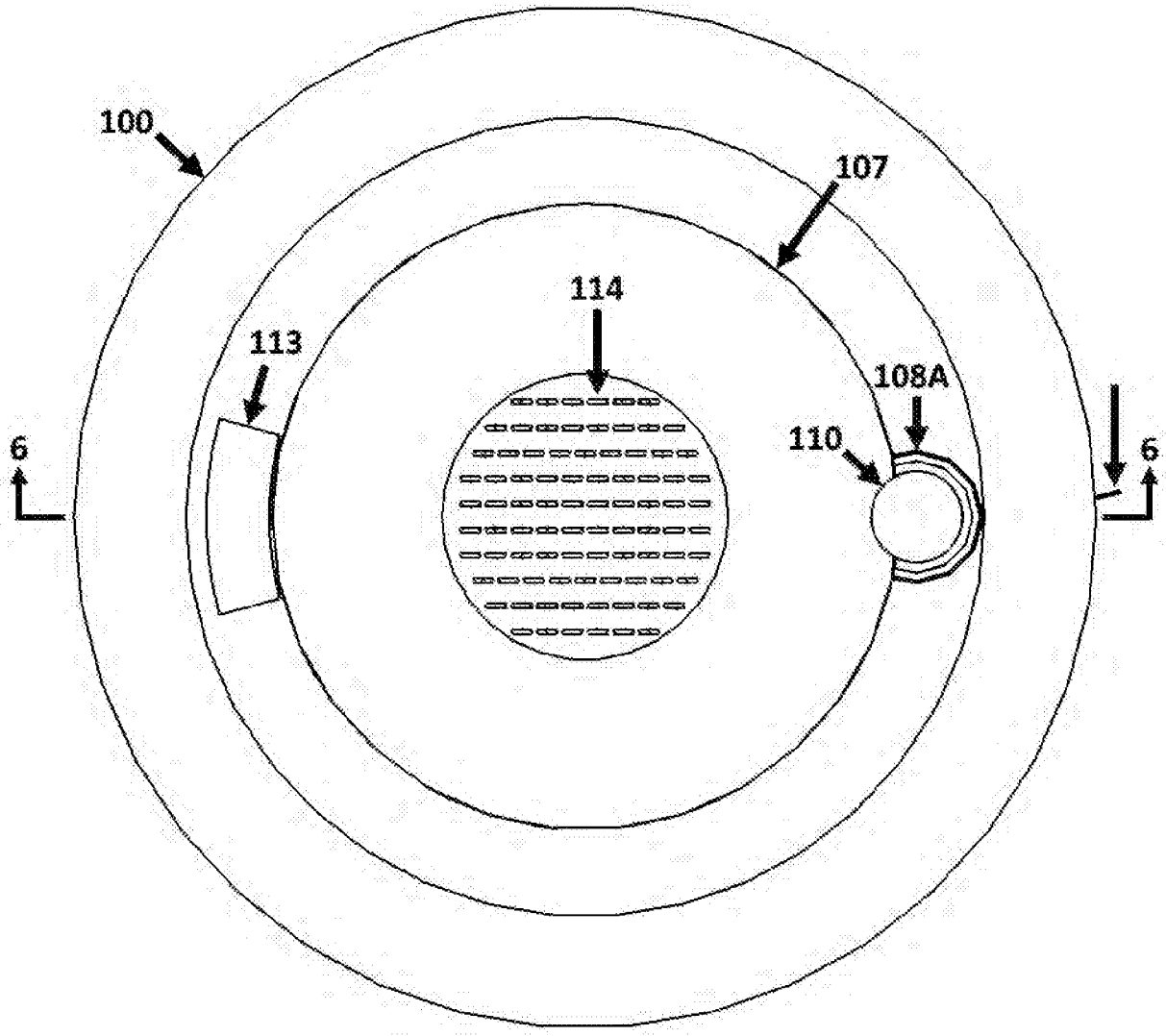

FIG. 4

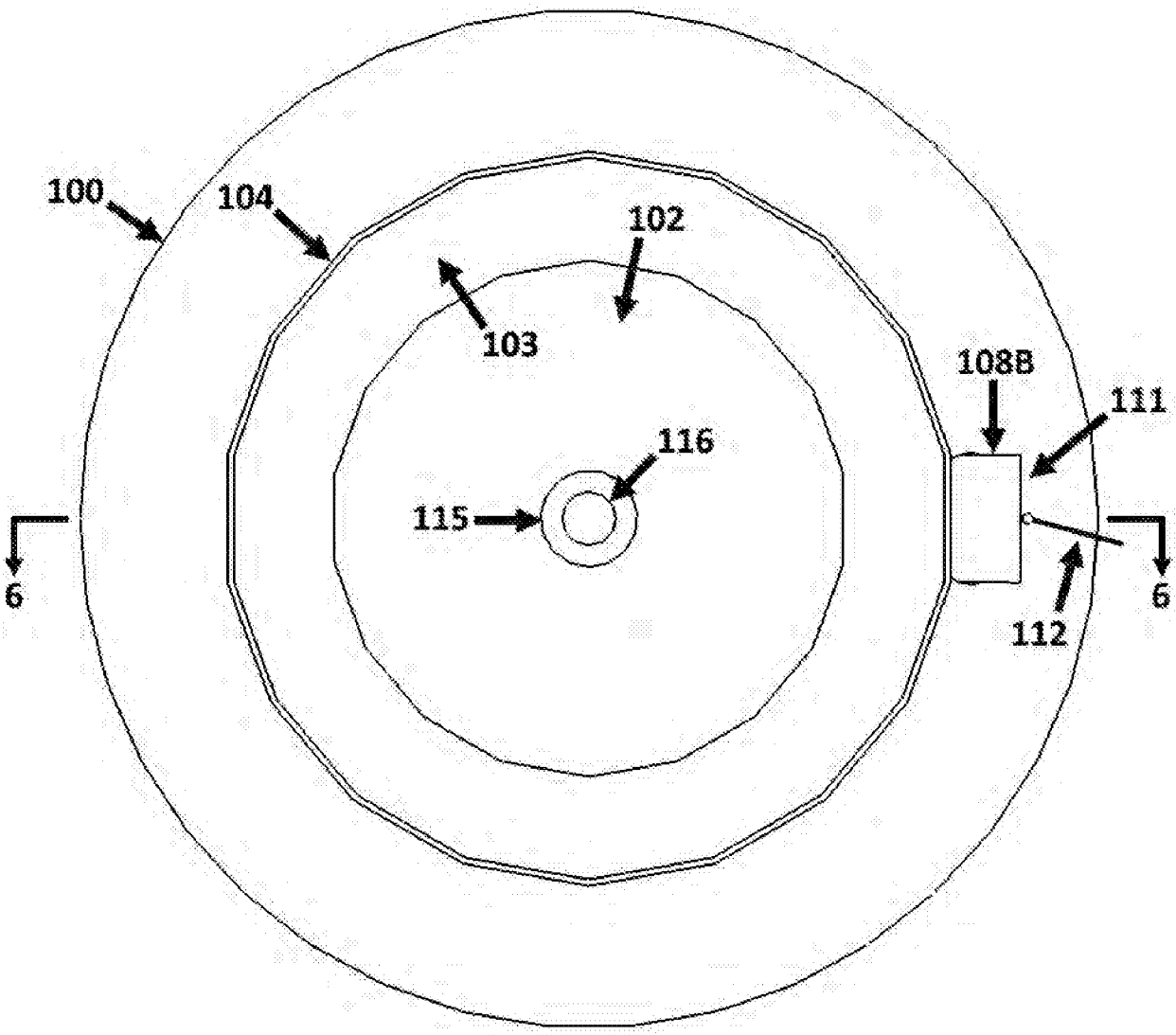

FIG. 5

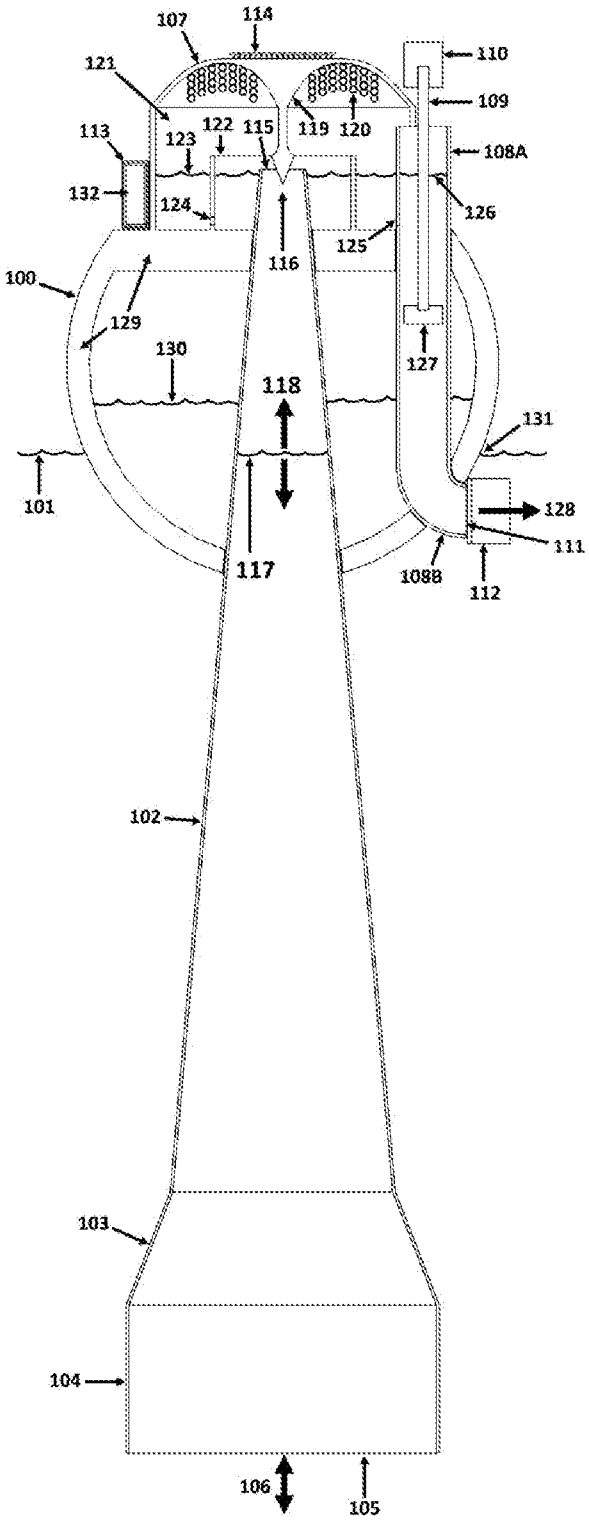
107
114
110
121
109
113
123
122
115
119
120
108A
132
124
126
125
116
100
129
130
127
118
131
101
128
111
117
108B
112
102
103
104
106
105

FIG. 6

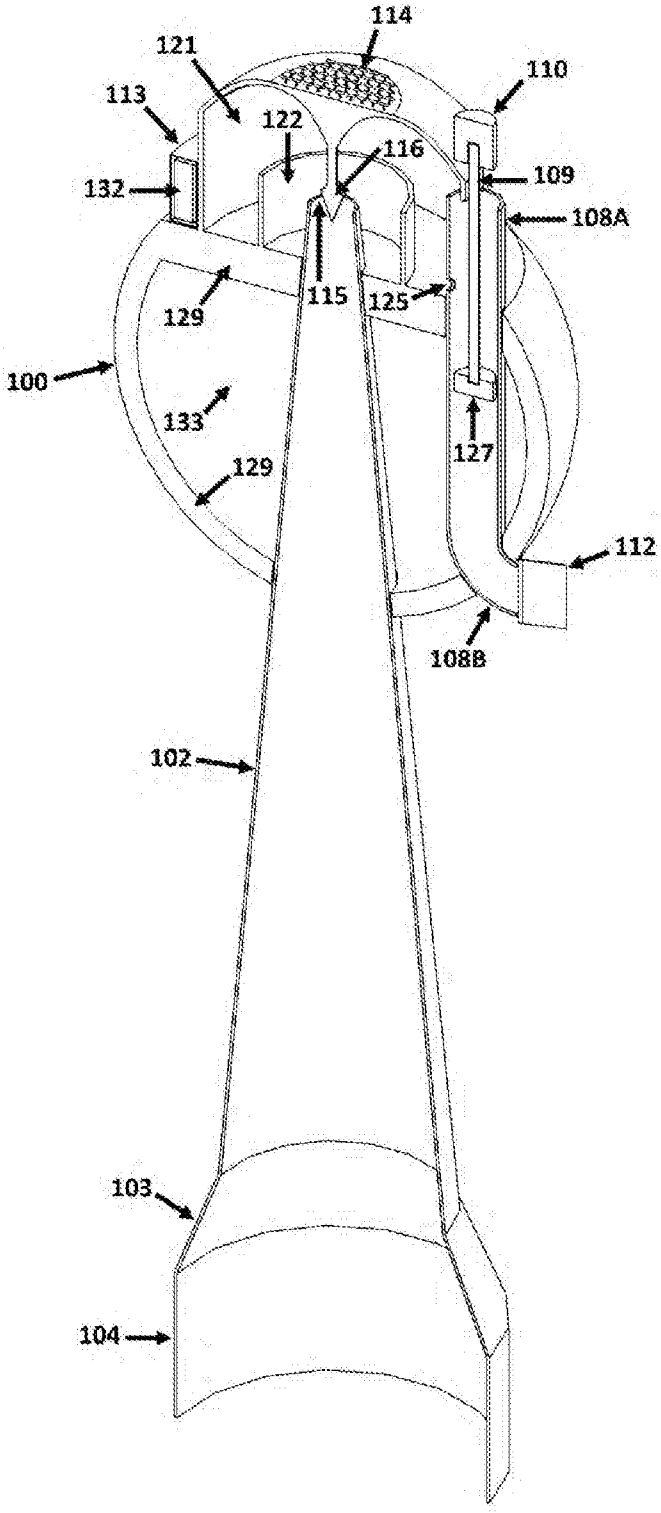
114
121
110
113
122
116
109
132
108A
115
125
129
100
133
127
129
112
108B
102
103
104

FIG. 7

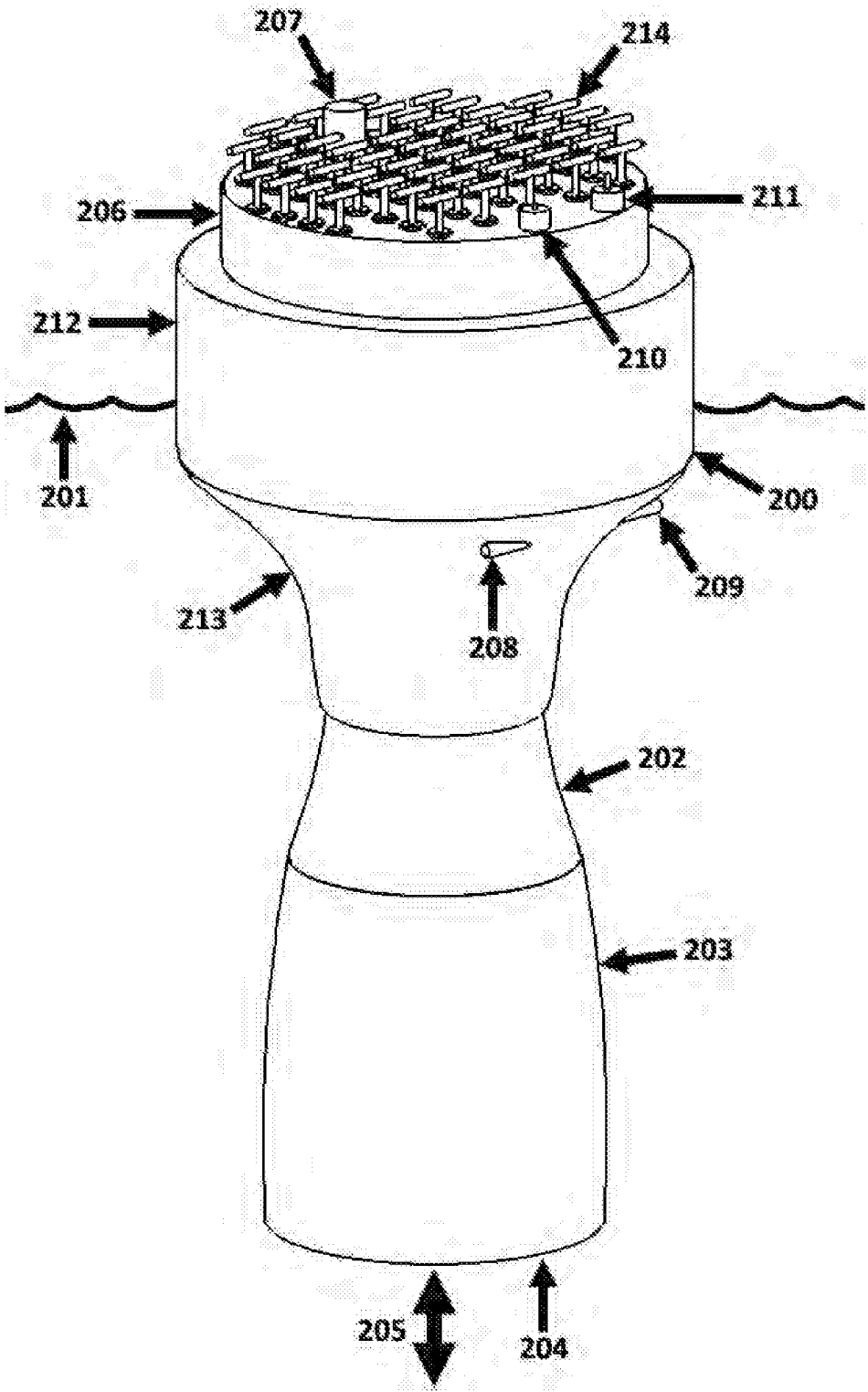

FIG. 8

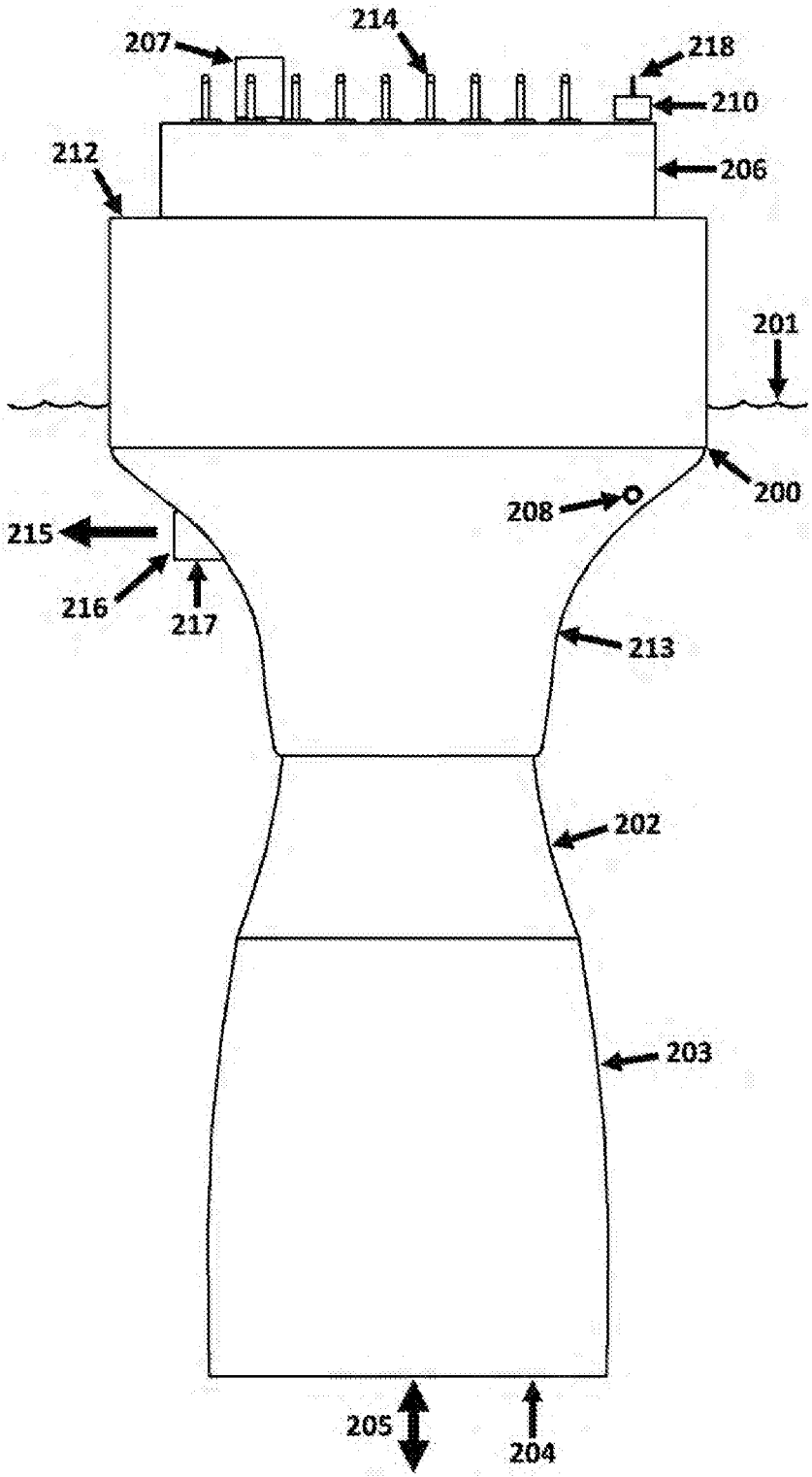
207
214
218
210
212
206
201
200
208
215
216
217
213
202
203
205
204

FIG. 9

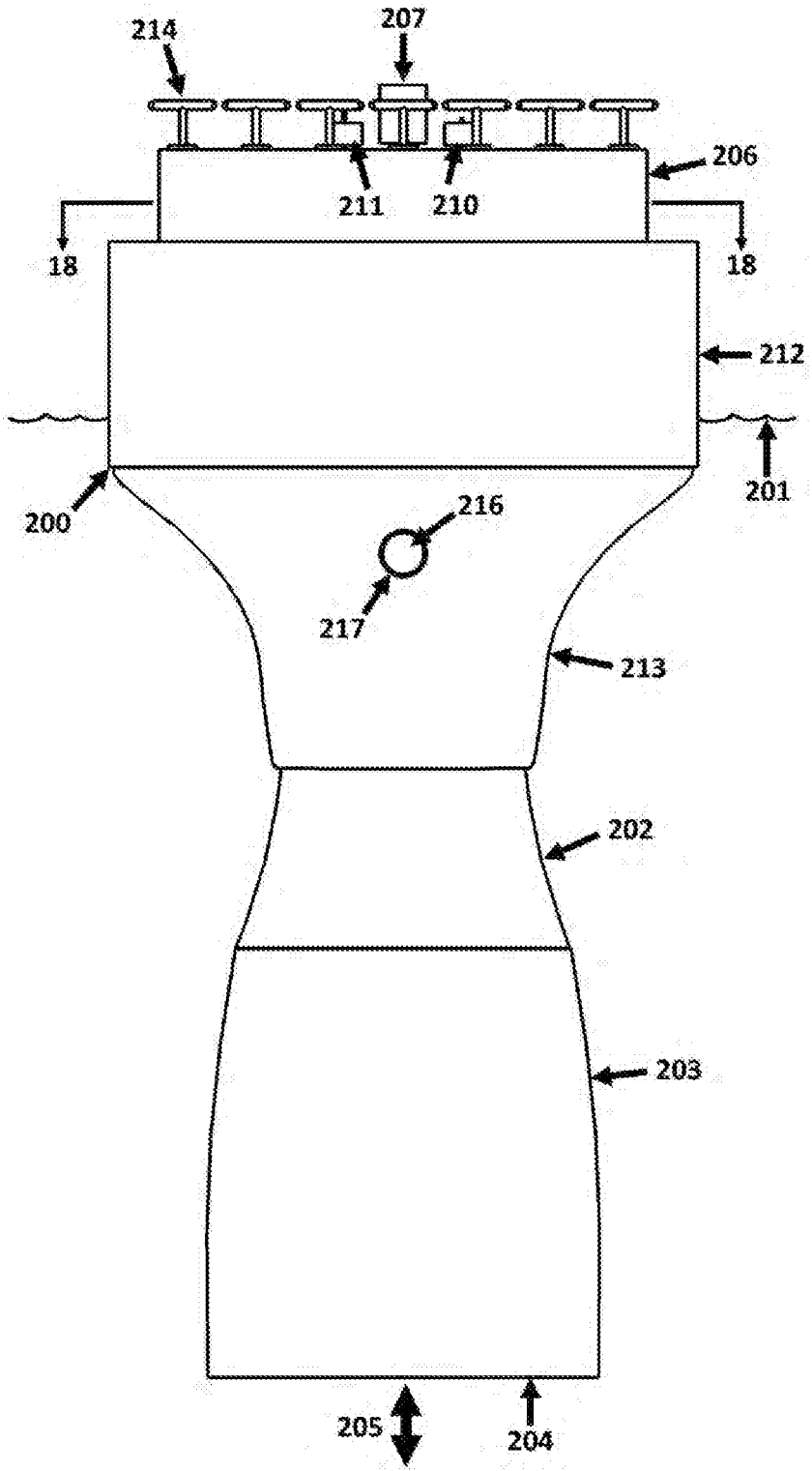

FIG. 10

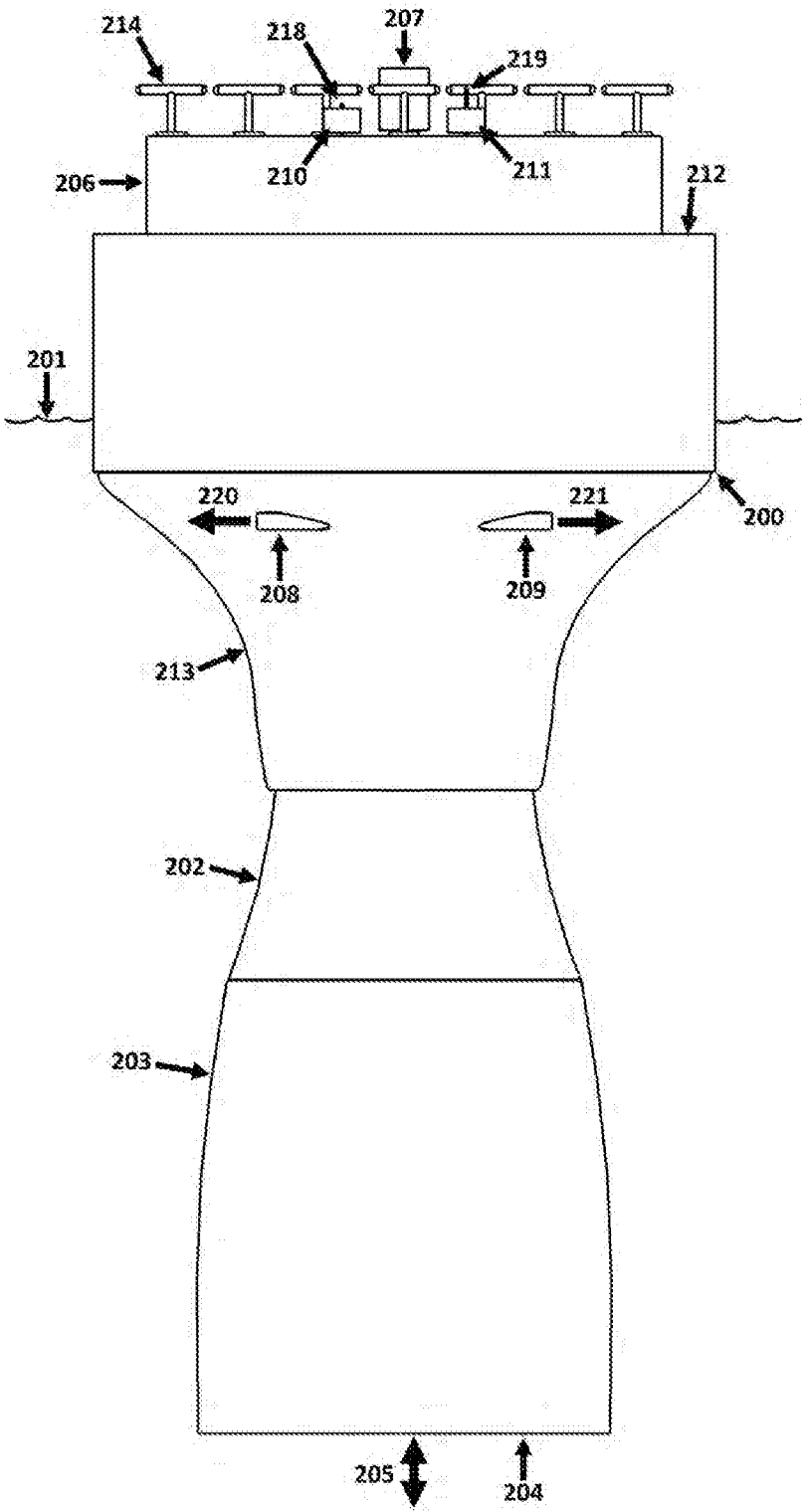
214
218
207
219
206
210
211
212
201
220
221
200
208
209
213
202
203
205
204

FIG. 11

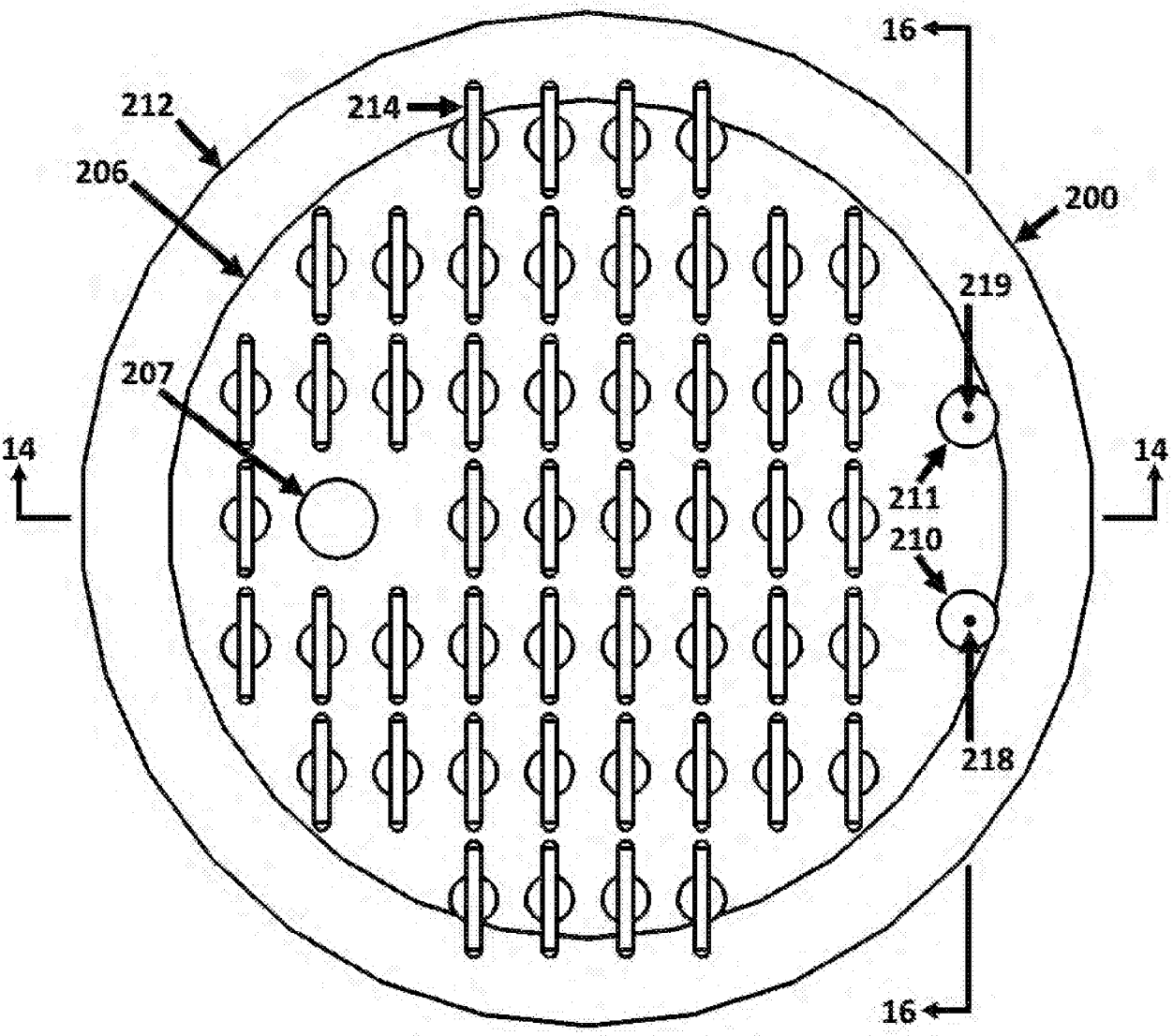

FIG. 12

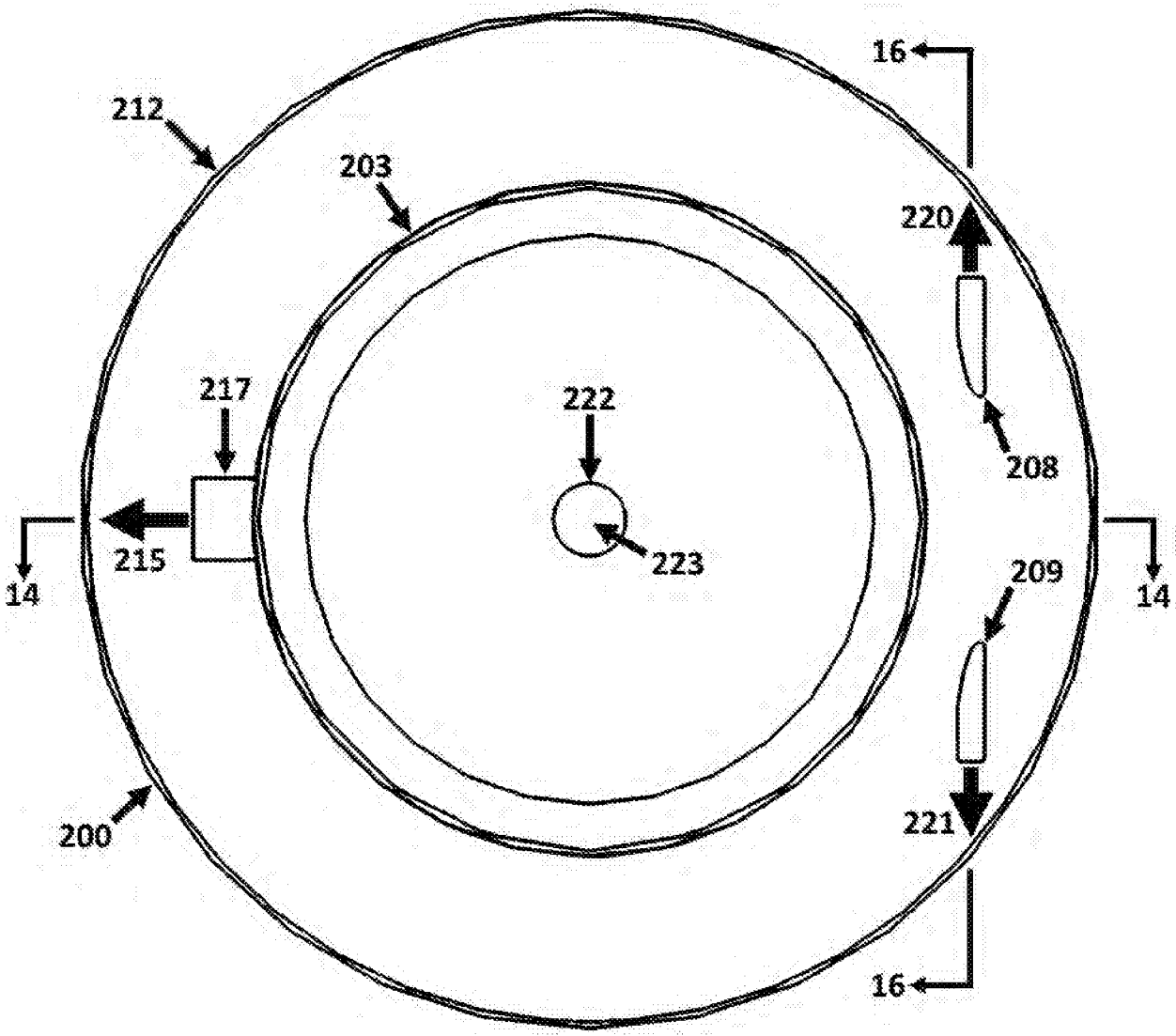

FIG. 13

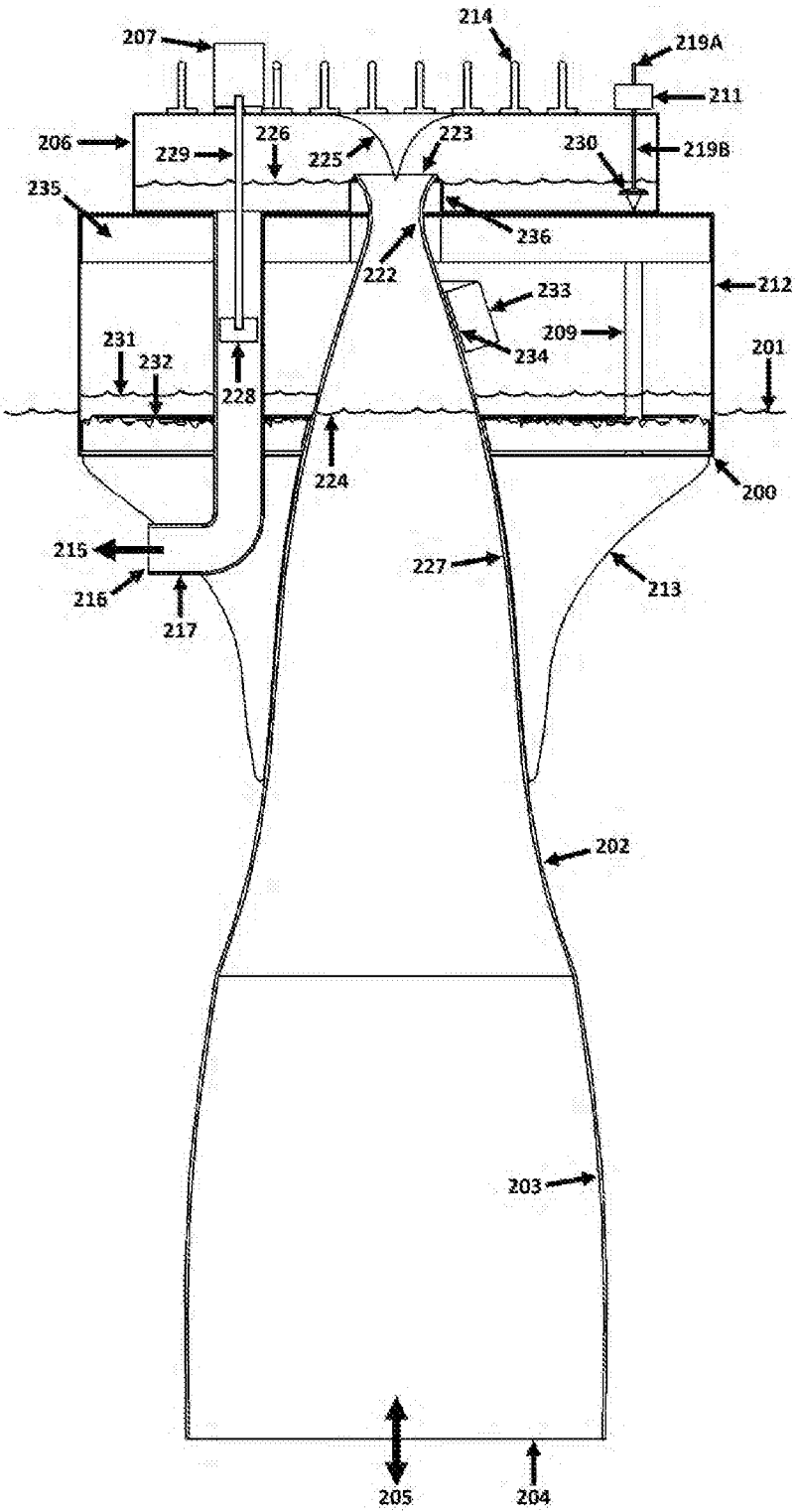
207
214
219A
211
206
229
226
225
223
230
219B
235
236
222
233
212
231
232
228
209
234
201
224
200
215
227
213
216
217
202
203
205
204

FIG. 14

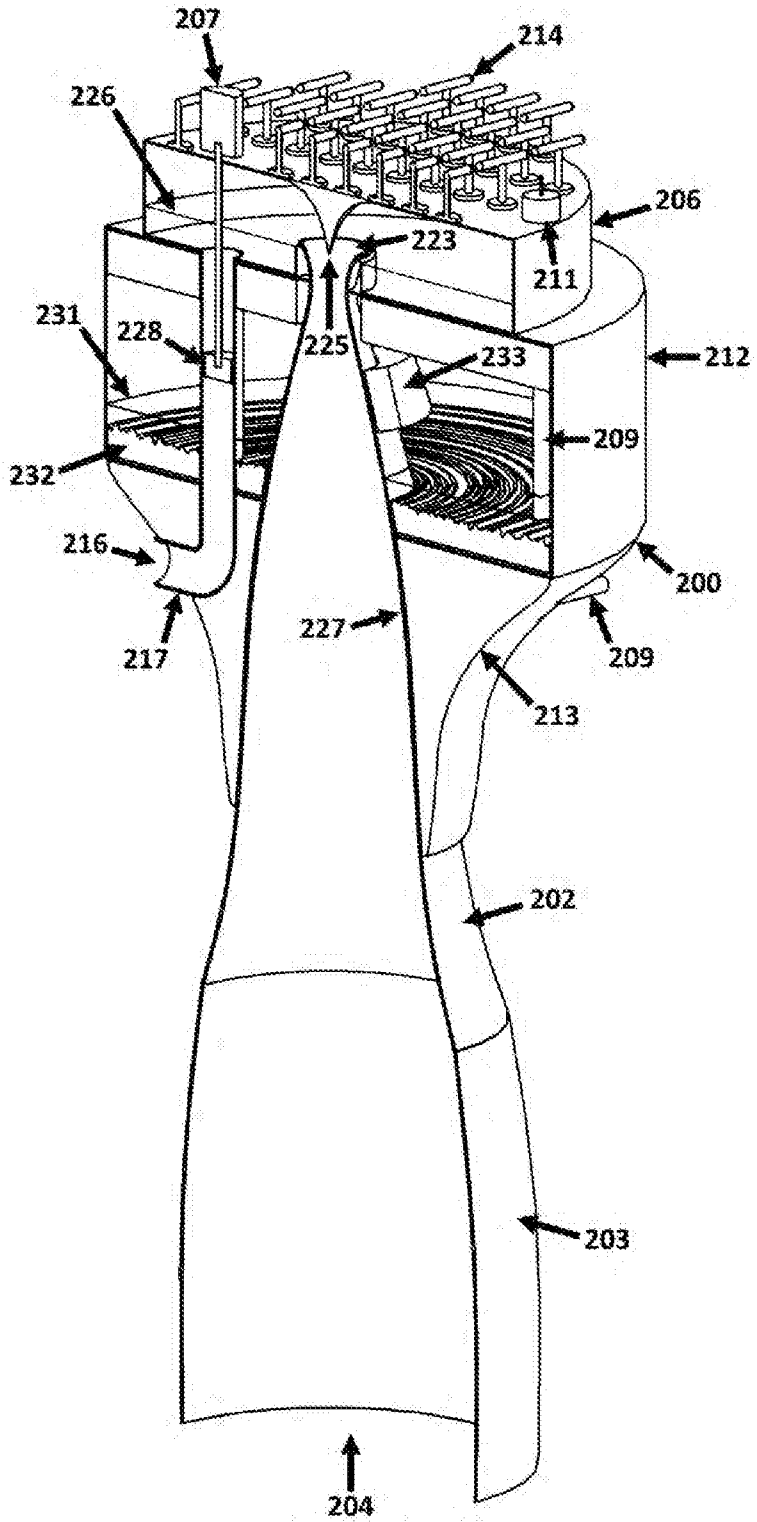
207
214
226
206
223
211
231
228
225
233
212
209
232
216
200
227
217
209
213
202
203
204

FIG. 15

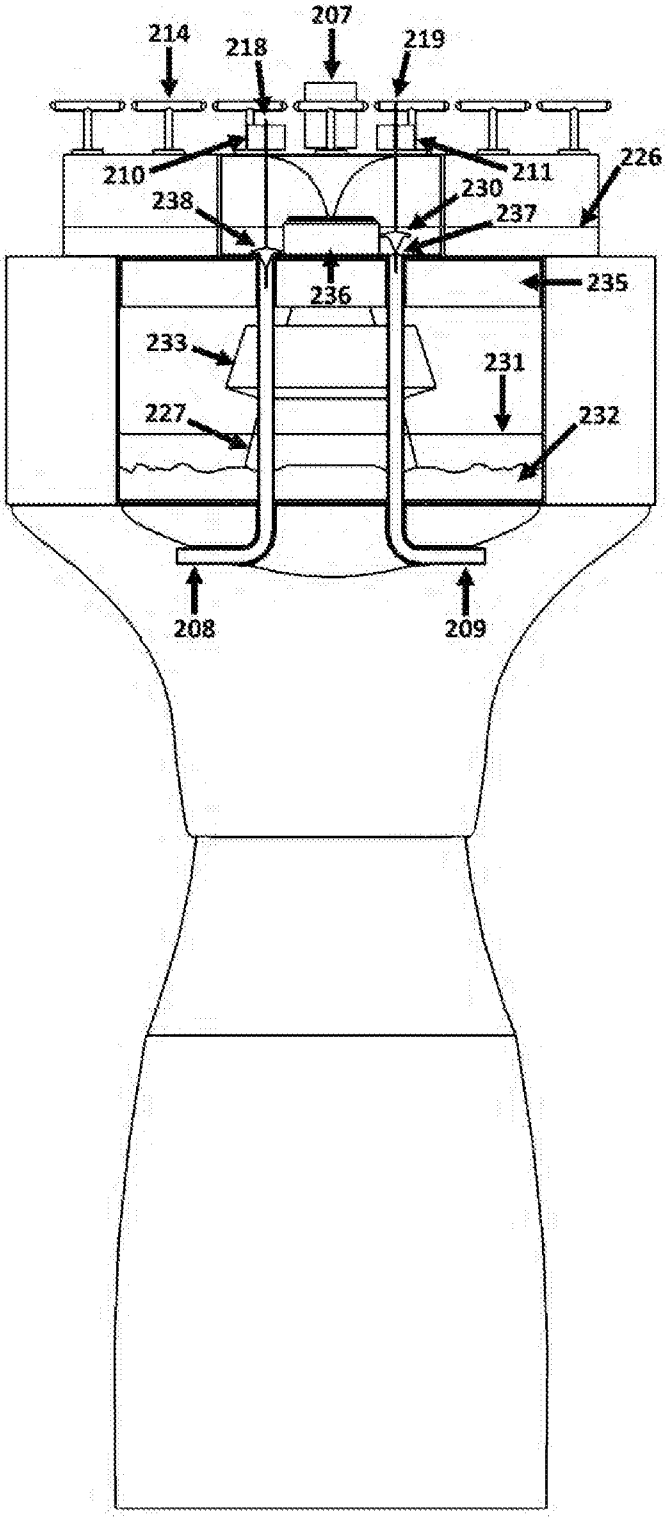
214
218
207
219
210
211
226
238
230
237
236
235
233
231
227
232
208
209

FIG. 16

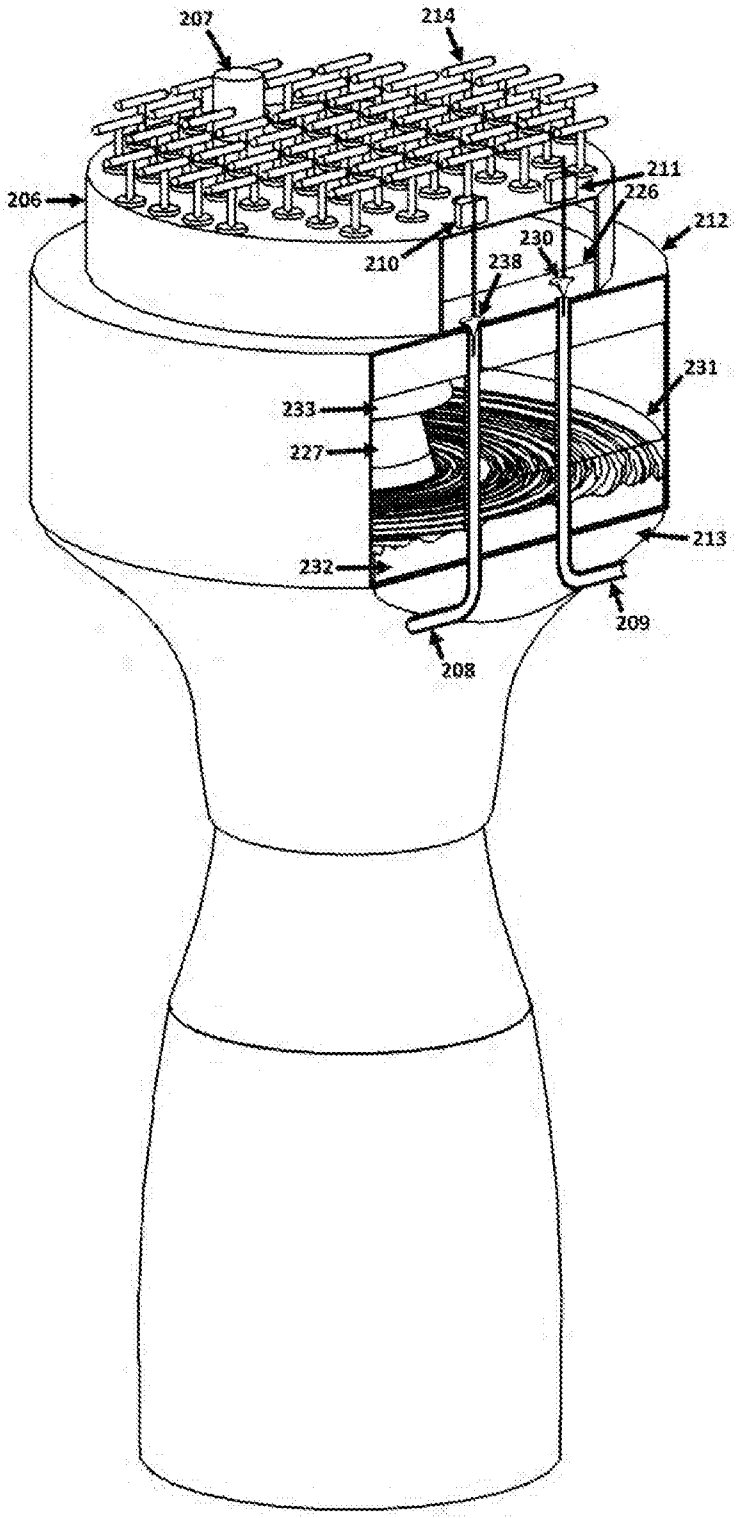

FIG. 17

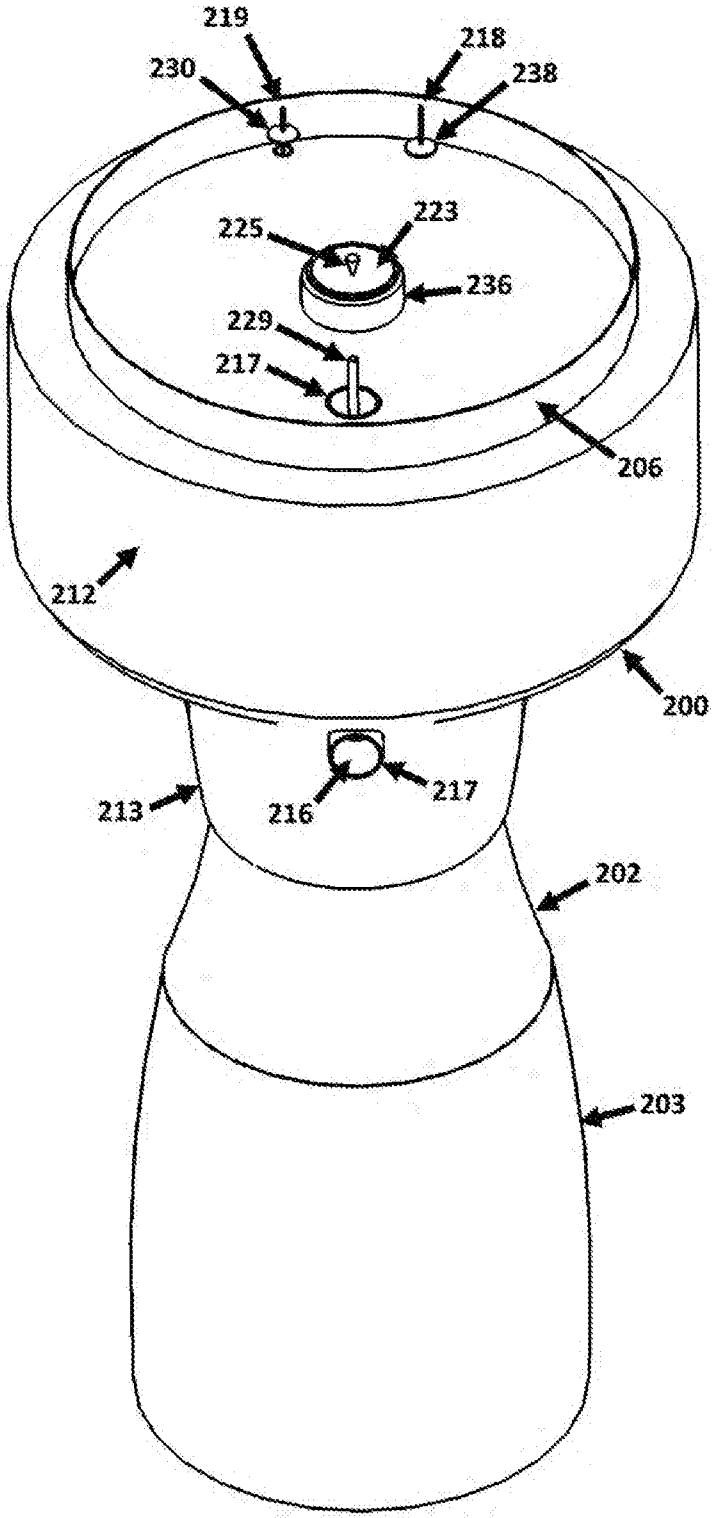
219
218
230
238
225
223
236
229
217
206
212
200
213
216
217
202
203

FIG. 18

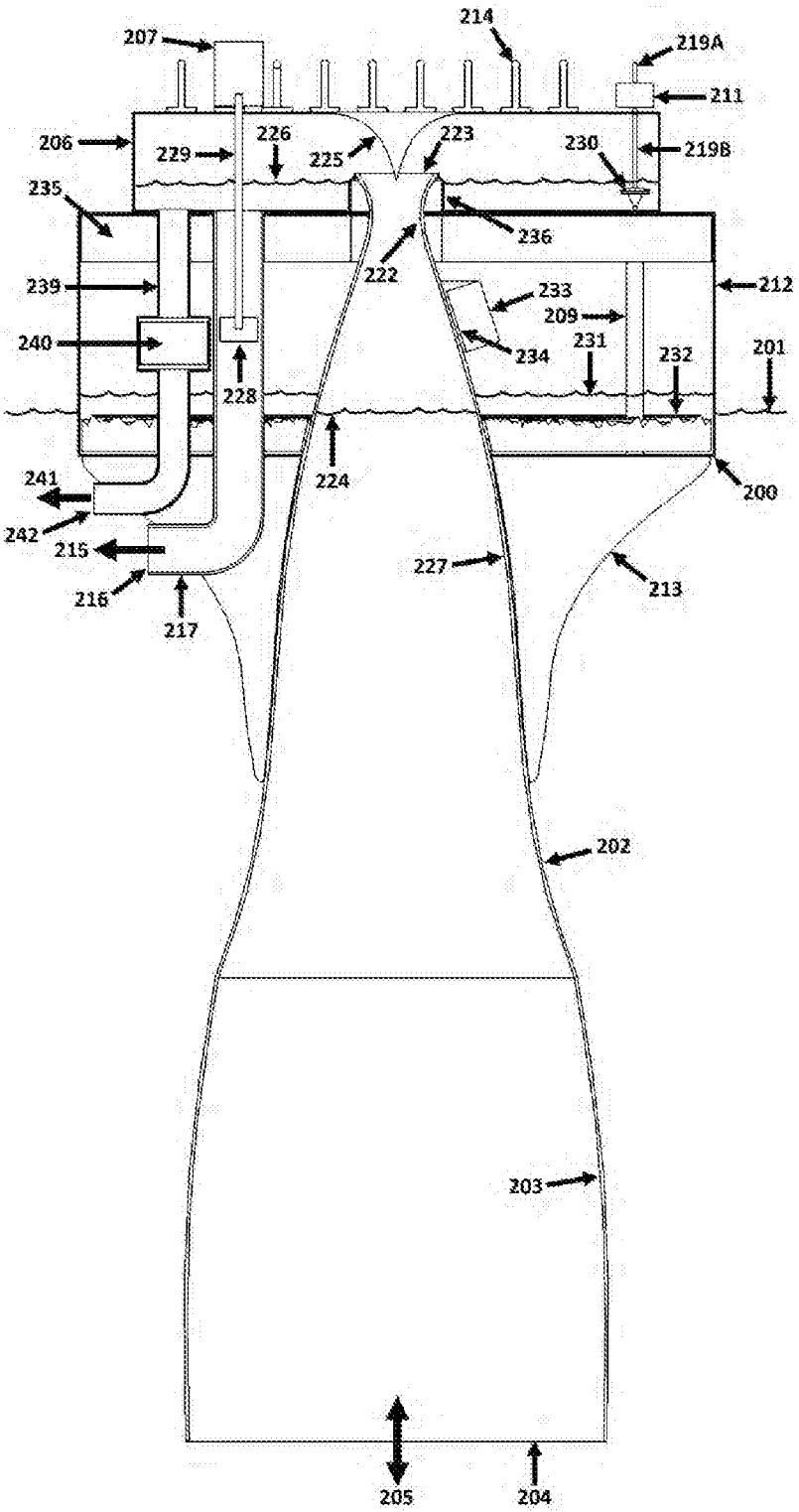
207
214
219A
211
206
229
226
225
223
230
219B
235
236
239
222
233
212
209
240
231
232
201
234
228
224
241
200
242
215
227
213
216
217
202
203
205
204

FIG. 19

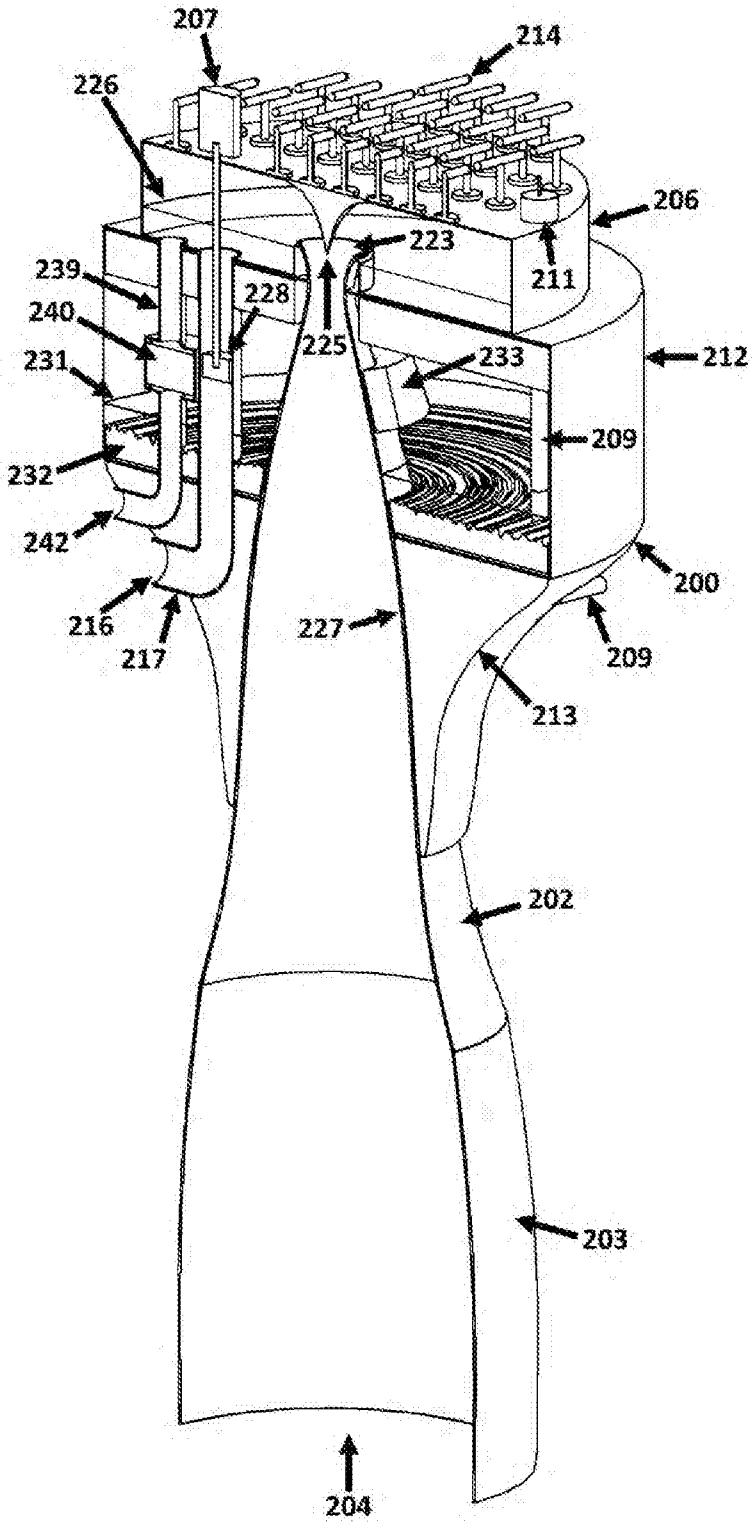
207
214
226
206
223
211
239
228
240
225
231
233
212
209
232
242
200
216
217
227
209
213
202
203
204

FIG. 20

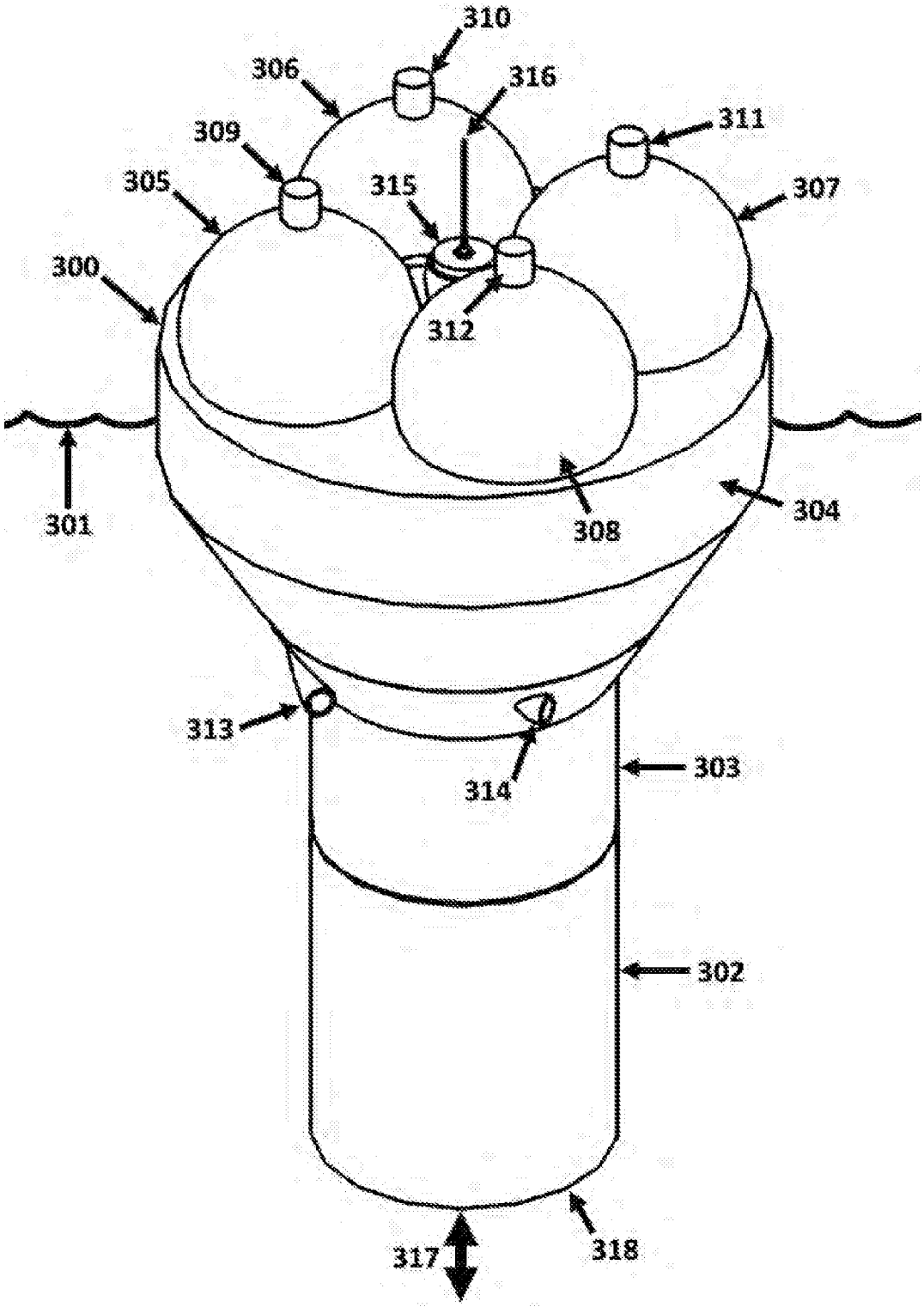
310
306
316
309
311
305
315
307
300
312
301
308
304
313
314
303
302
317
318

FIG. 21

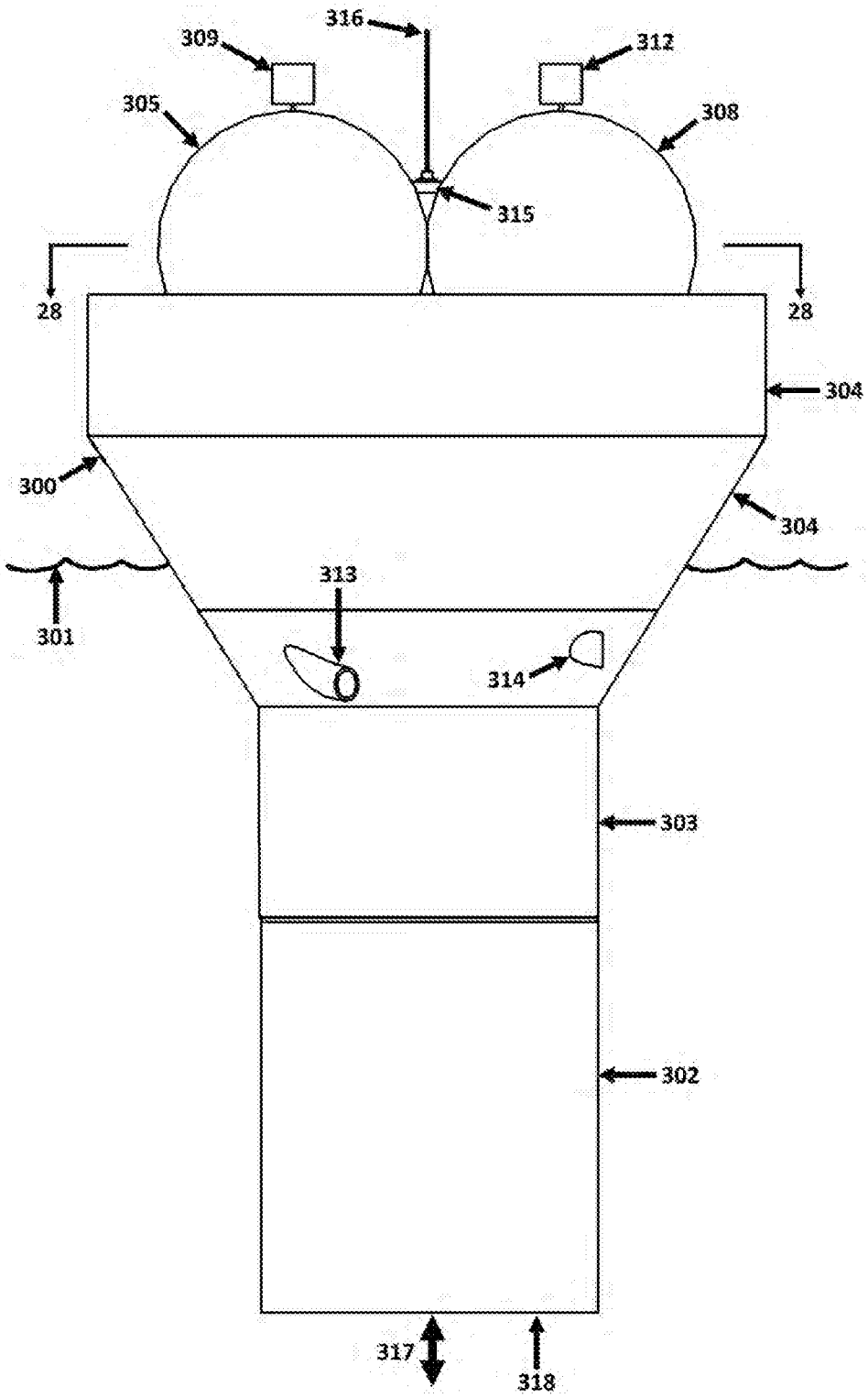
316
309
312
305
308
315
28
28
304
300
304
313
301
314
303
302
317
318

FIG. 22

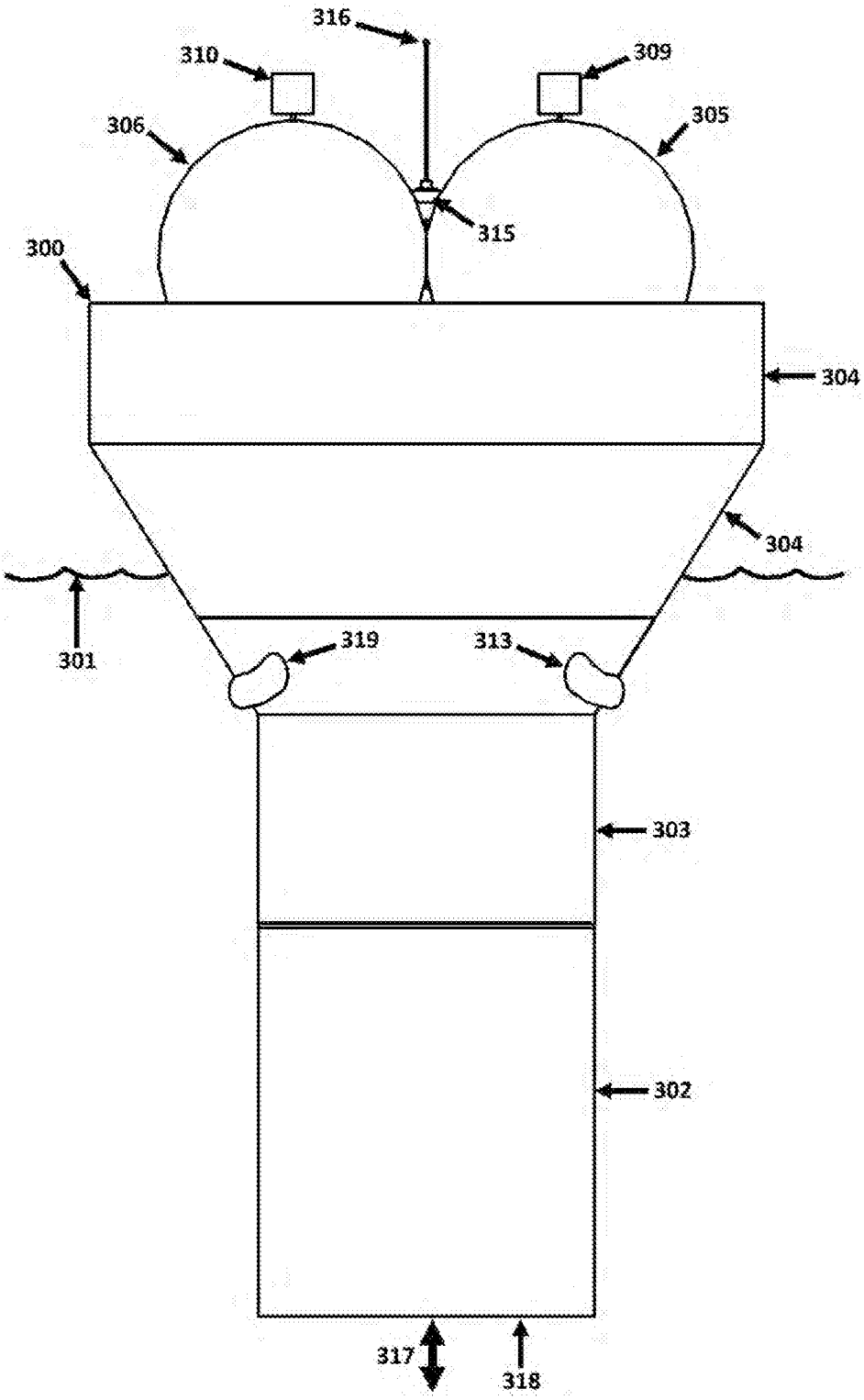

FIG. 23

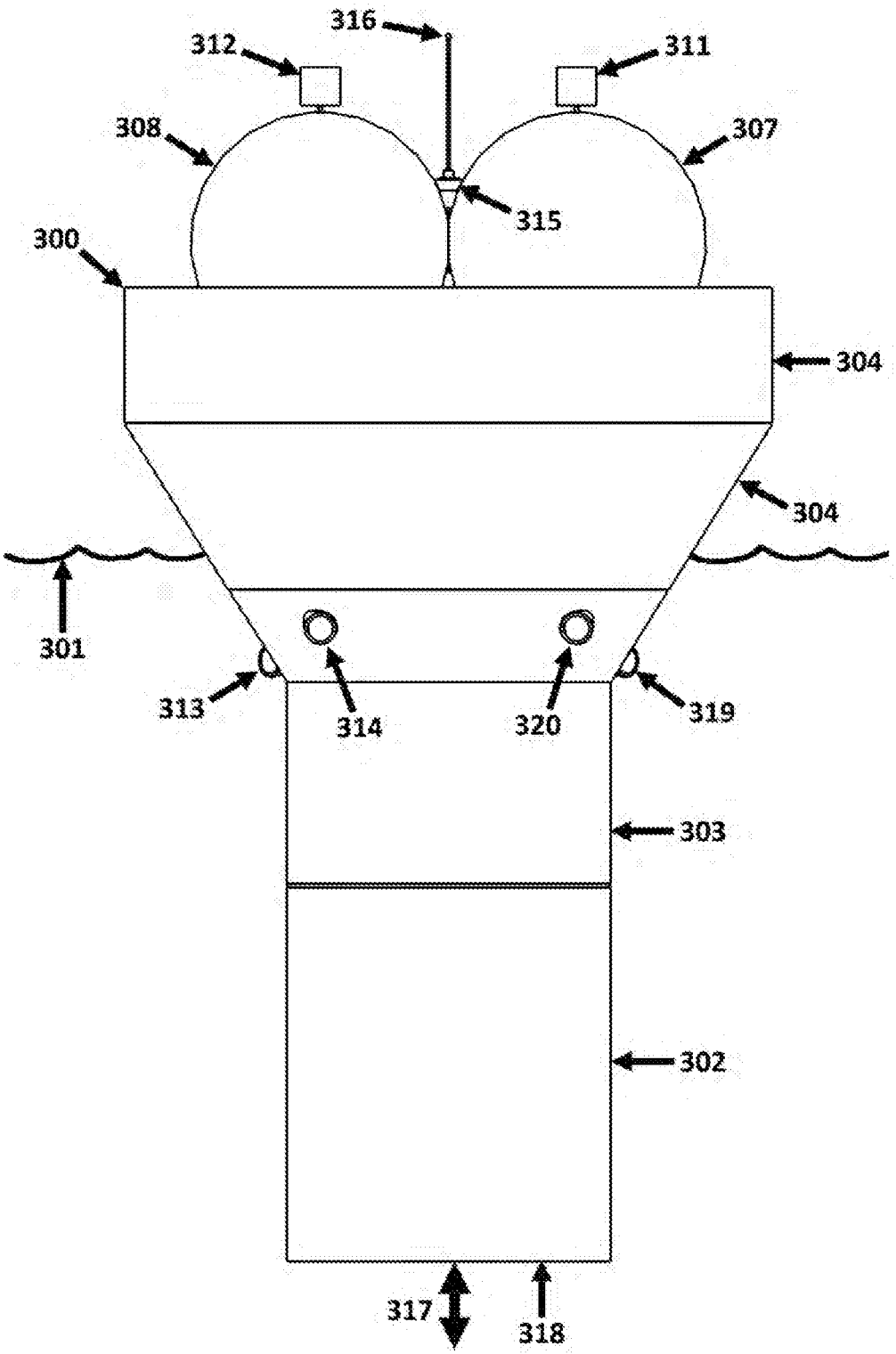
316
312
311
308
307
315
300
304
304
301
313
314
320
319
303
302
317
318

FIG. 24

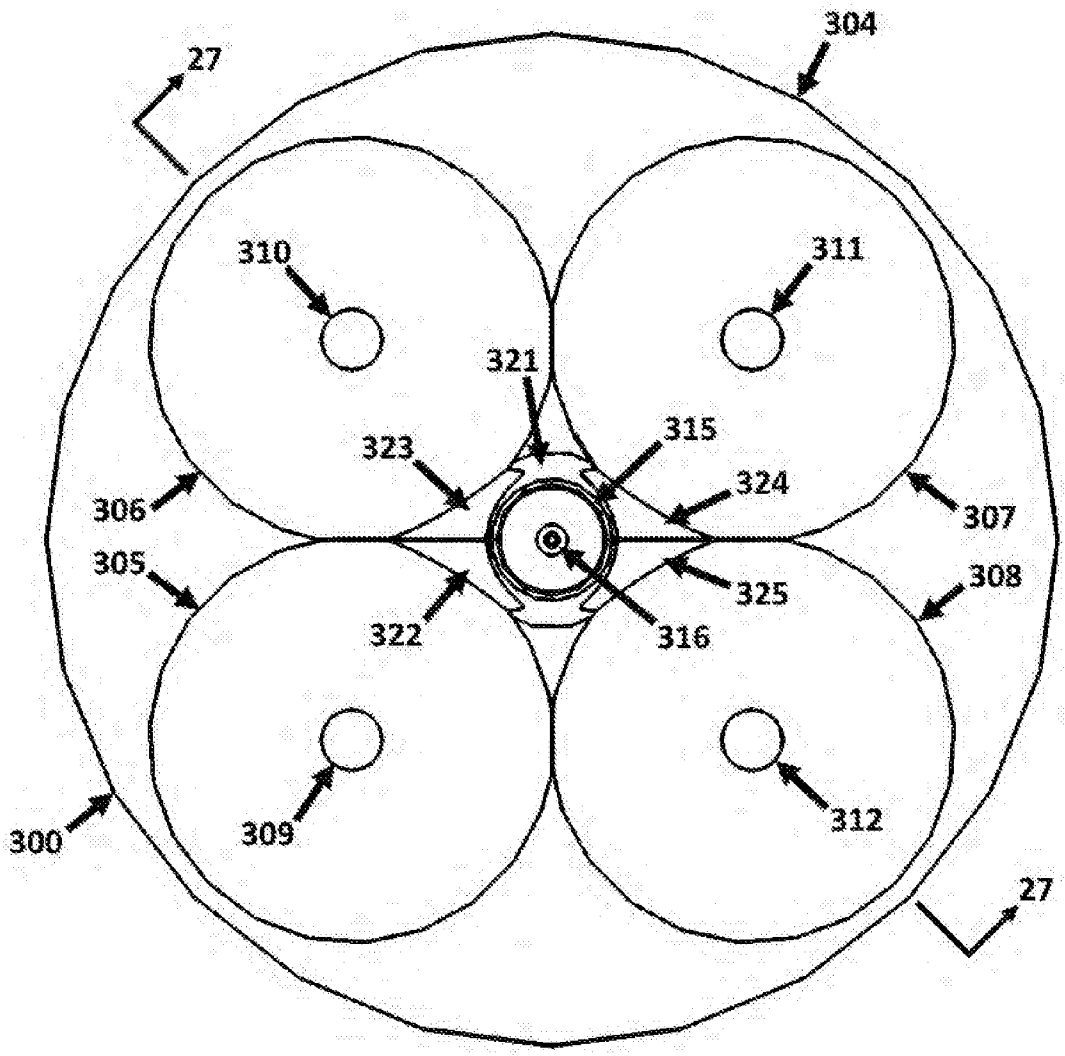
304
27
310
311
321
323
315
324
306
307
305
308
325
322
316
309
312
300
27

FIG. 25

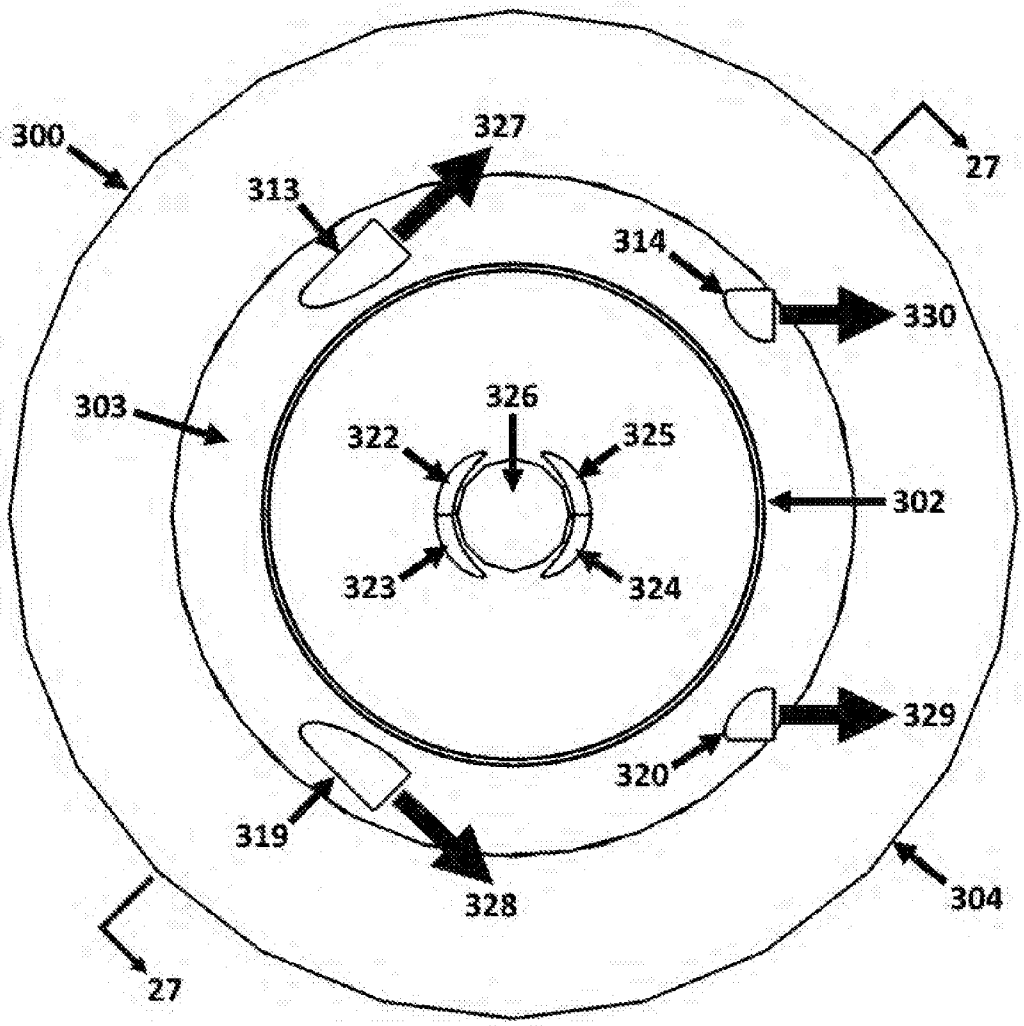
300
327
27
313
314
330
303
326
322
325
302
323
324
329
320
319
328
304
27

FIG. 26

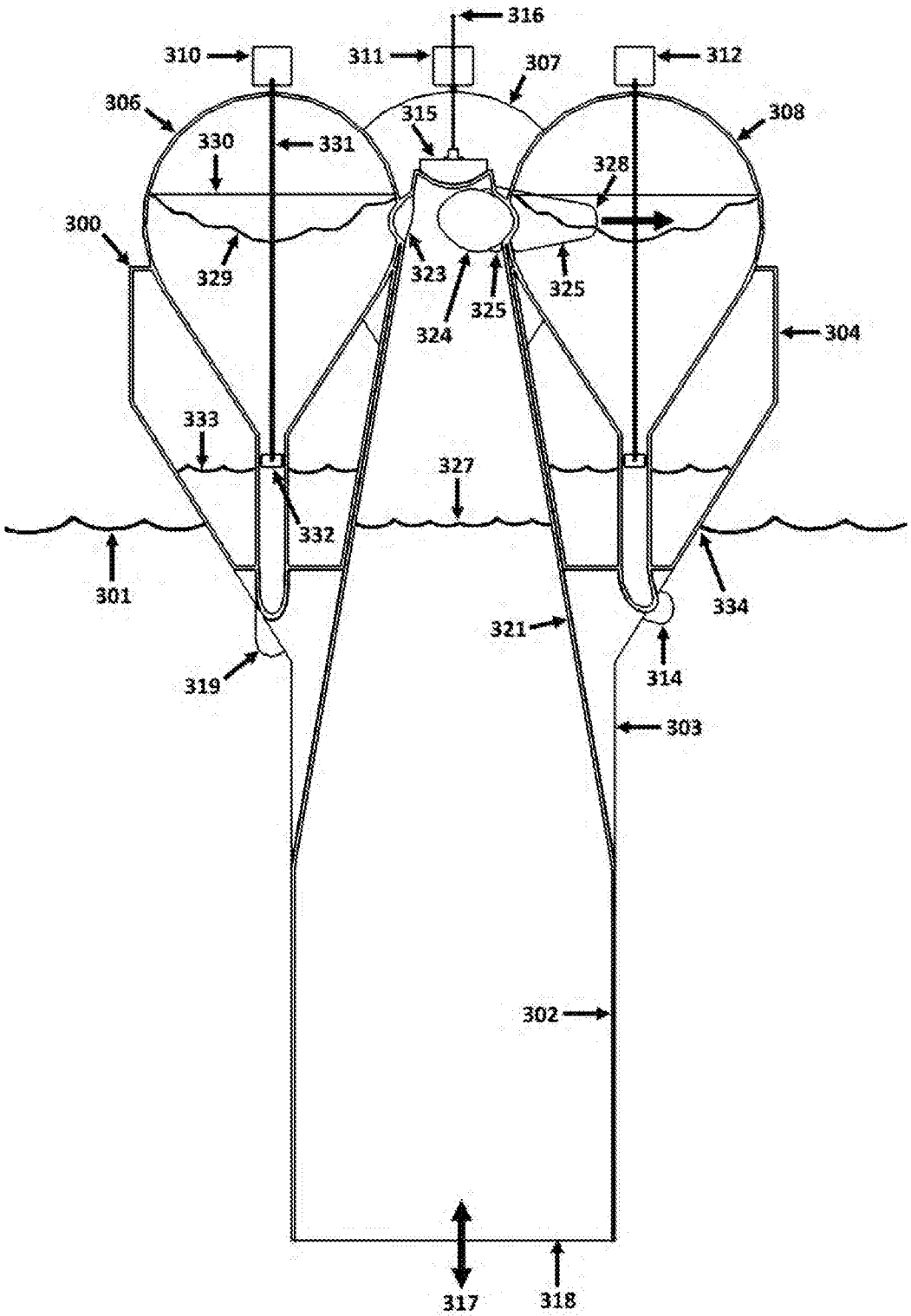
316
310
311
307
312
306
315
308
330
331
328
300
329
323
325
325
324
304
333
327
332
301
334
321
319
314
303
302
317
318

FIG. 27

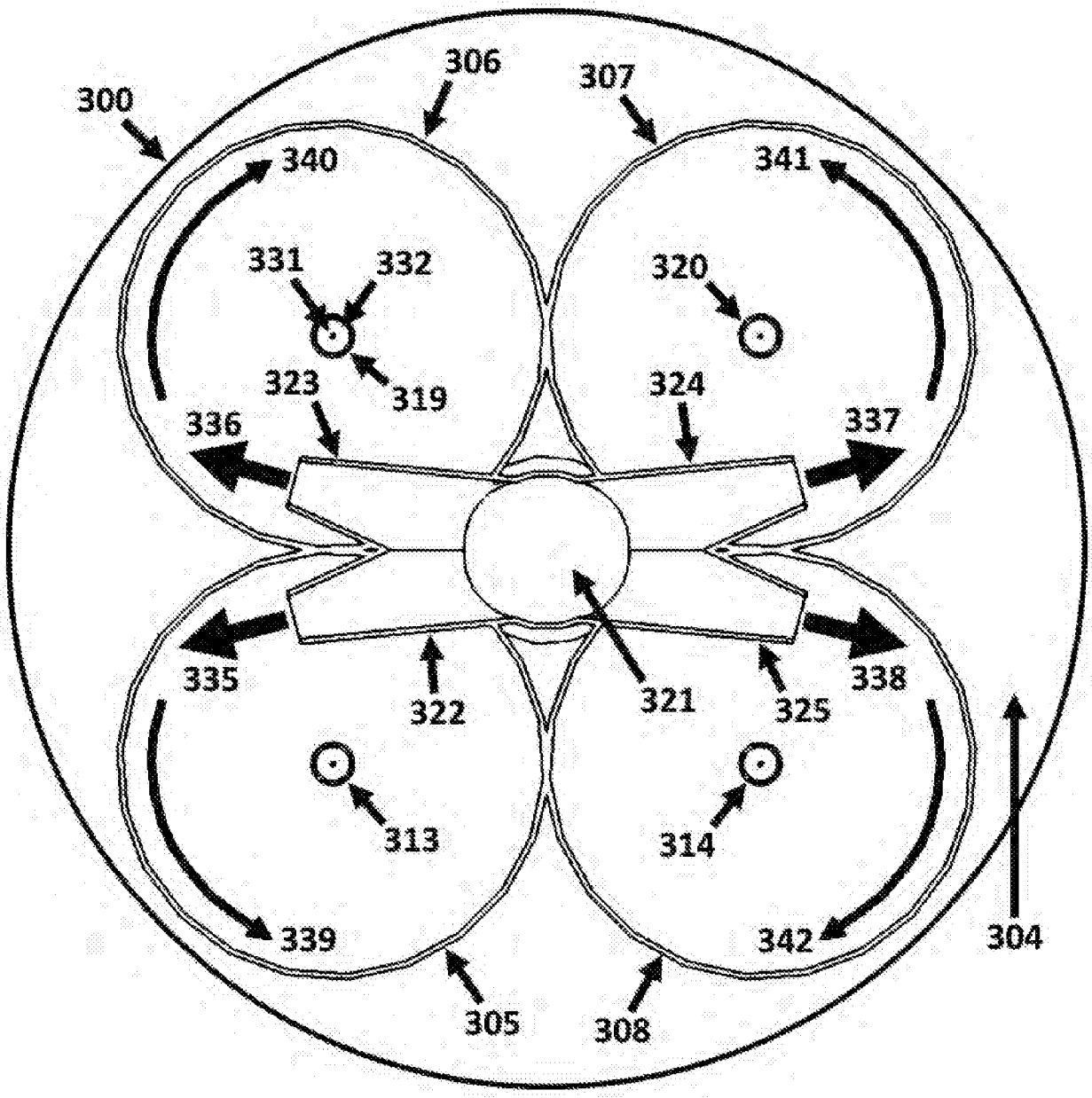
300
306
307
340
341
331
332
320
323
319
324
336
337
335
322
321
325
338
313
314
339
342
304
305
308

FIG. 28

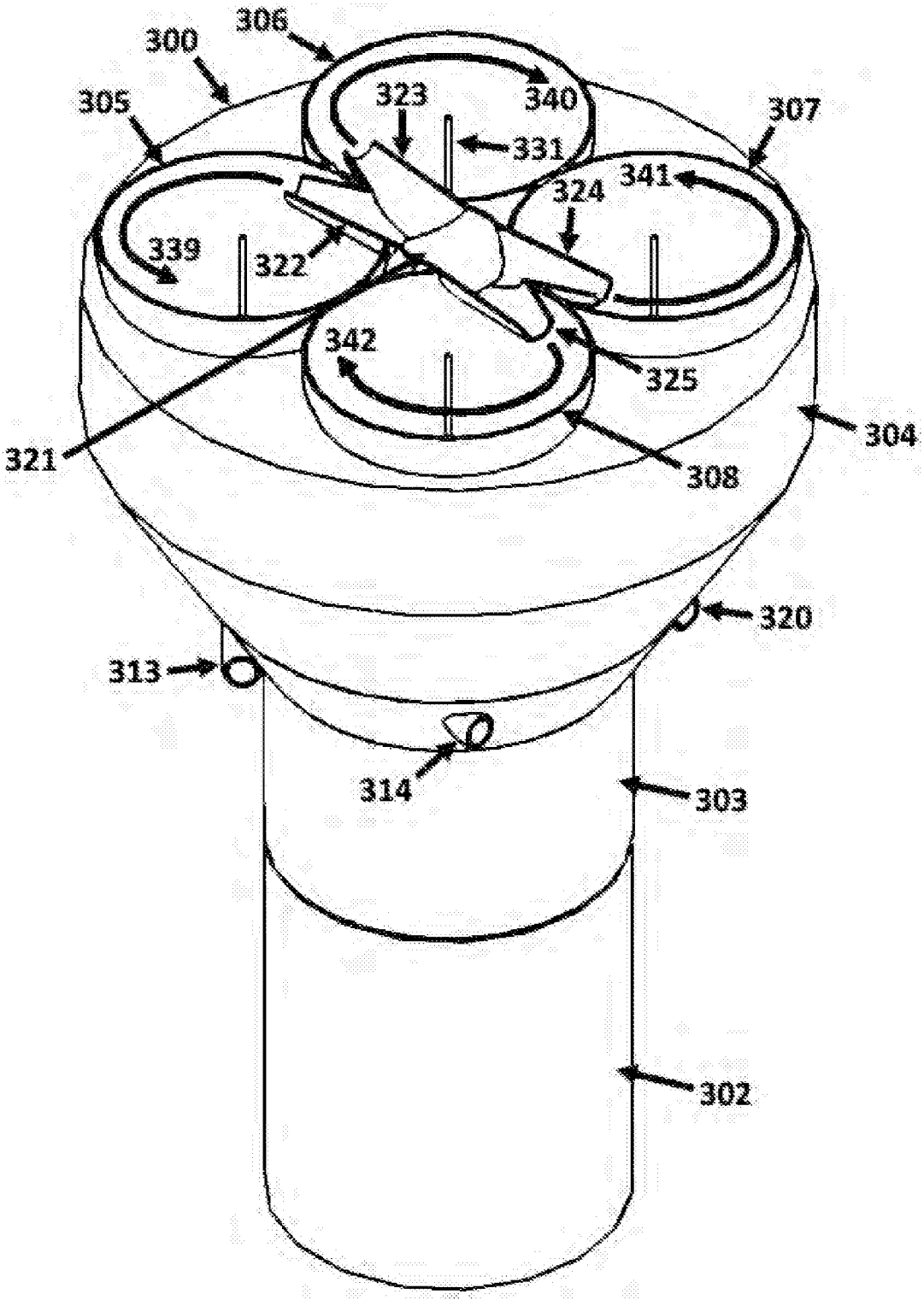
306
300
305
323
340
307
331
341
324
339
322
342
325
321
304
308
320
313
314
303
302

FIG. 29

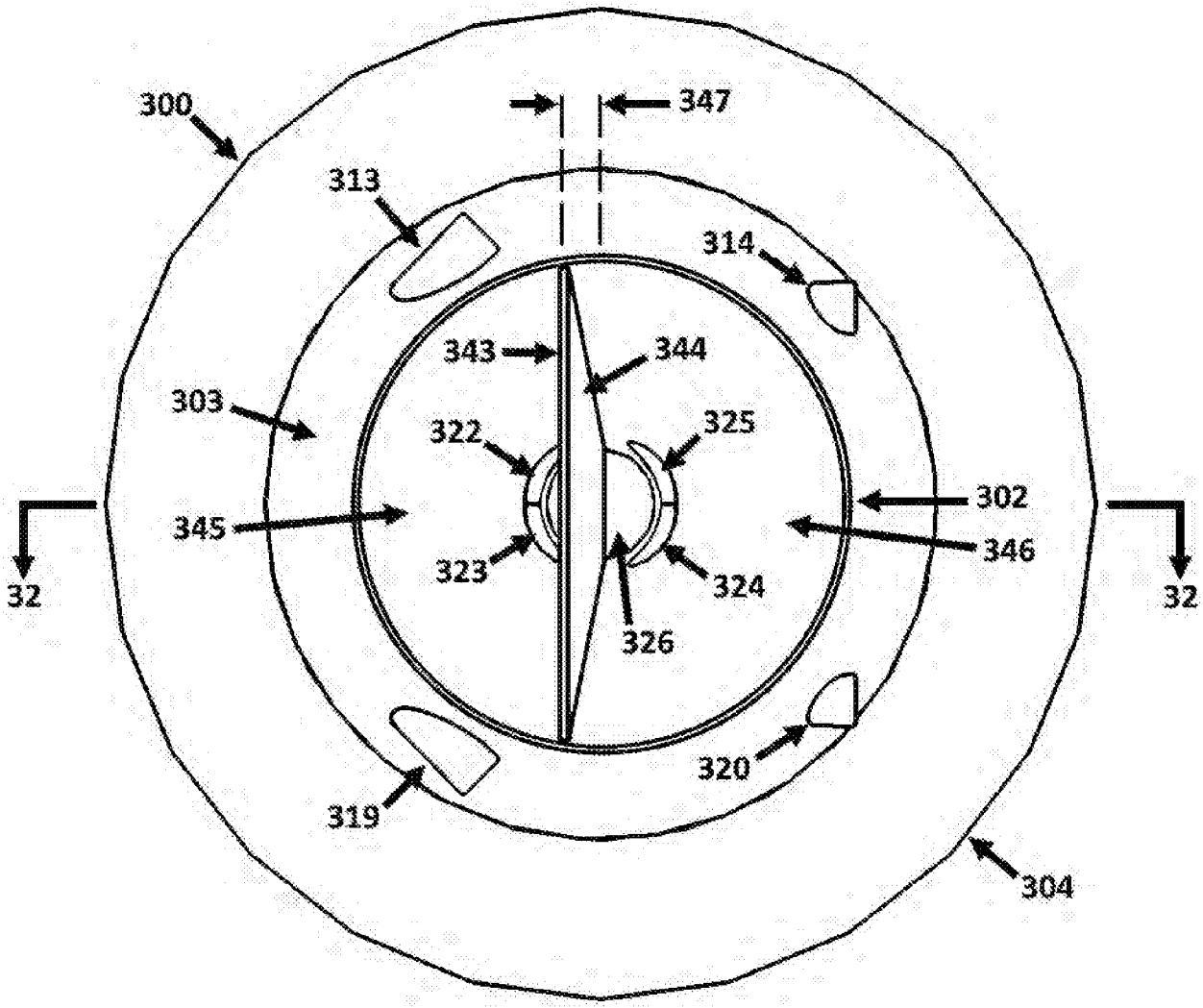
300
347
313
314
343
344
303
322
325
345
302
346
323
324
326
320
319
304
32
32

FIG. 30

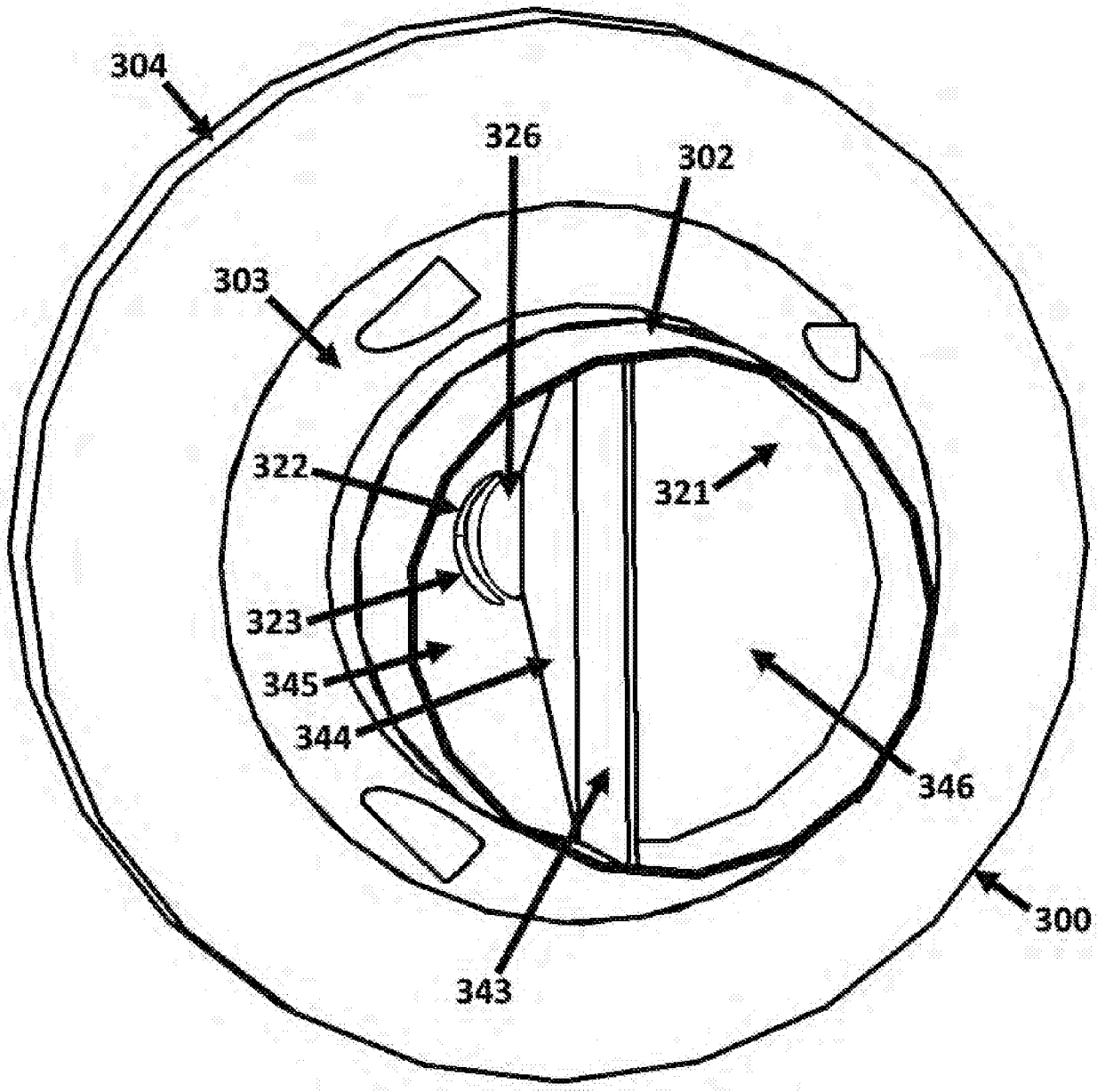

FIG. 31

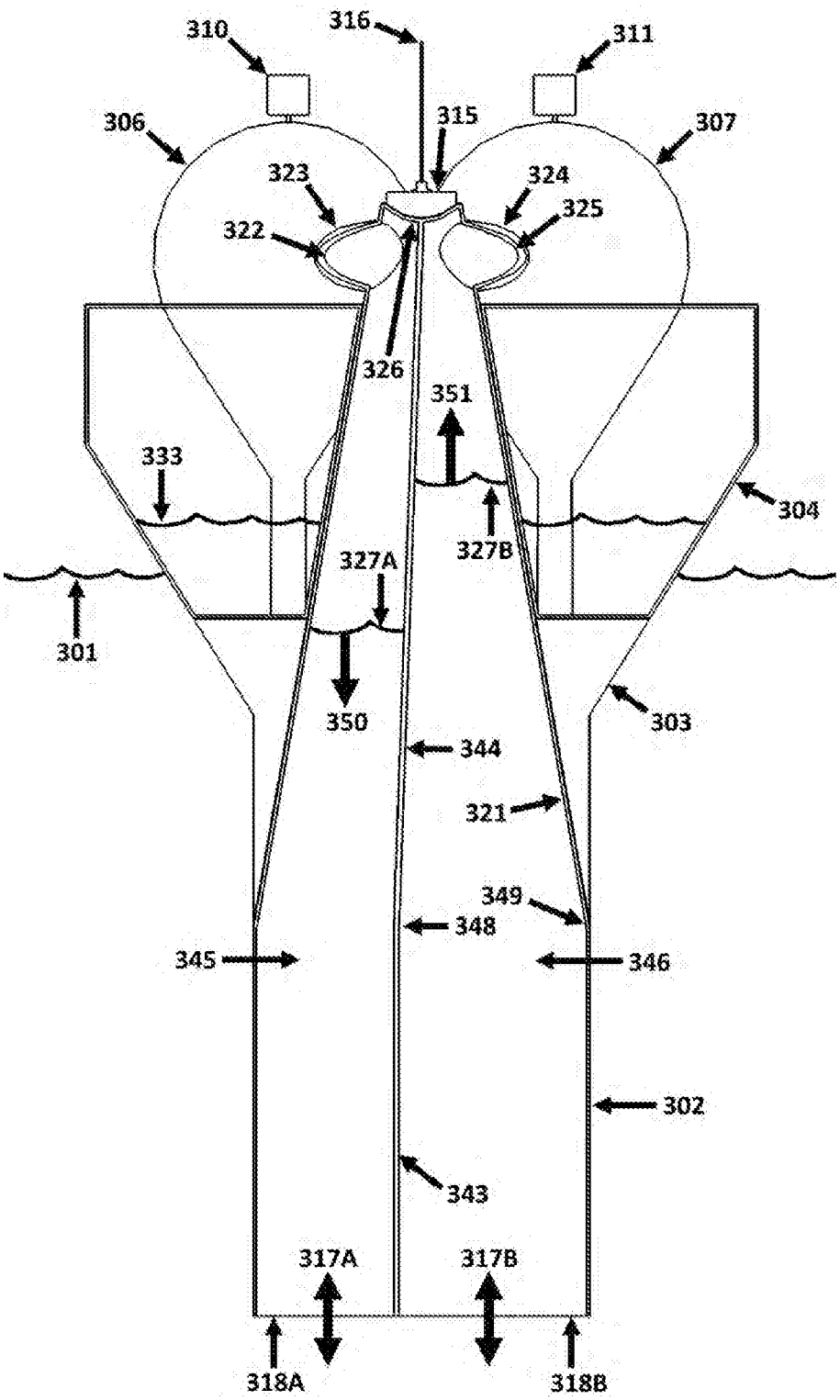
310
316
311
306
315
307
323
324
325
322
326
351
333
304
327B
327A
301
350
303
344
321
349
348
345
346
302
343
317A
317B
318A
318B

FIG. 32

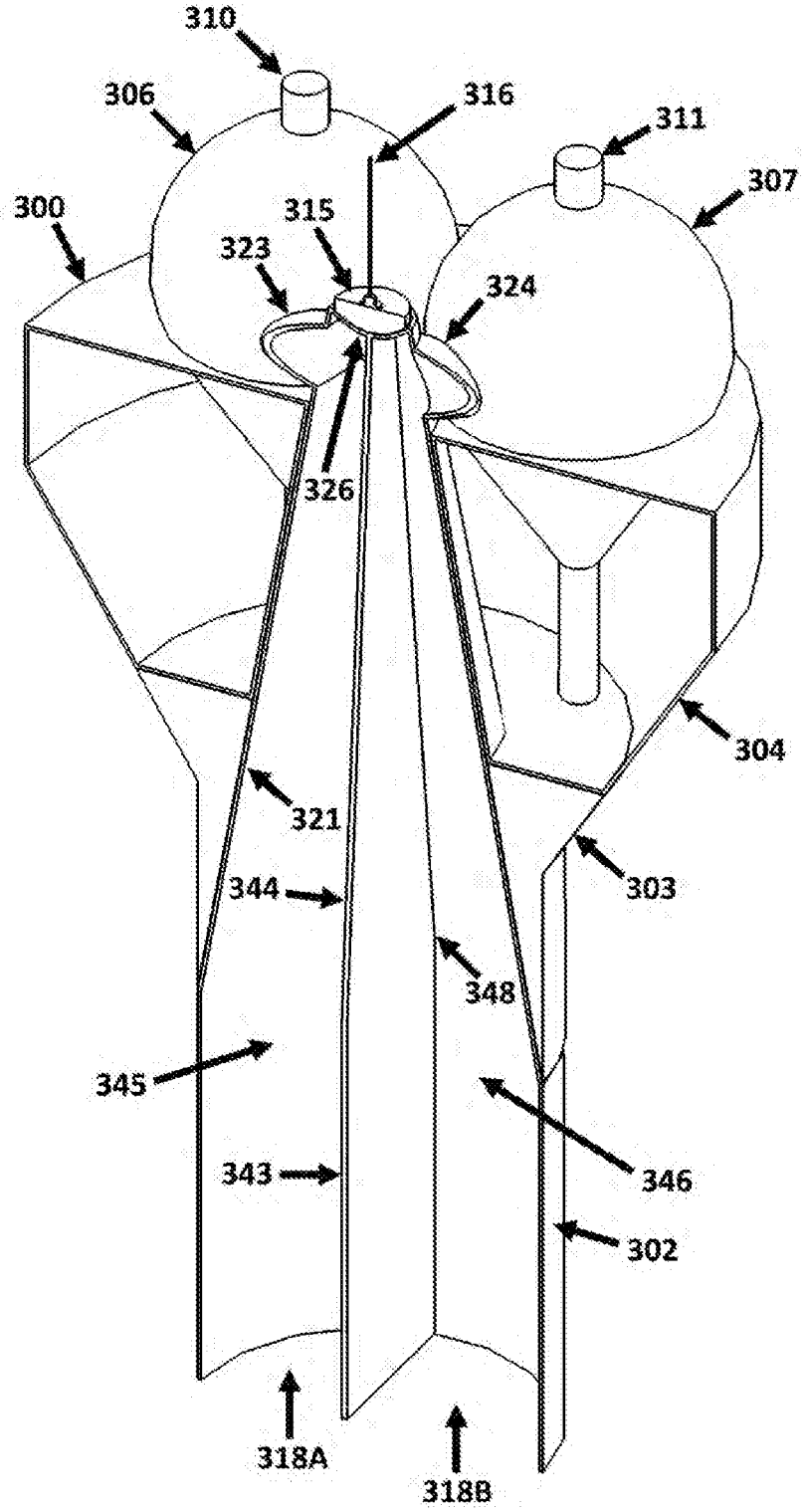
310
306
316
311
307
300
315
323
324
326
304
321
303
344
348
345
346
343
302
318A
318B

FIG. 33

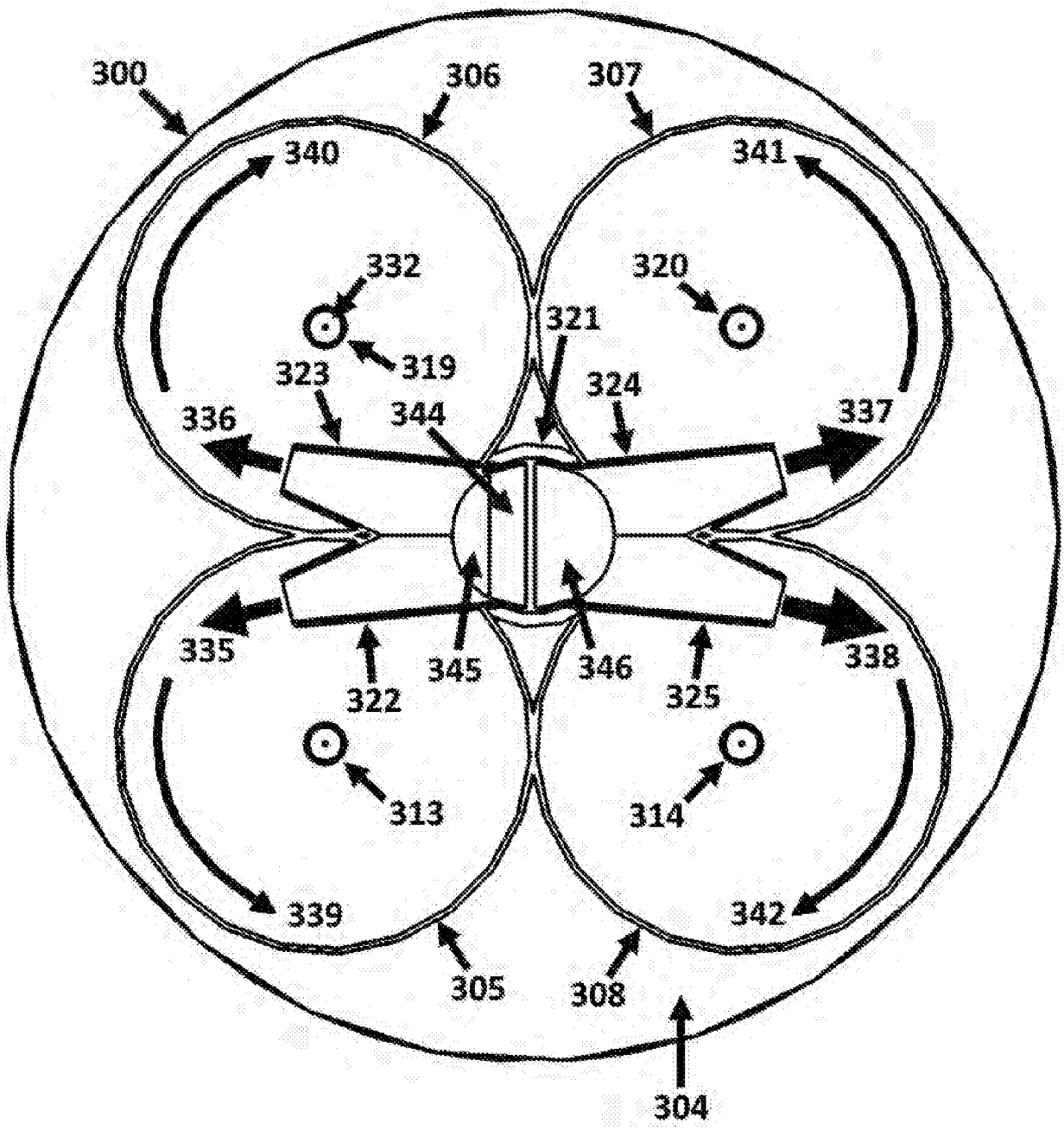
300
306
307
340
341
332
320
321
319
323
324
336
344
337
335
345
346
338
322
325
313
314
339
342
305
308
304

FIG. 34

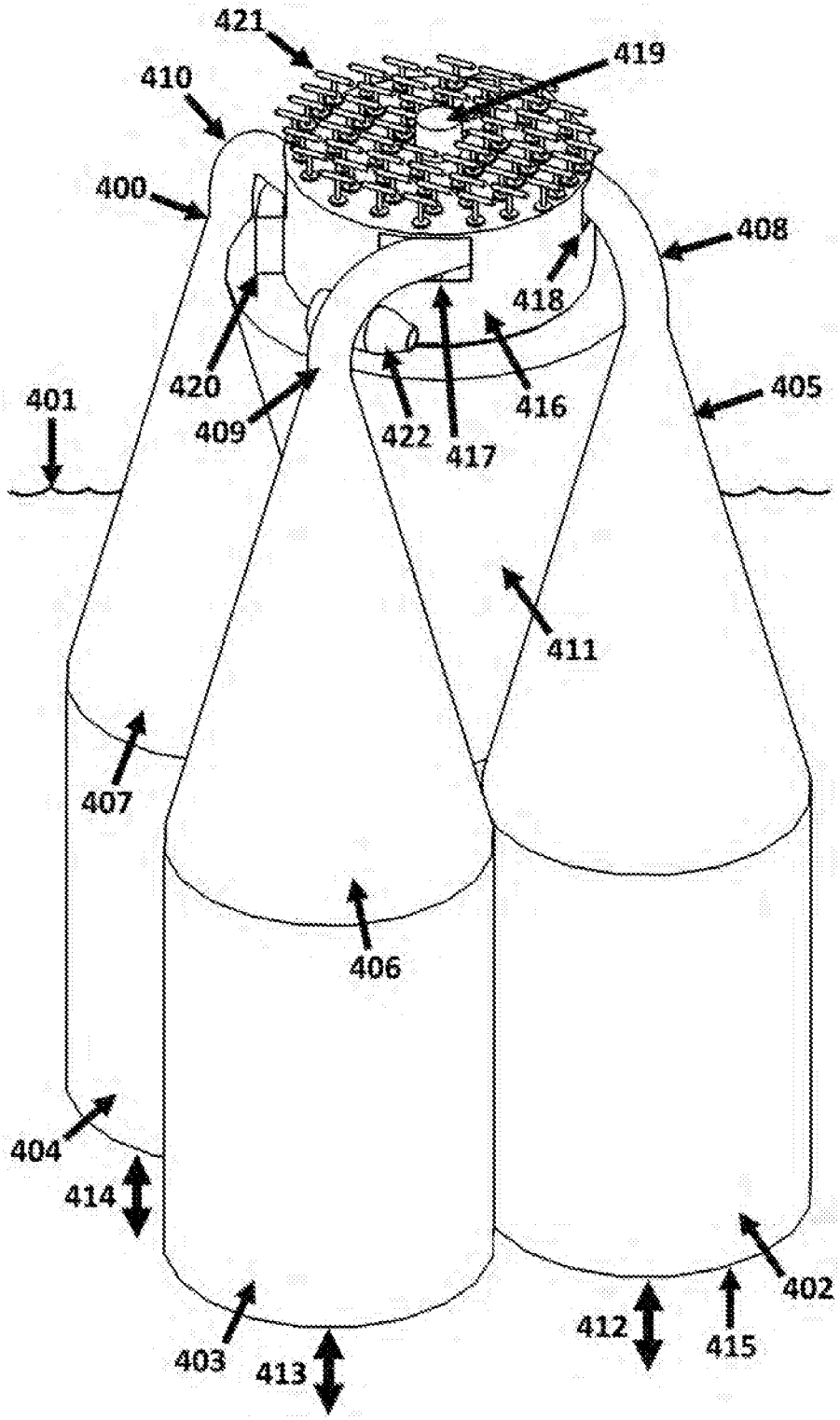
421
419
410
400
408
418
420
416
401
409
422
417
405
411
407
406
404
414
402
412
415
403
413

FIG. 35

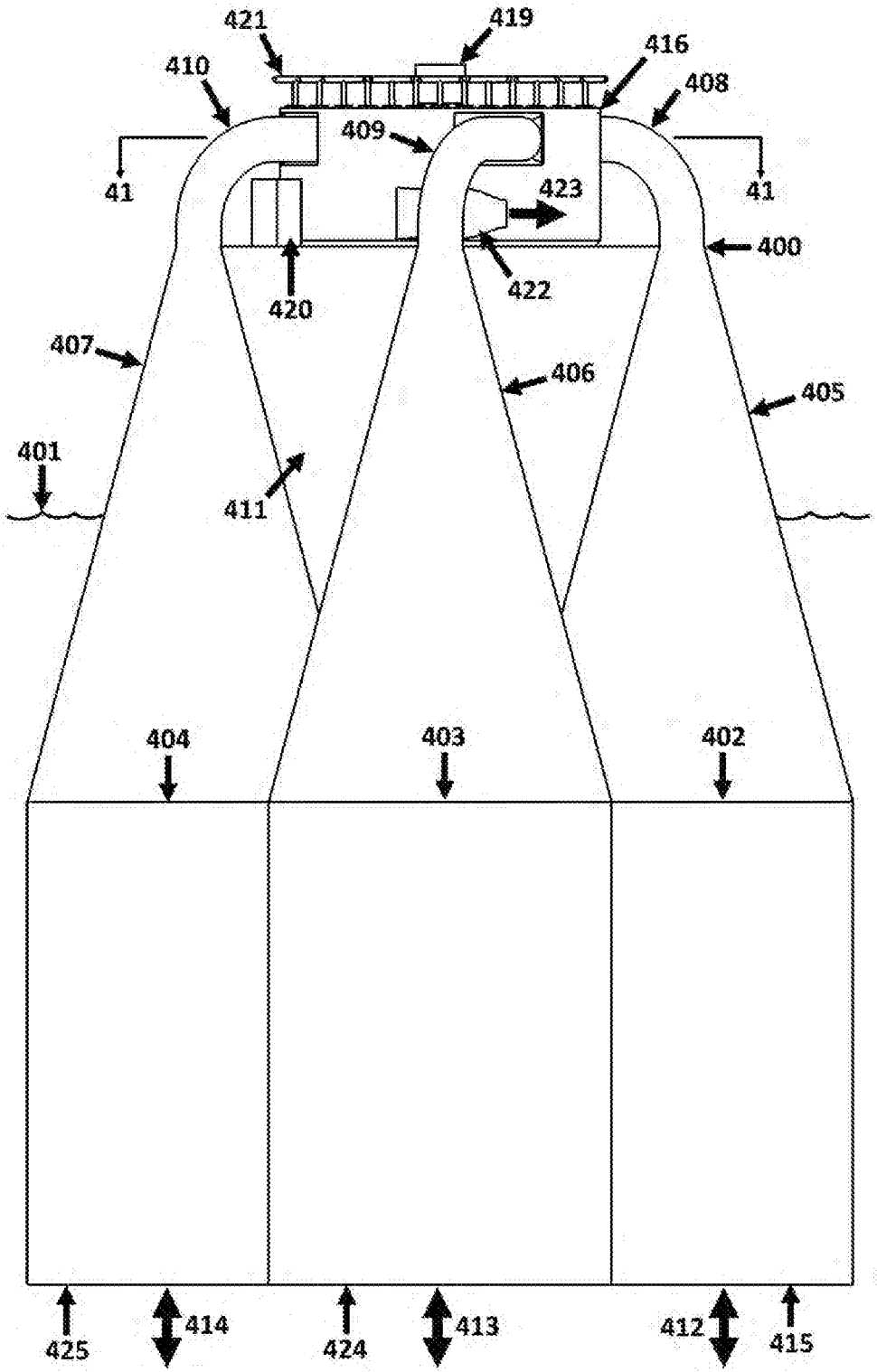
421
419
416
410
408
409
41
41
423
400
420
422
407
406
405
401
411
404
403
402
425
414
424
413
412
415

FIG. 36

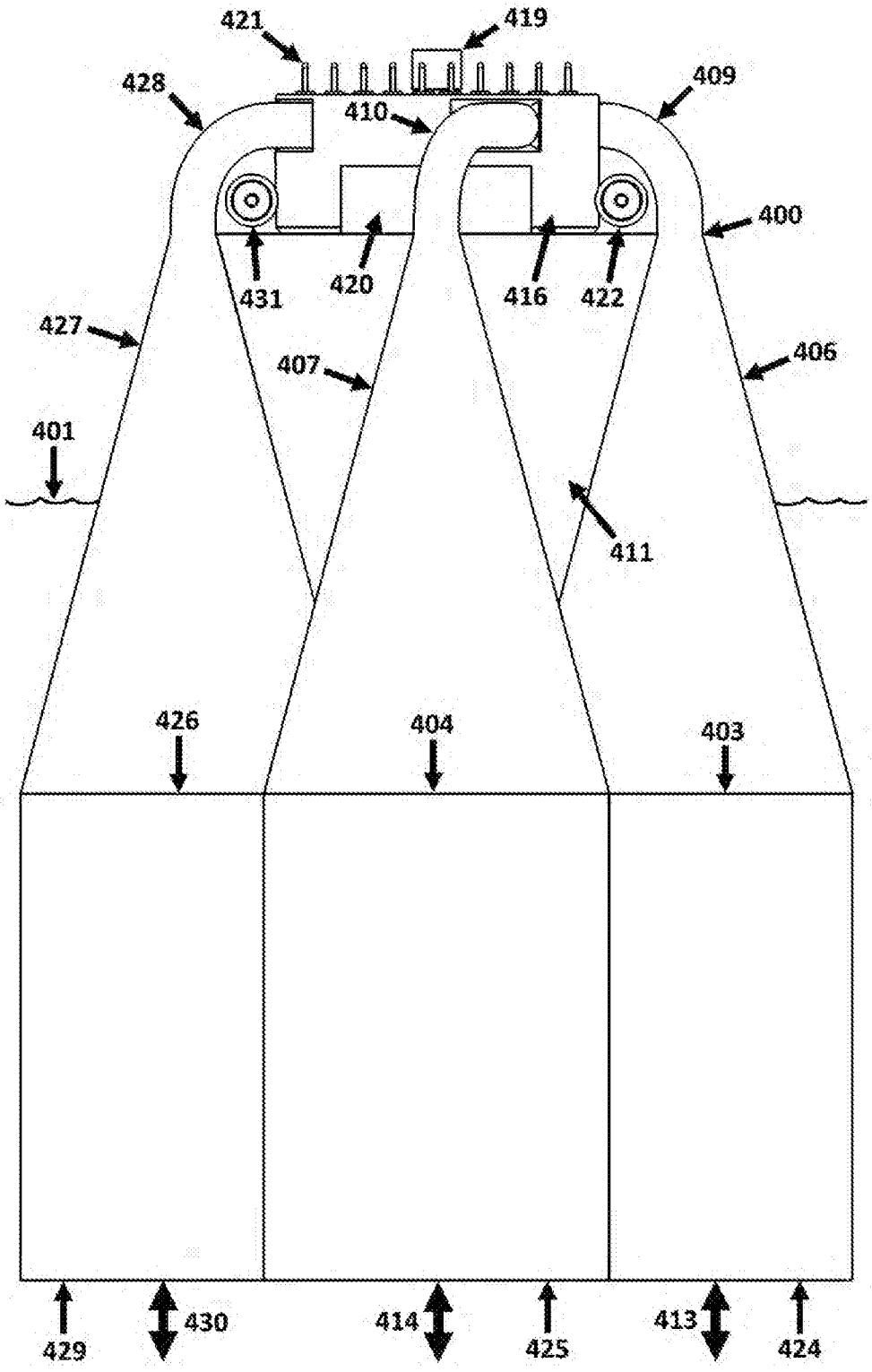
421
419
428
409
410
400
431
420
416
422
427
407
406
401
411
426
404
403
429
430
414
425
413
424

FIG. 37

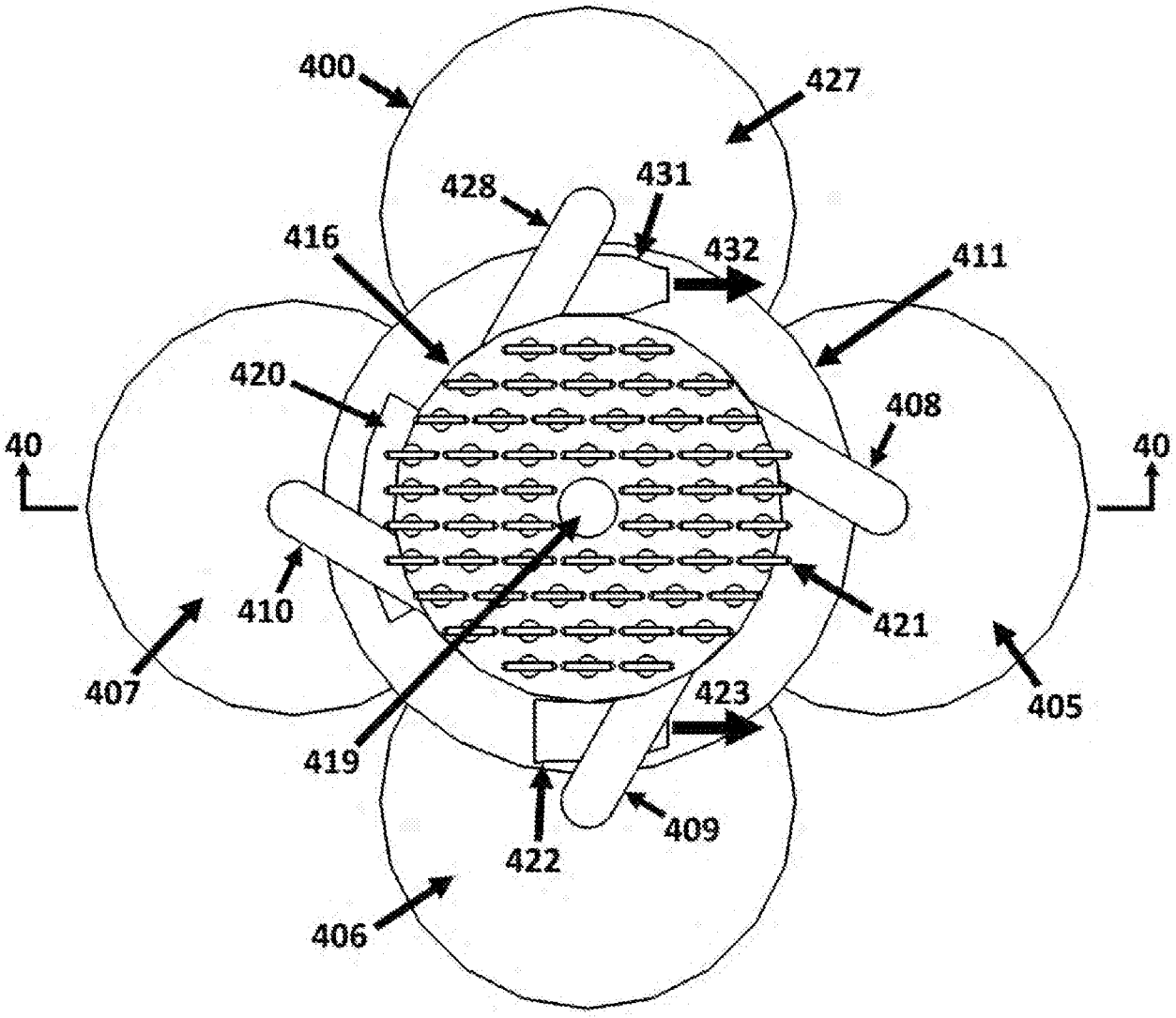
400
427
428
431
416
432
411
420
408
40
40
410
421
407
423
405
419
409
422
406

FIG. 38

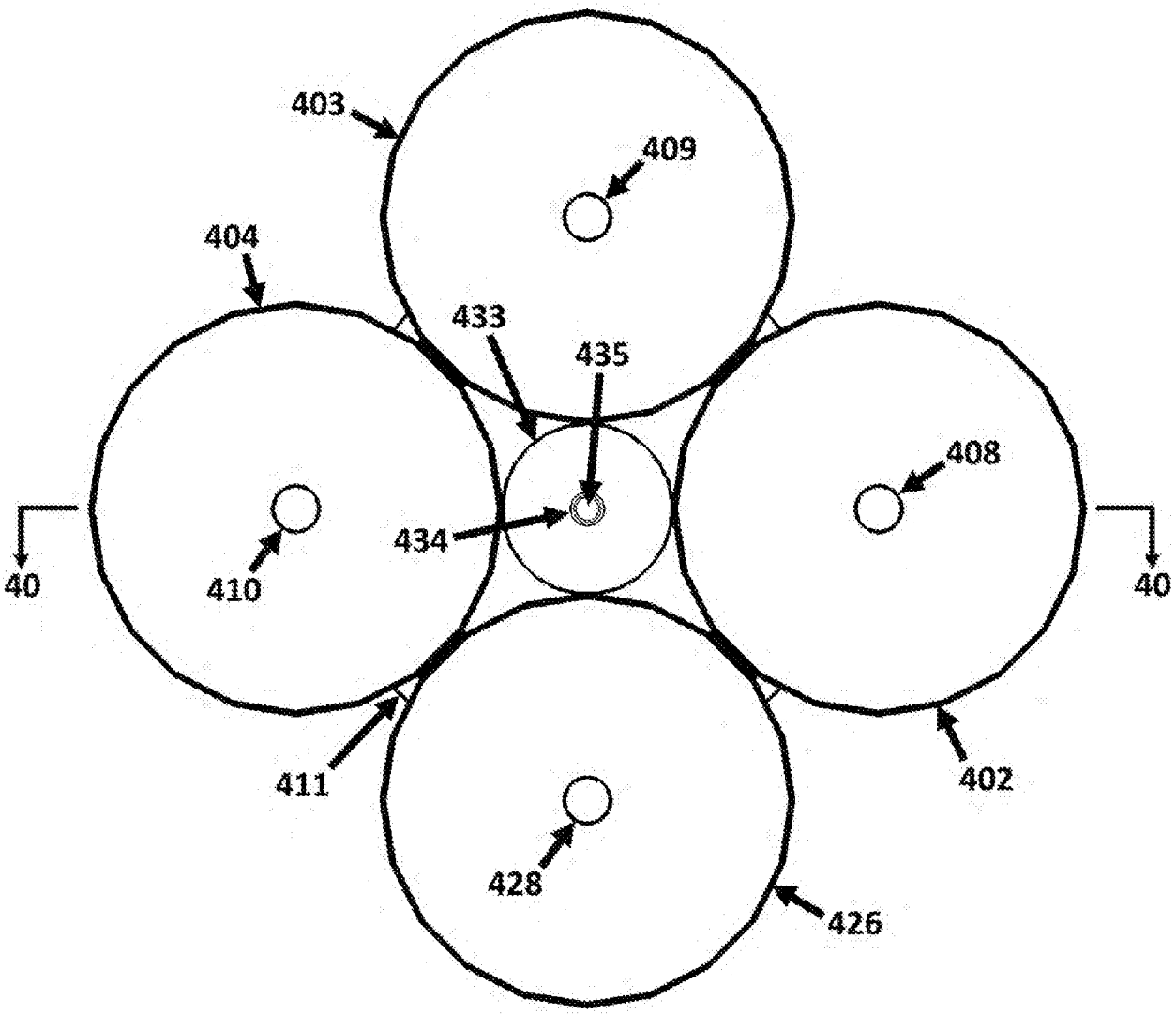

FIG. 39

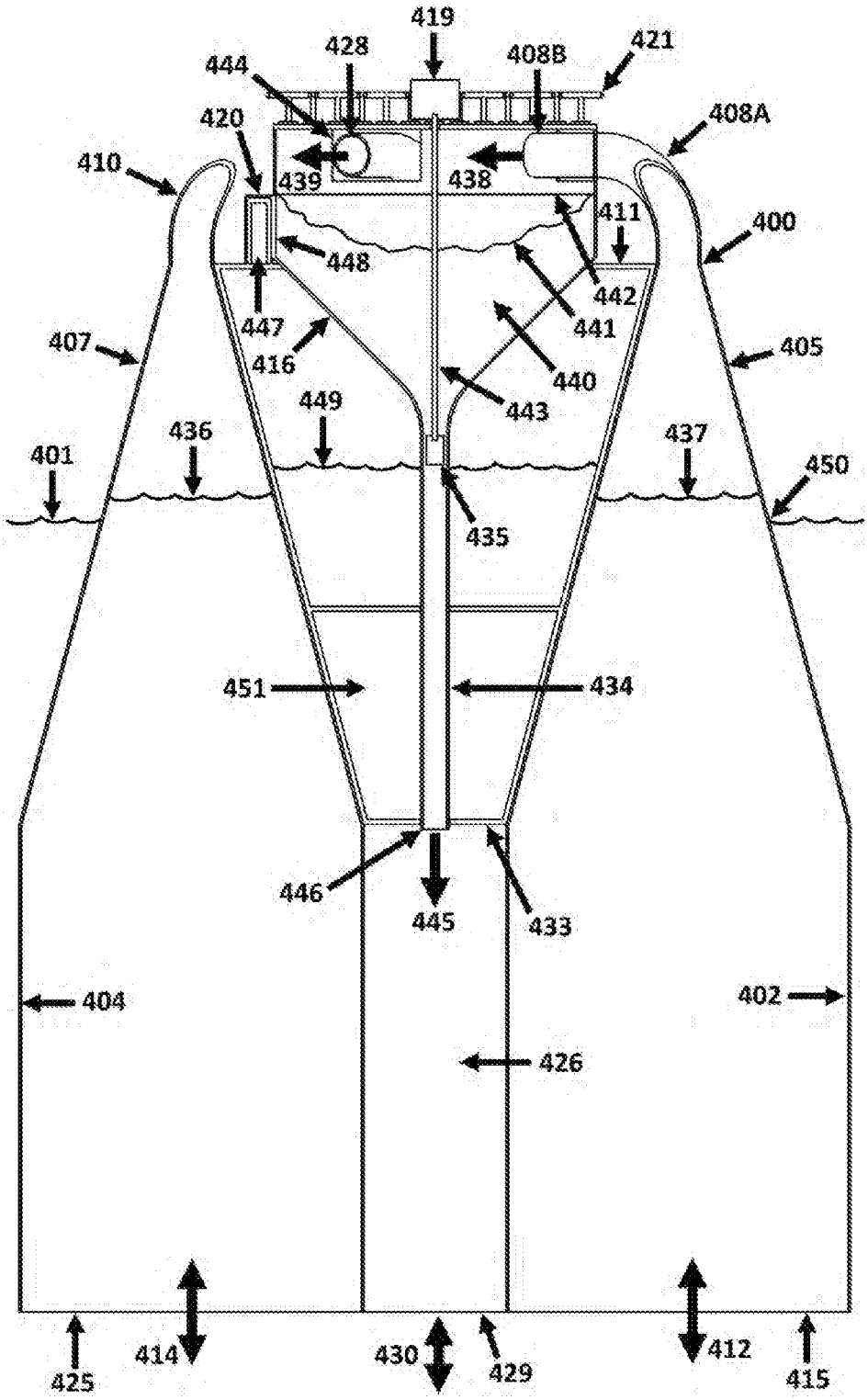
419
428
444
408B
421
420
408A
410
439
438
411
400
448
442
447
441
407
416
405
440
449
443
436
437
401
450
435
451
434
446
445
433
404
402
426
414
430
412
425
429
415

FIG. 40

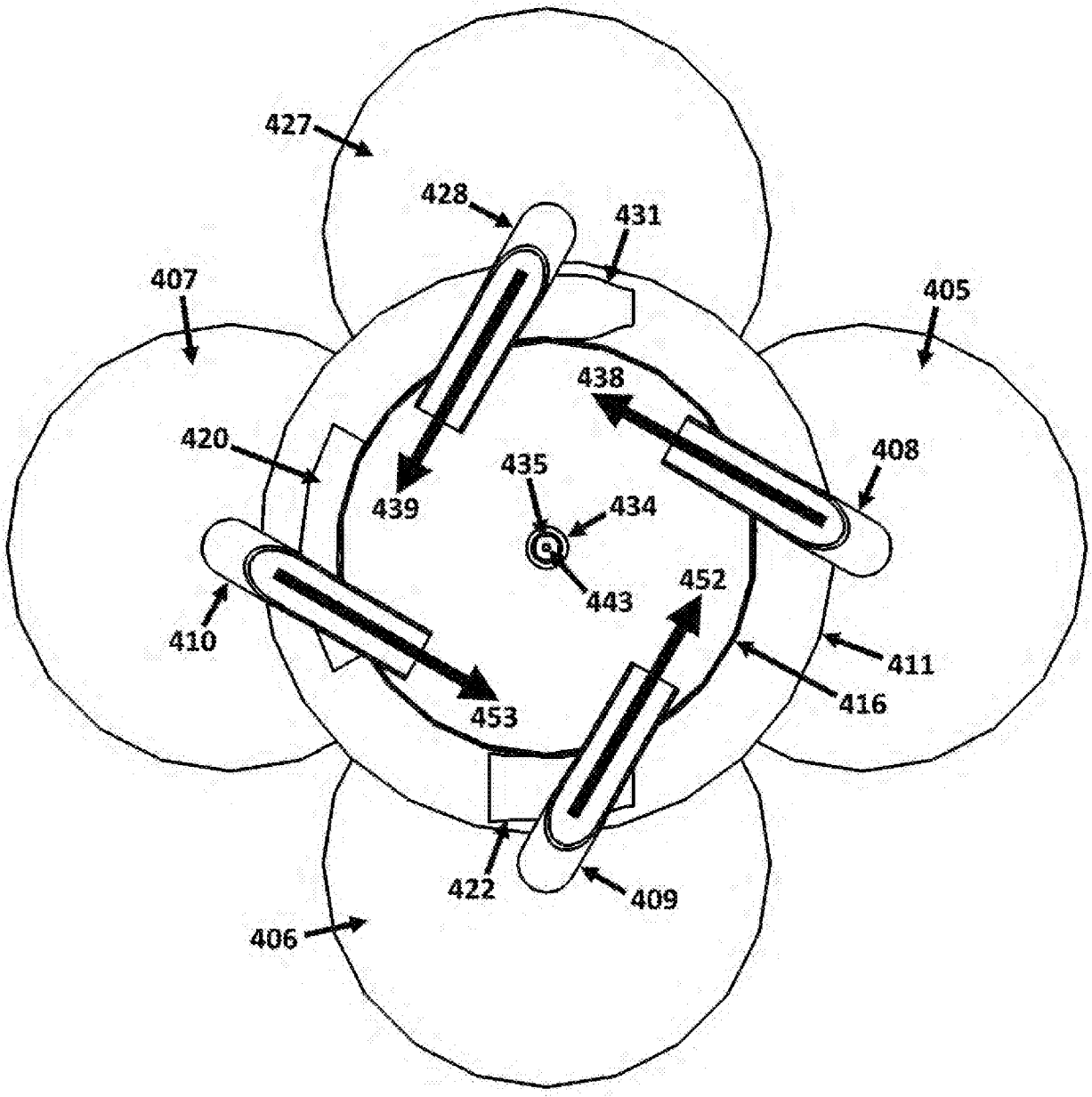
427
428
431
407
405
438
420
408
435
434
439
443
452
410
411
416
453
422
409
406

FIG. 41

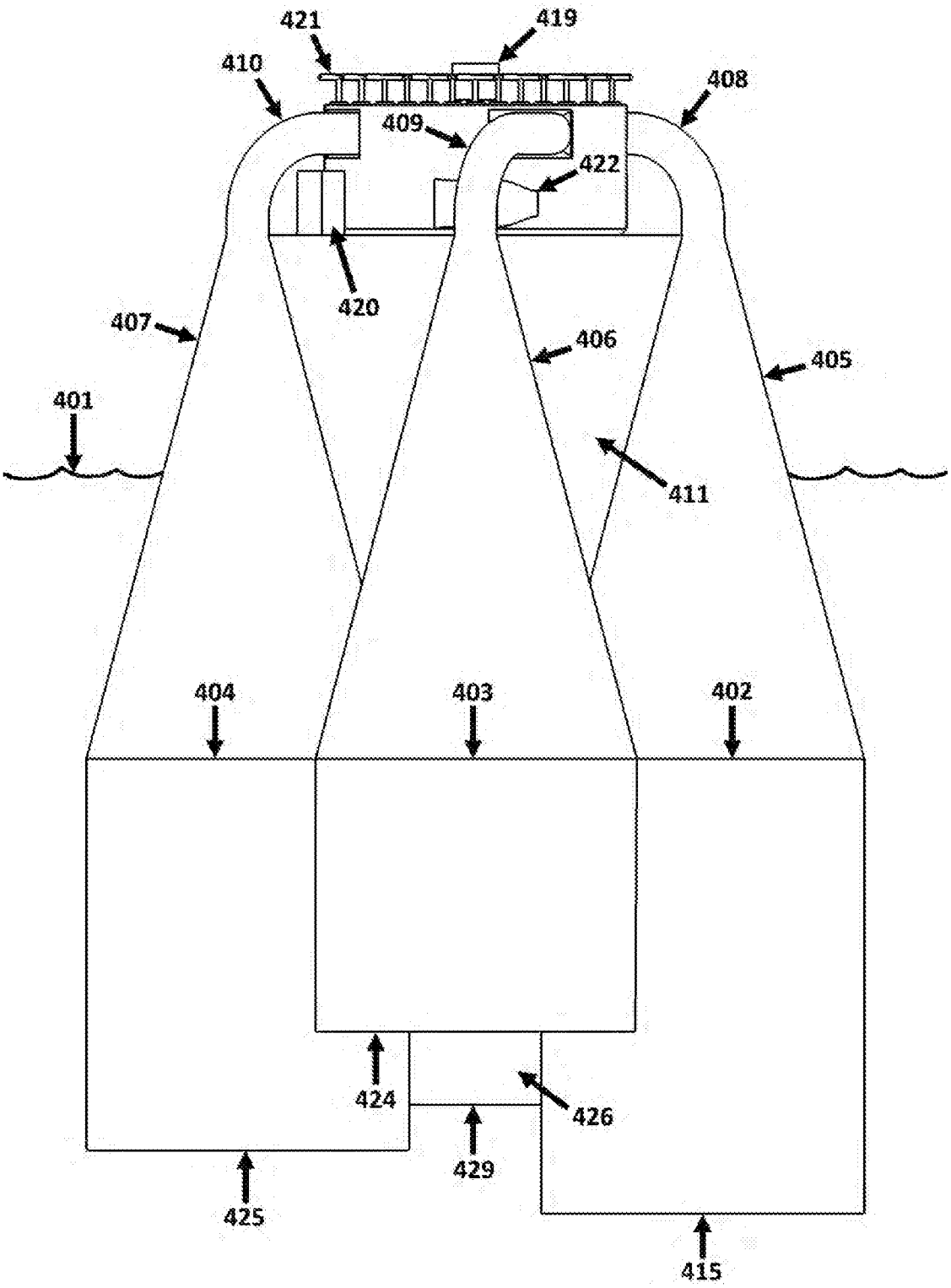
421
419
410
408
409
422
420
407
406
405
401
411
404
403
402
424
426
429
425
415

FIG. 42

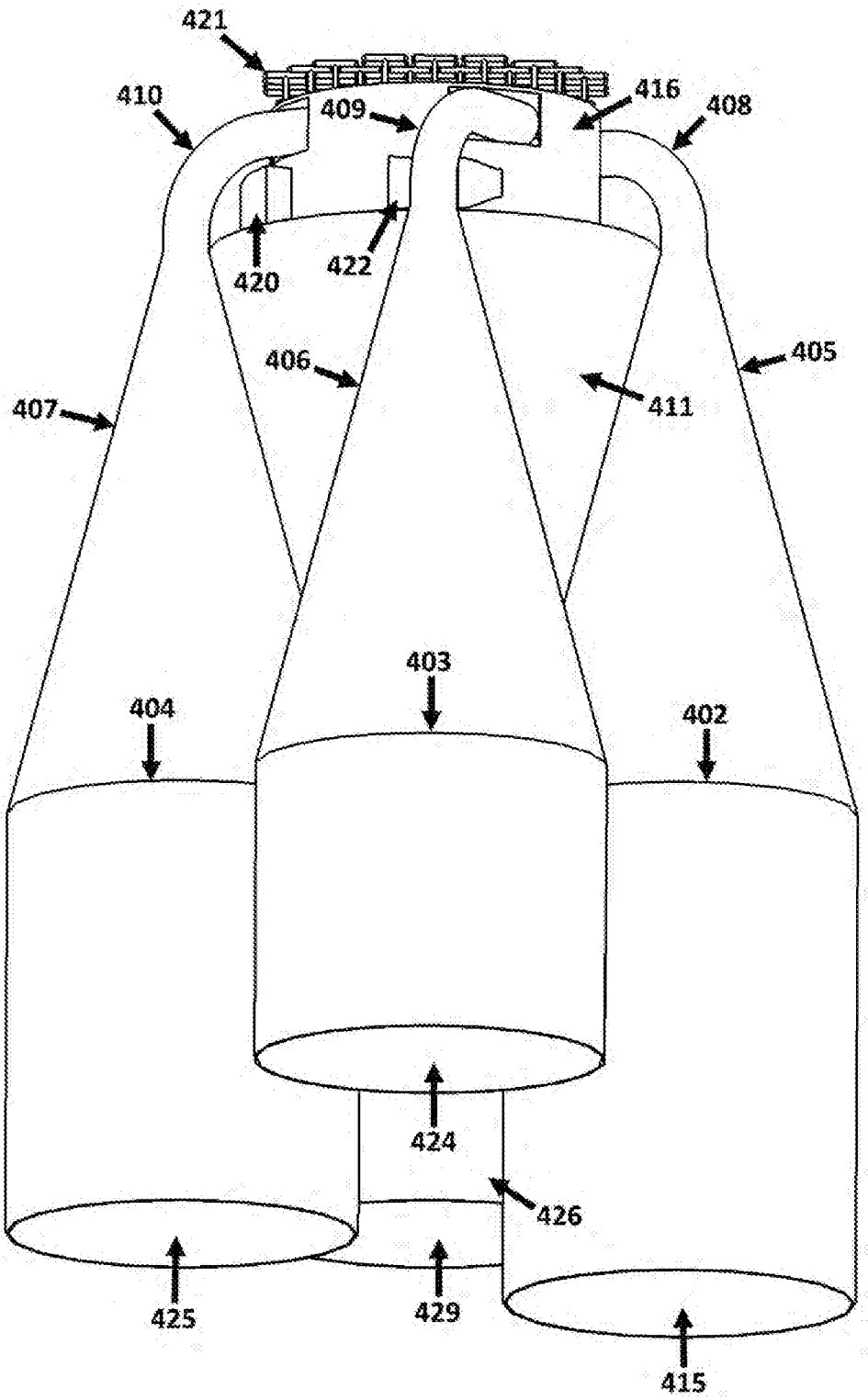
421
410
409
416
408
420
422
406
405
407
411
403
404
402
424
426
425
429
415

FIG. 43

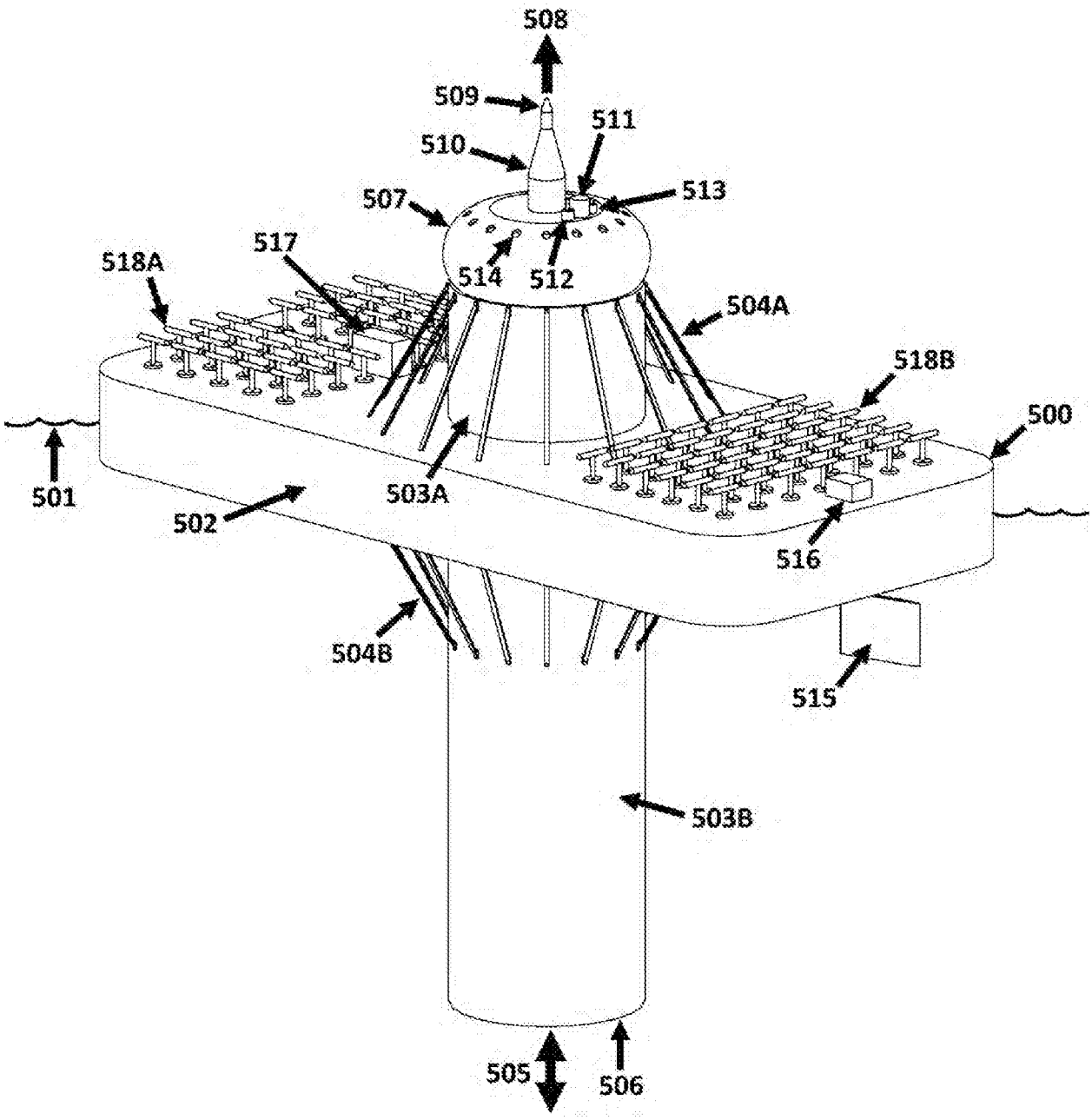
508
509
511
510
513
507
517
518A
514
512
504A
518B
500
501
503A
502
516
504B
515
503B
505
506

FIG. 44

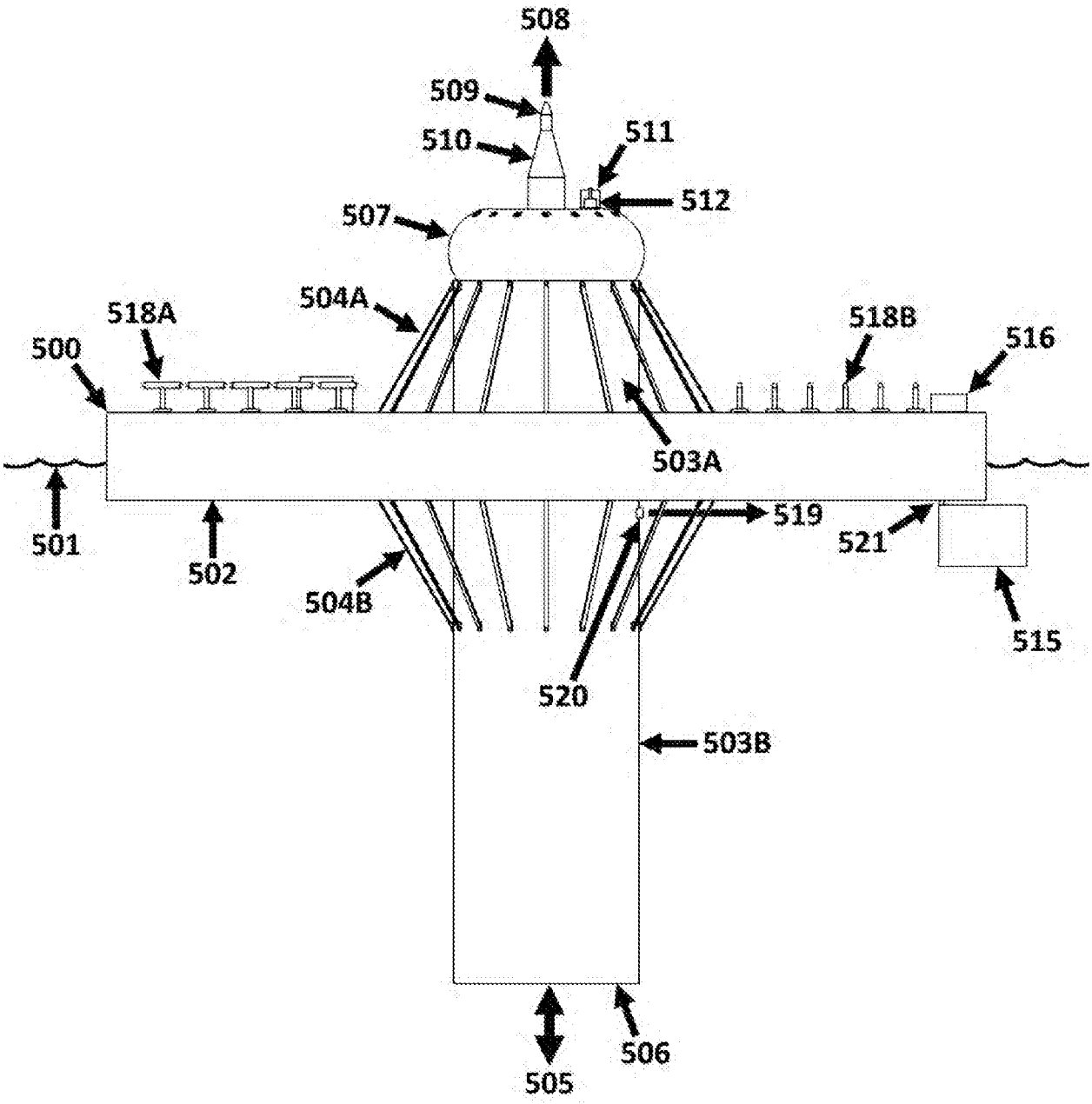
508
509
510
511
512
507
504A
518A
500
518B
516
503A
501
502
504B
519
521
515
520
503B
505
506

FIG. 45

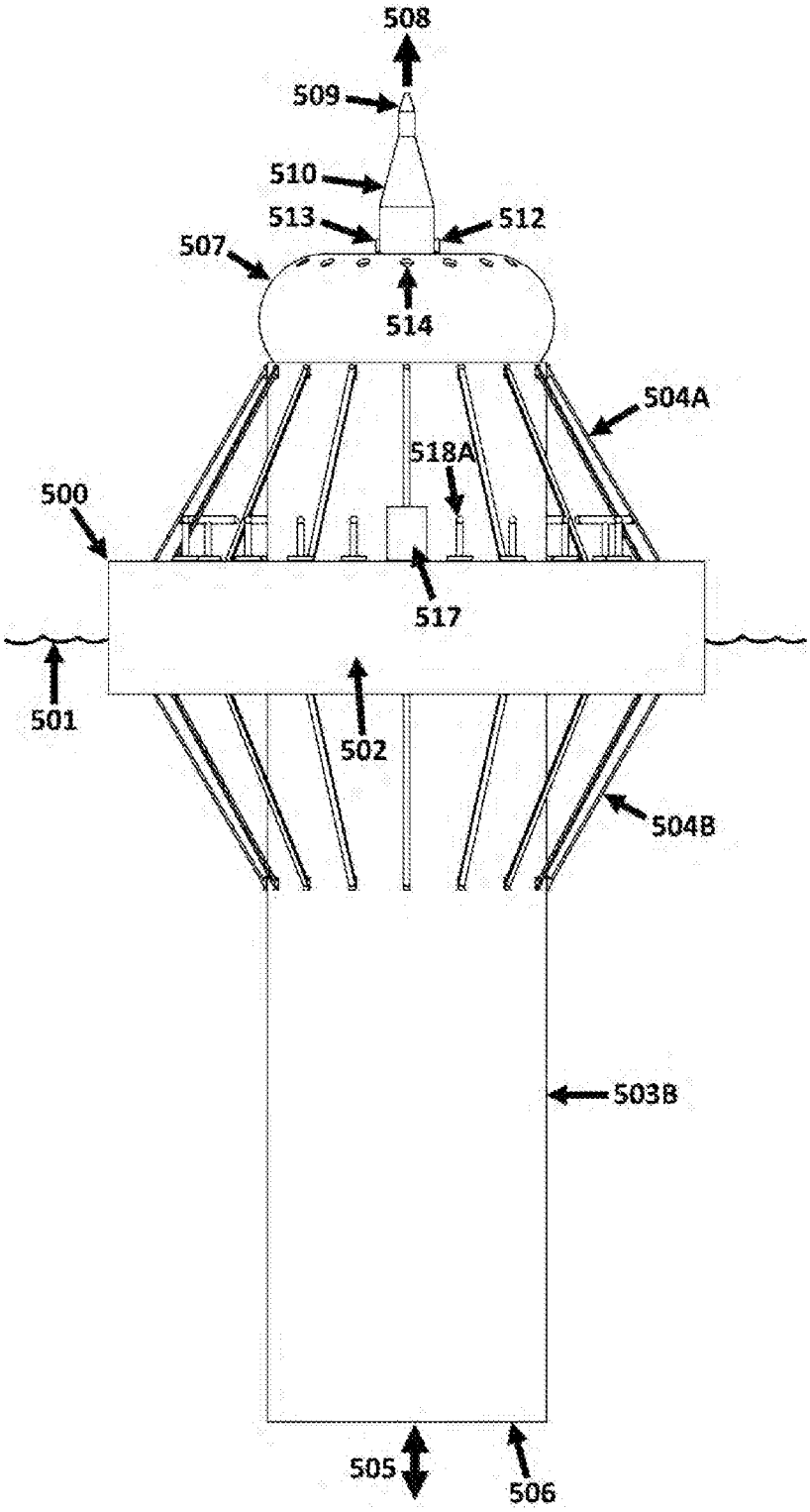
508
509
510
513
512
507
514
504A
518A
500
517
501
502
504B
503B
505
506

FIG. 46

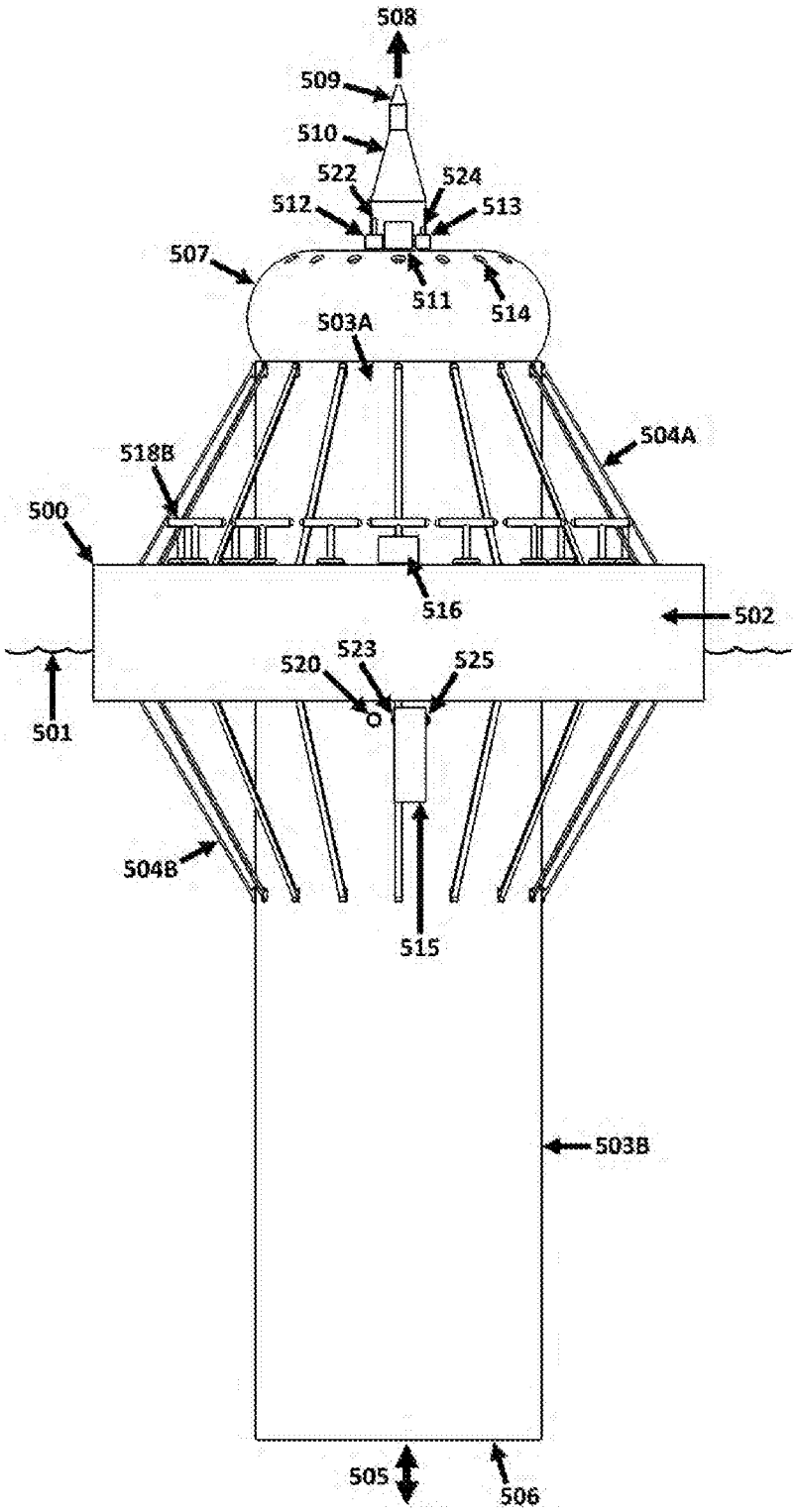
508
509
510
522
524
512
513
507
511
514
503A
504A
518B
500
516
502
523
520
525
501
504B
515
503B
505
506

FIG. 47

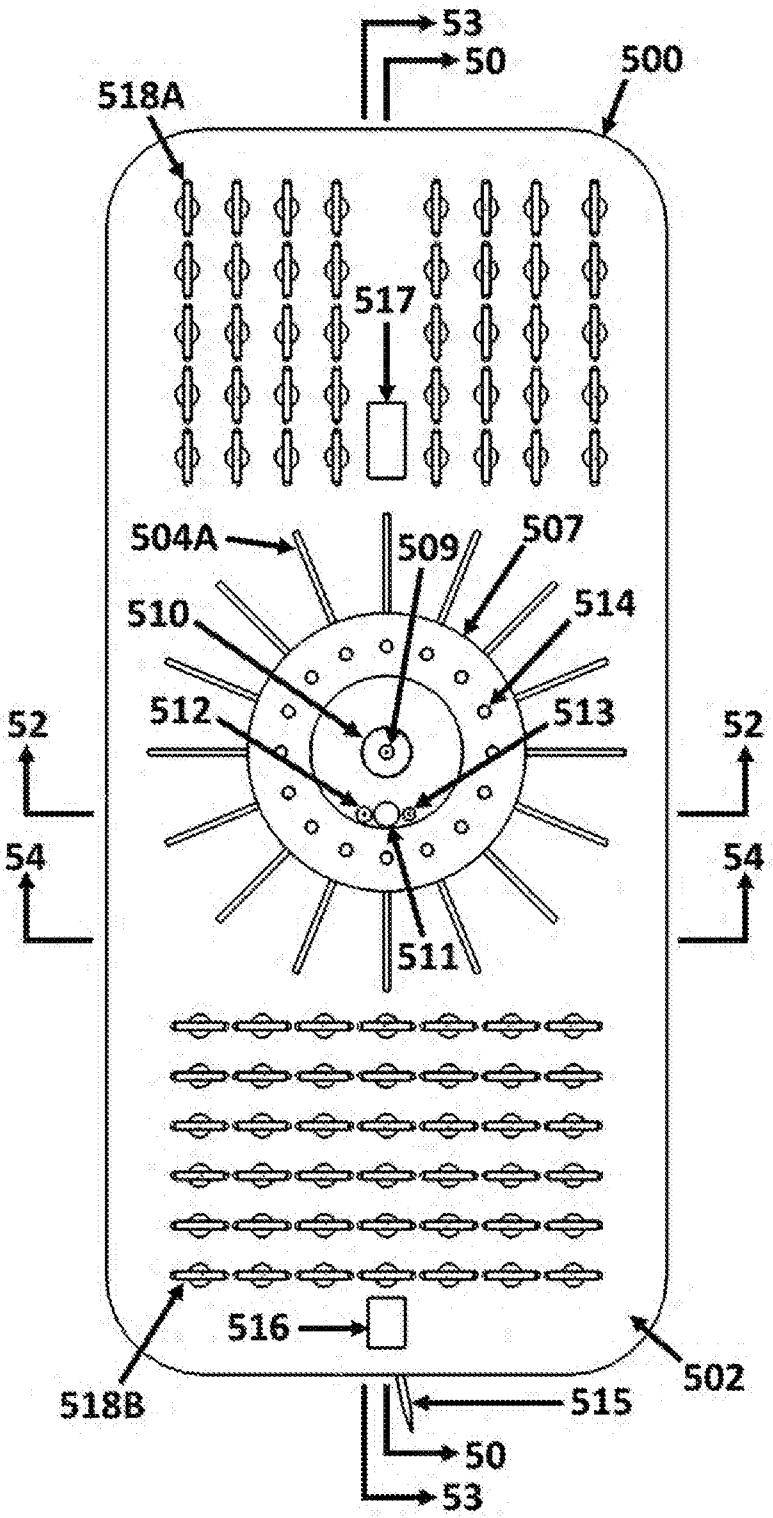
53
50
500
518A
517
504A
509
507
510
514
512
513
52
52
54
54
511
516
502
518B
515
50
53

FIG. 48

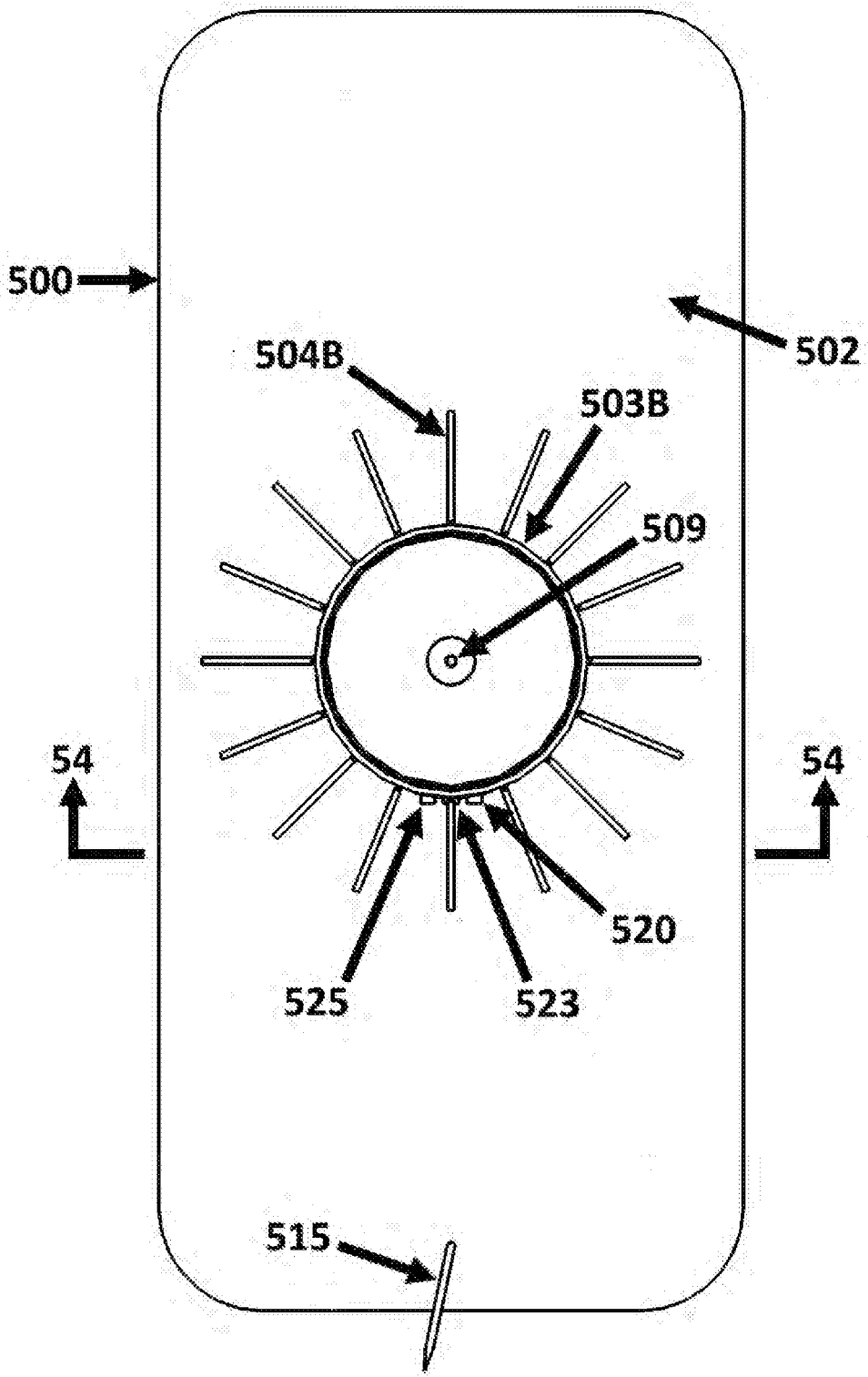

FIG. 49

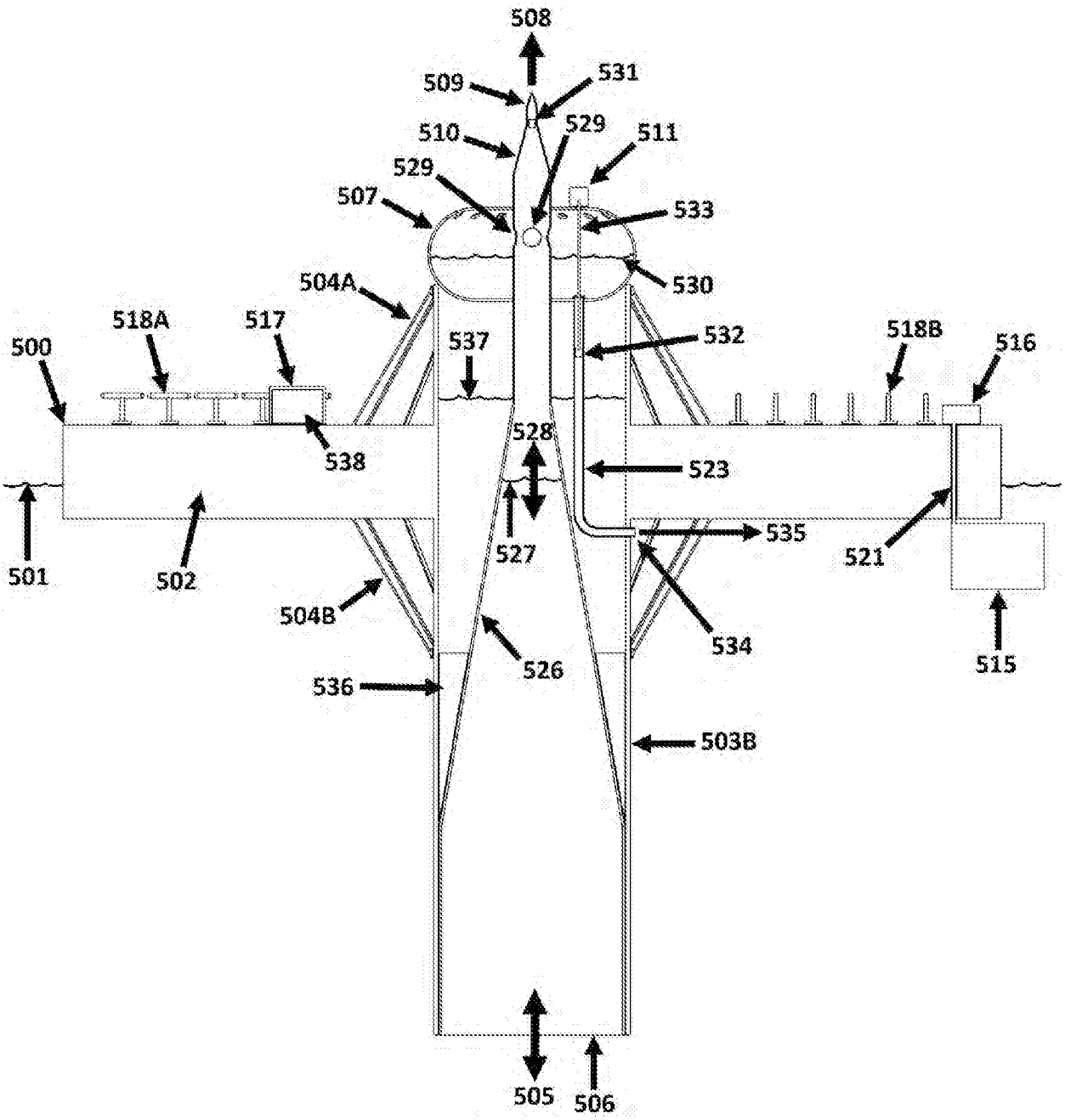
508
509
531
510
529
511
529
507
533
530
504A
518A
517
537
532
518B
516
500
538
528
523
527
535
521
501
502
504B
534
526
515
536
503B
505
506

FIG. 50

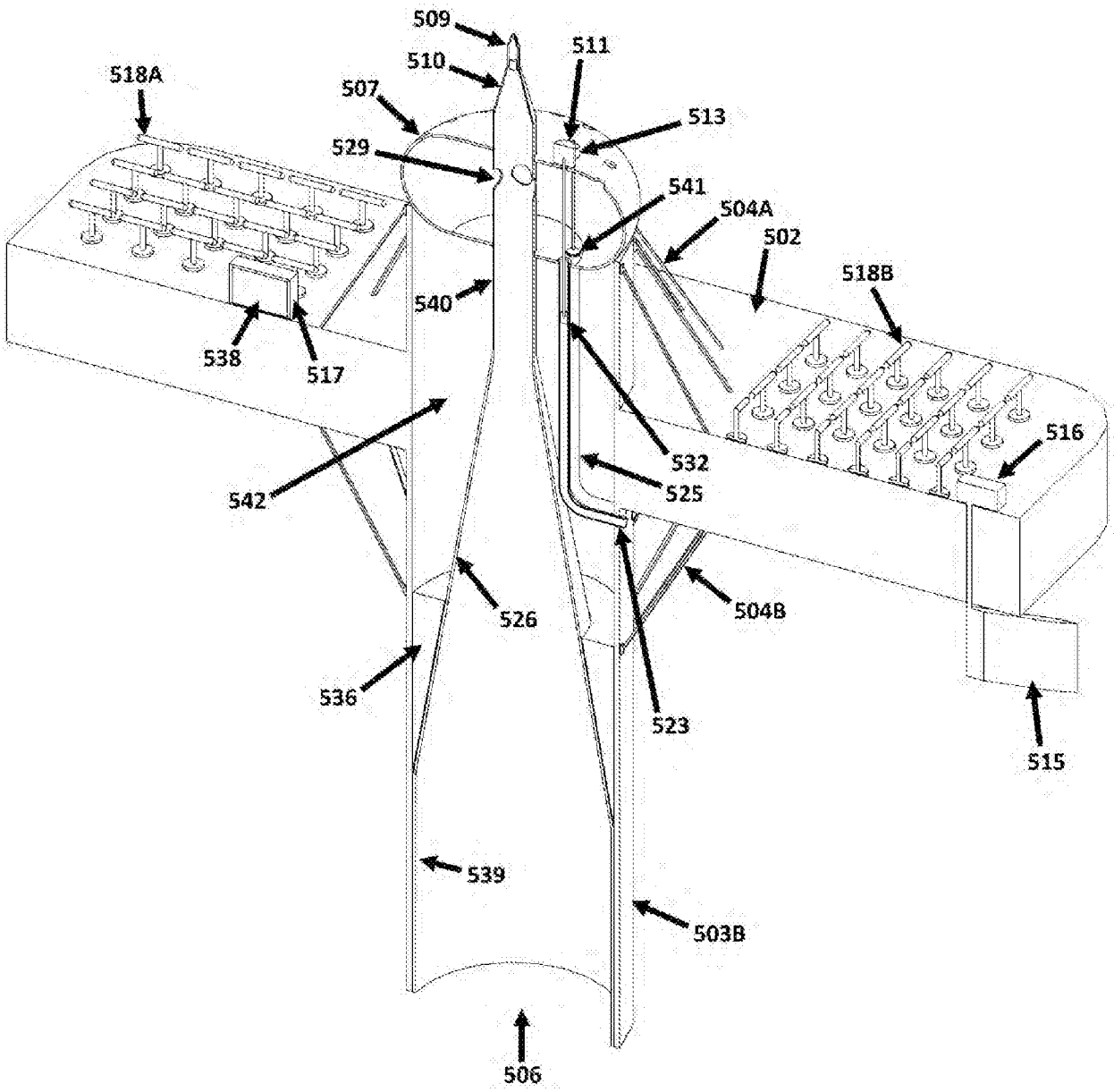
509
510
511
518A
507
513
529
541
504A
502
518B
540
538
517
532
516
542
525
526
504B
536
523
515
539
503B
506

FIG. 51

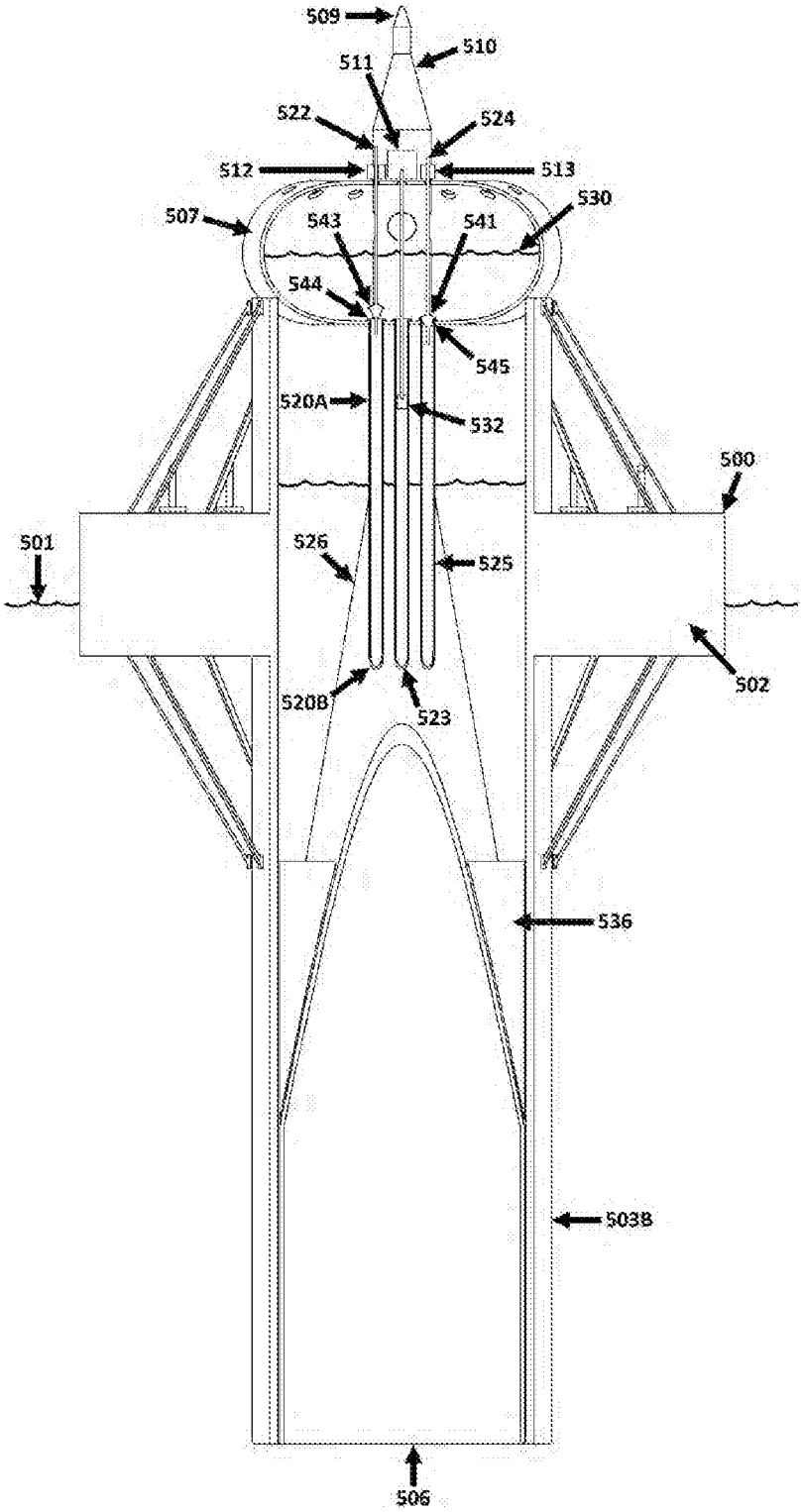
509
510
511
522
524
512
513
530
507
543
541
544
545
520A
532
500
501
526
525
502
520B
523
536
503B
506

FIG. 52

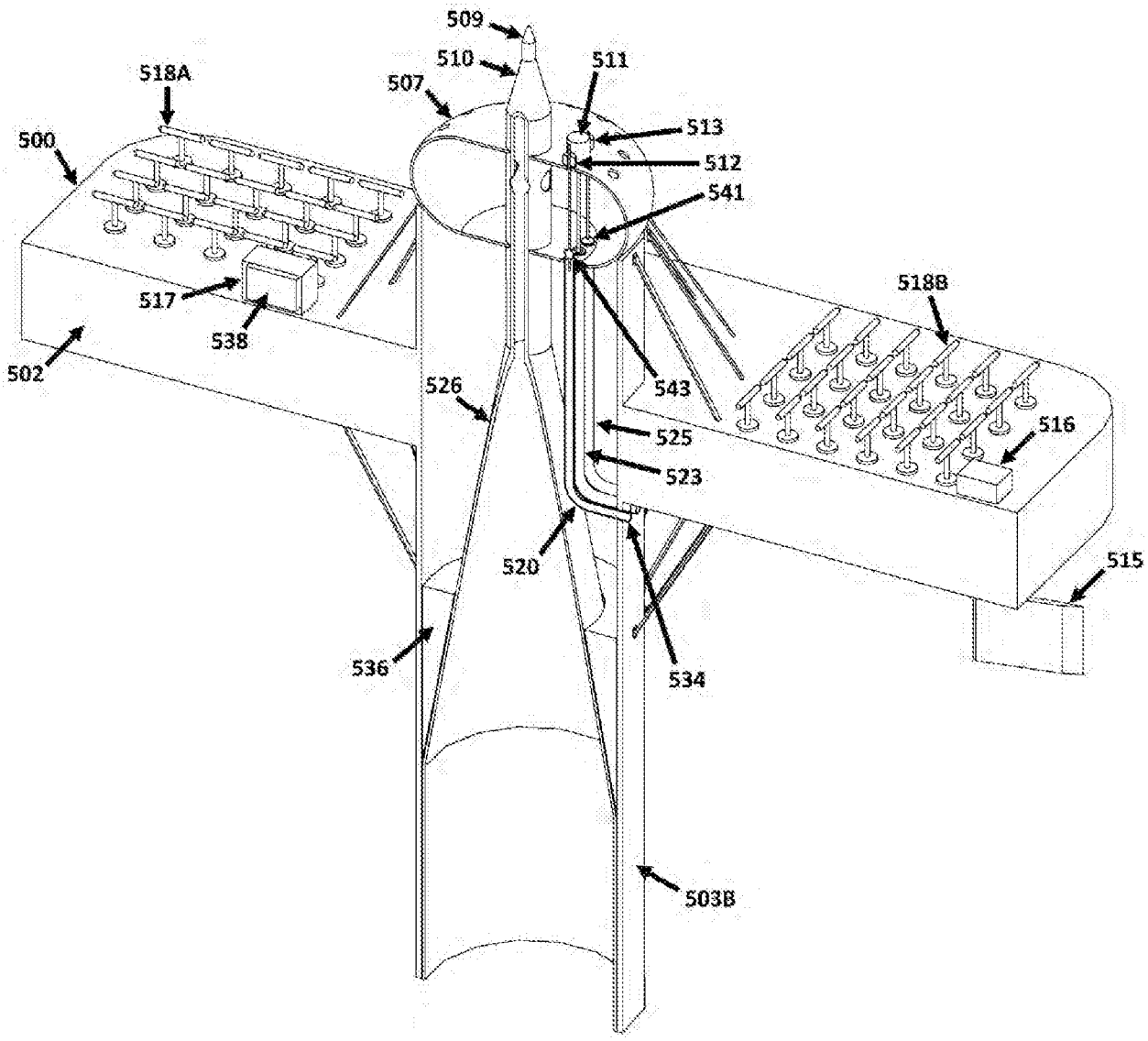
509
510
511
507
518A
513
500
512
541
517
518B
538
543
502
526
516
525
523
520
515
536
534
503B

FIG. 53

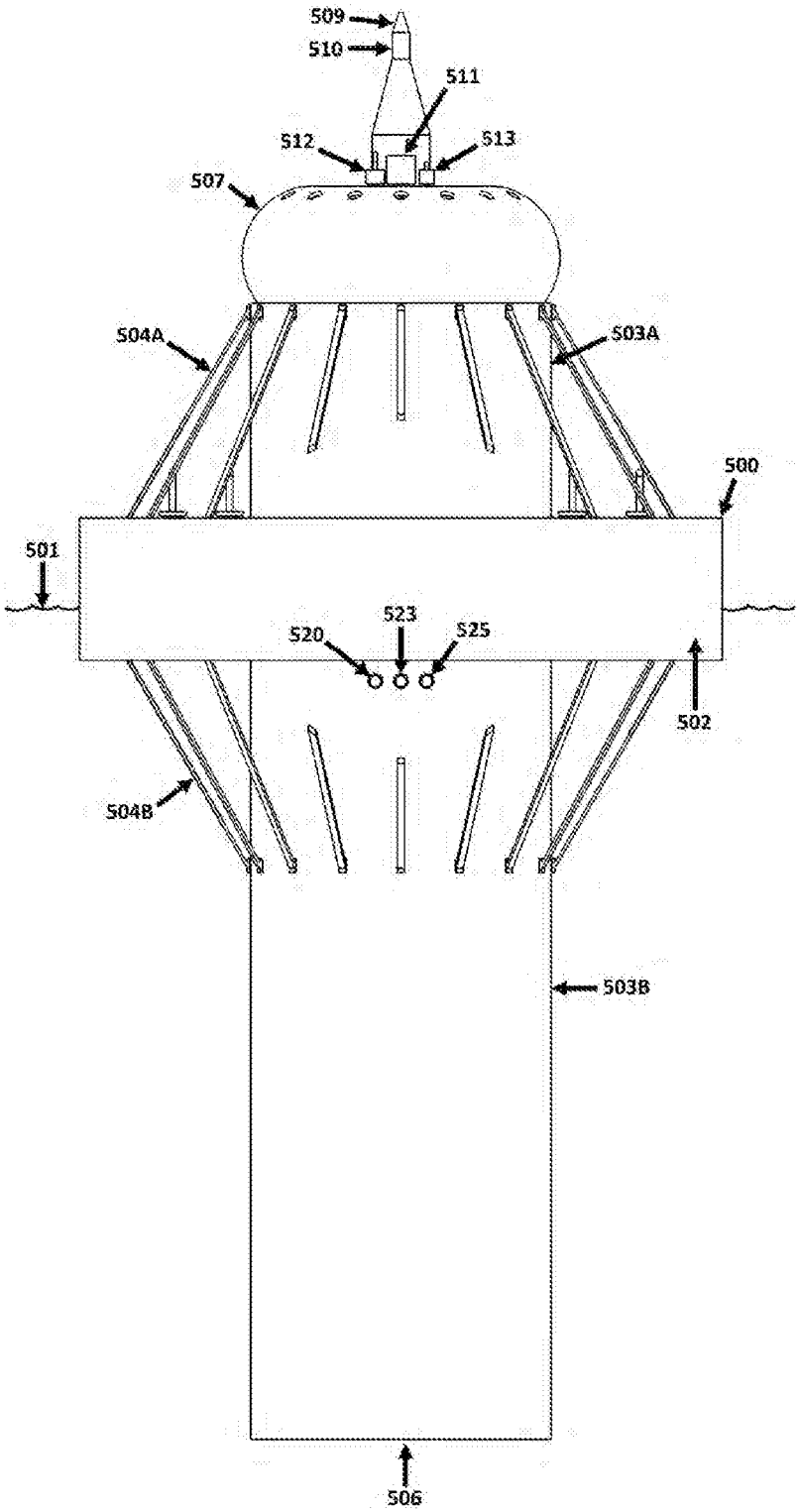
509
510
511
512
513
507
504A
503A
500
501
523
520
525
502
504B
503B
506

FIG. 54

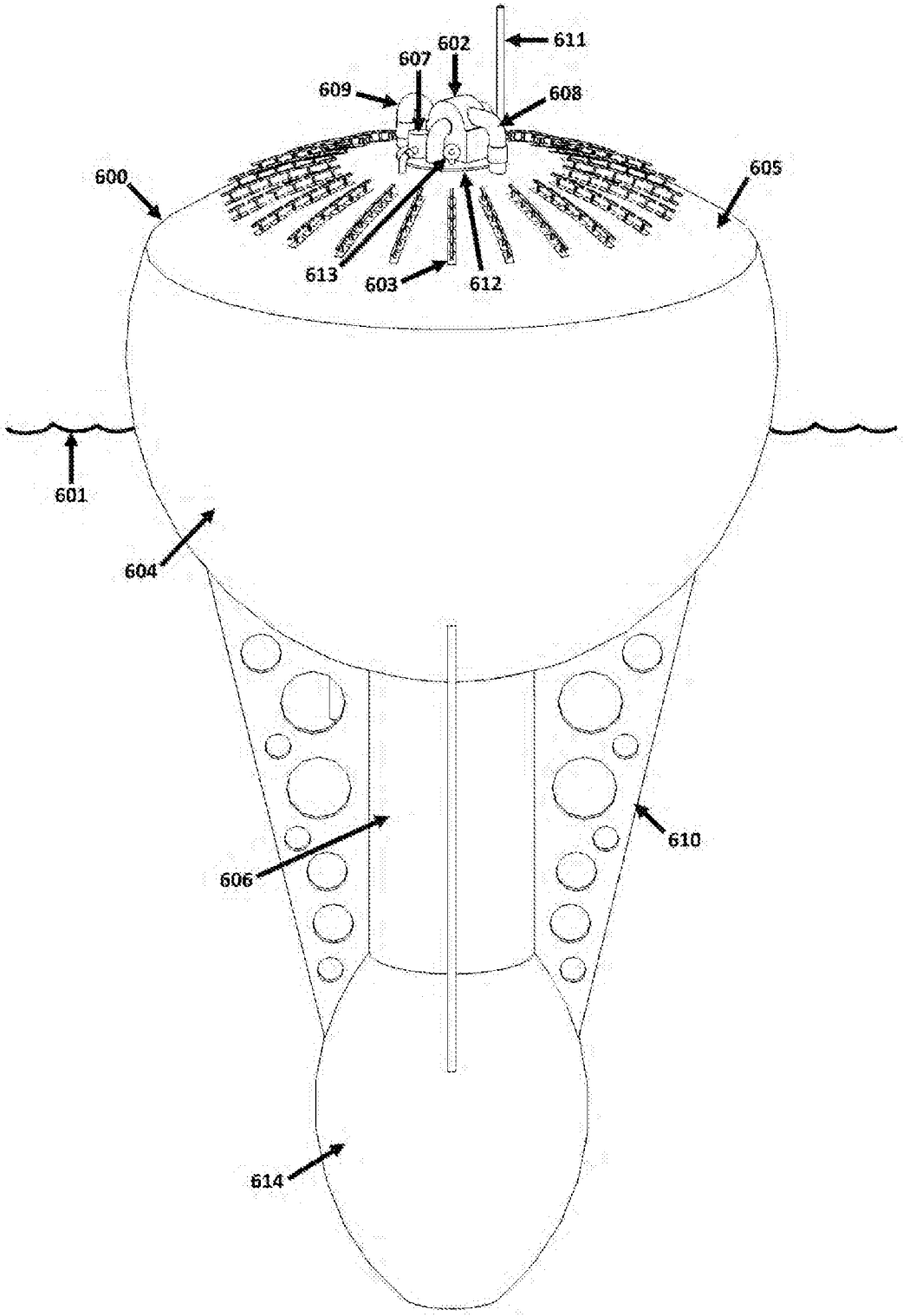

FIG. 55

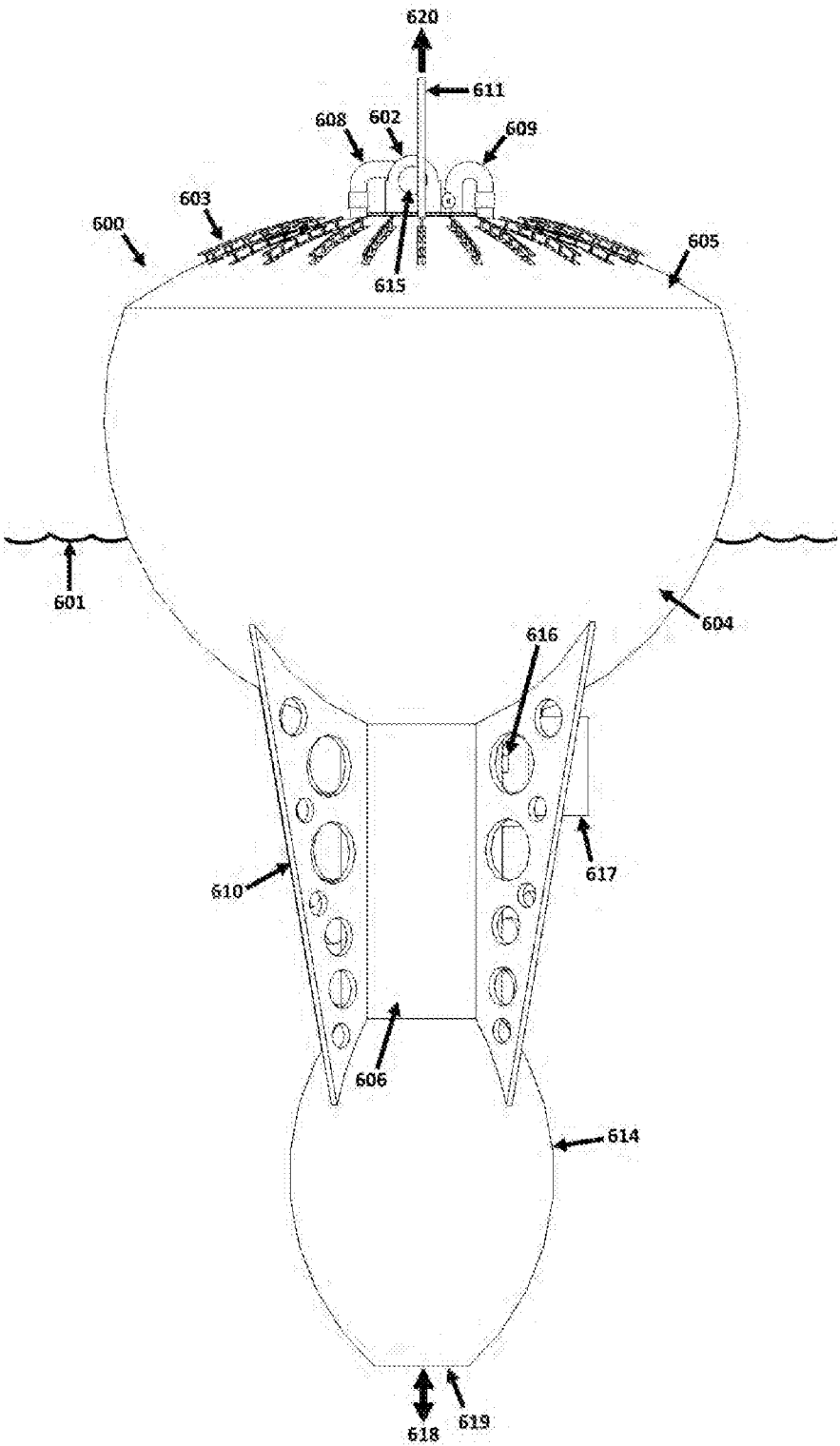
620
611
608
602
609
603
600
605
615
601
604
616
610
617
606
614
618
619

FIG. 56

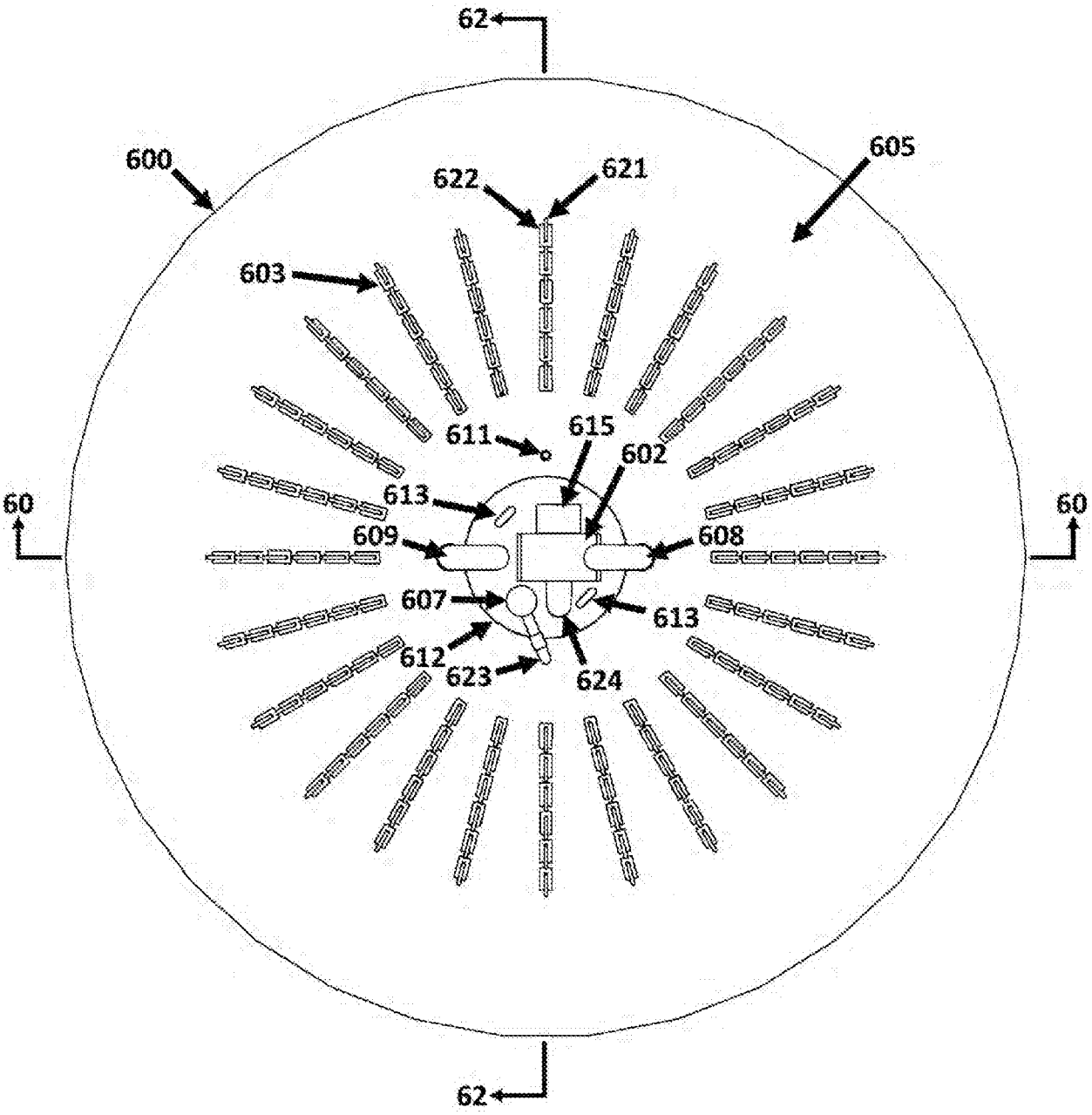
62
600
605
622
621
603
611
615
602
613
609
608
60
60
607
613
612
623
624
62

FIG. 57

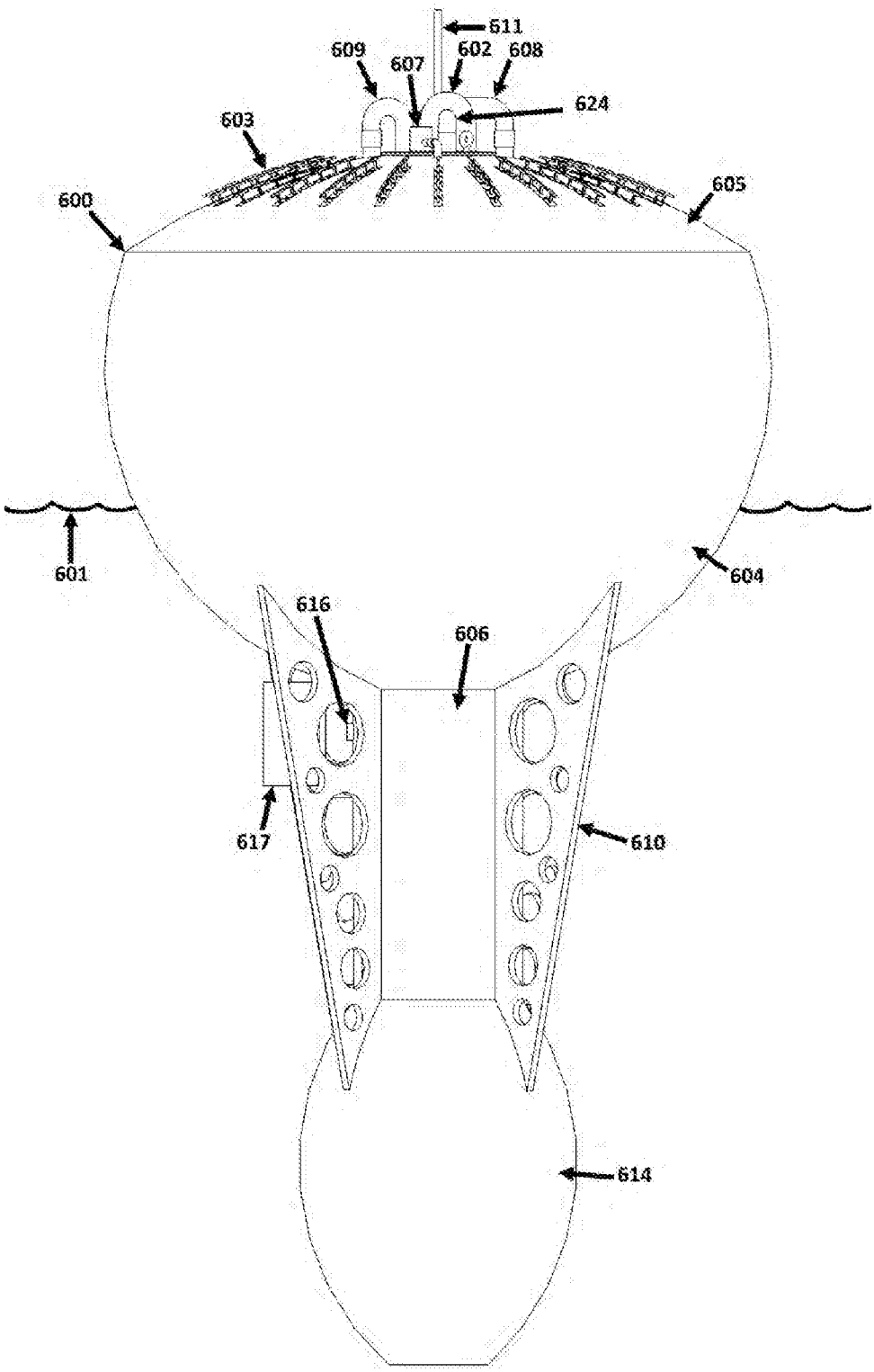

FIG. 58

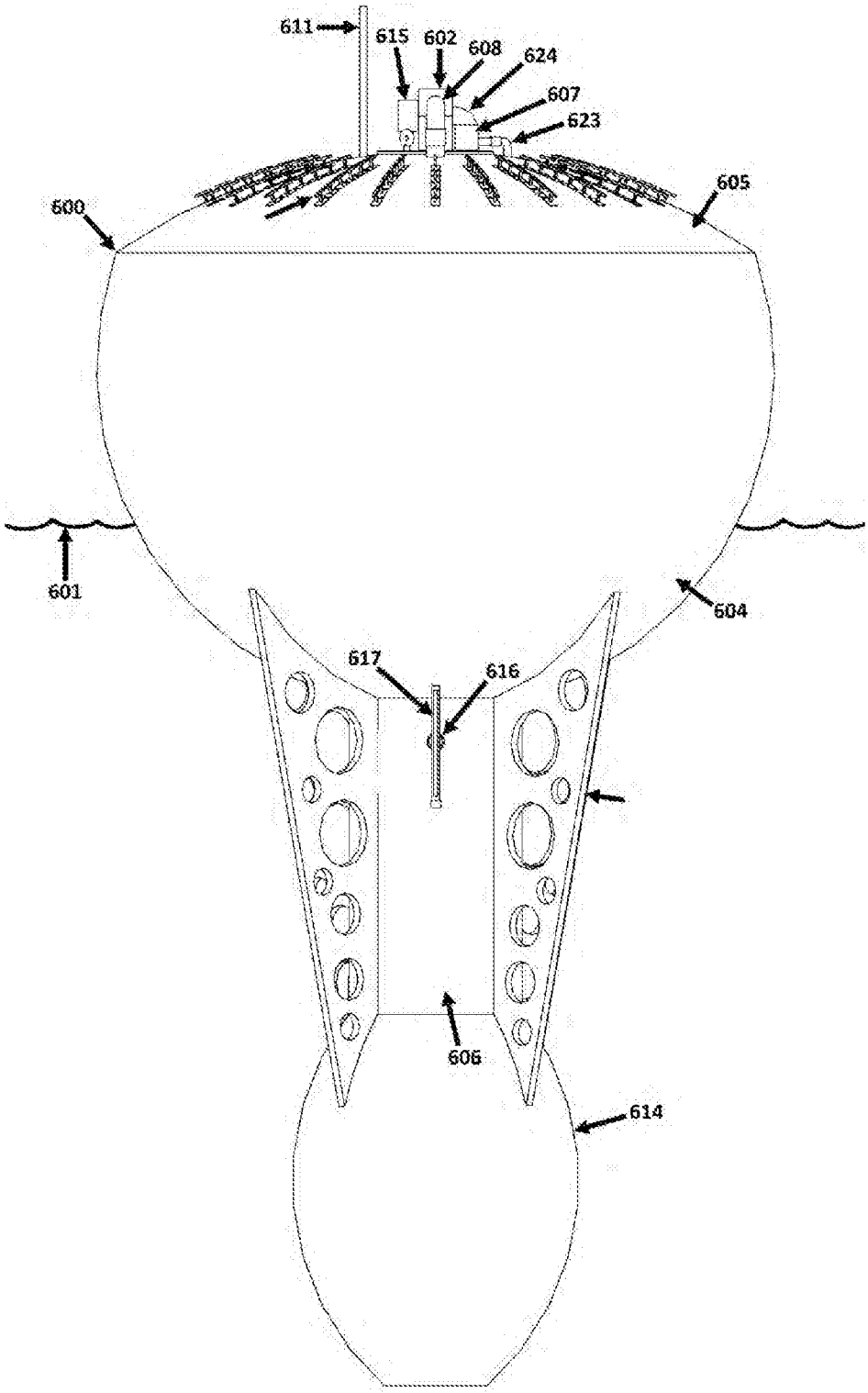

FIG. 59

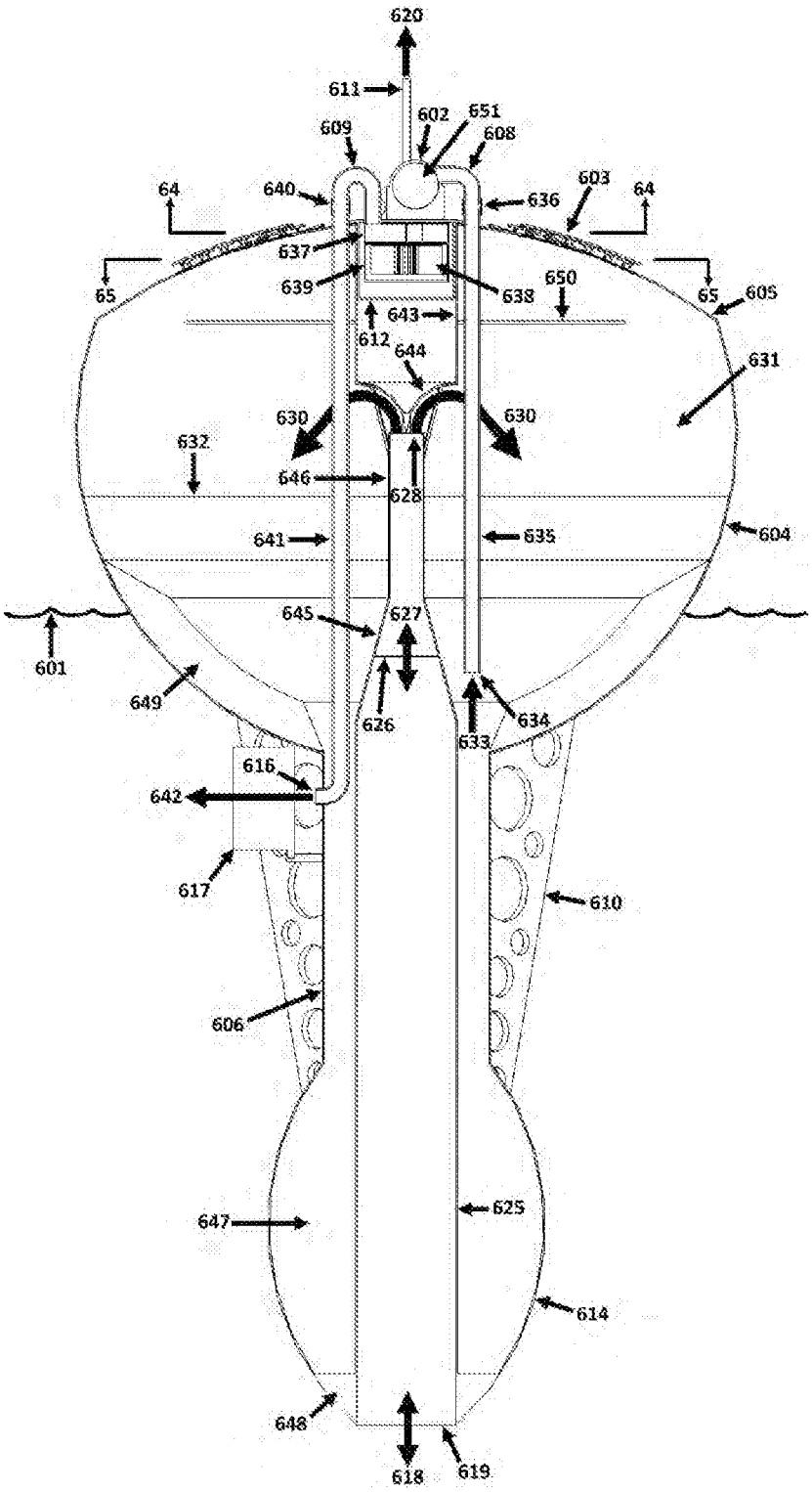
620
611
602
651
609
608
64
640
636
603
64
637
639
638
650
65
65
605
643
612
644
631
630
630
632
646
628
641
635
604
645
627
601
649
626
634
633
616
642
617
610
606
647
625
614
648
618
619

FIG. 60

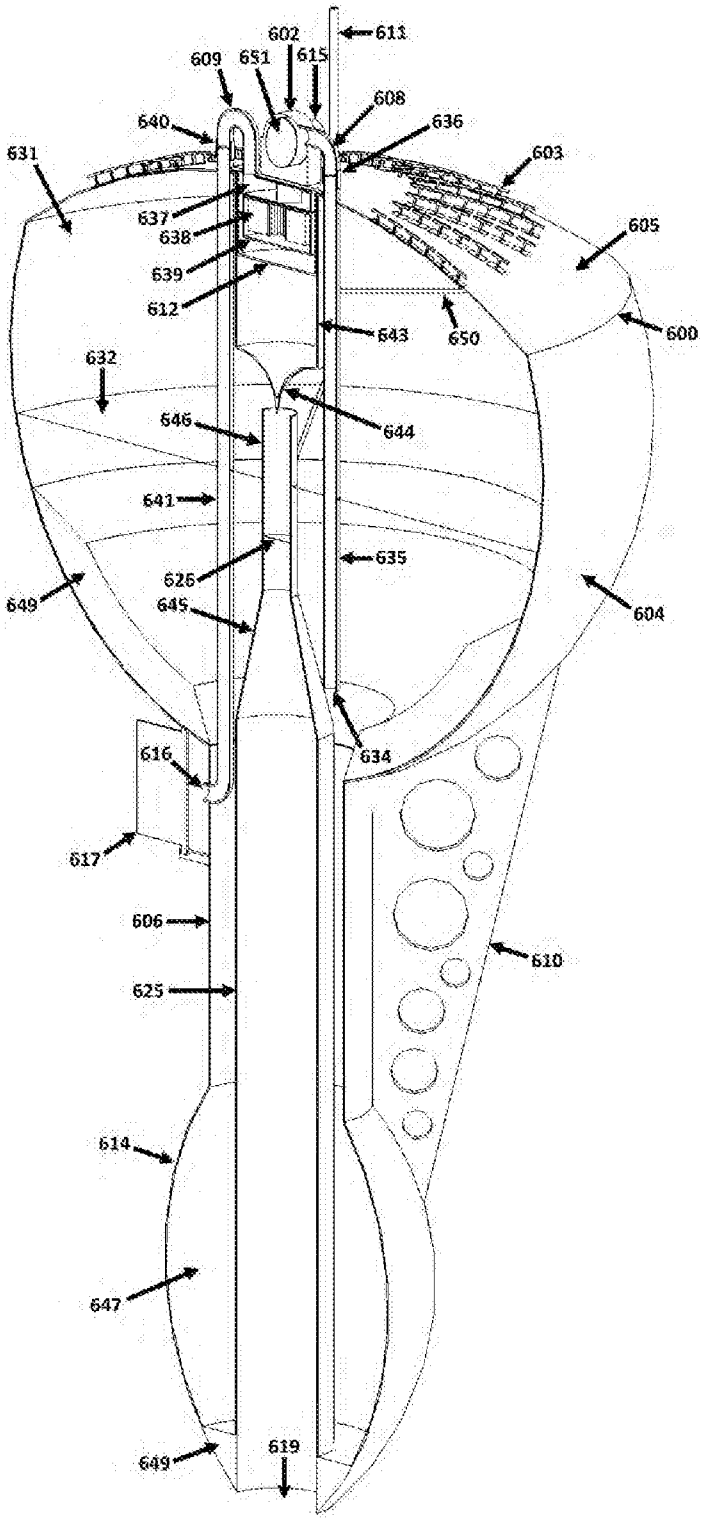
602
611
609
651
615
608
640
636
631
603
637
605
638
639
612
643
650
600
632
646
644
641
635
626
649
645
604
616
634
617
606
610
625
614
647
649
619

FIG. 61

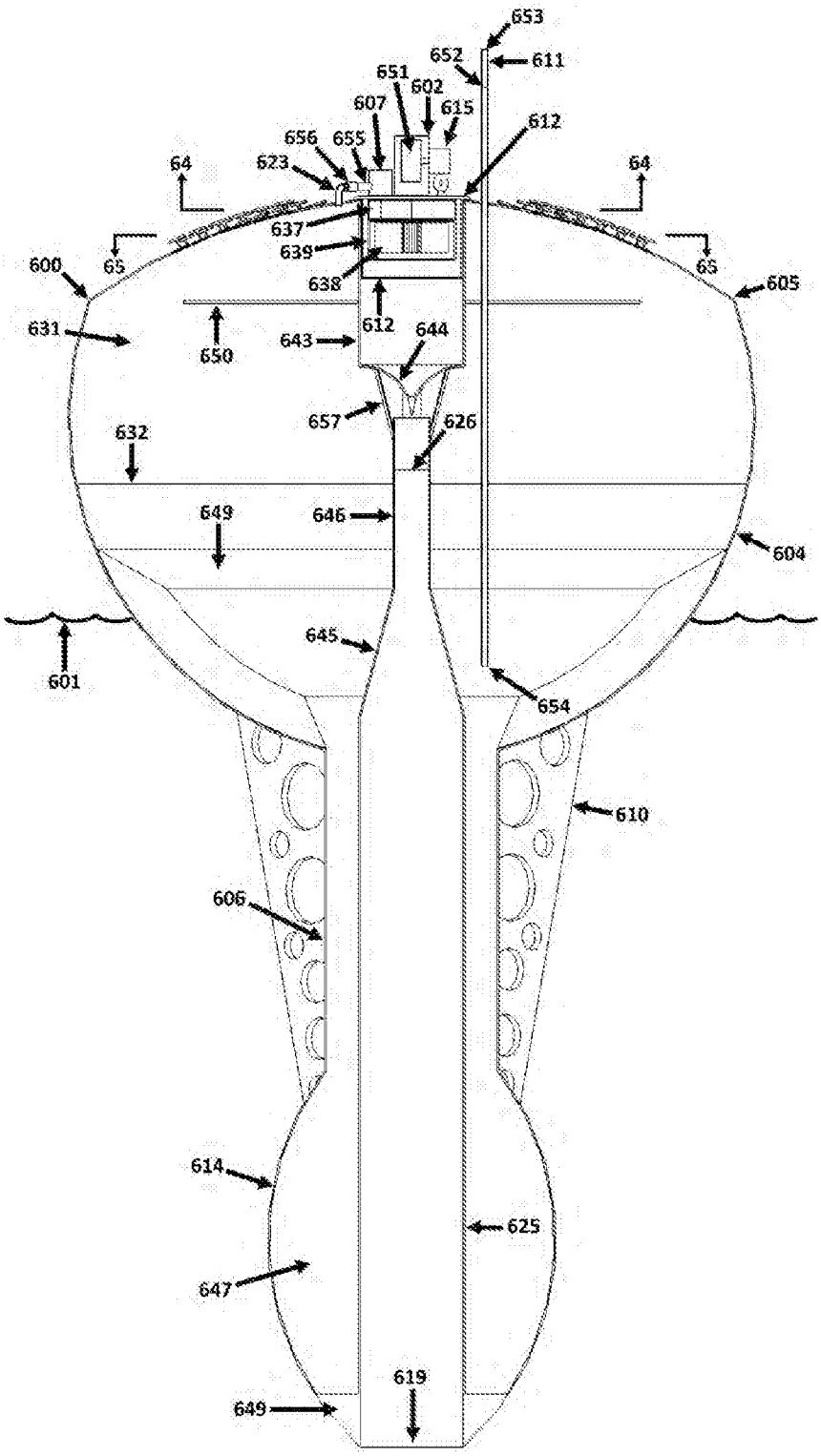
653
652
611
651
602
607
615
612
656
655
623
64
64
637
639
638
600
65
65
605
631
650
643
612
644
657
626
632
649
646
604
645
601
654
610
606
614
625
647
619
649

FIG. 62

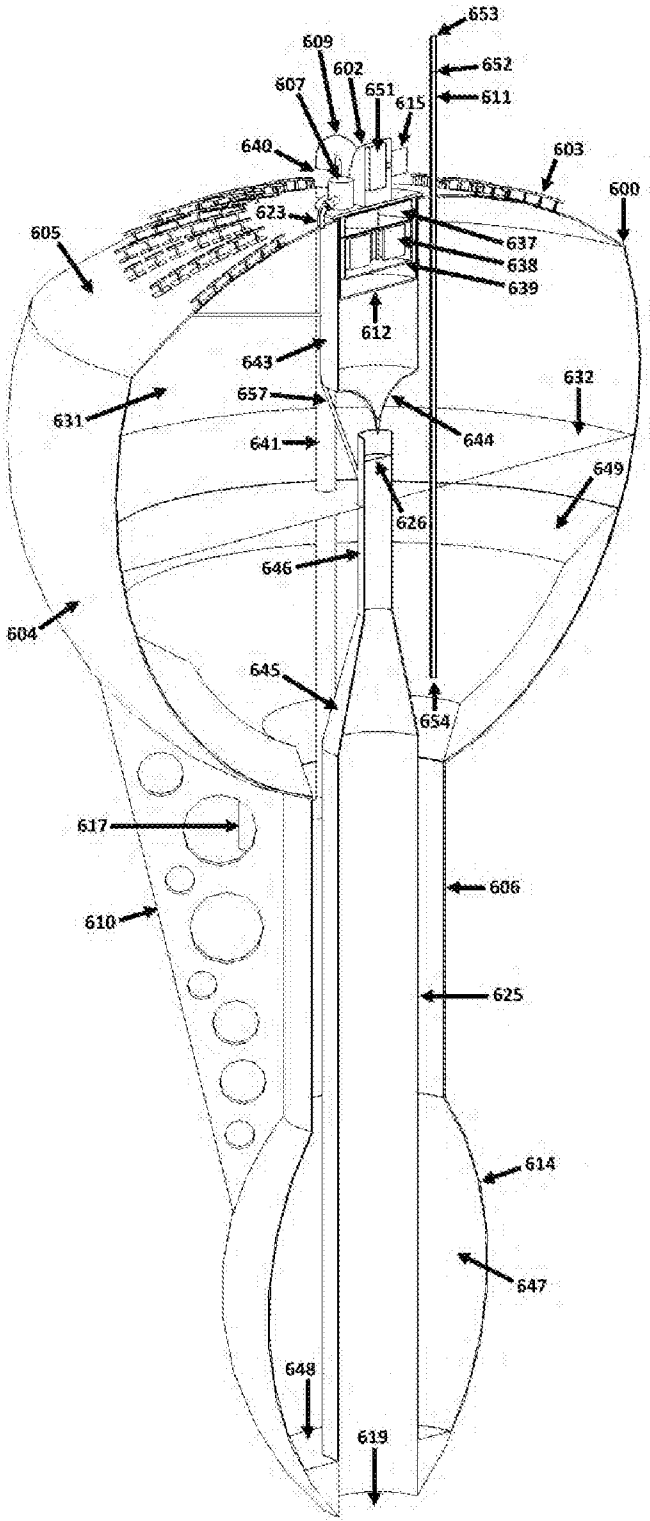
653
609
602
652
607
651
611
615
640
603
600
623
605
637
638
639
612
643
632
657
631
644
641
649
626
646
604
645
654
617
606
610
625
614
647
648
619

FIG. 63

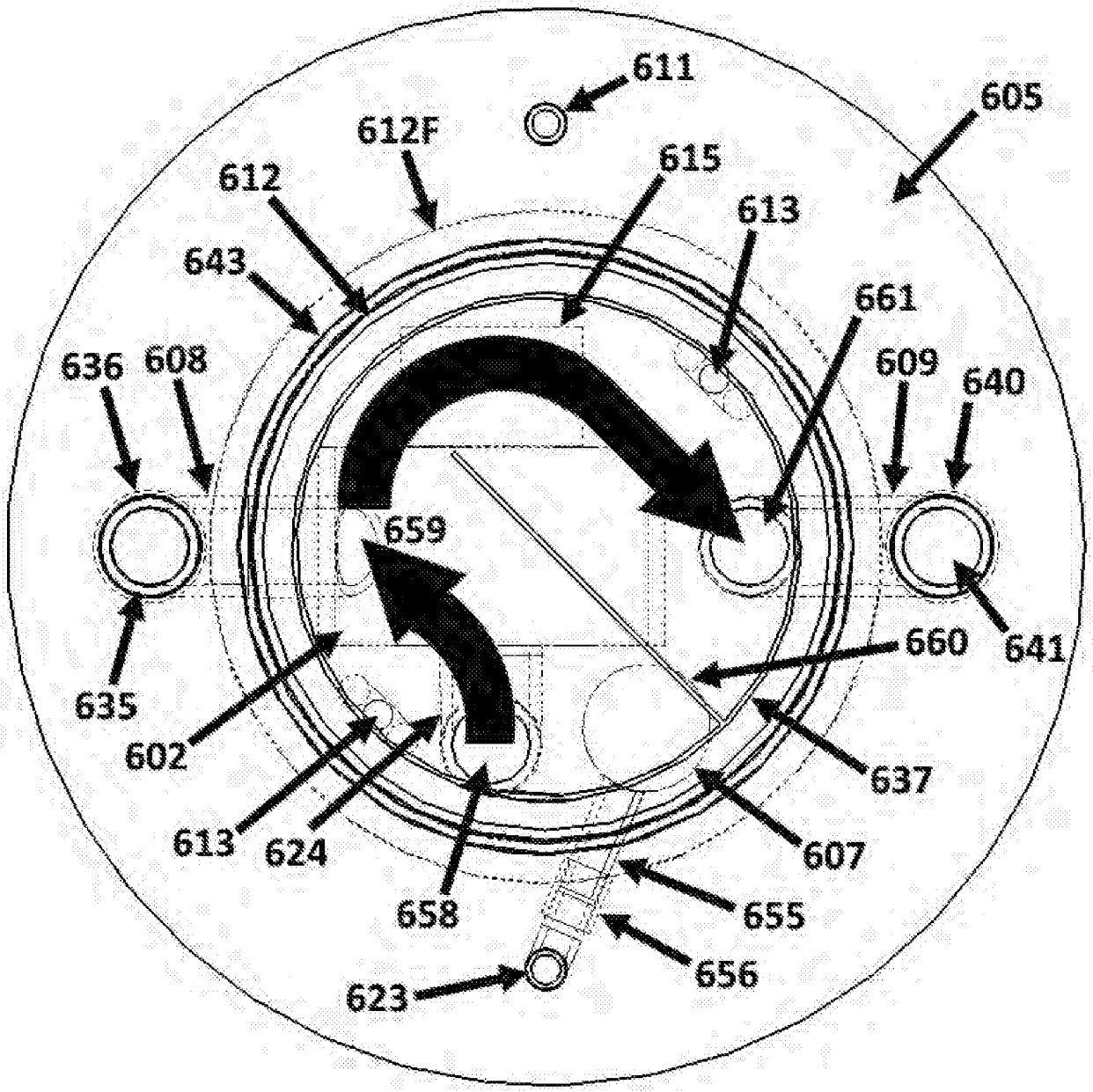
611
605
612F
615
612
613
643
661
636
608
609
640
659
641
660
635
602
637
613
624
607
658
655
623
656

FIG. 64

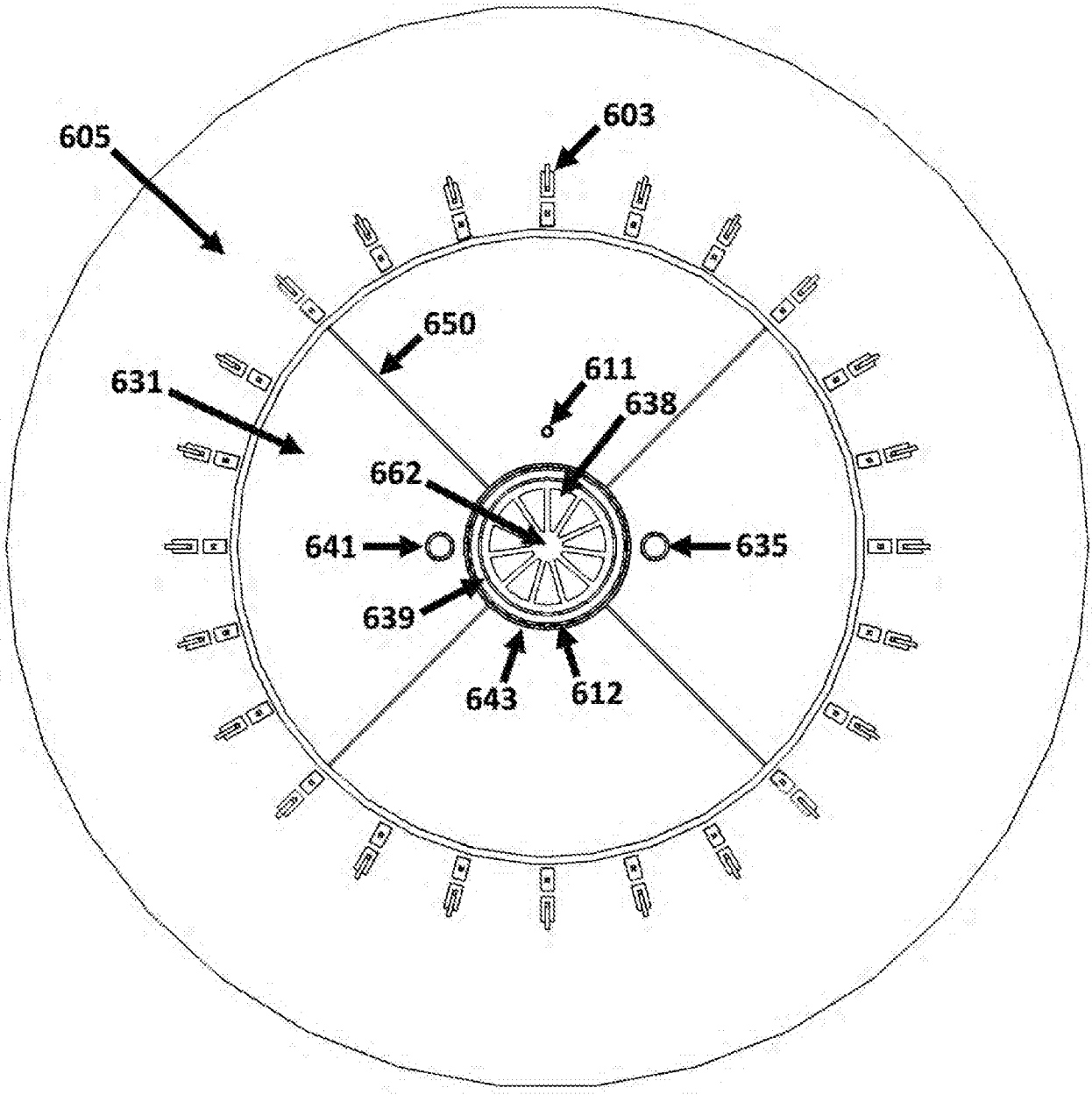

FIG. 65

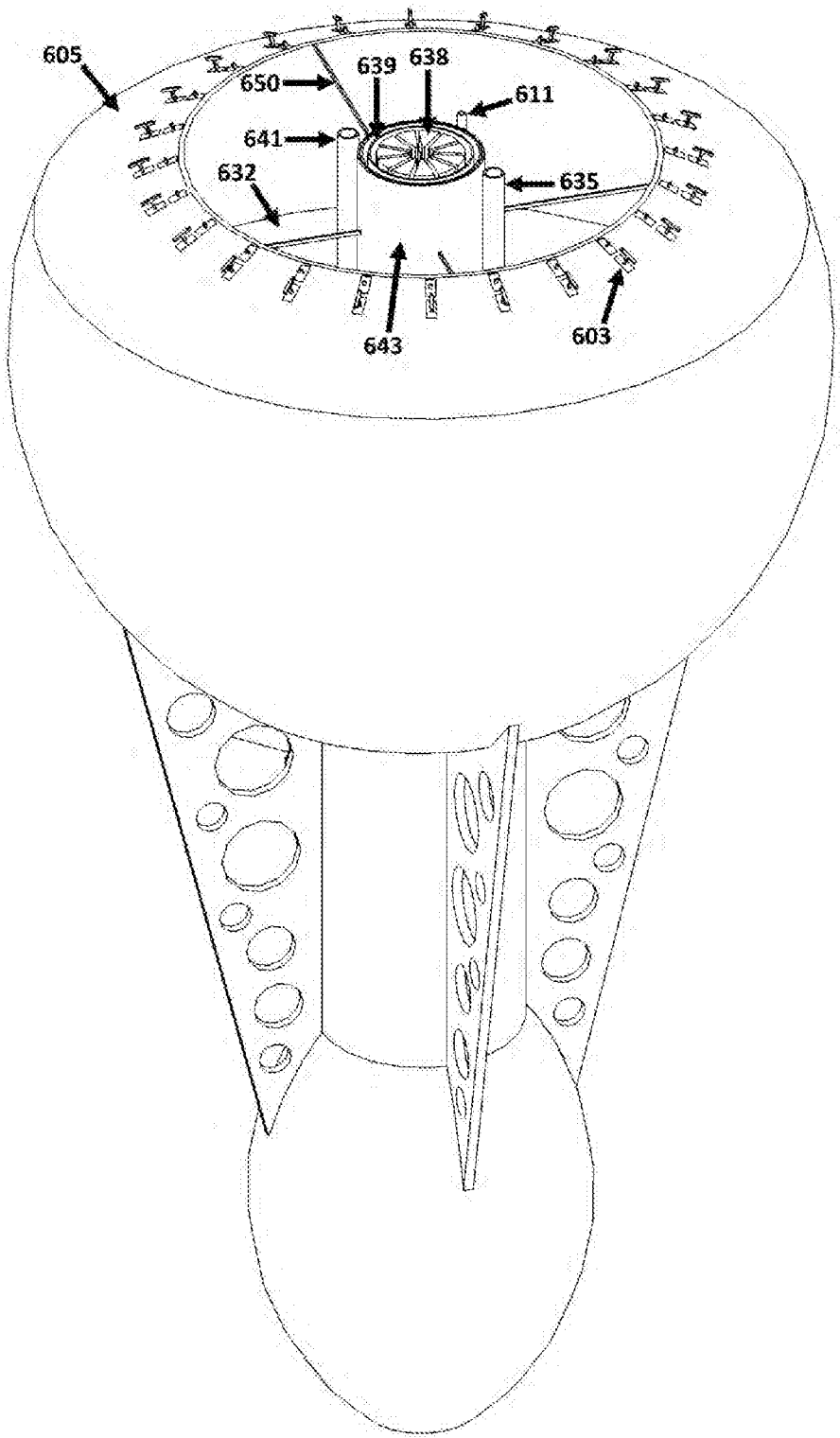

FIG. 66

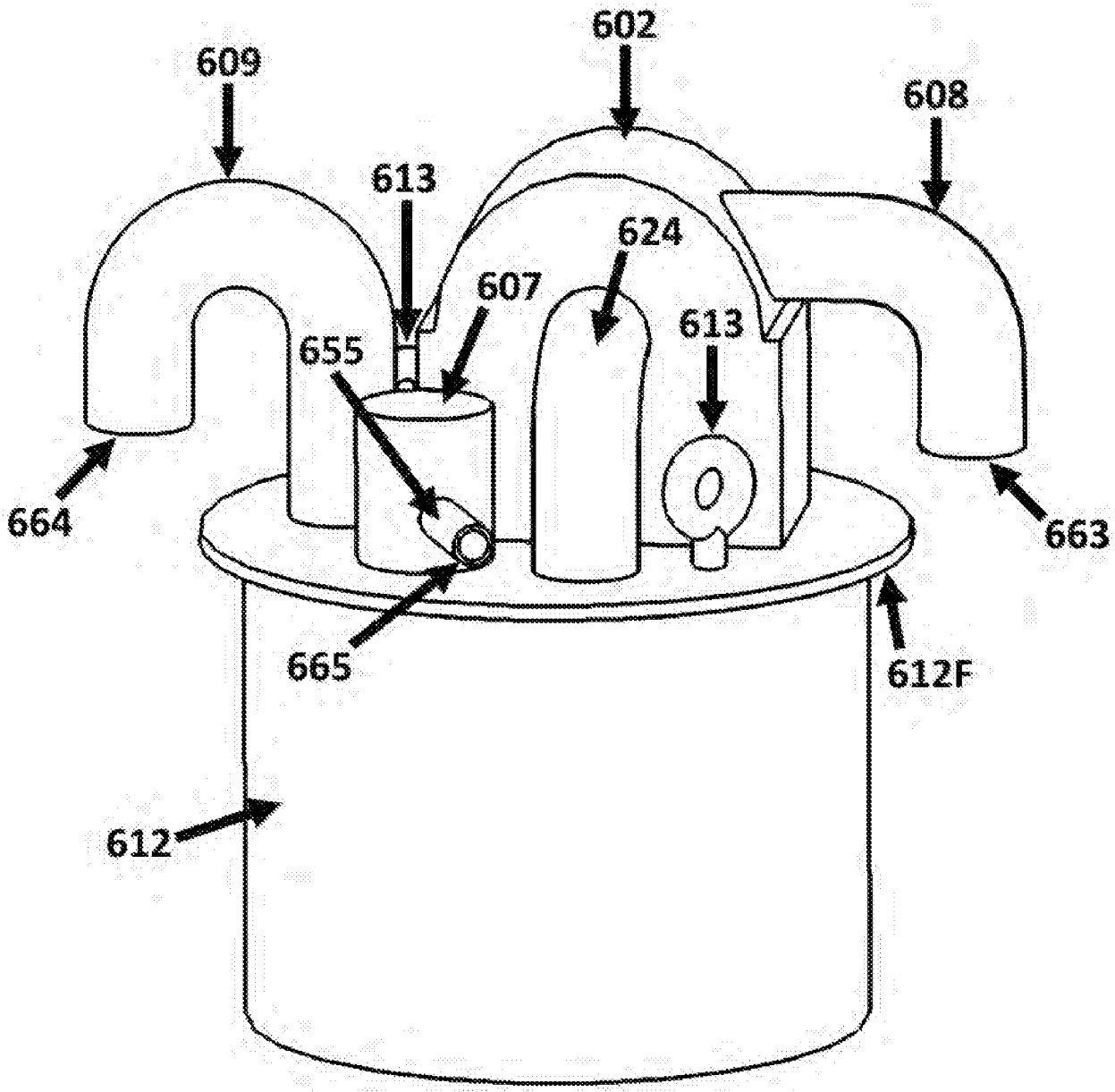

FIG. 67

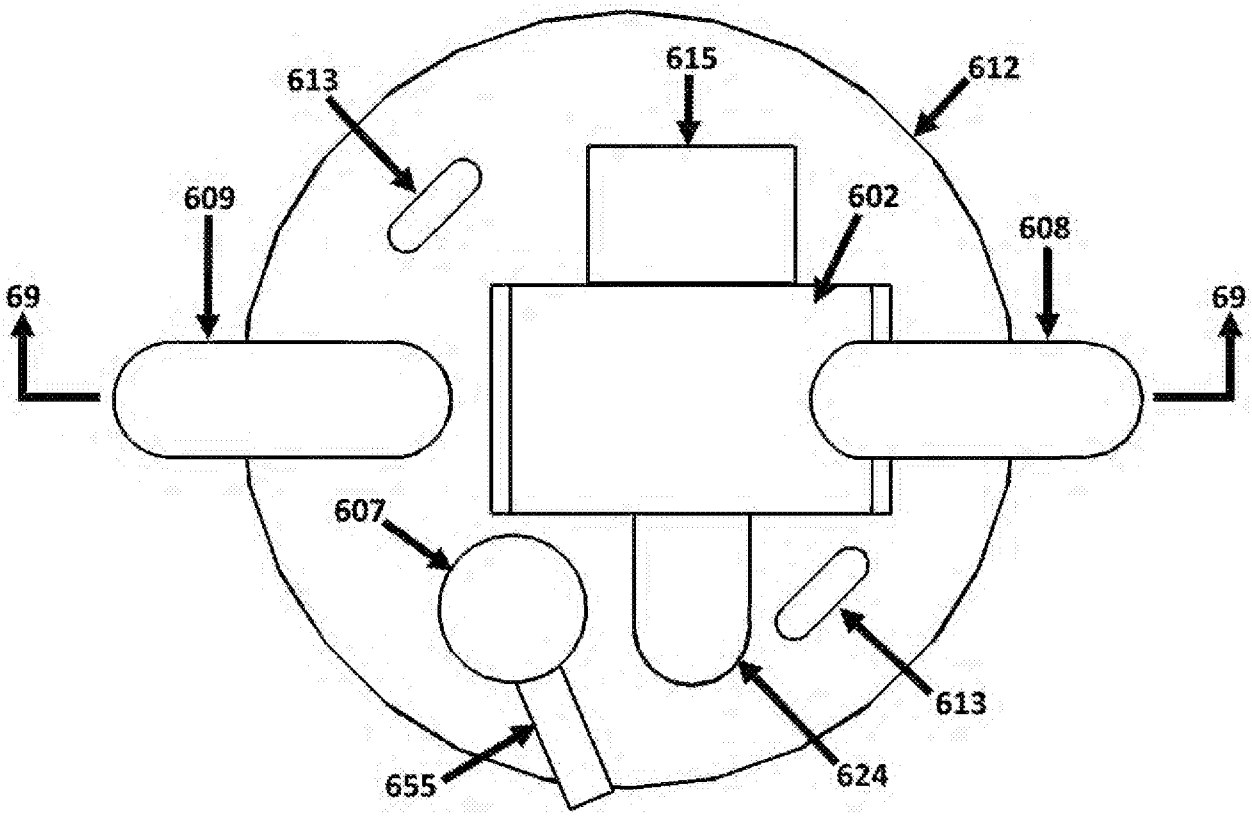

FIG. 68

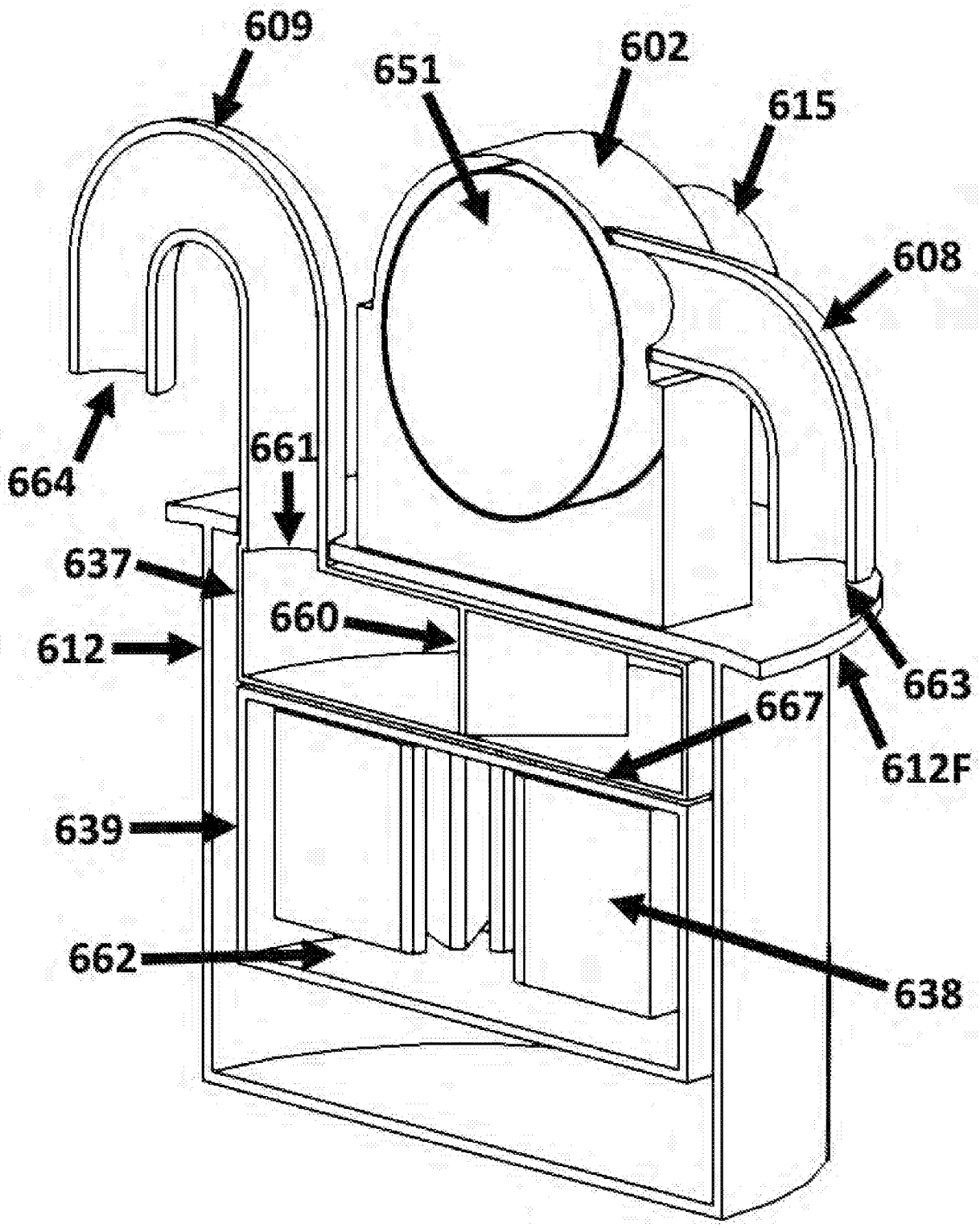

FIG. 69

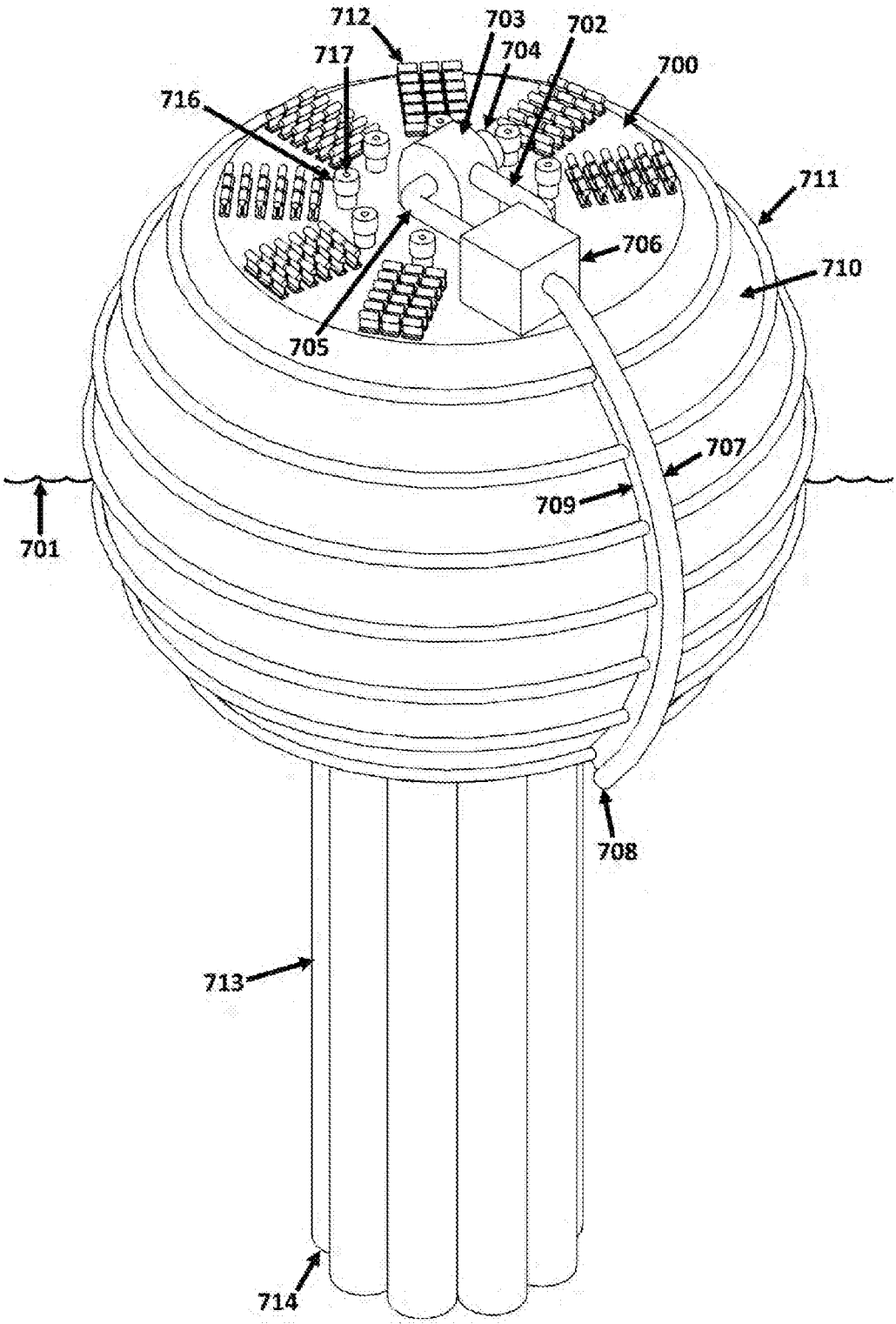
712
703
702
717
704
700
716
711
706
710
705
707
709
701
708
713
714

FIG. 70

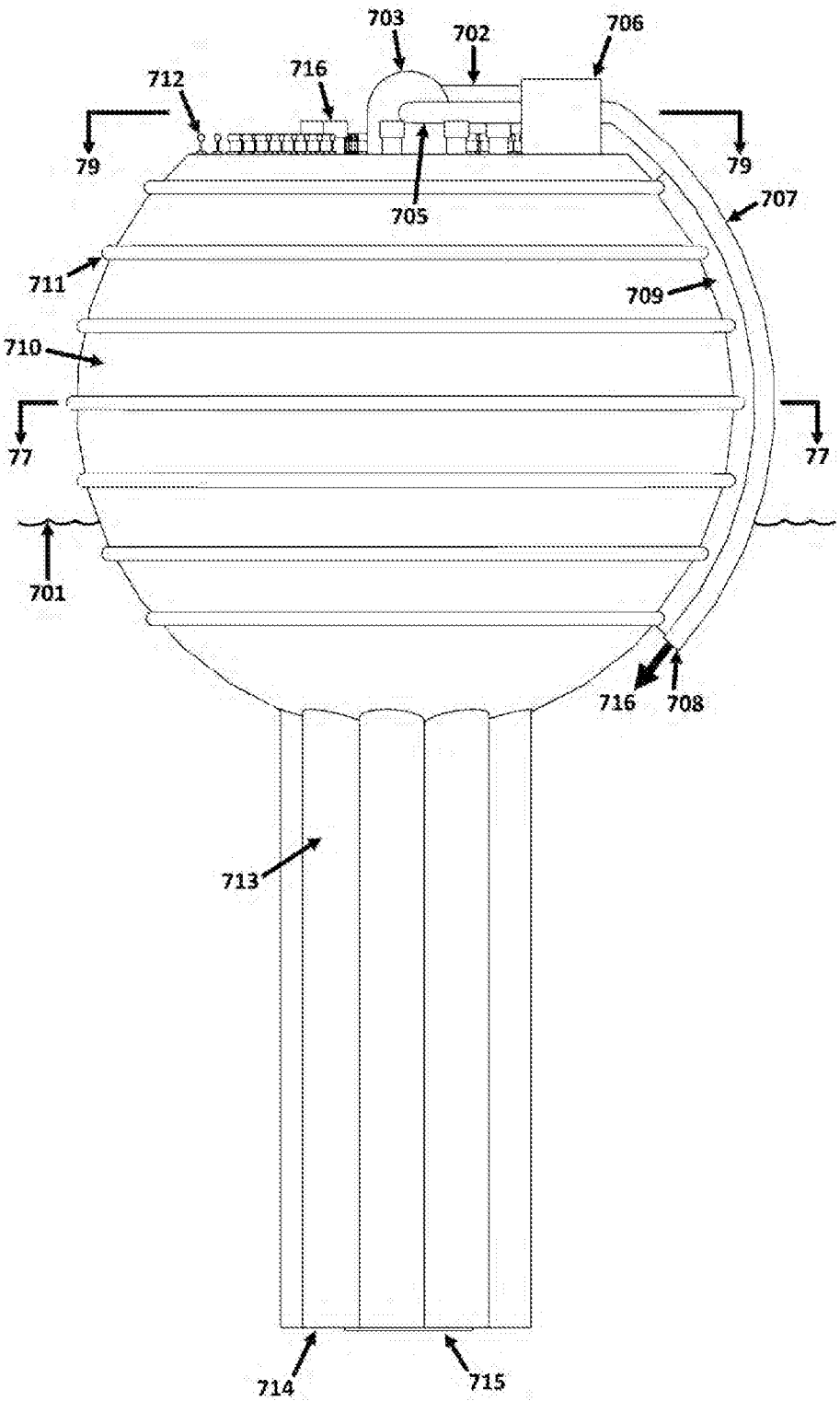
703
702
706
712
716
79
79
705
707
711
709
710
77
77
701
716
708
713
714
715

FIG. 71

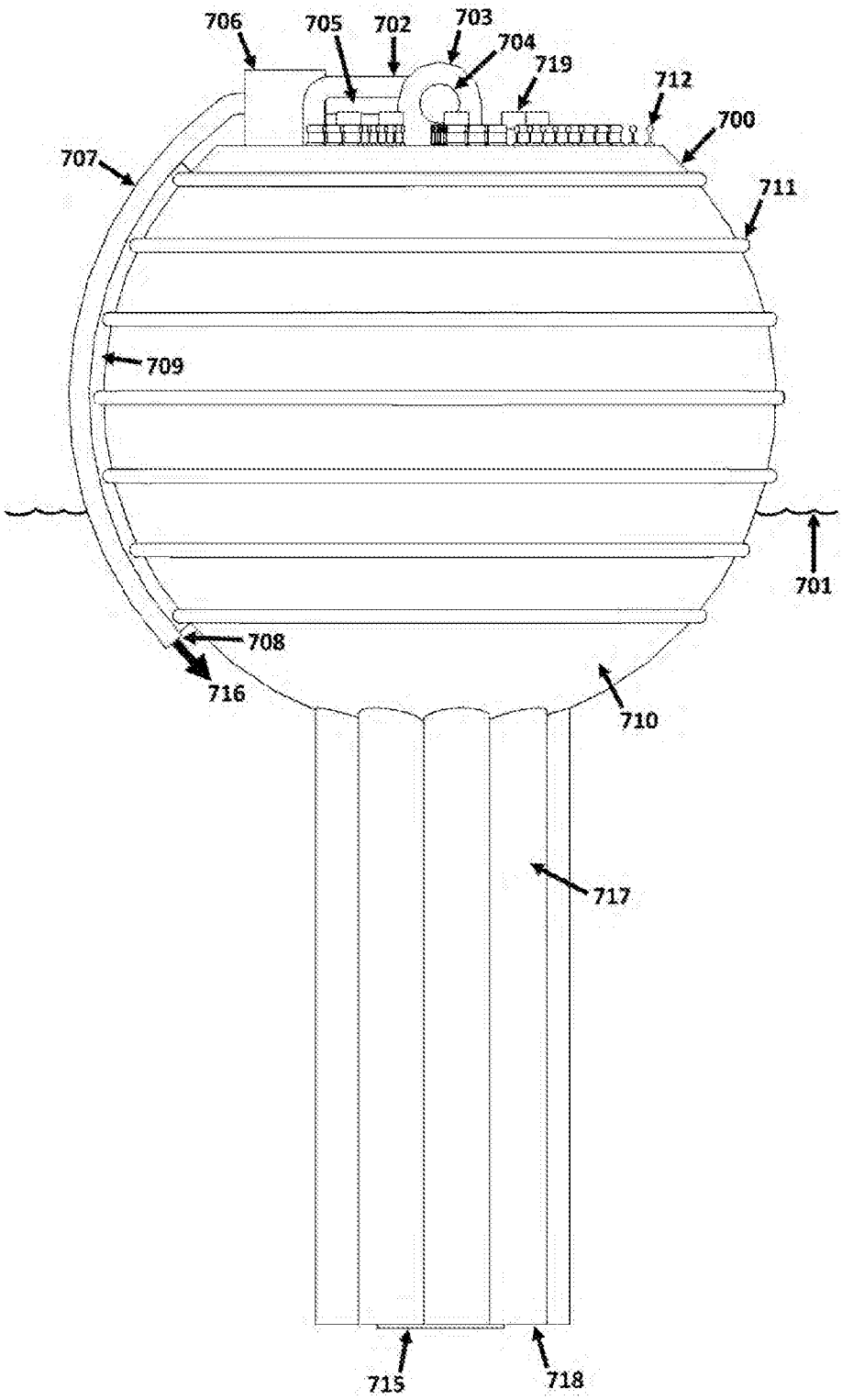
706
705
702
703
704
719
712
700
707
711
709
701
708
716
710
717
715
718

FIG. 72

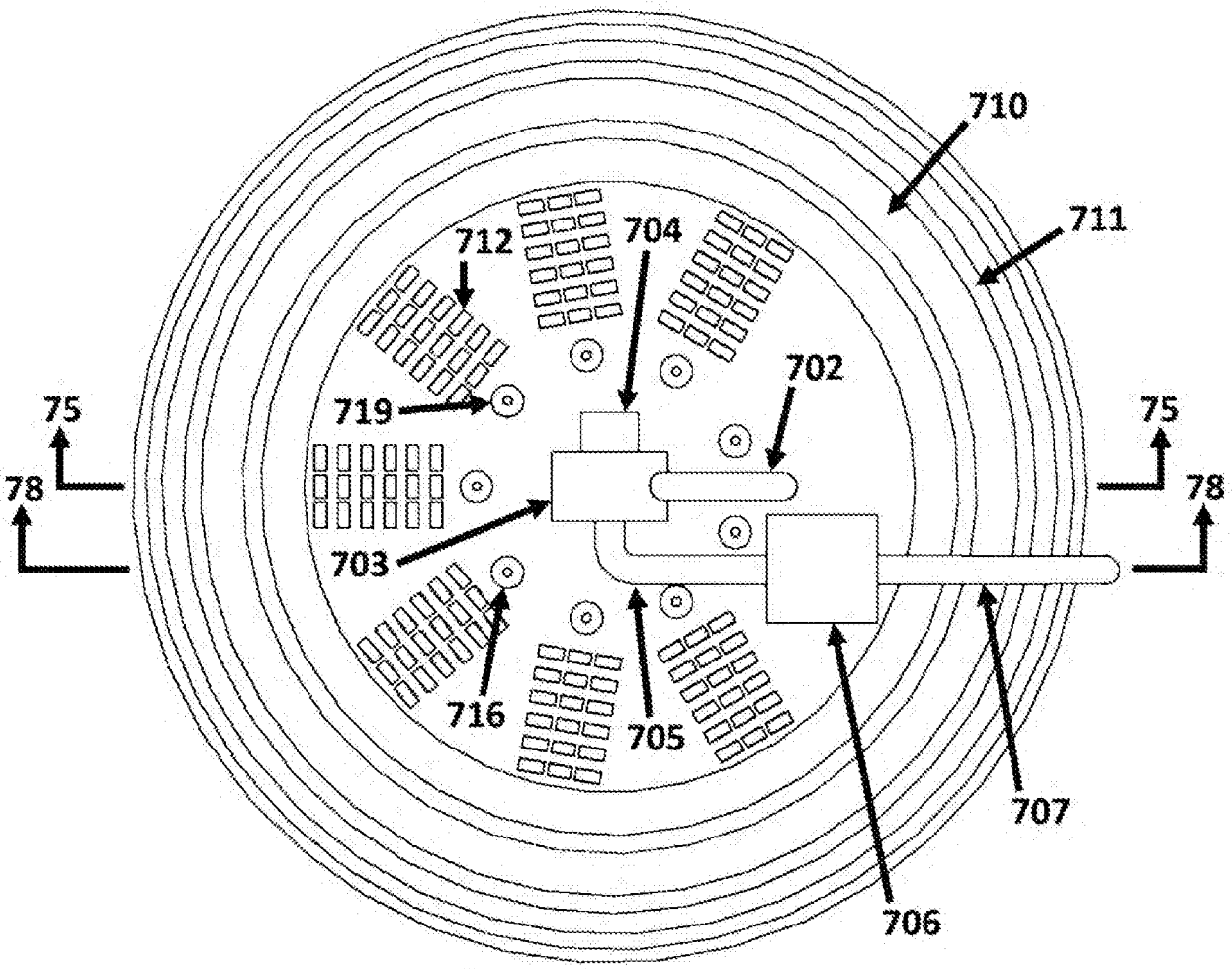

FIG. 73

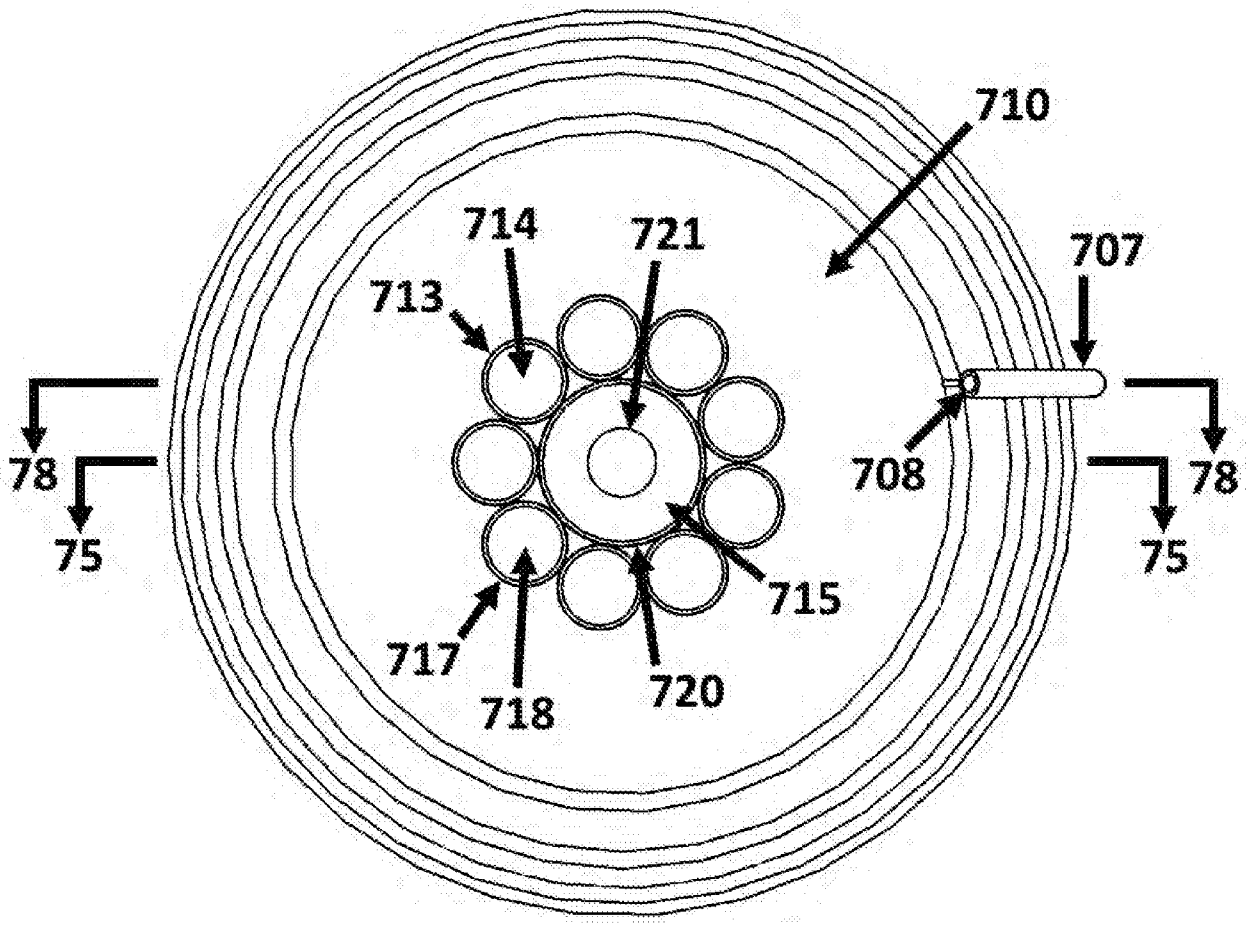

FIG. 74

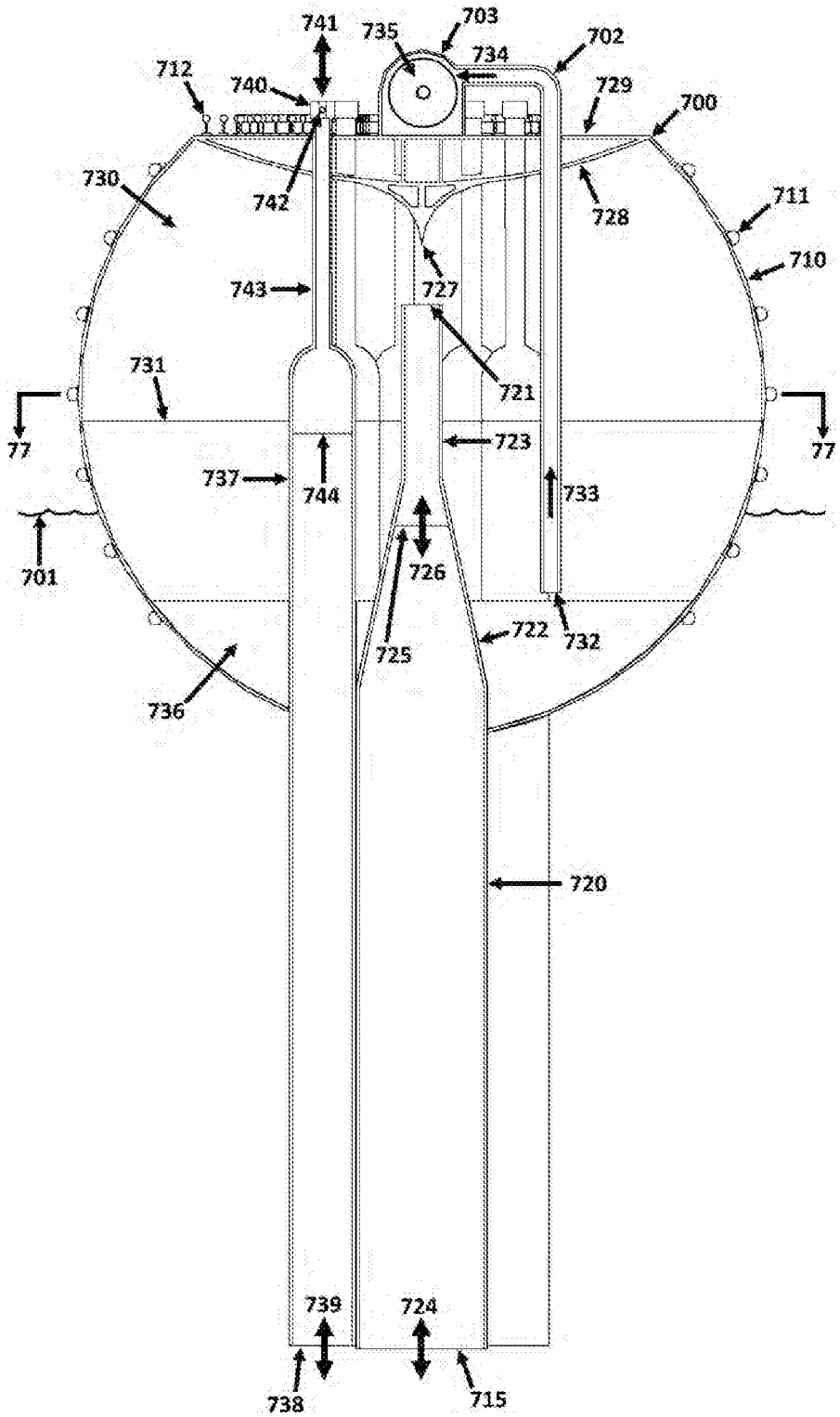
741
735
703
734
702
712
740
729
700
730
742
728
711
710
743
727
731
721
77
77
723
737
744
733
701
726
722
732
725
736
720
739
724
738
715

FIG. 75

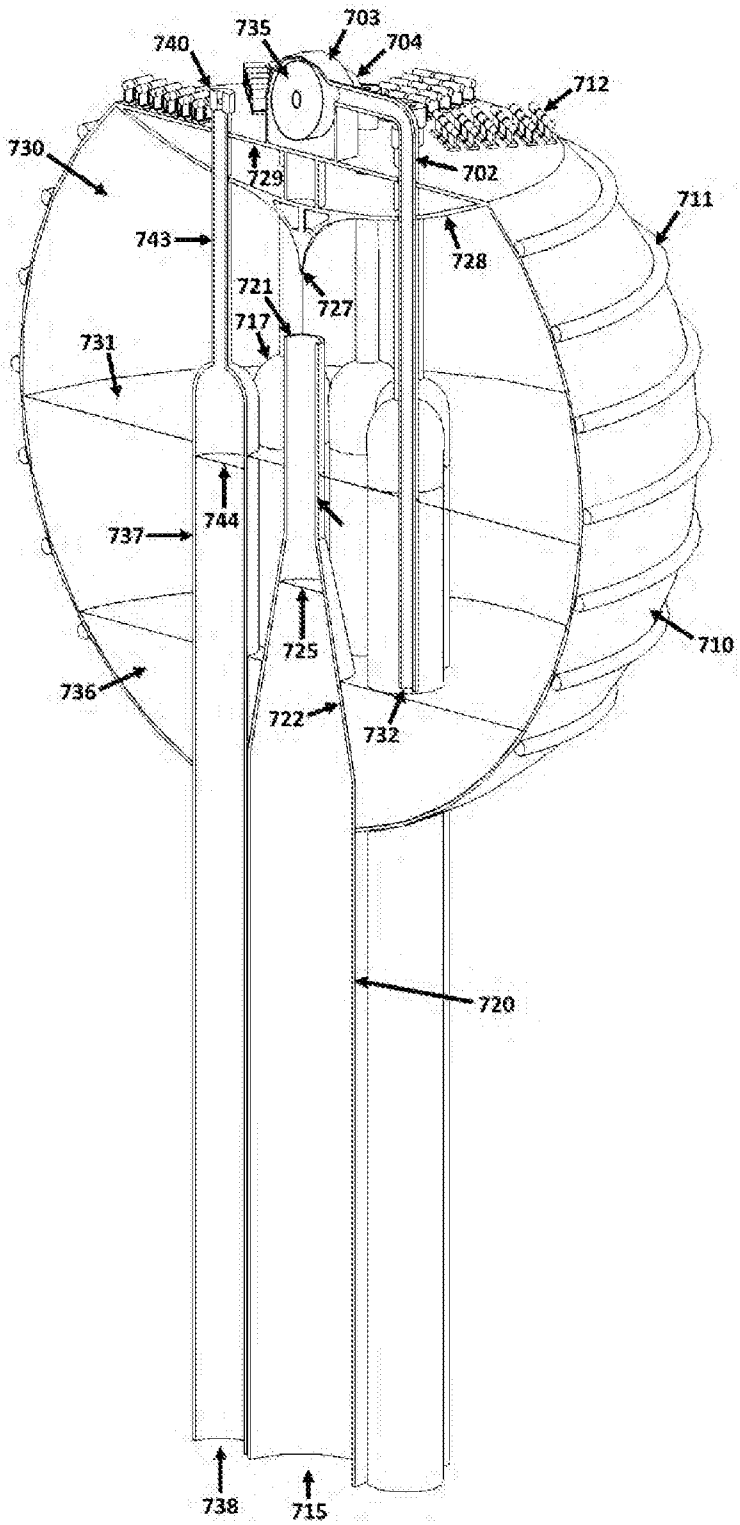
740
735
703
704
712
730
729
702
711
743
728
721
727
717
731
744
737
725
710
736
722
732
720
738
715

FIG. 76

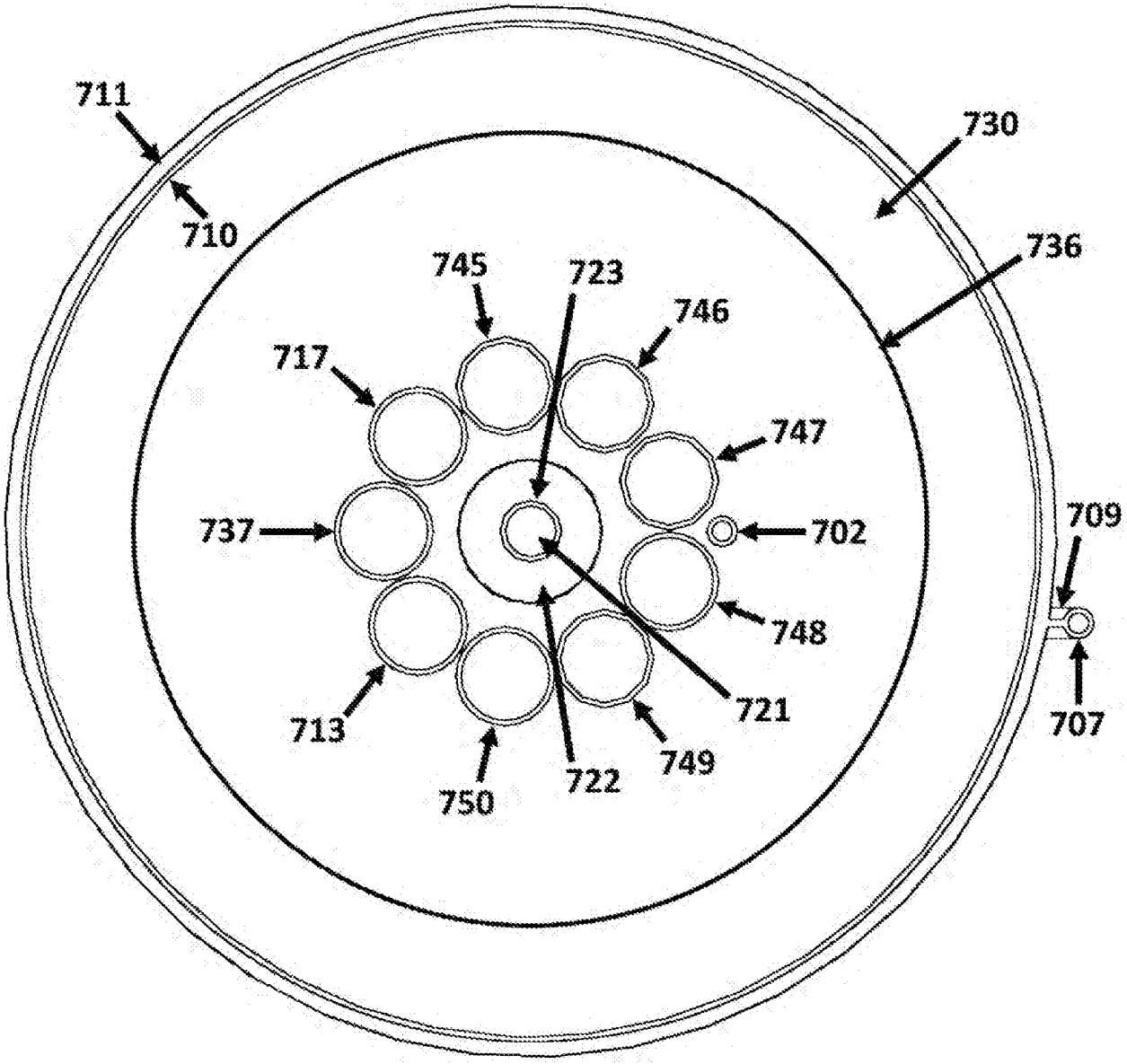
711
710
730
736
745
723
746
717
747
737
702
709
748
721
713
749
722
750
707

FIG. 77

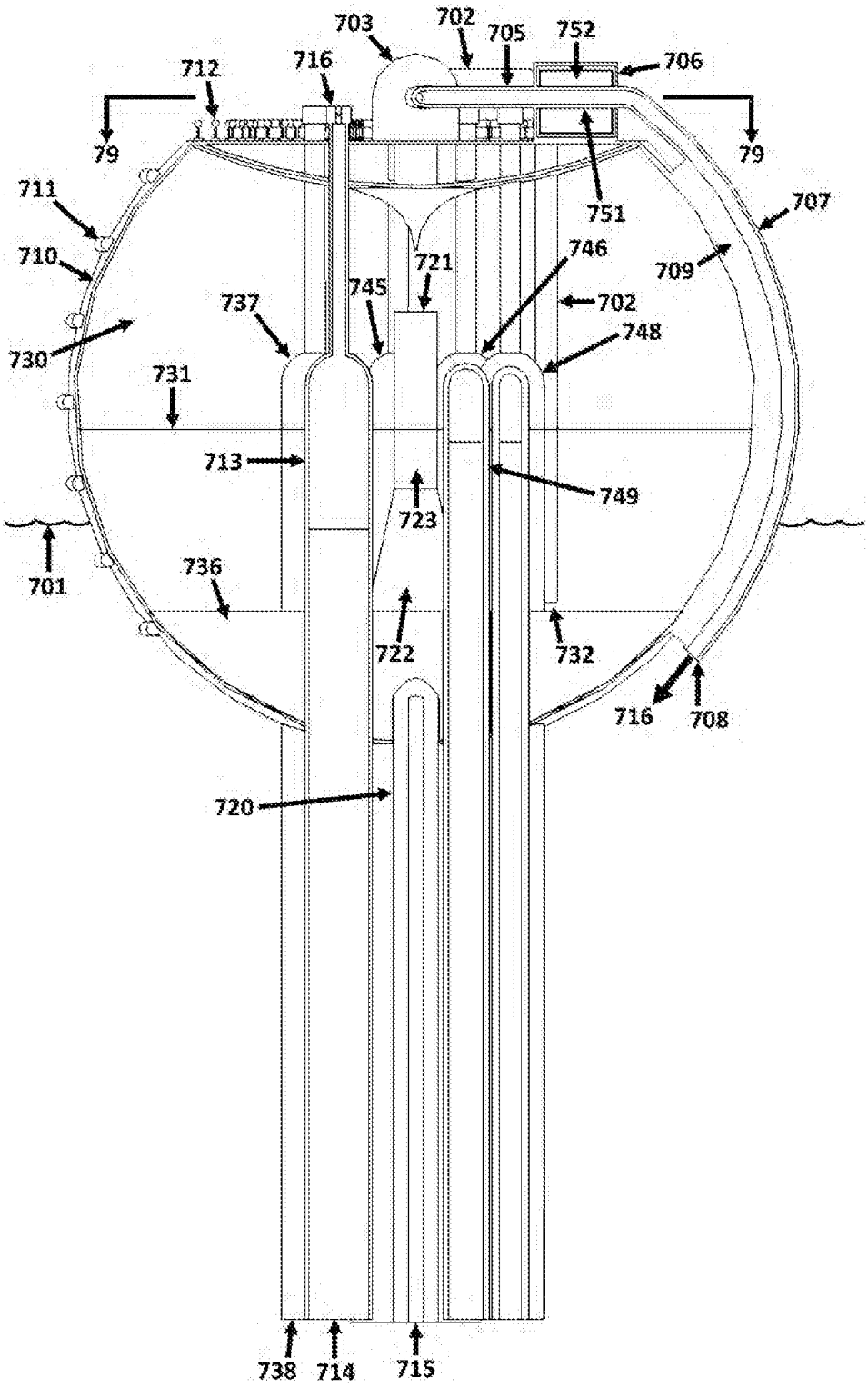
703
702
705
752
706
712
716
79
79
711
707
751
710
746
721
709
745
737
702
730
748
731
713
749
723
701
736
722
732
716
708
720
738
714
715

FIG. 78

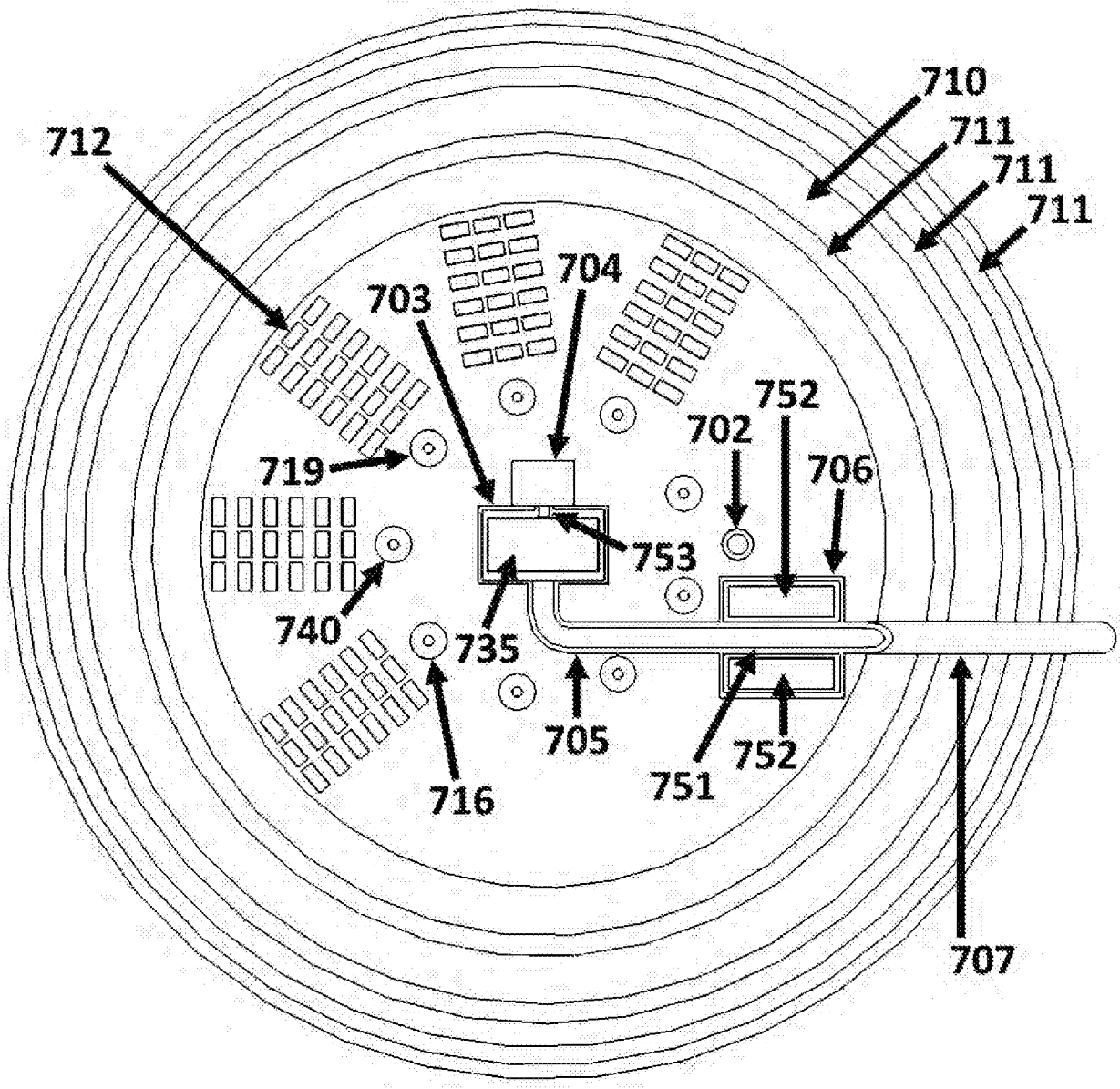
710
711
711
711
712
704
703
752
702
706
719
753
740
735
705
752
751
716
707

FIG. 79

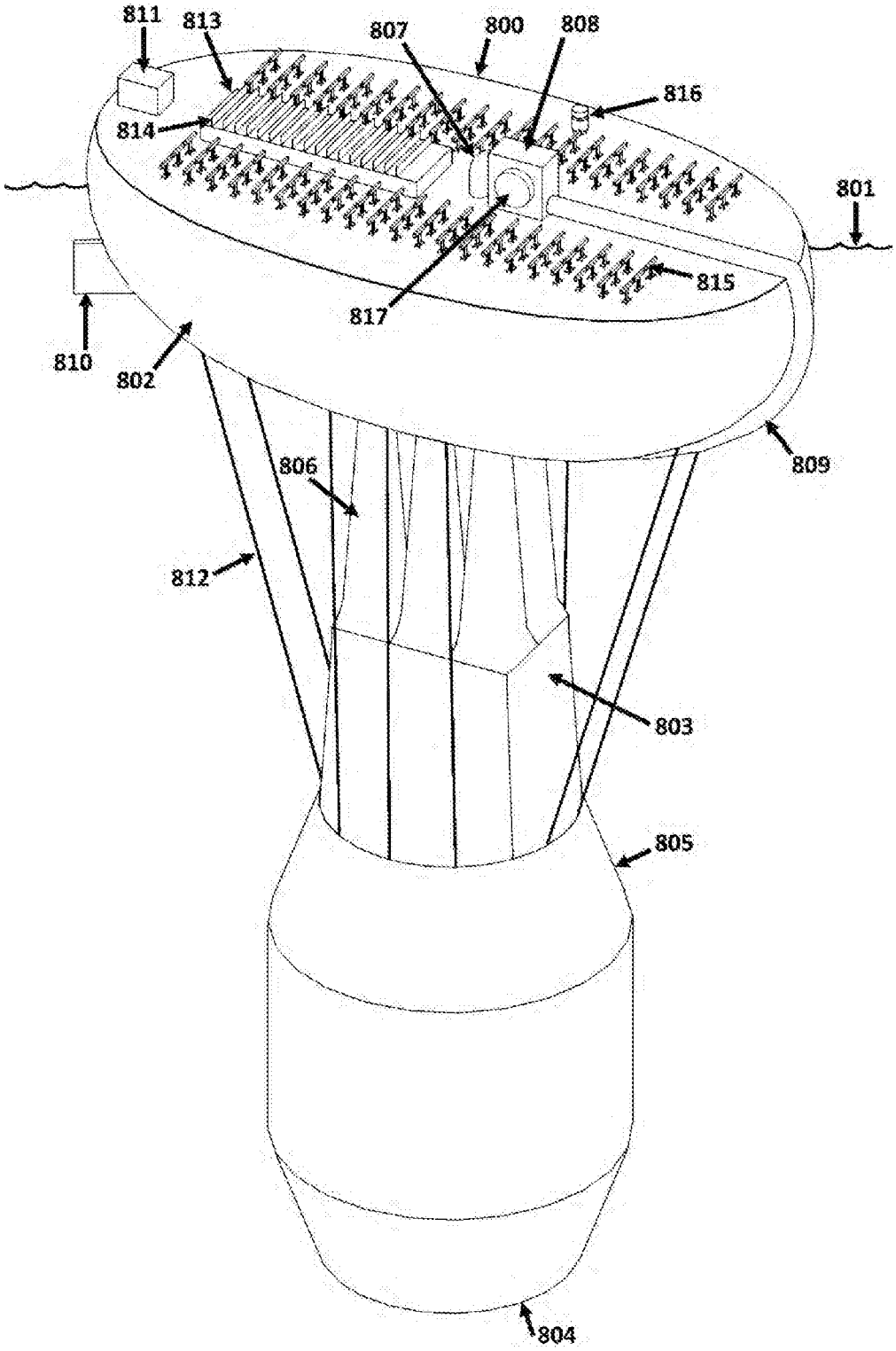
811
813
807
800
808
816
814
801
815
817
810
802
806
809
812
803
805
804

FIG. 80

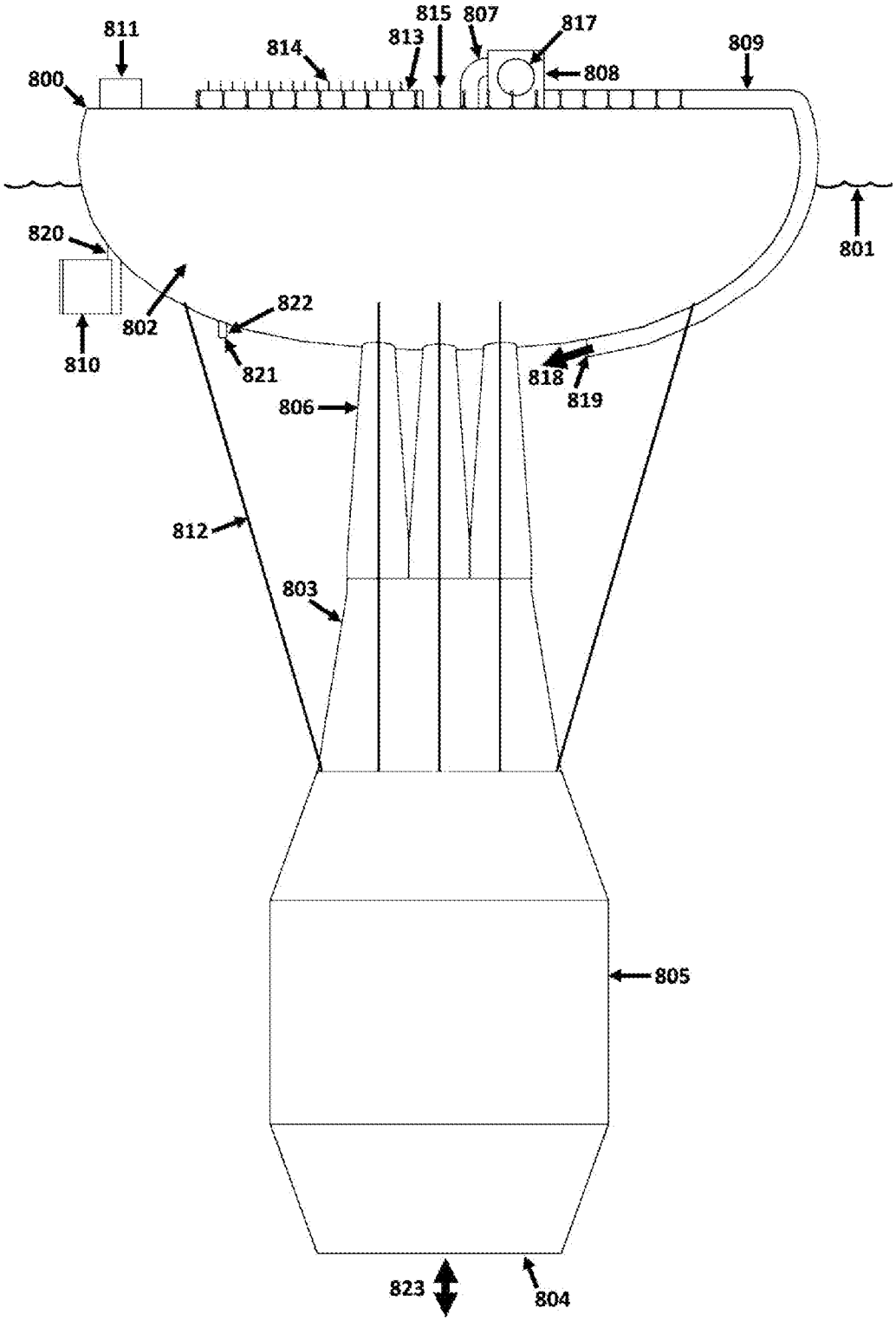
811
815
807
817
814
813
809
800
808
820
801
822
802
810
821
818
819
806
812
803
805
823
804

FIG. 81

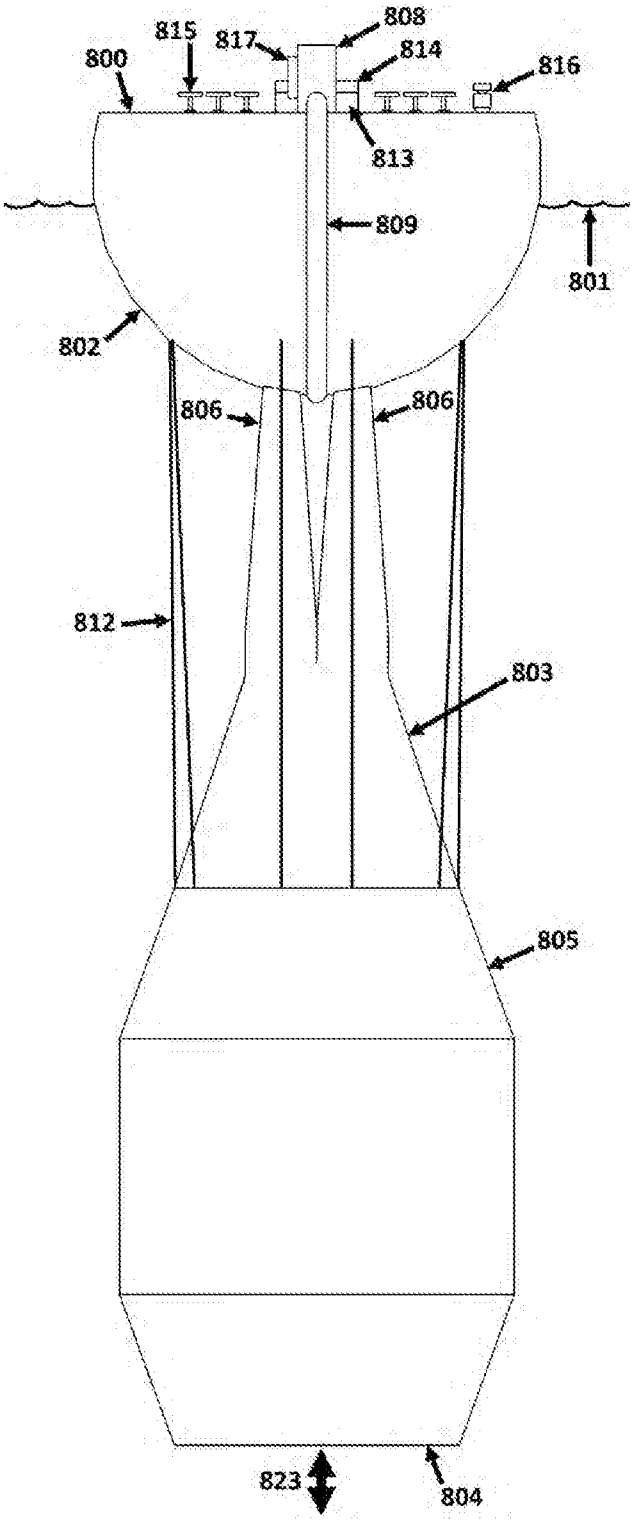
815
817
808
814
816
800
813
809
801
802
806
806
812
803
805
823
804

FIG. 82

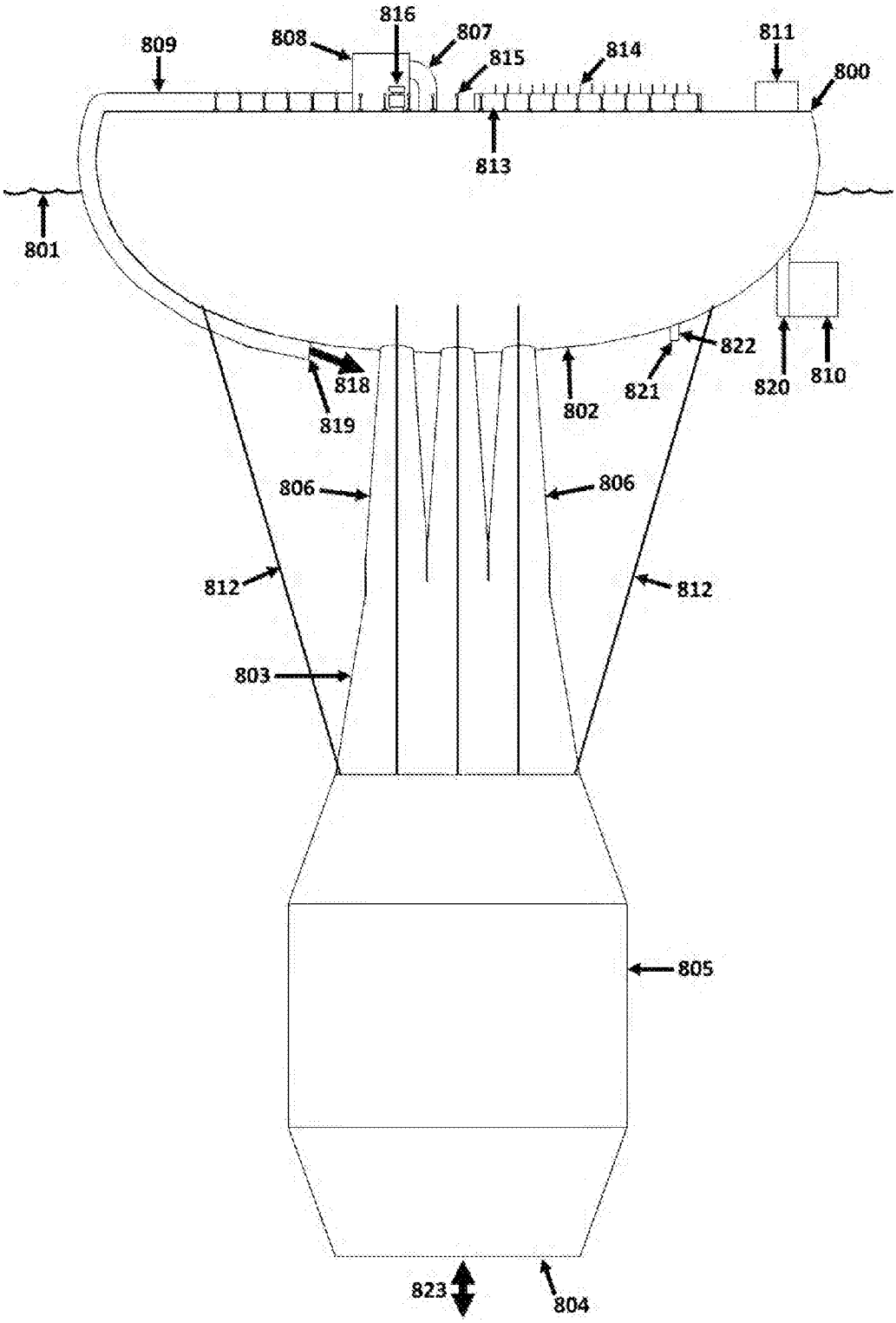
816
809
808
807
815
814
811
800
813
801
822
820
810
818
819
802
821
806
806
812
812
803
805
823
804

FIG. 83

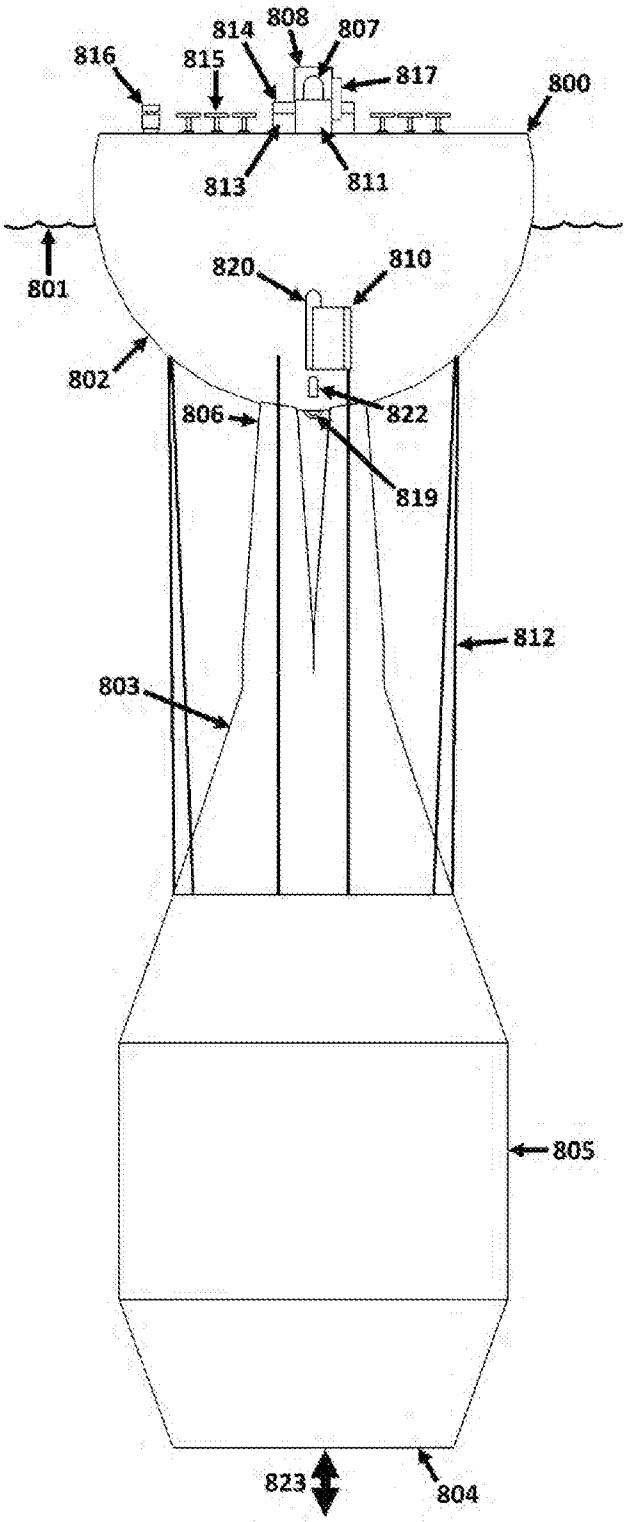
816
815
814
808
807
817
800
813
811
801
820
810
802
806
822
819
812
803
805
823
804

FIG. 84

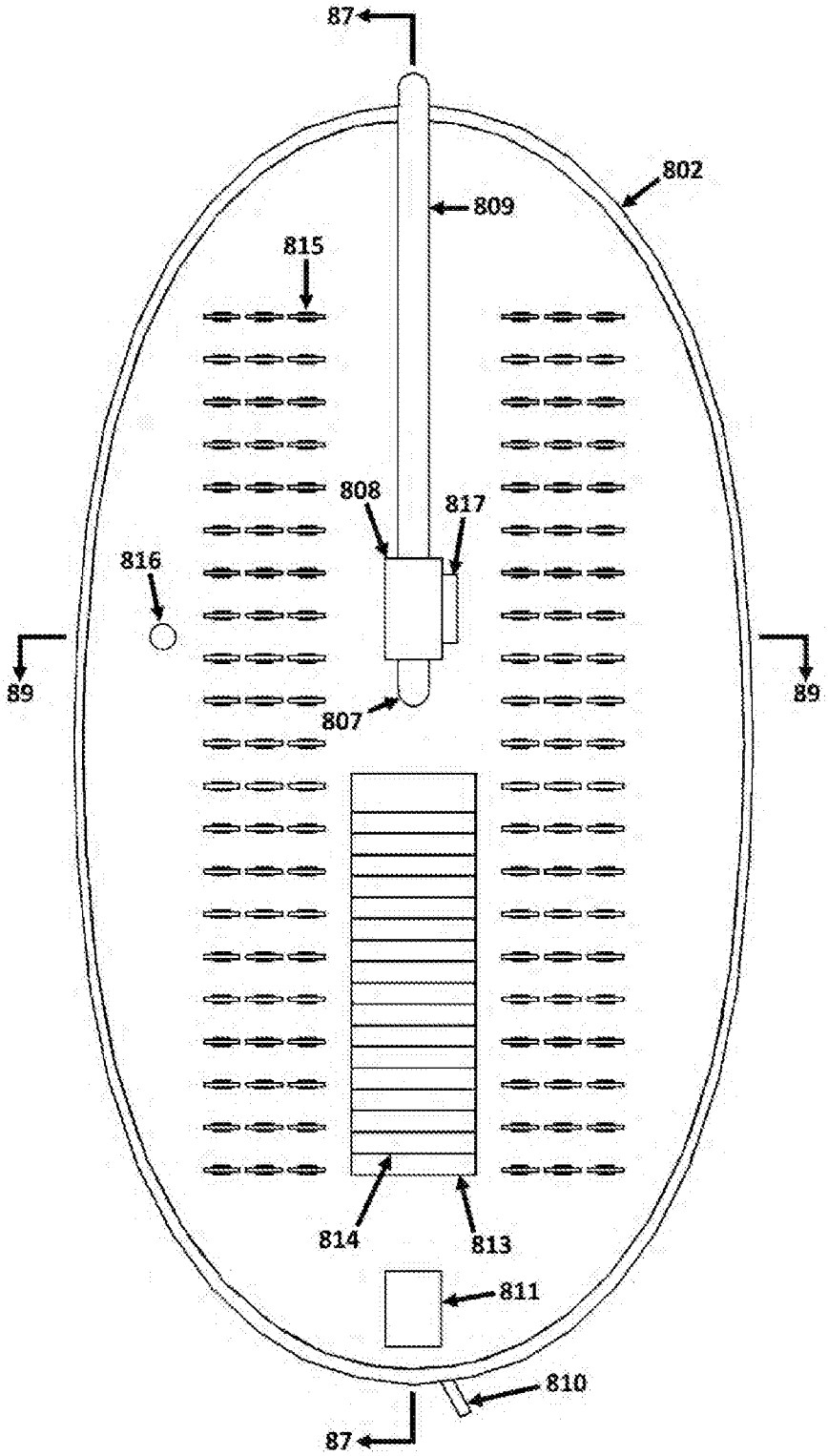

FIG. 85

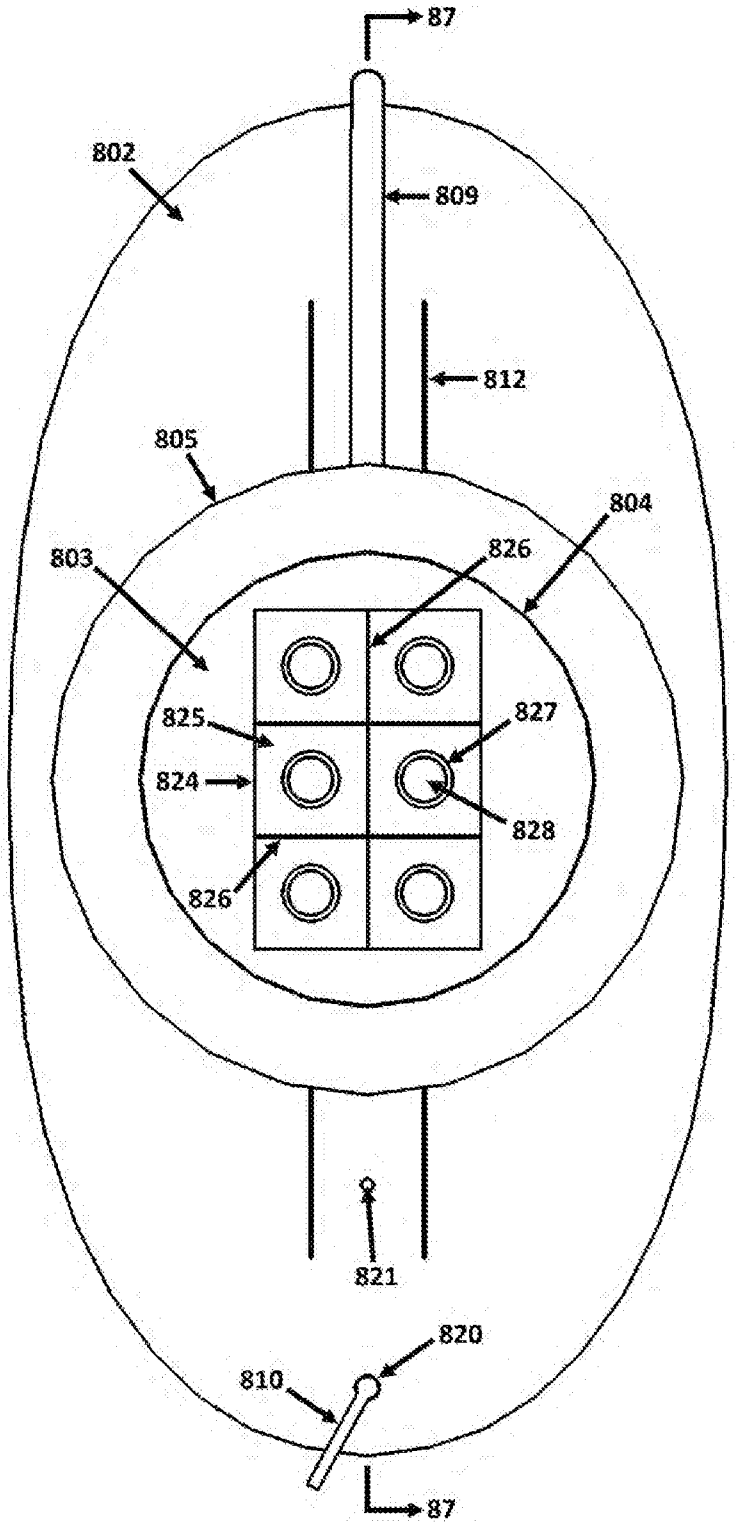

FIG. 86

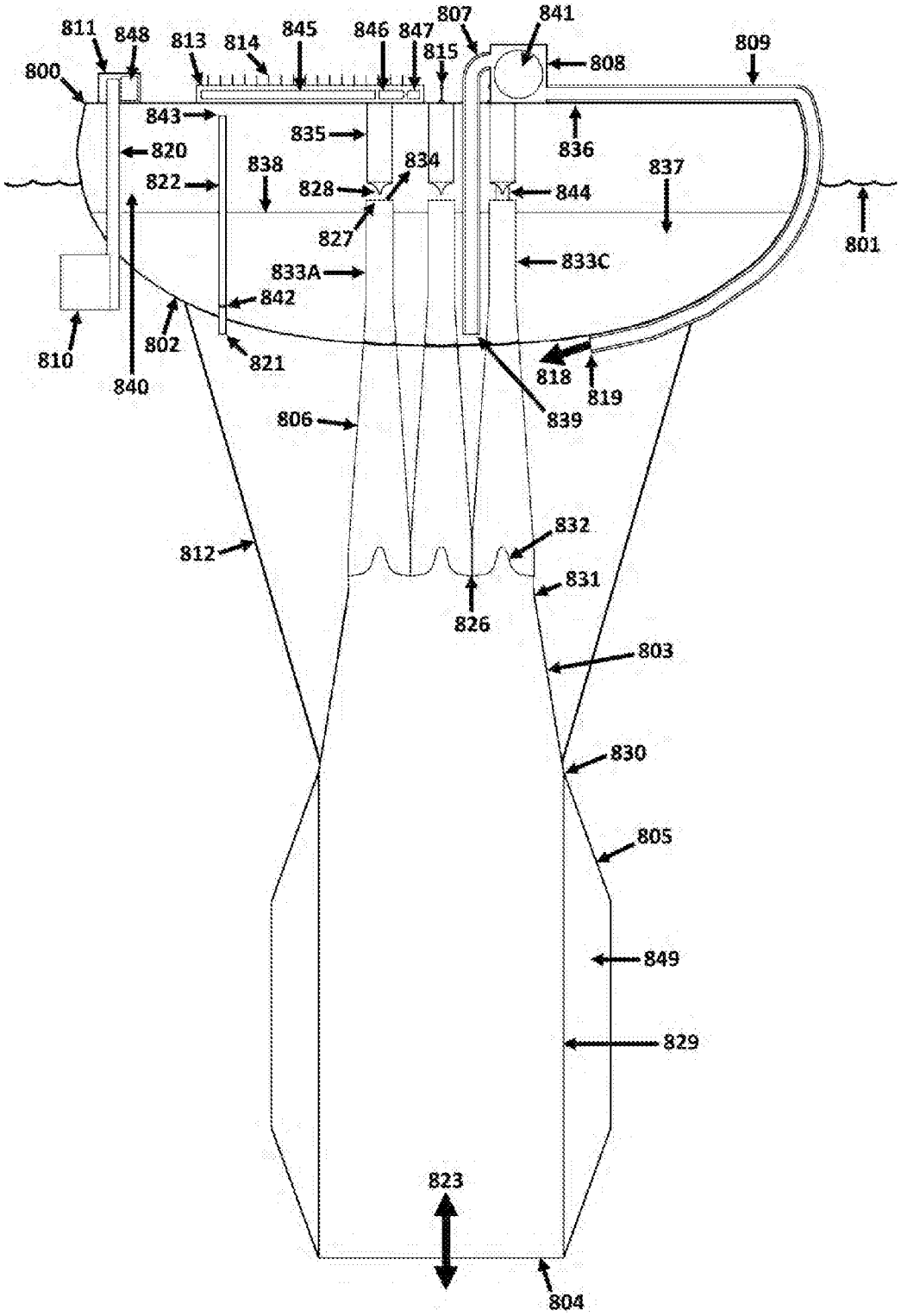
811
848
813
814
845
846
847
807
841
815
808
809
800
843
835
820
838
834
836
837
822
828
844
827
801
833C
833A
842
810
802
821
840
818
819
839
806
832
812
831
826
803
830
805
849
829
823
804

FIG. 87

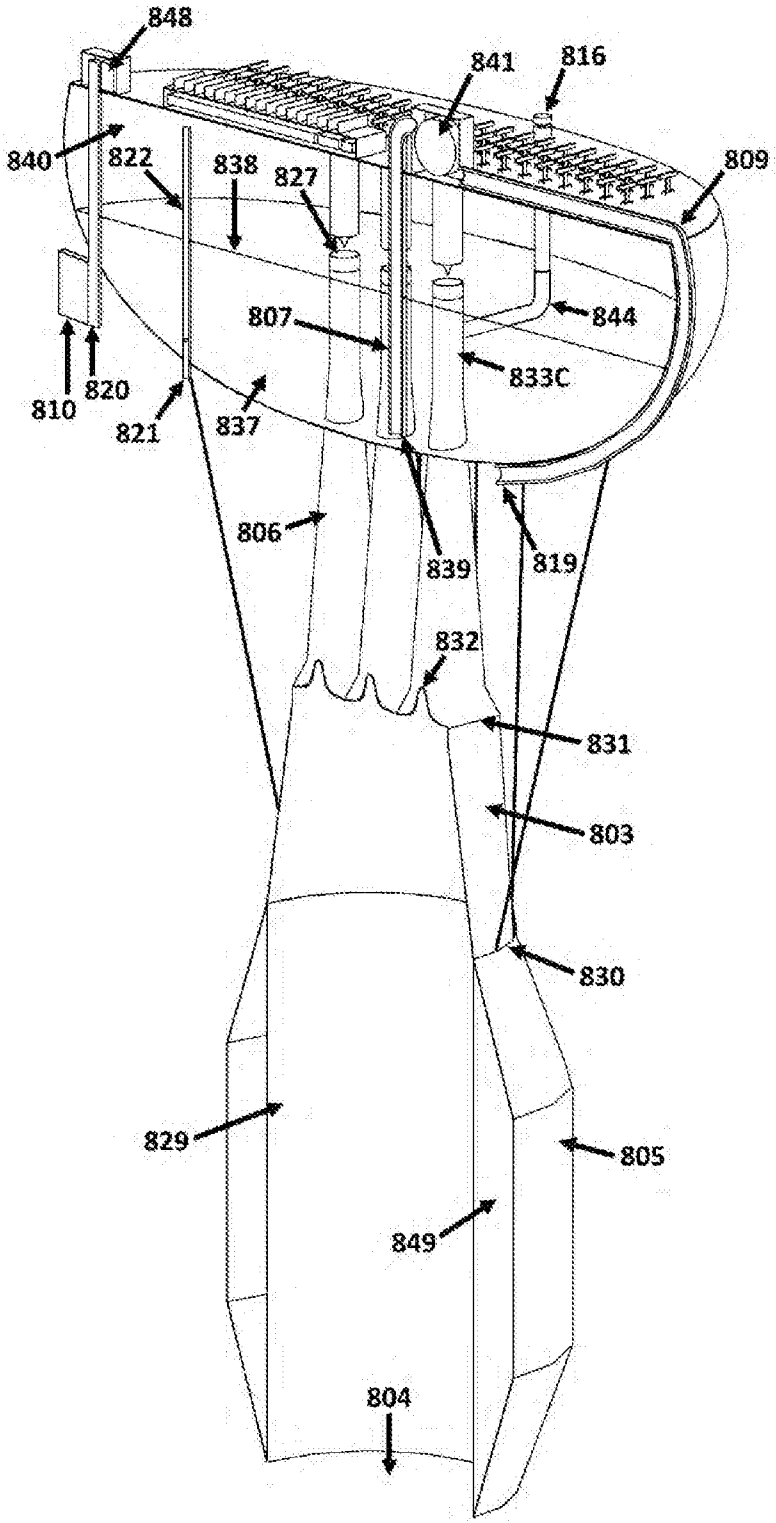
848
841
816
840
822
838
827
809
807
844
833C
810
820
821
837
806
839
819
832
831
803
830
829
805
849
804

FIG. 88

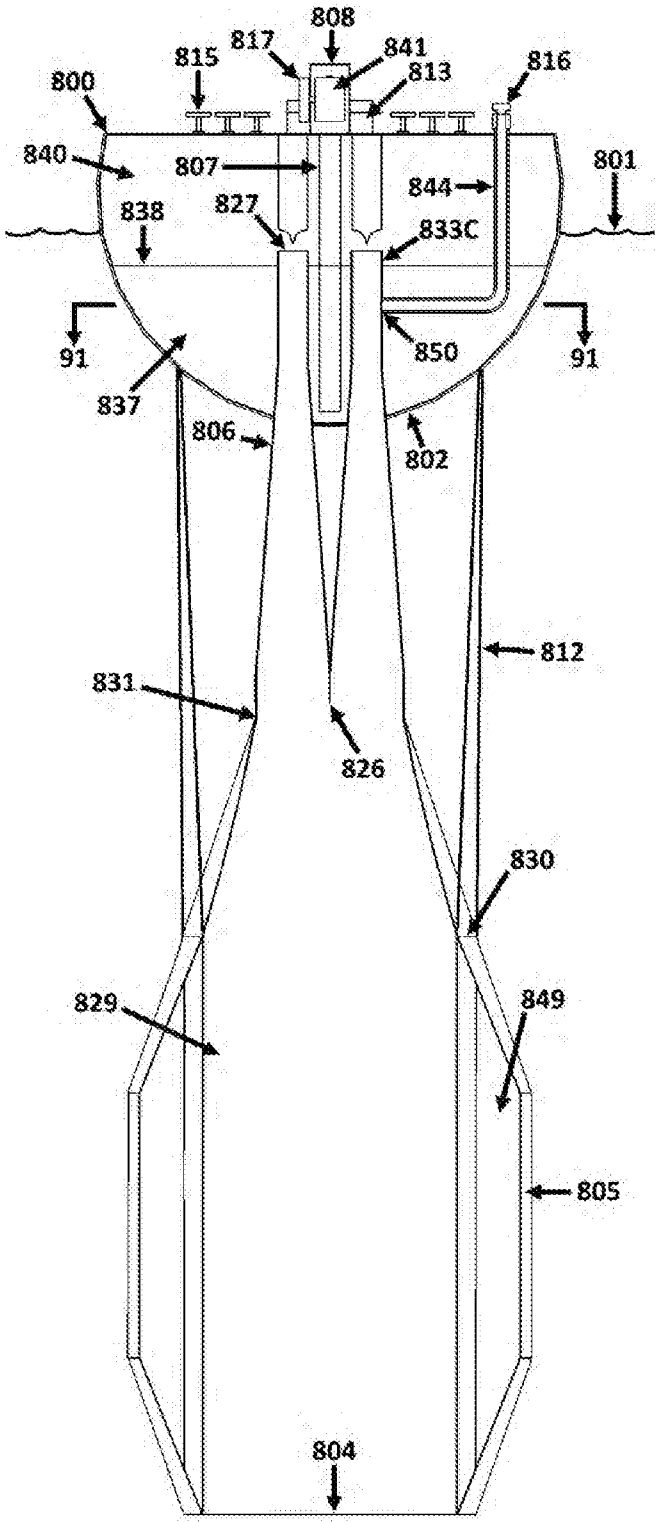
808
817
841
815
813
816
800
840
807
844
801
827
838
833C
91
850
91
837
806
802
812
831
826
830
829
849
805
804

FIG. 89

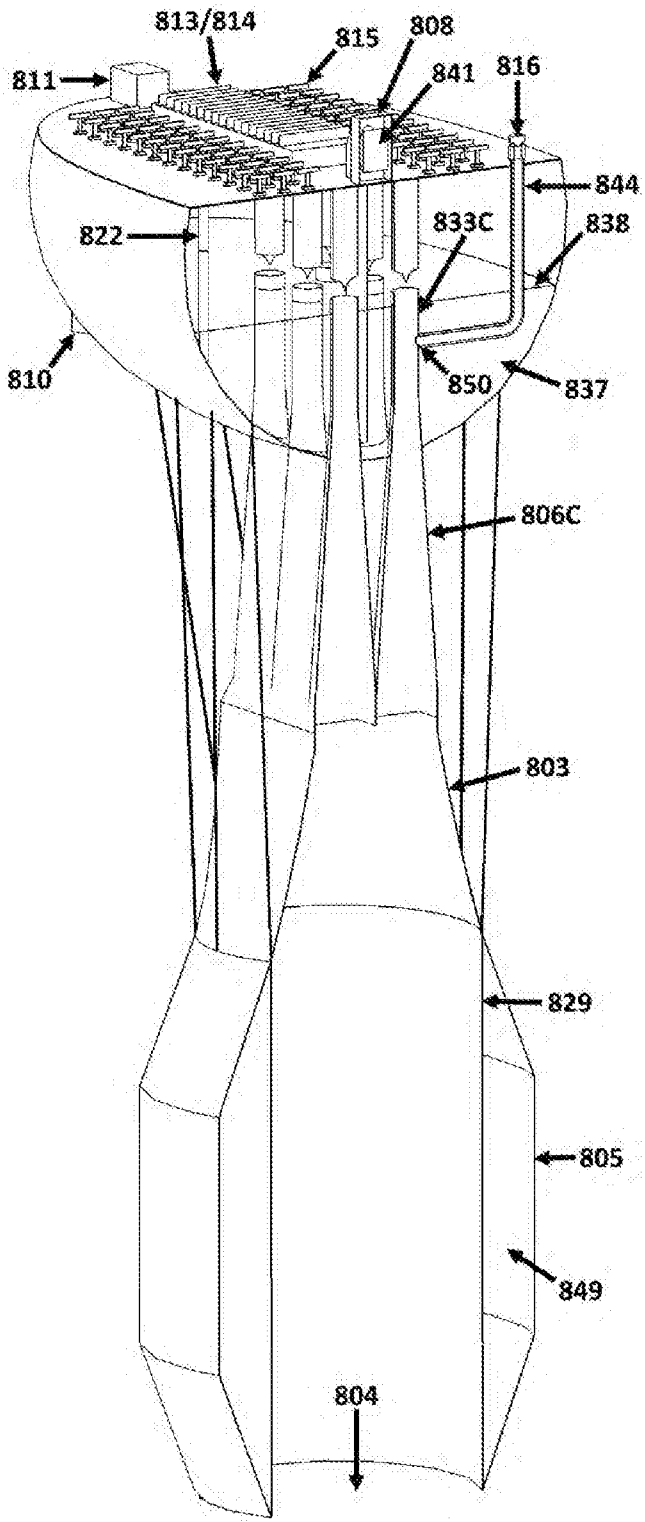
813/814
815
808
811
841
816
844
822
833C
838
810
850
837
806C
803
829
805
849
804

FIG. 90

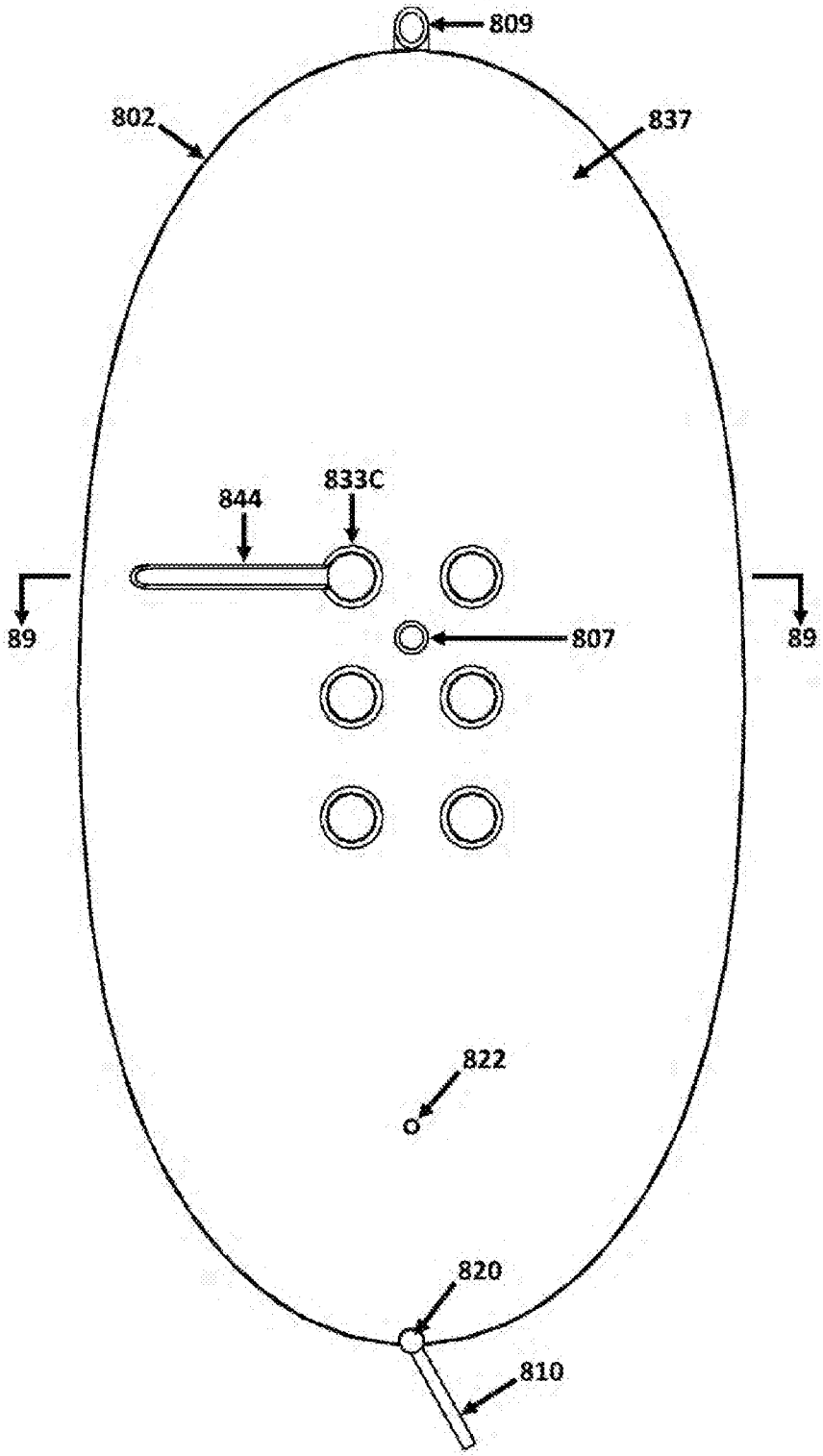

FIG. 91

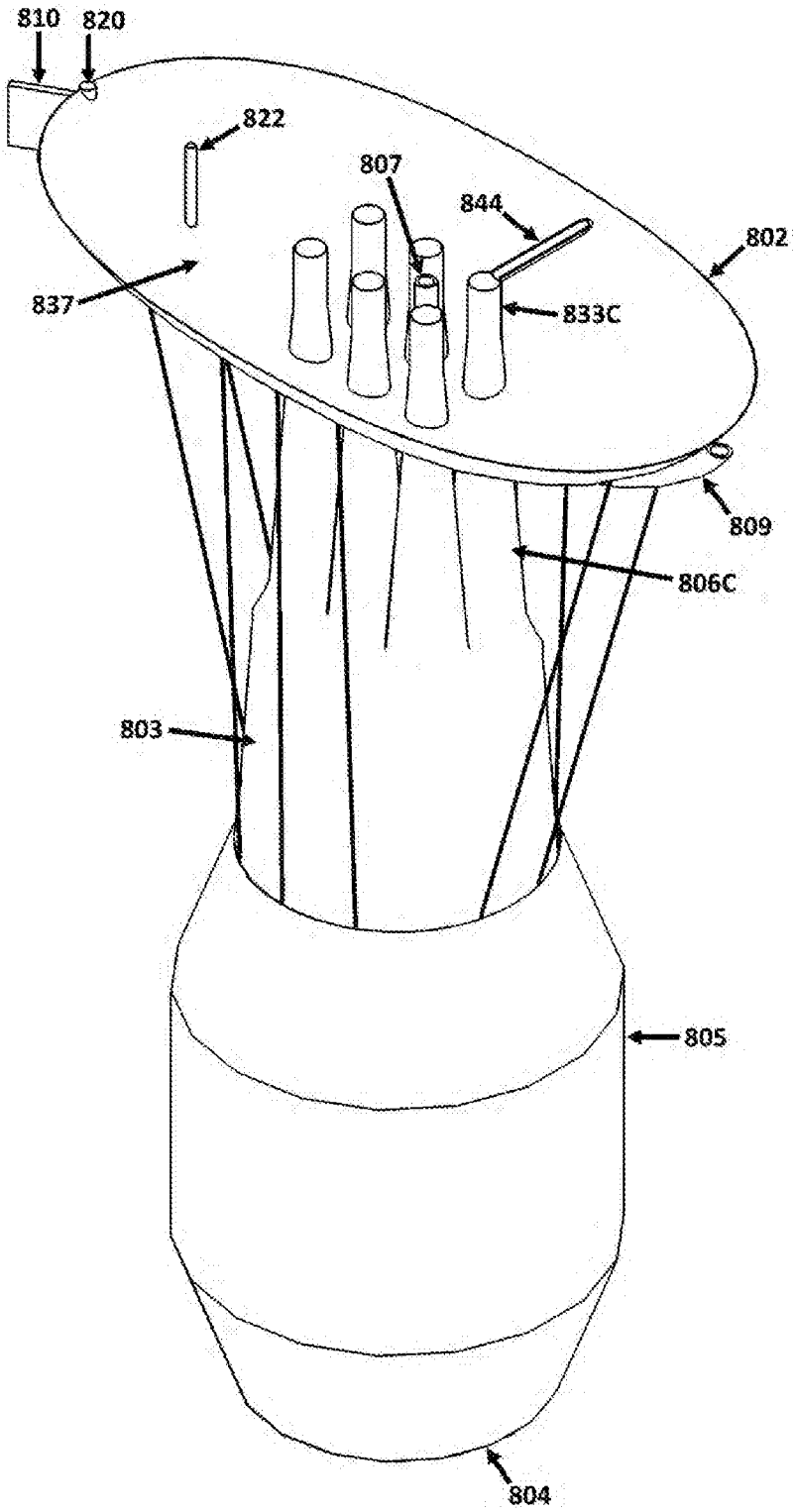

FIG. 92

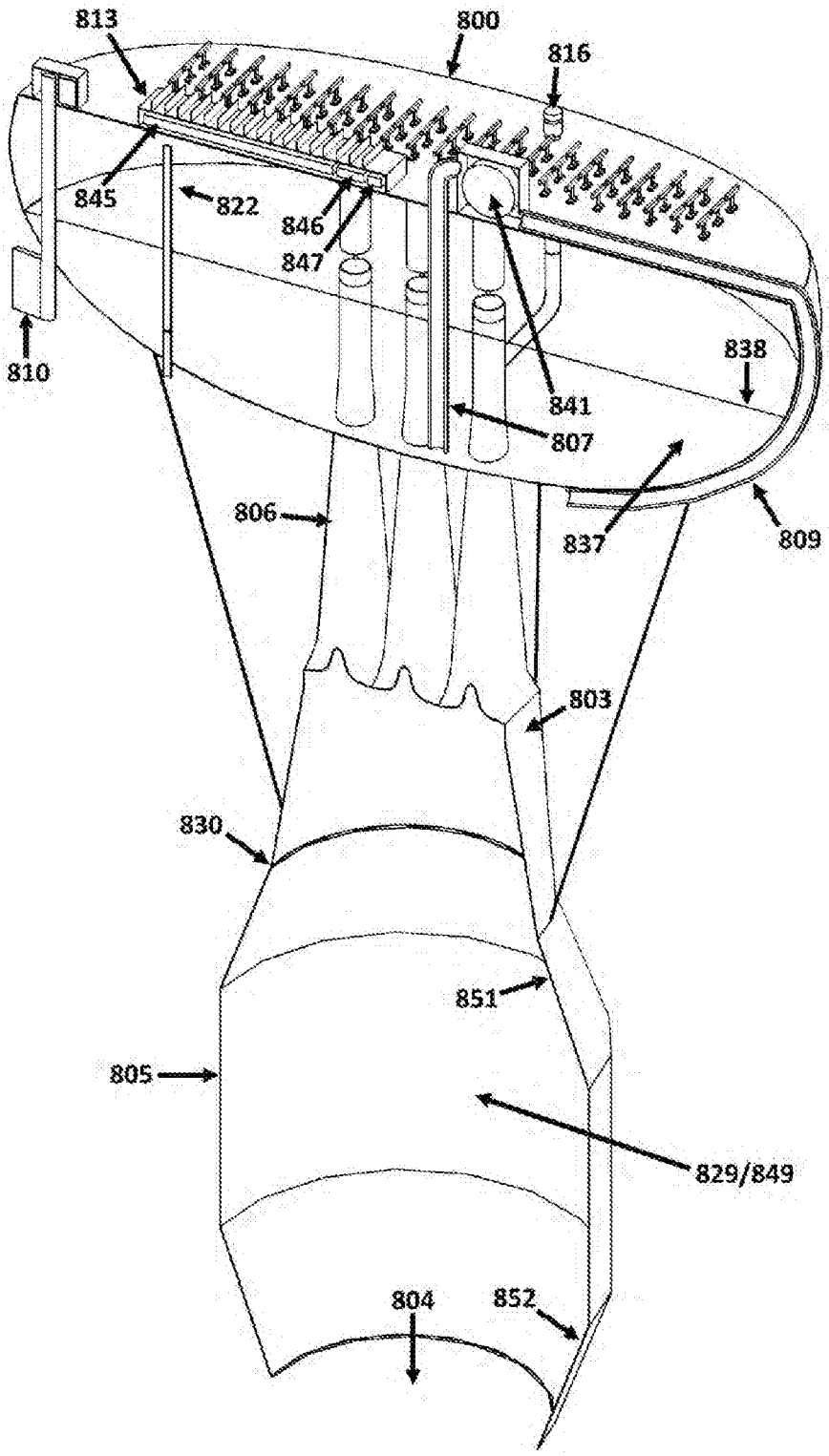
813
800
816
845
822
846
847
810
838
841
807
806
837
809
803
830
851
805
829/849
804
852

FIG. 93

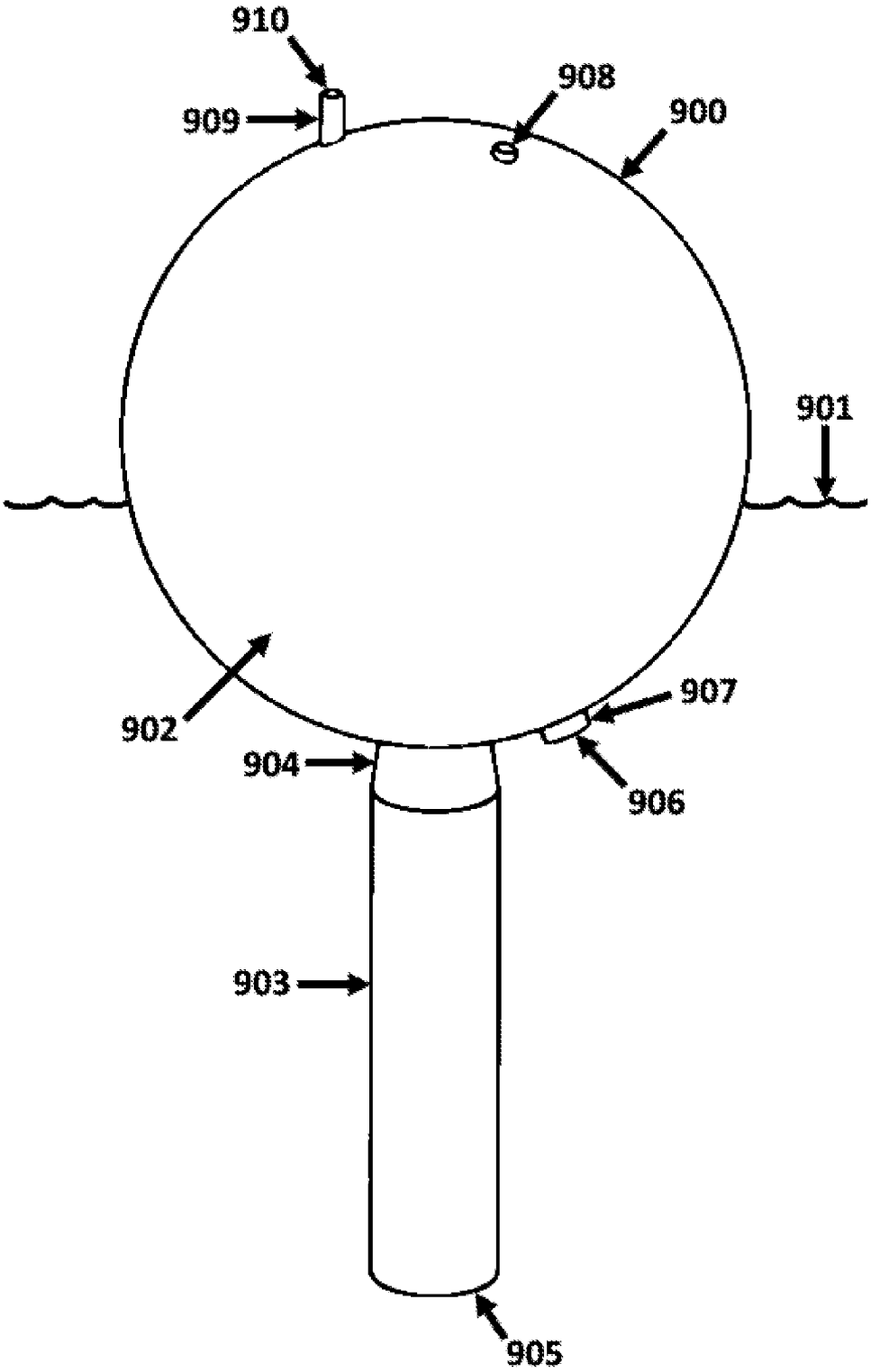

FIG. 94

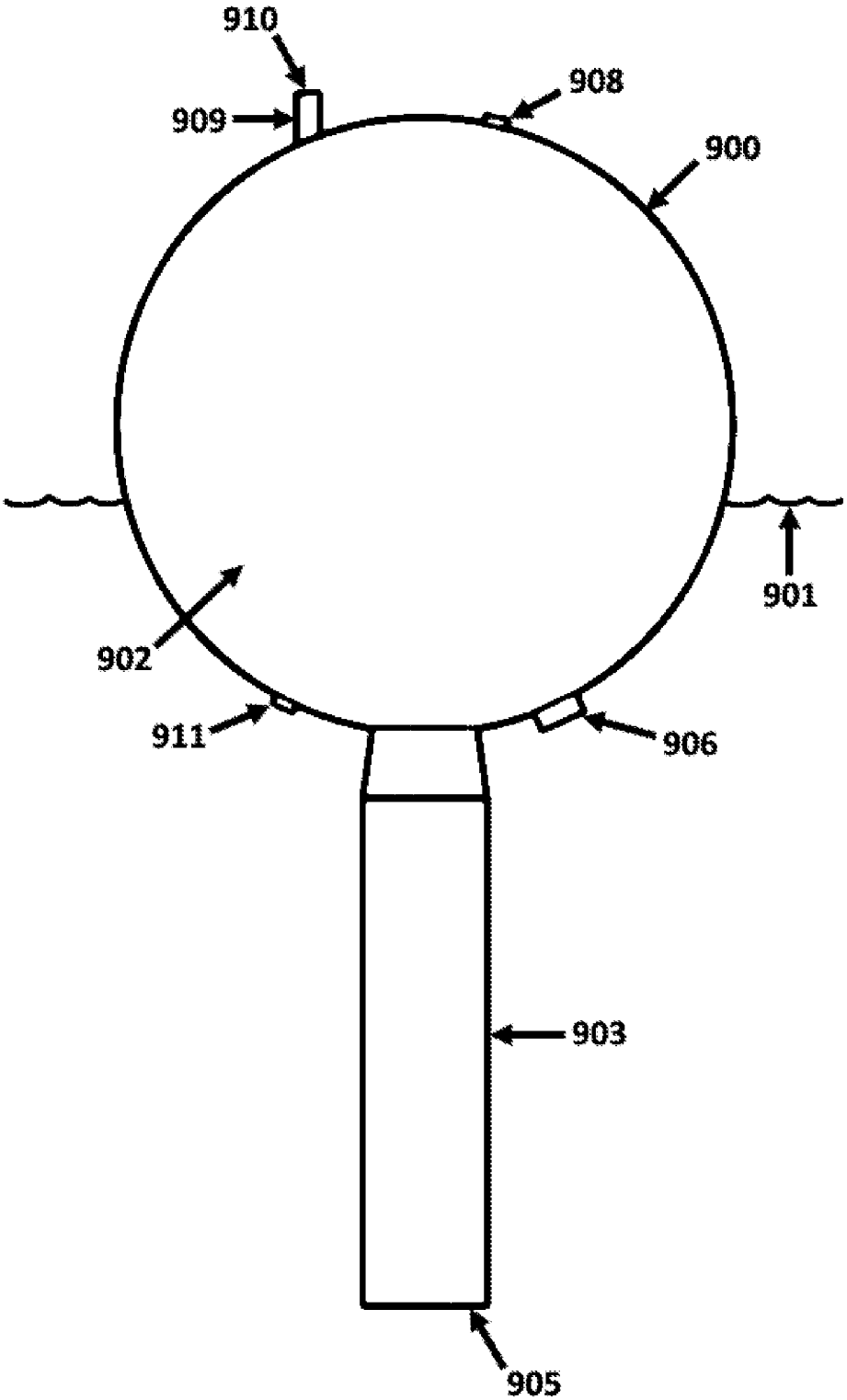

FIG. 95

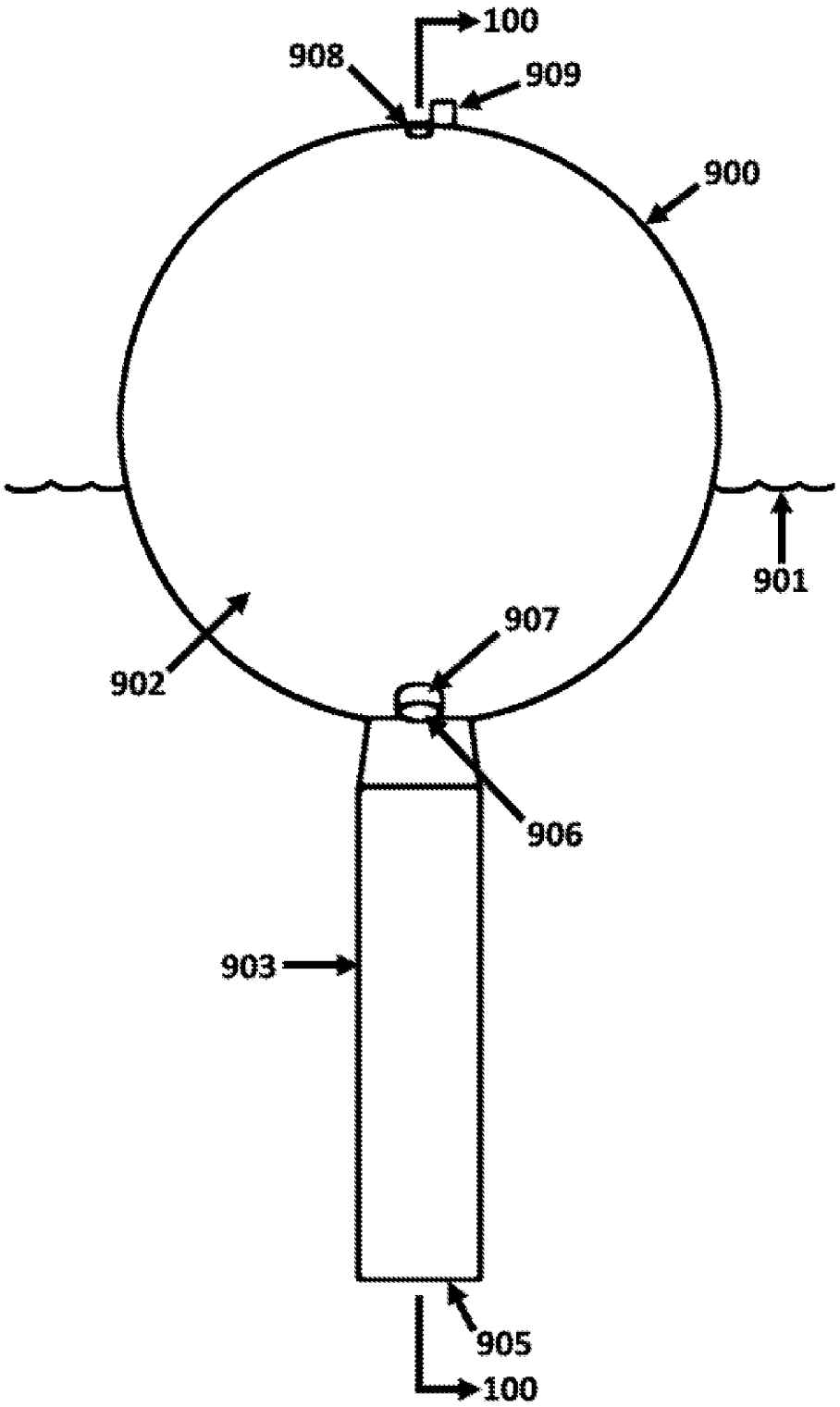

FIG. 96

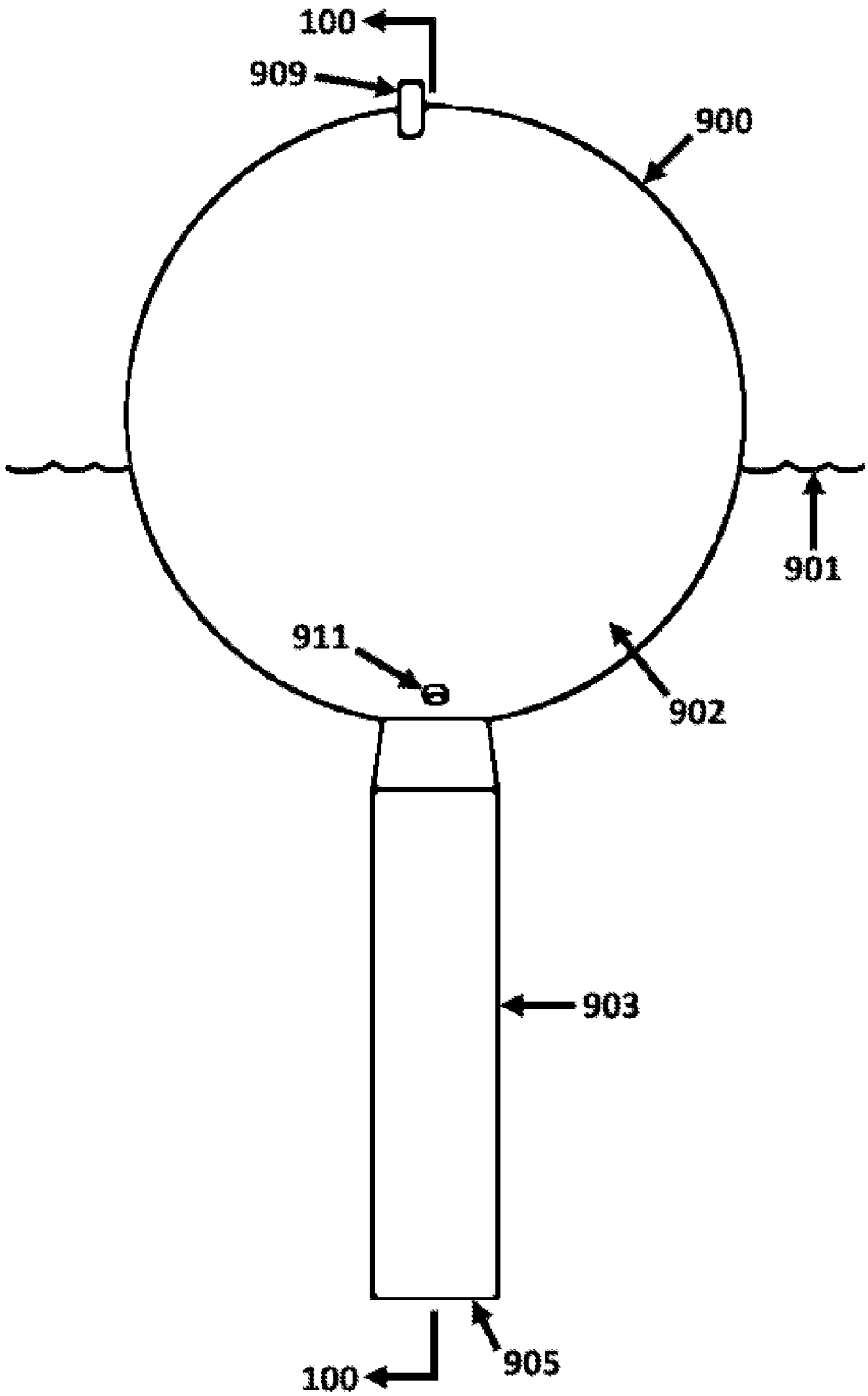

FIG. 97

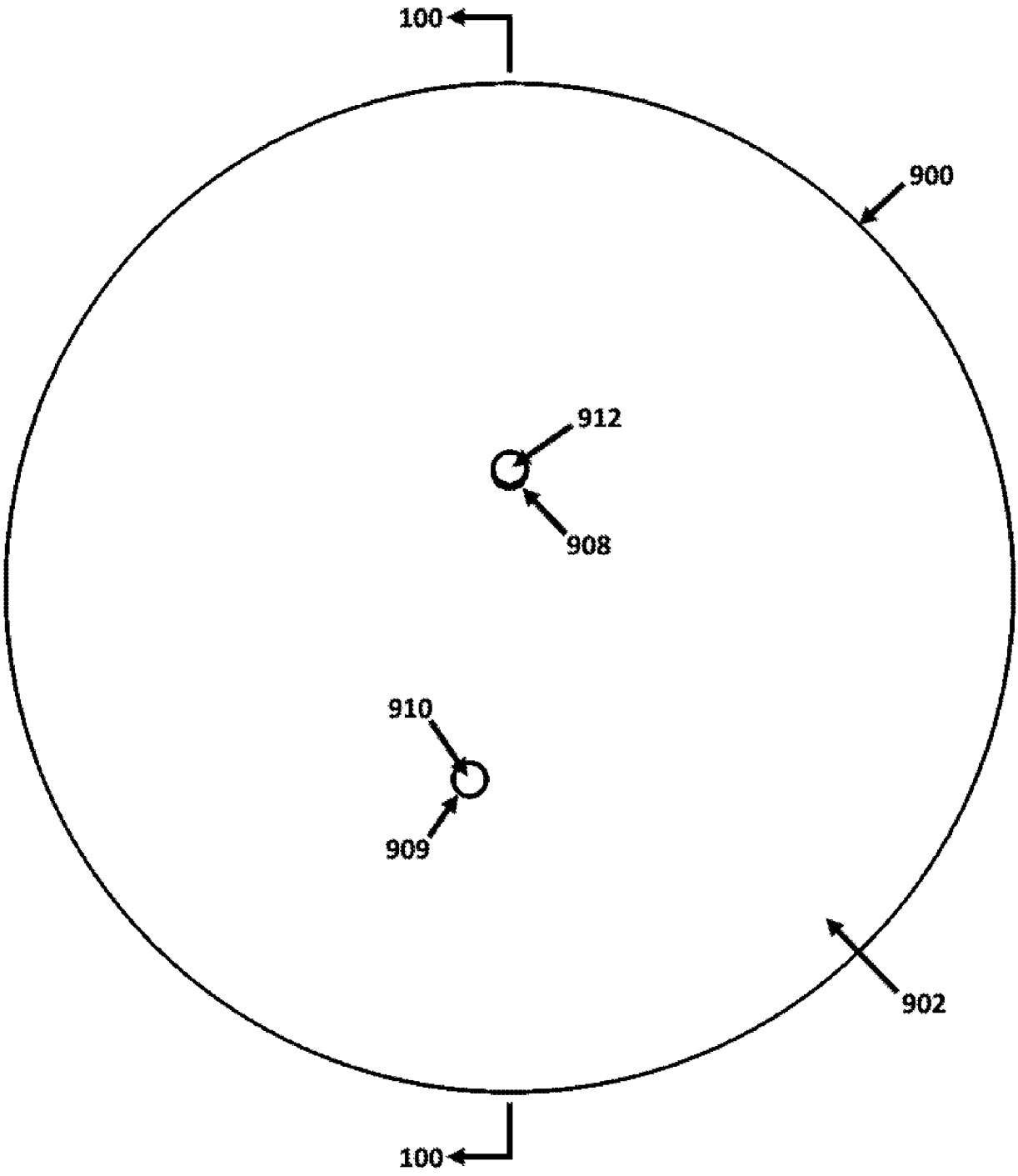

FIG. 98

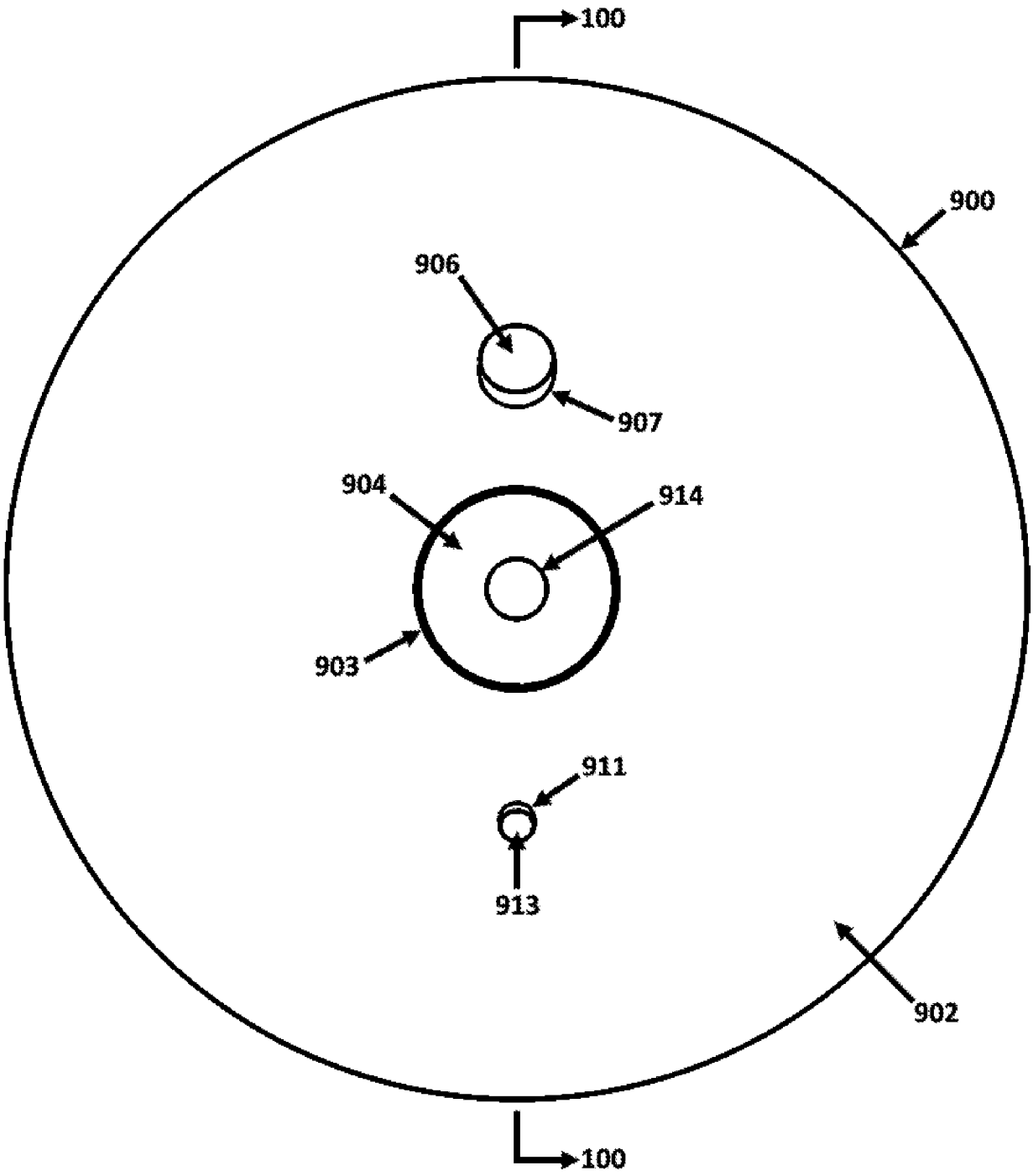

FIG. 99

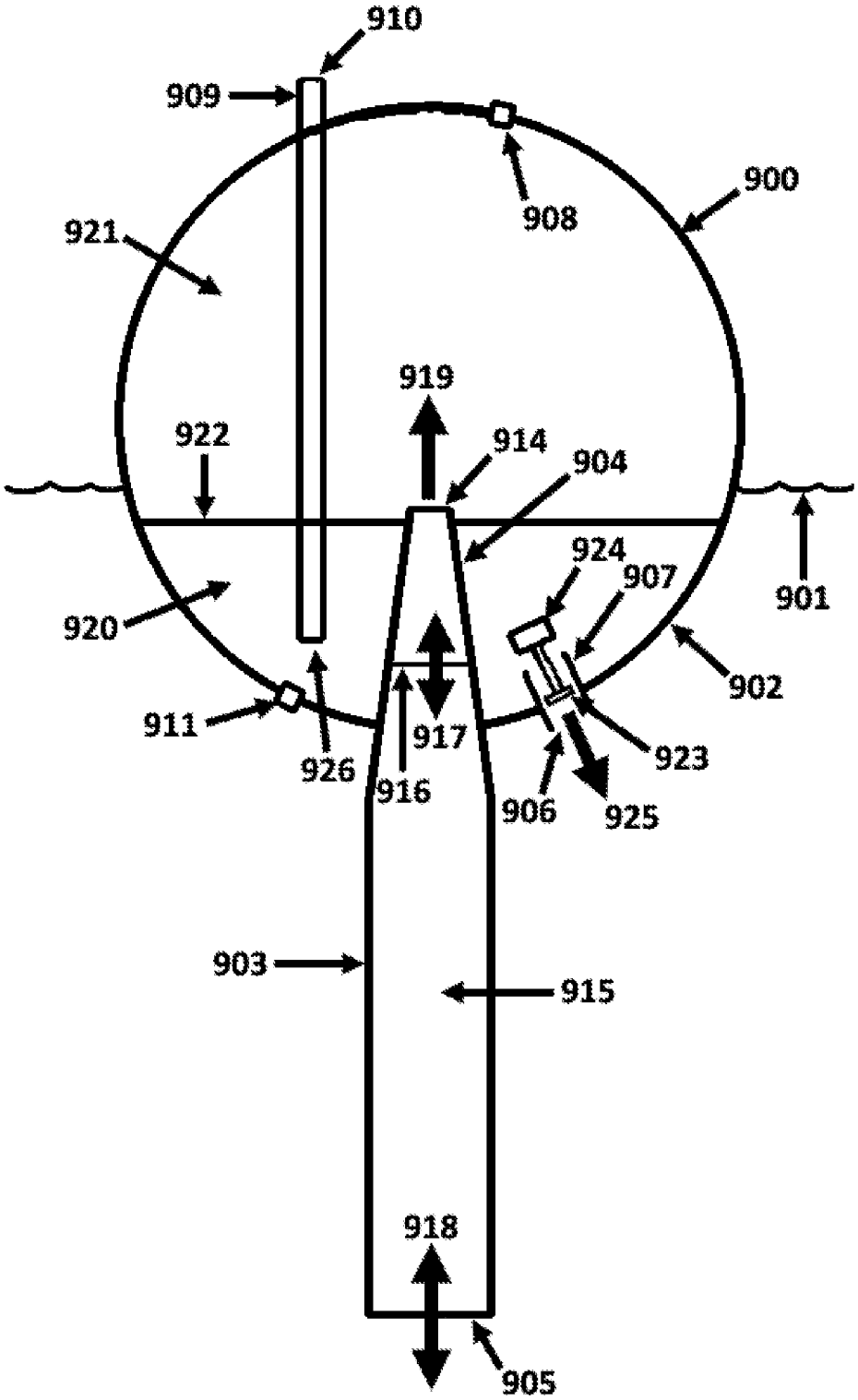
910
909
908
900
921
919
922
914
904
924
907
901
920
902
911
917
926
916
923
906
925
903
915
918
905

FIG. 100

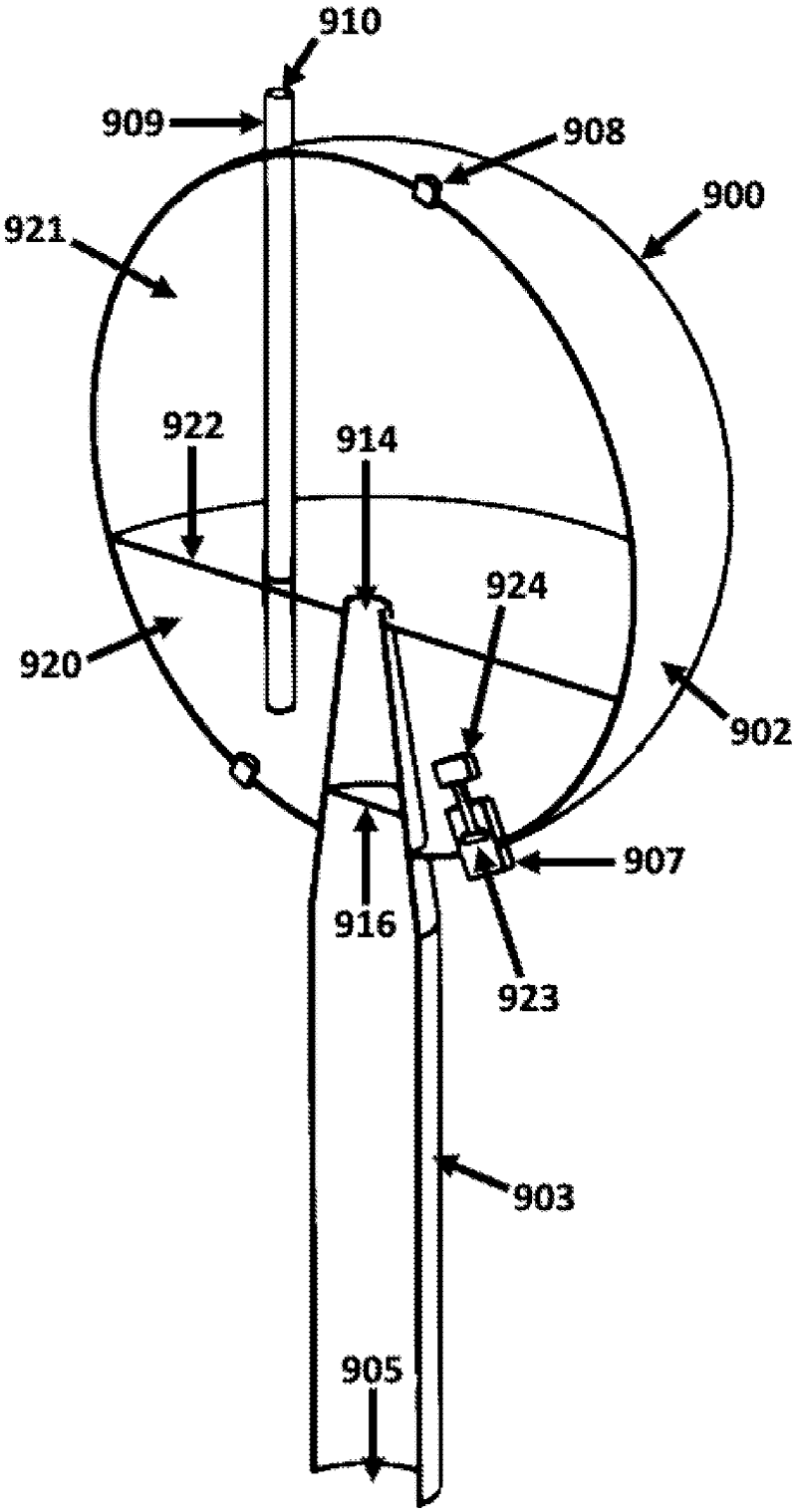

FIG. 101

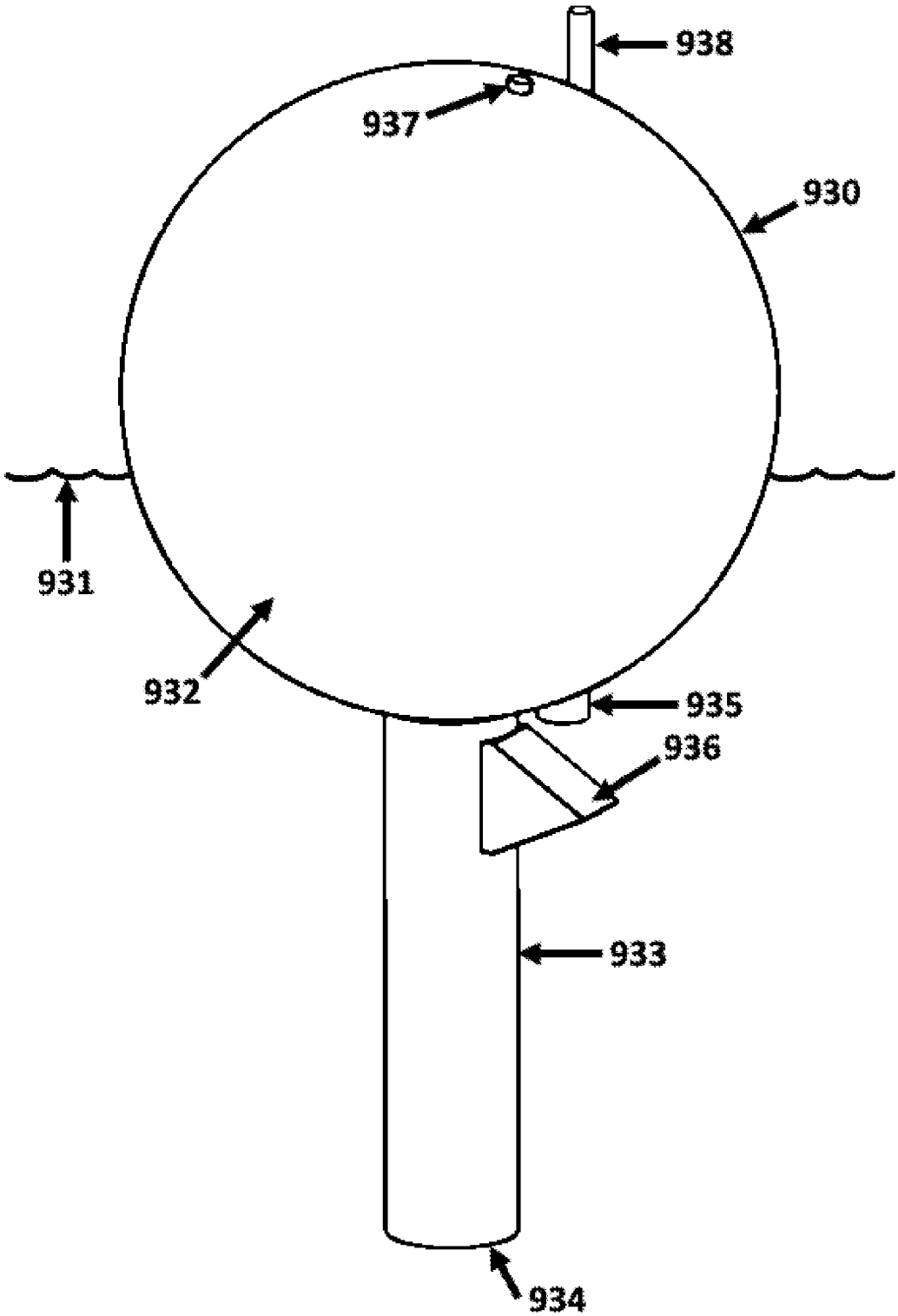

FIG. 102

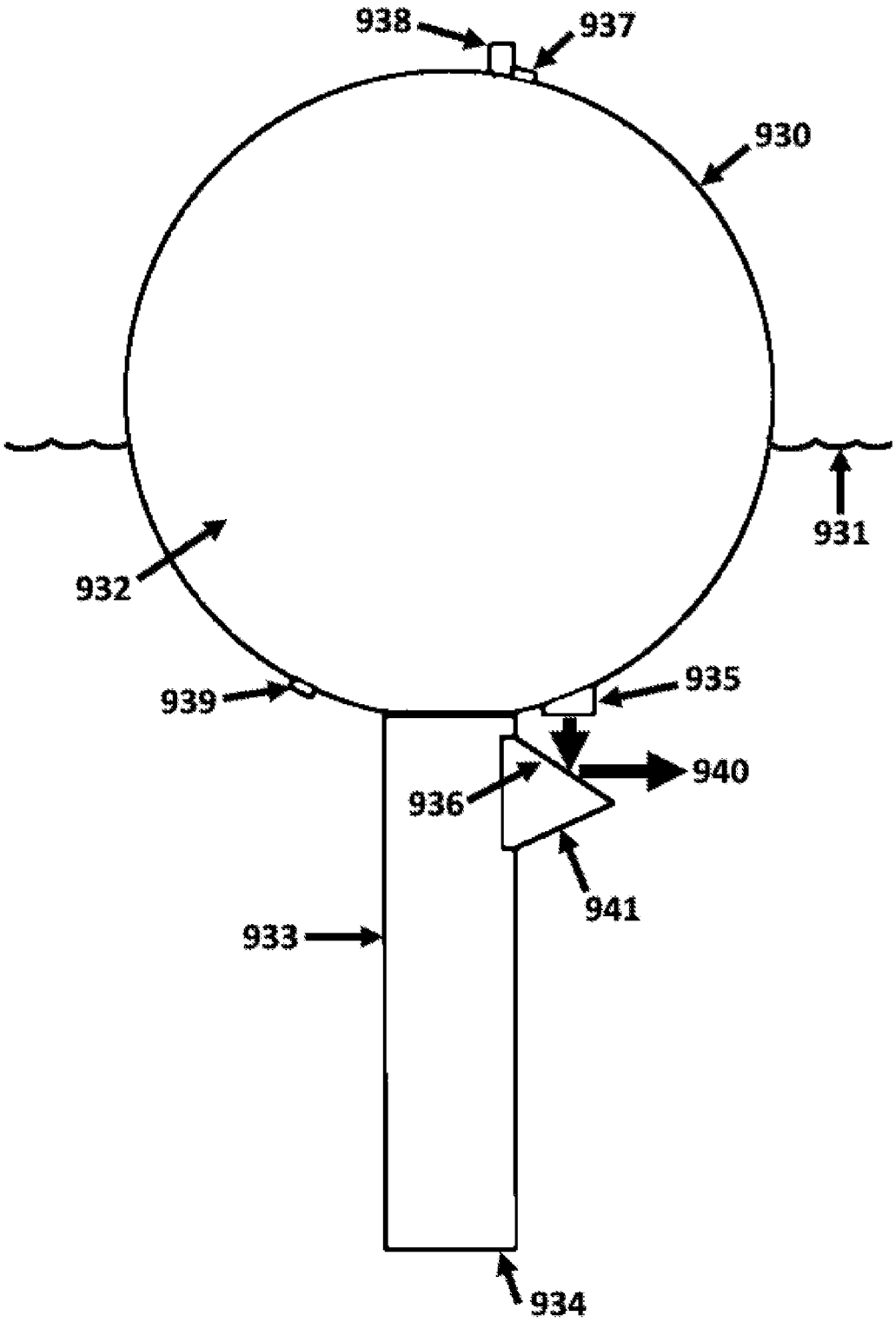

FIG. 103

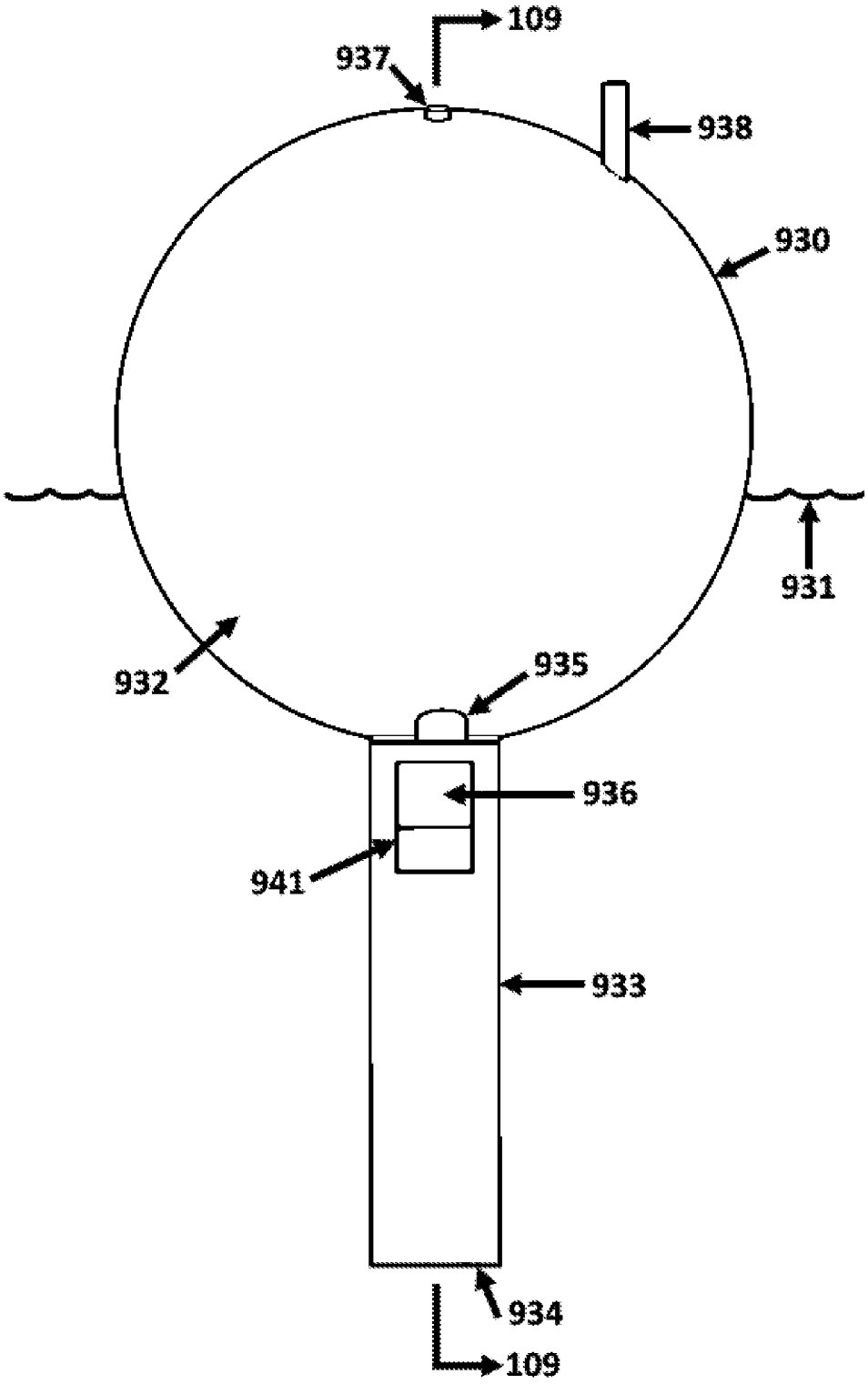

FIG. 104

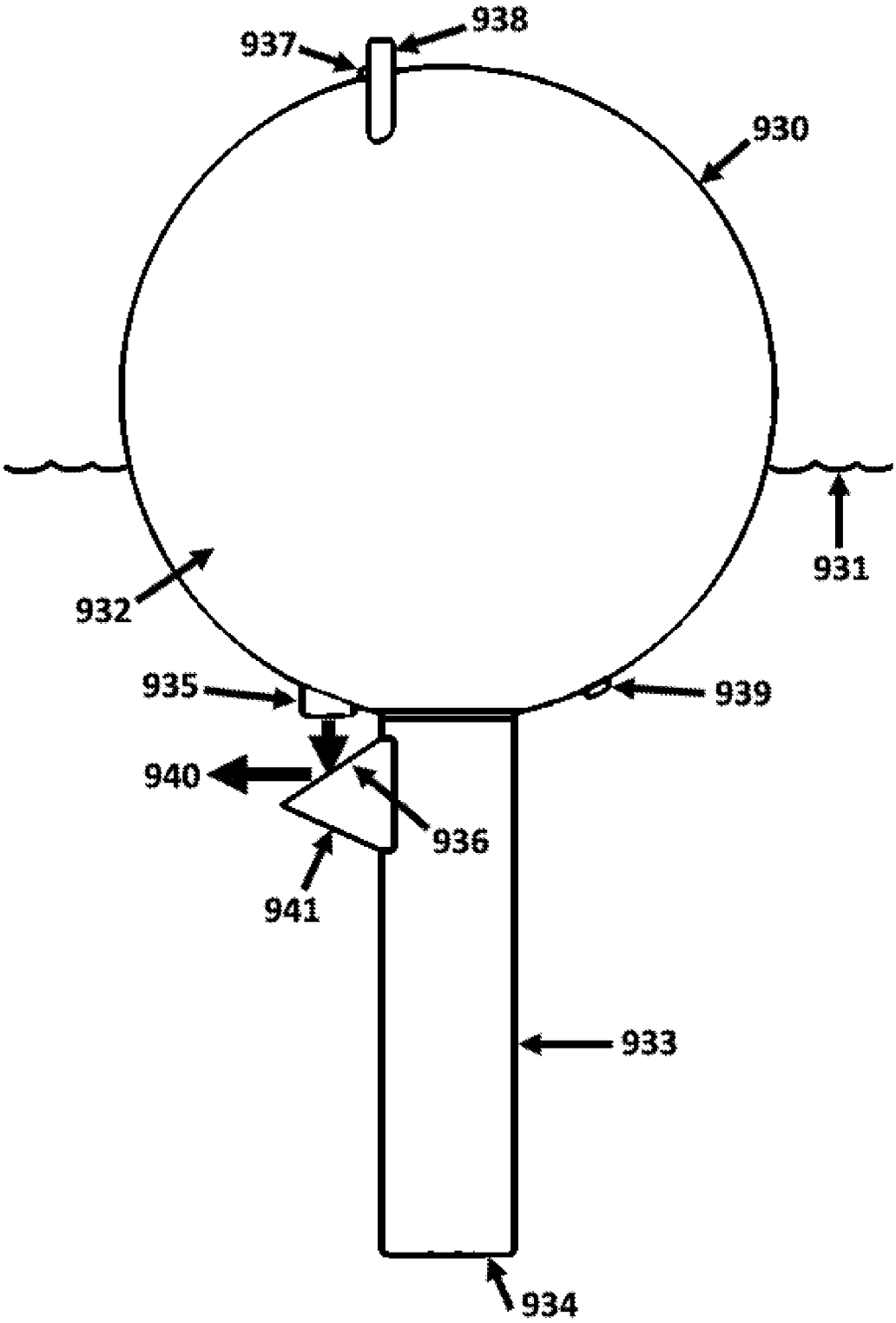

FIG. 105

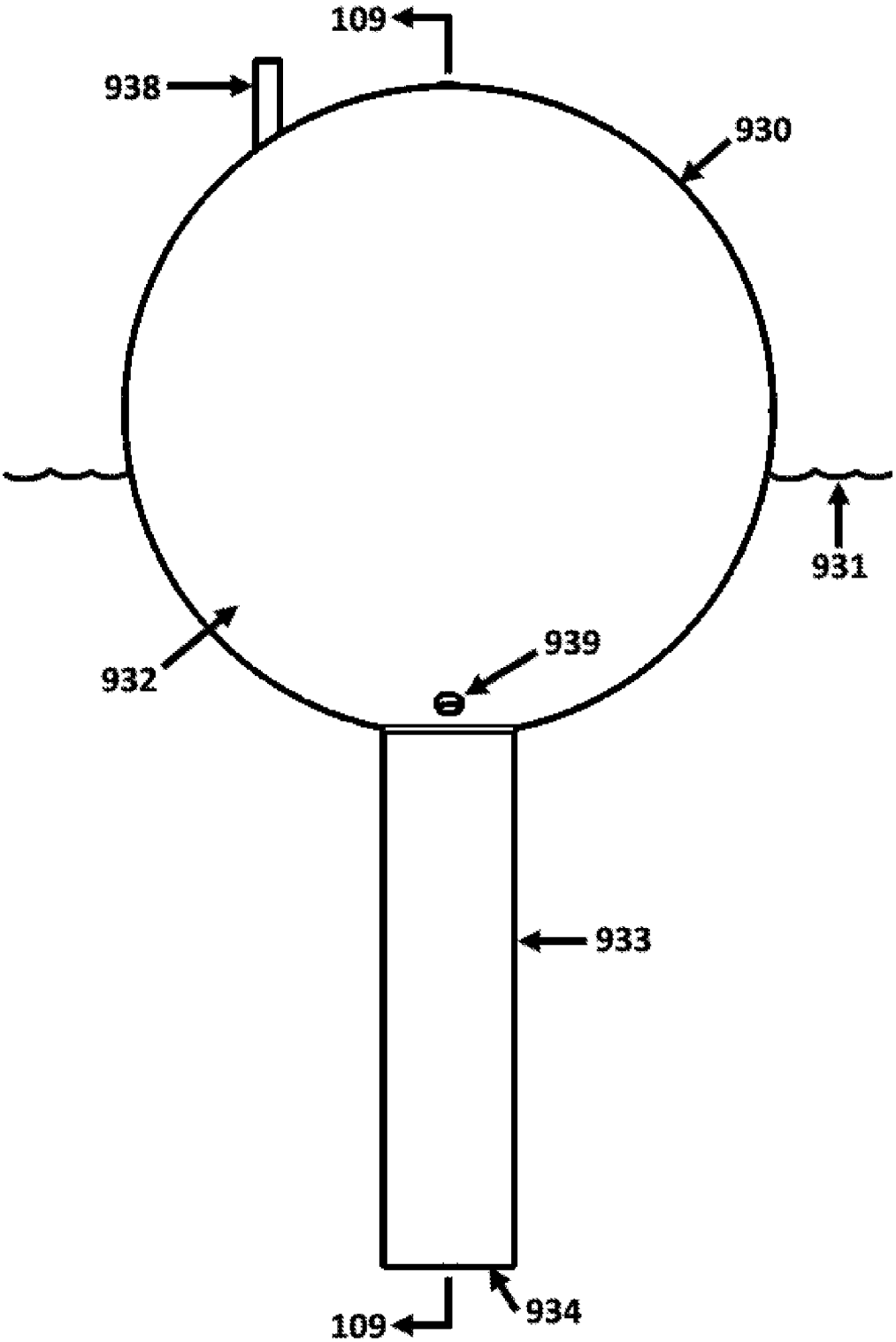

FIG. 106

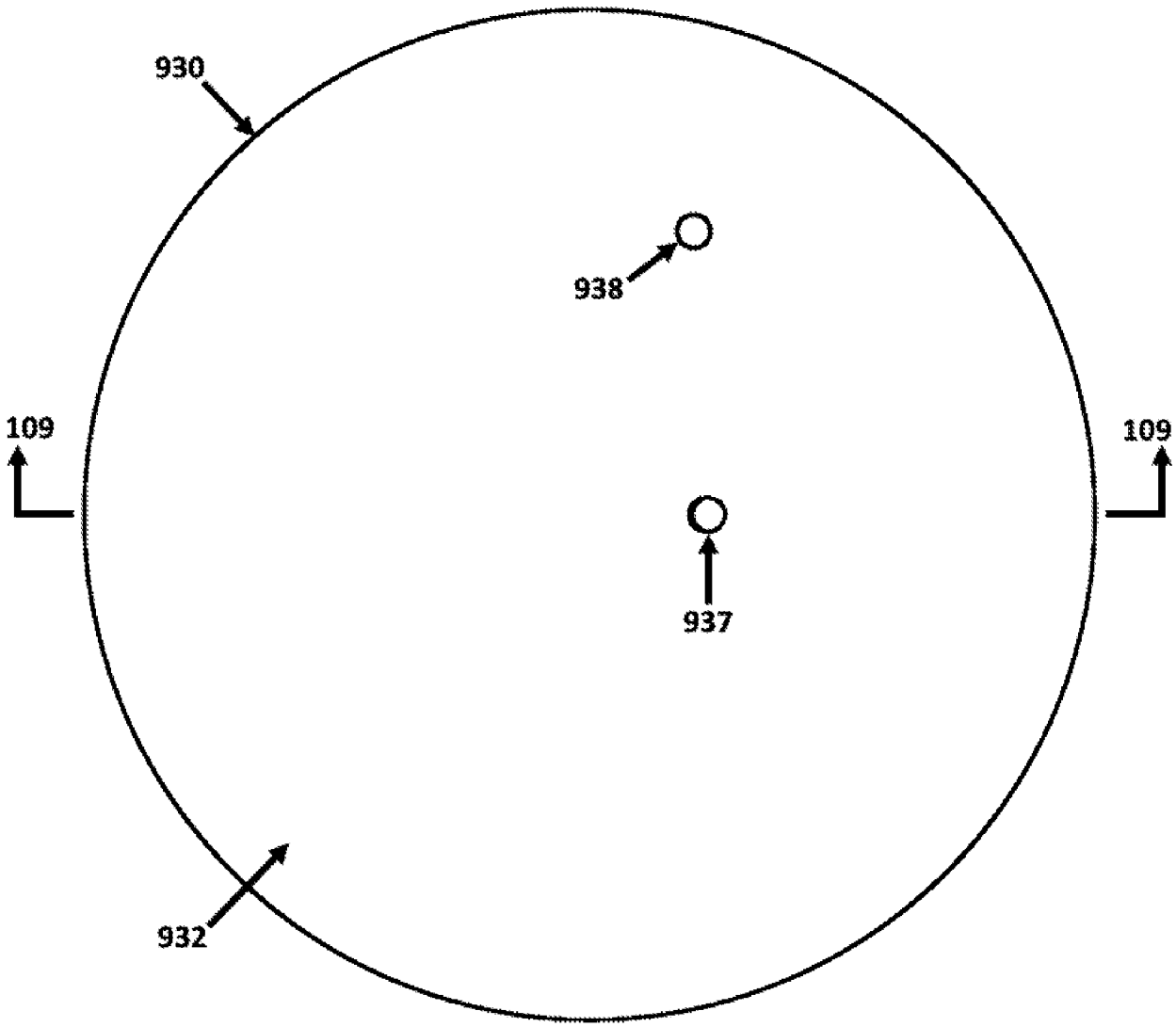

FIG. 107

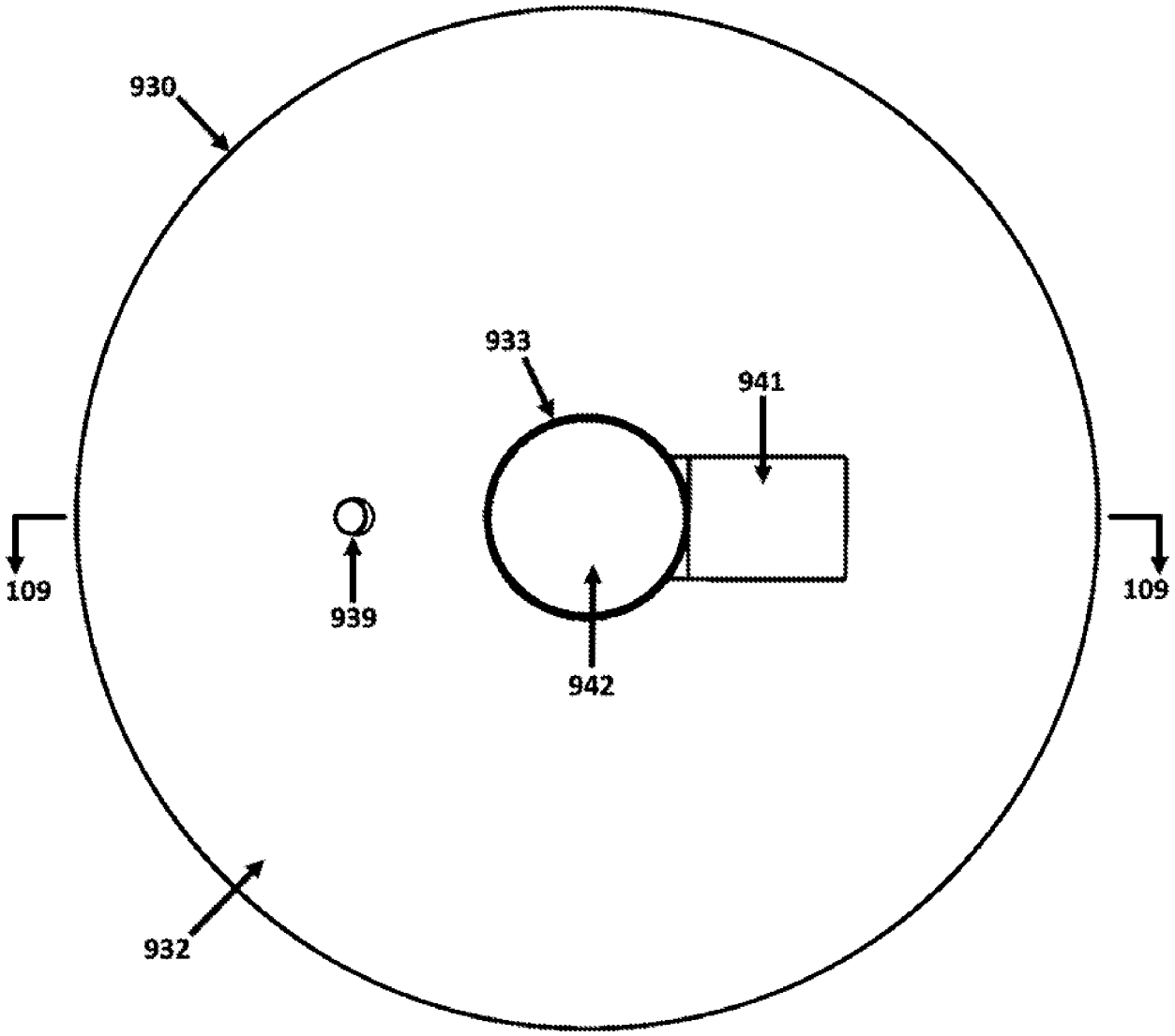

FIG. 108

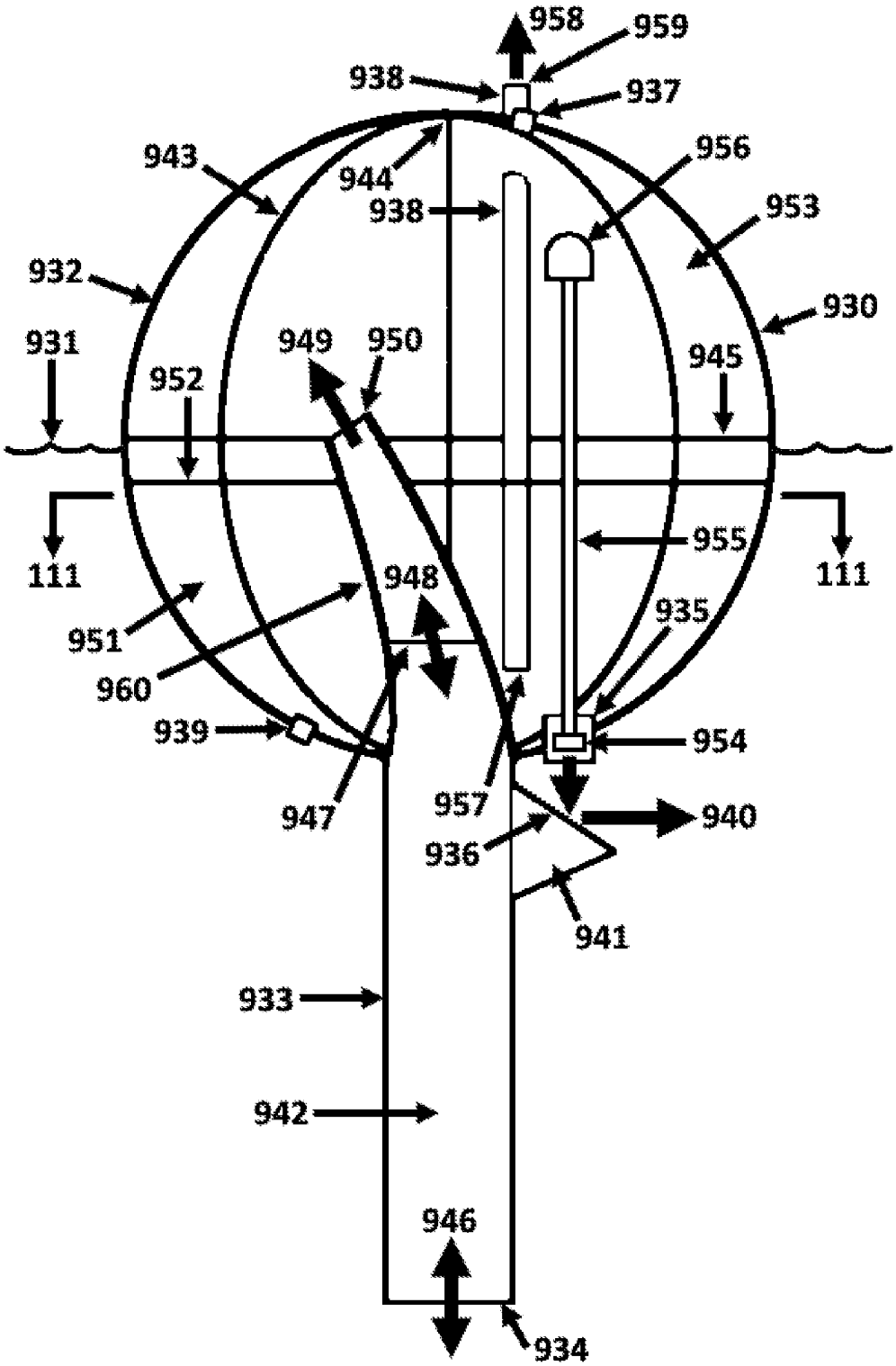
958
959
938
937
943
944
938
956
953
932
930
931
949
950
945
952
111
111
955
948
951
935
960
939
954
947
957
940
936
941
933
942
946
934

FIG. 109

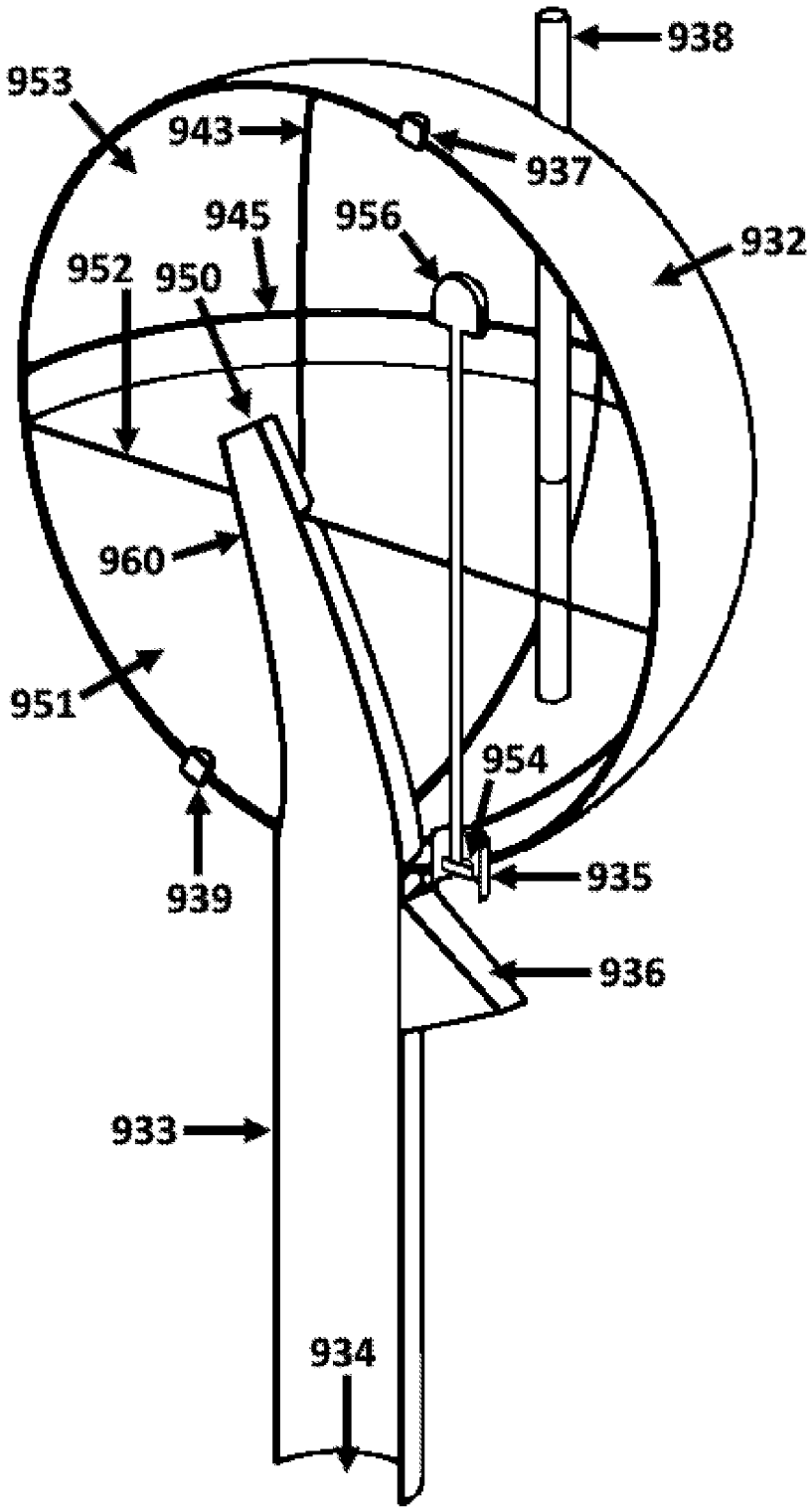
938
953
943
937
945
956
932
952
950
960
951
954
939
935
936
933
934

FIG. 110

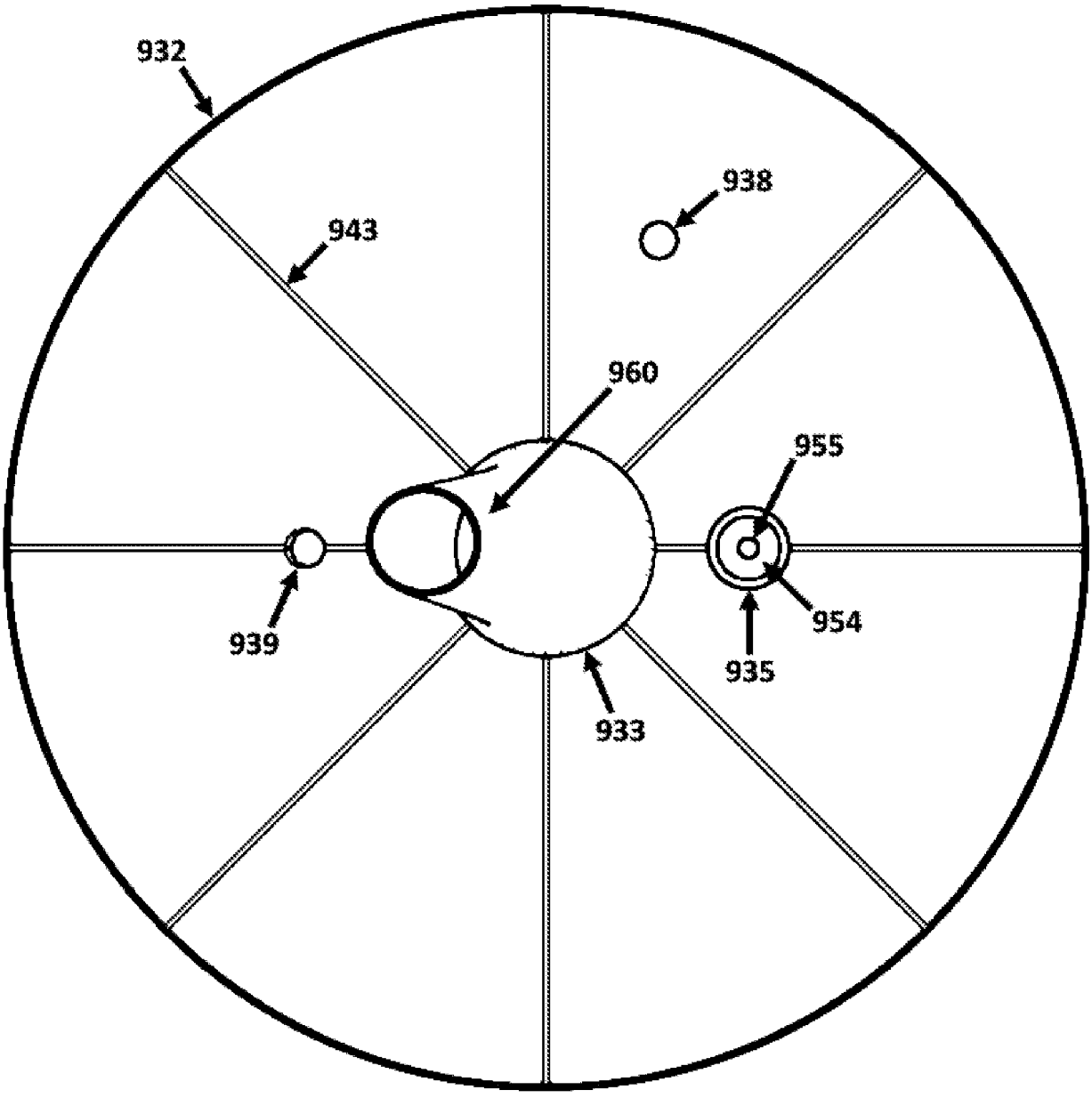

FIG. 111

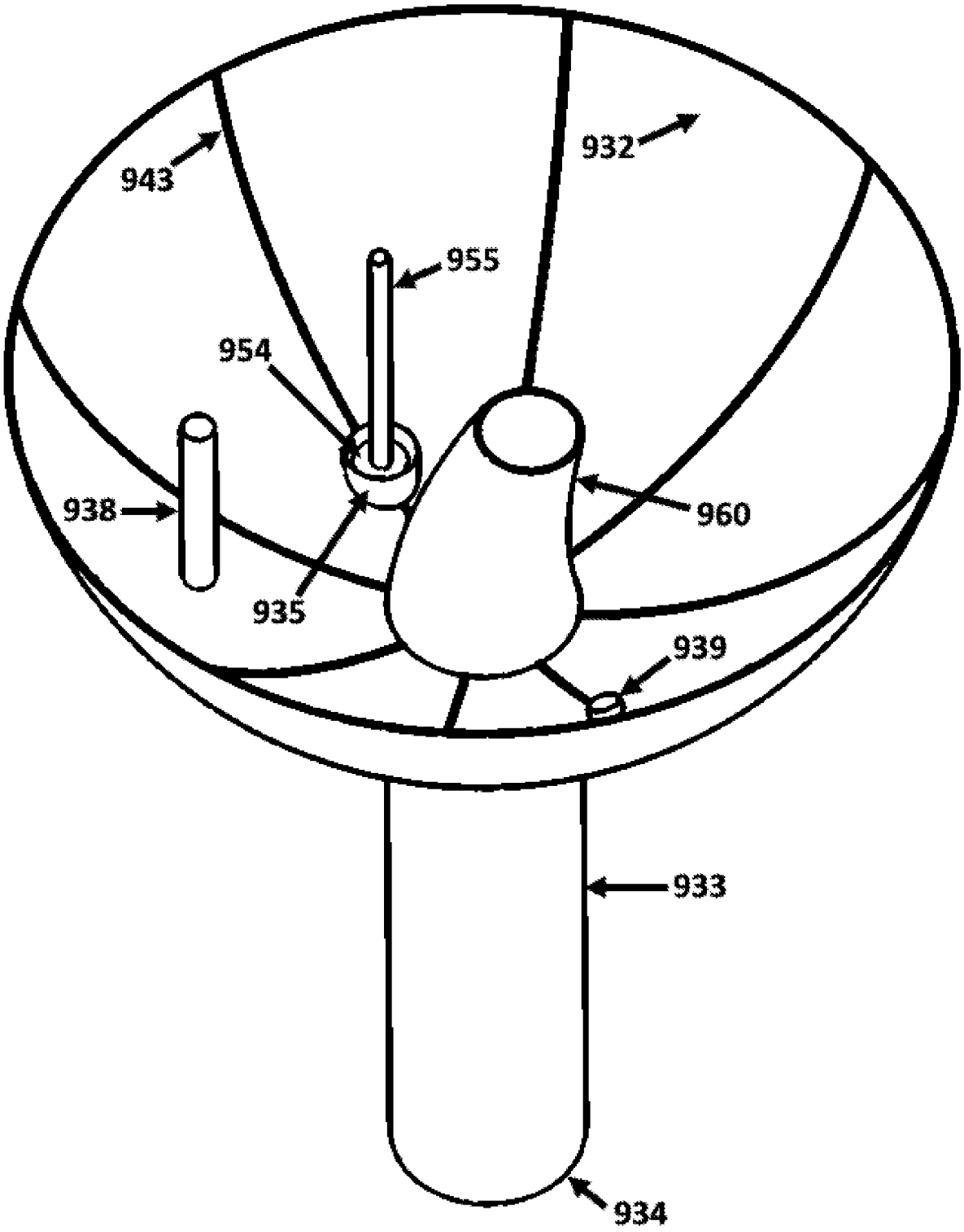

FIG. 112

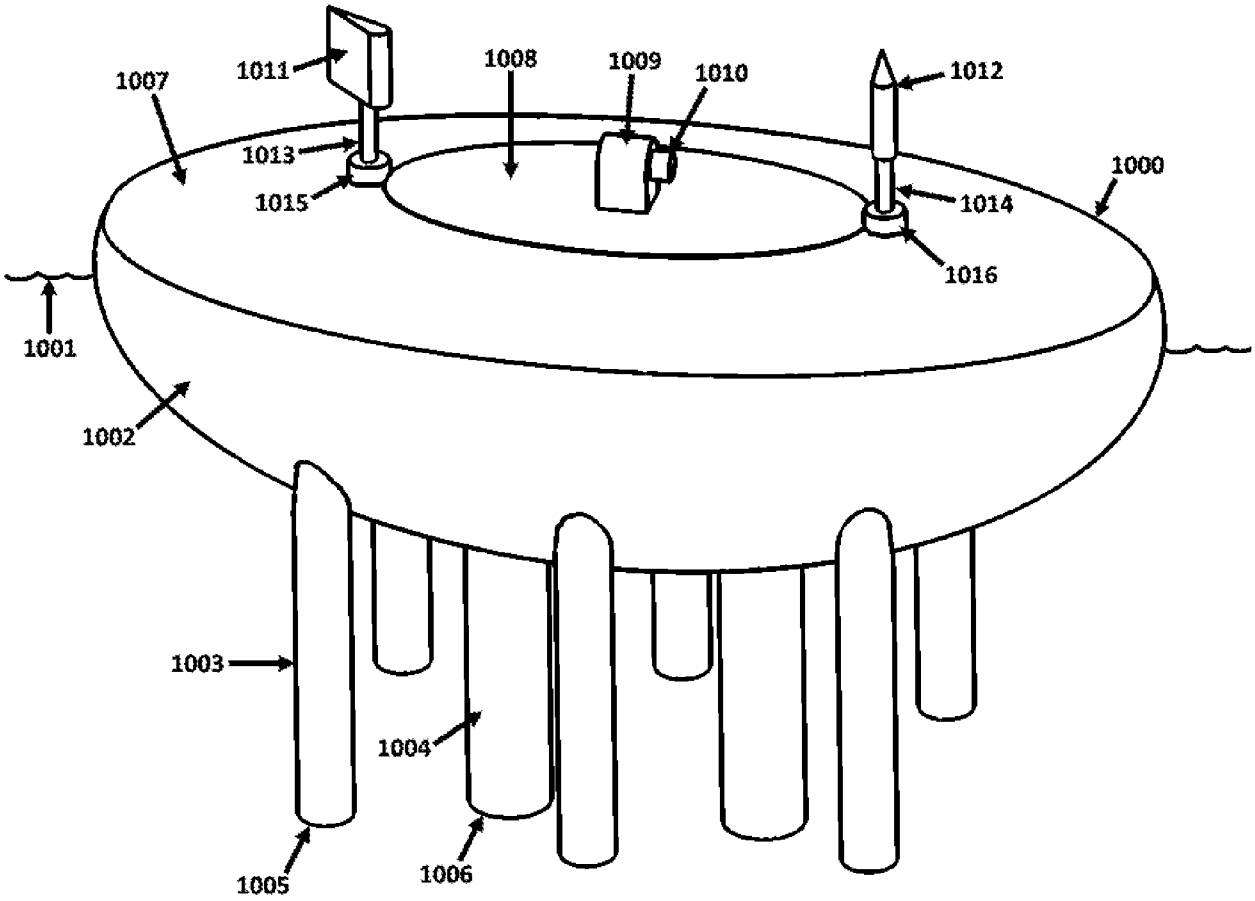
1007
1011
1008
1009
1010
1012
1013
1015
1000
1014
1016
1001
1002
1003
1004
1005
1006

FIG. 113

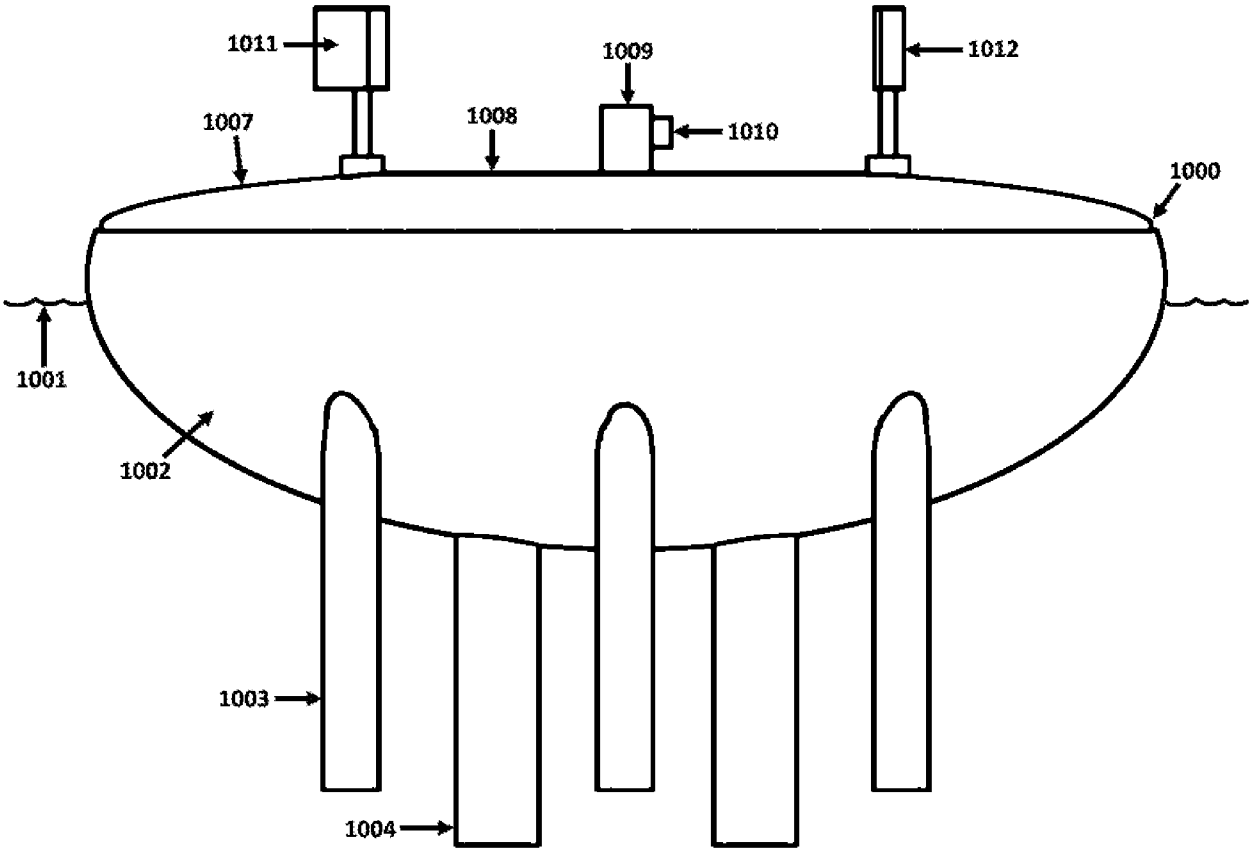

FIG. 114

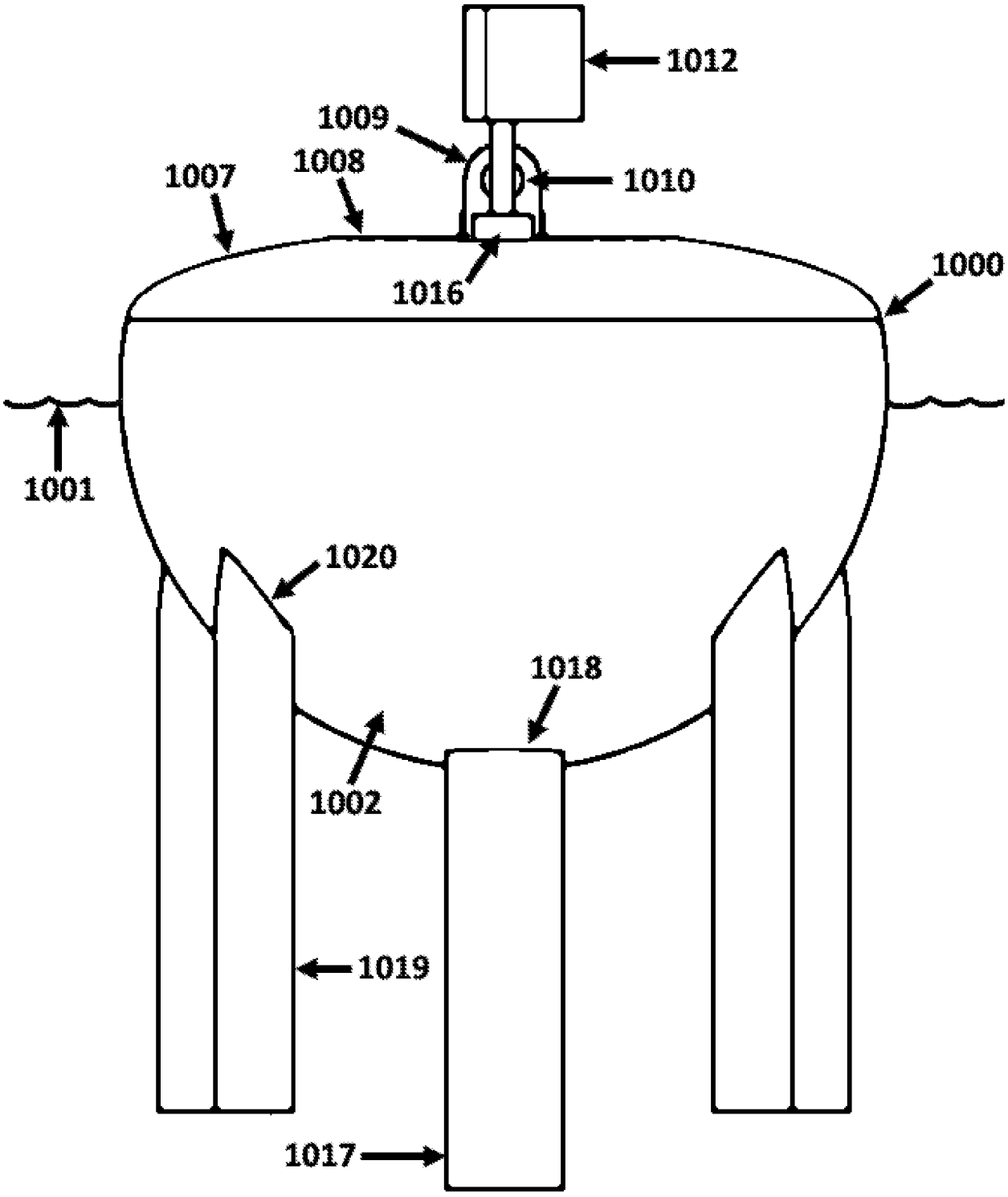
1012
1009
1008
1007
1010
1016
1000
1001
1020
1018
1002
1019
1017

FIG. 115

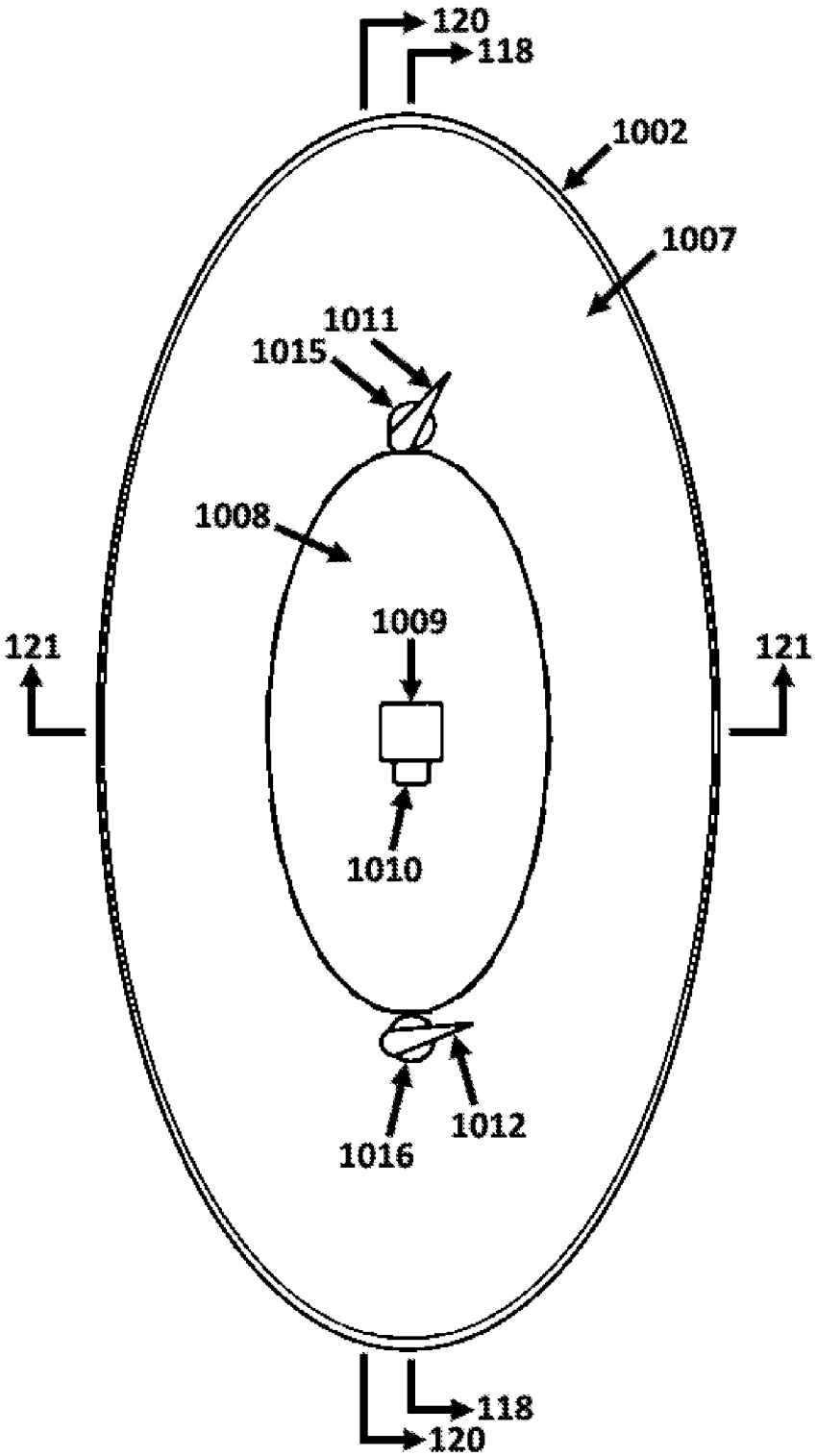
120
118
1002
1007
1011
1015
1008
1009
121
121
1010
1012
1016
118
120

FIG. 116

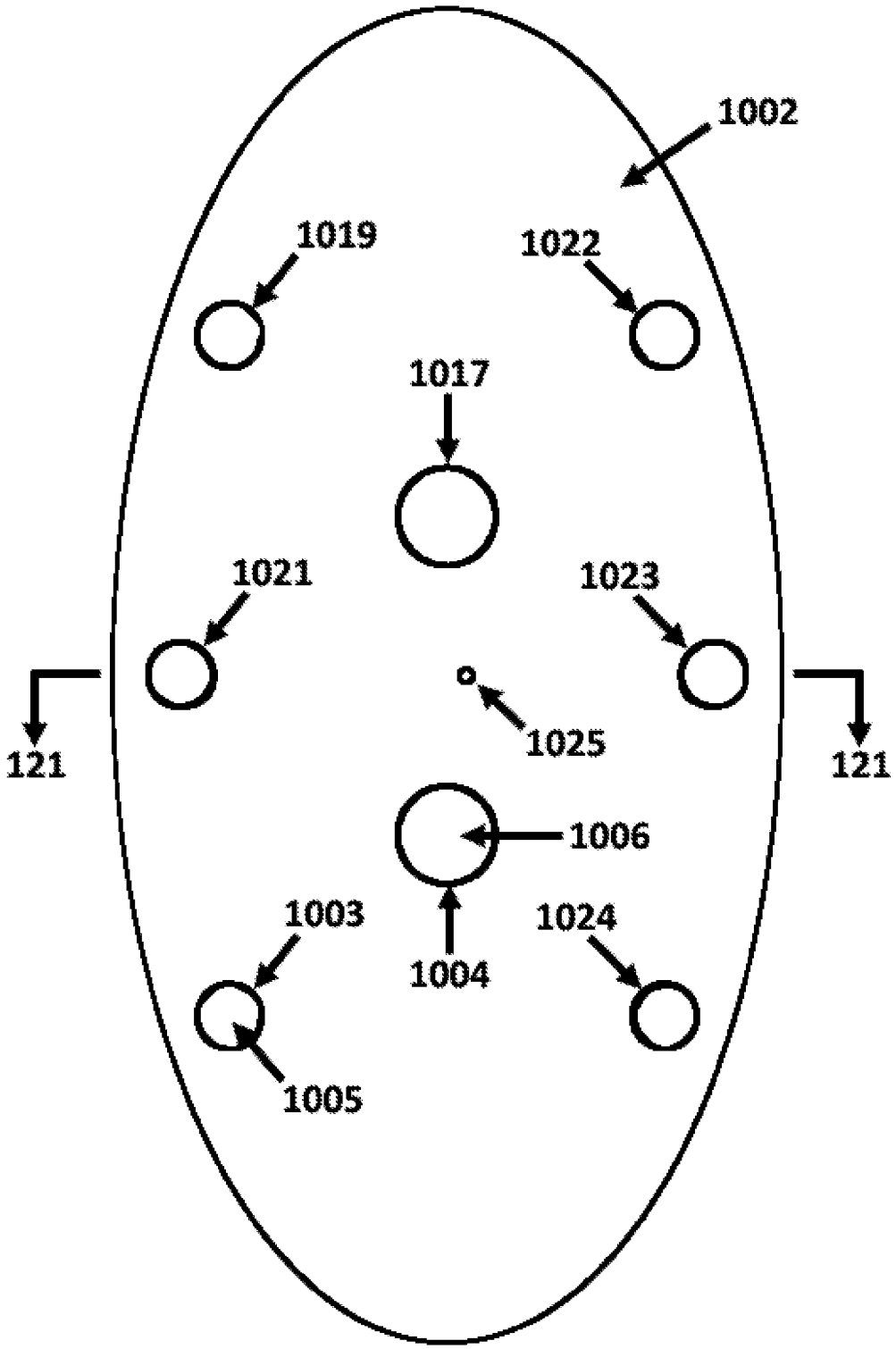
1002
1019
1022
1017
1021
1023
1025
121
121
1006
1003
1024
1004
1005

FIG. 117

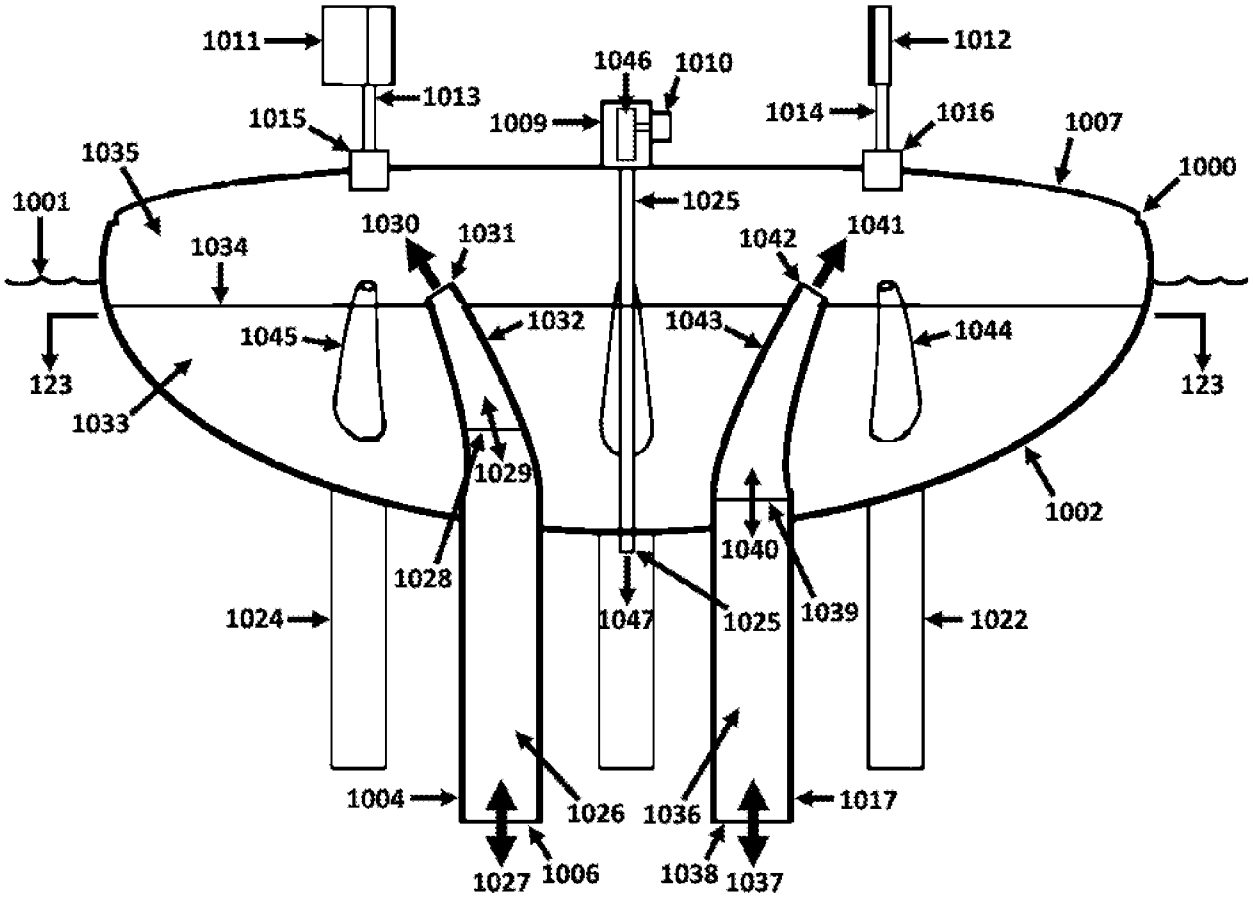
1011
1012
1046
1010
1013
1015
1009
1014
1016
1007
1035
1000
1001
1025
1030
1031
1042
1041
1034
1045
1032
1043
1044
123
123
1033
1029
1002
1040
1028
1024
1047
1025
1039
1022
1004
1026
1036
1017
1027
1006
1038
1037

FIG. 118

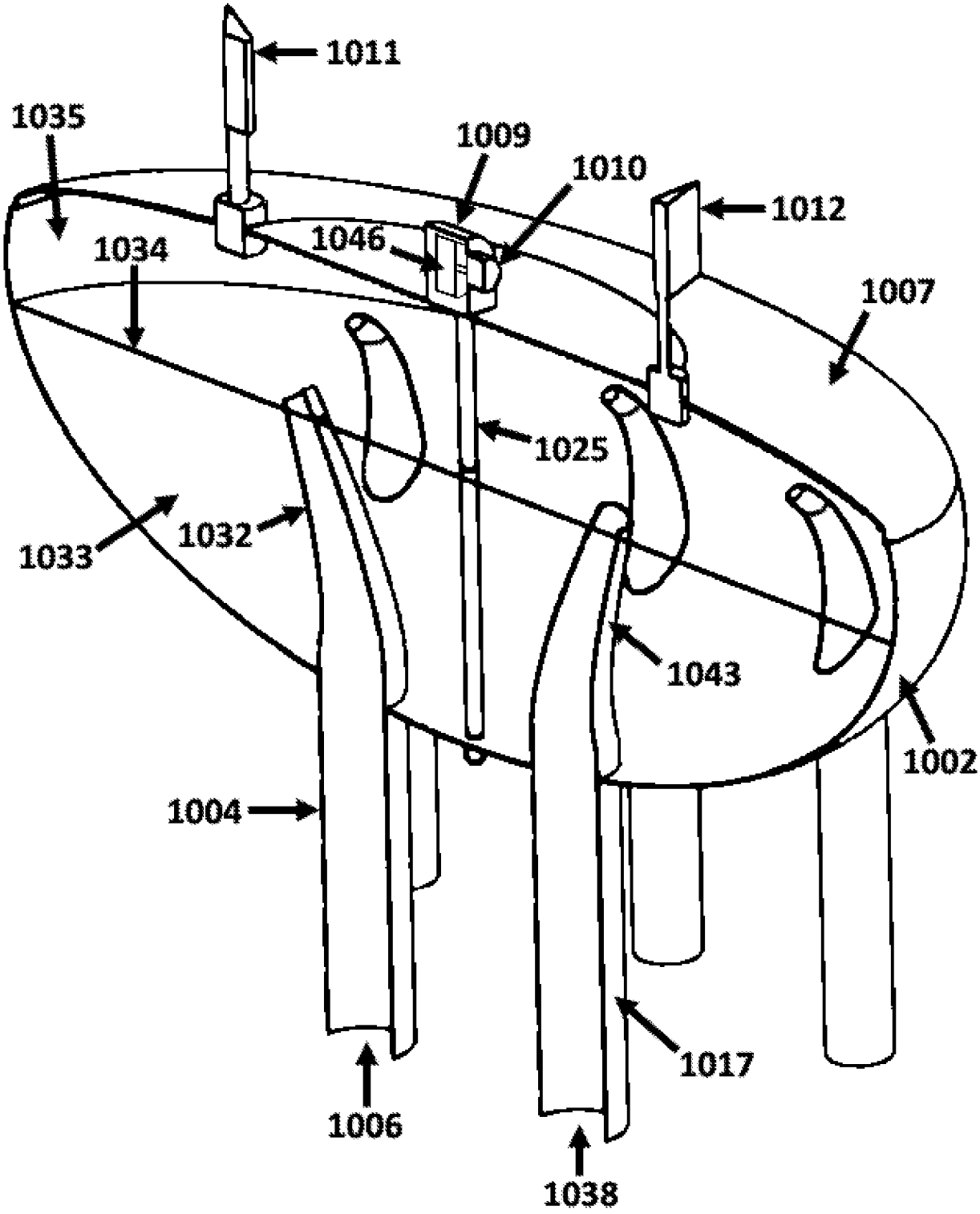
1011
1035
1009
1010
1012
1046
1034
1007
1025
1033
1032
1043
1002
1004
1017
1006
1038

FIG. 119

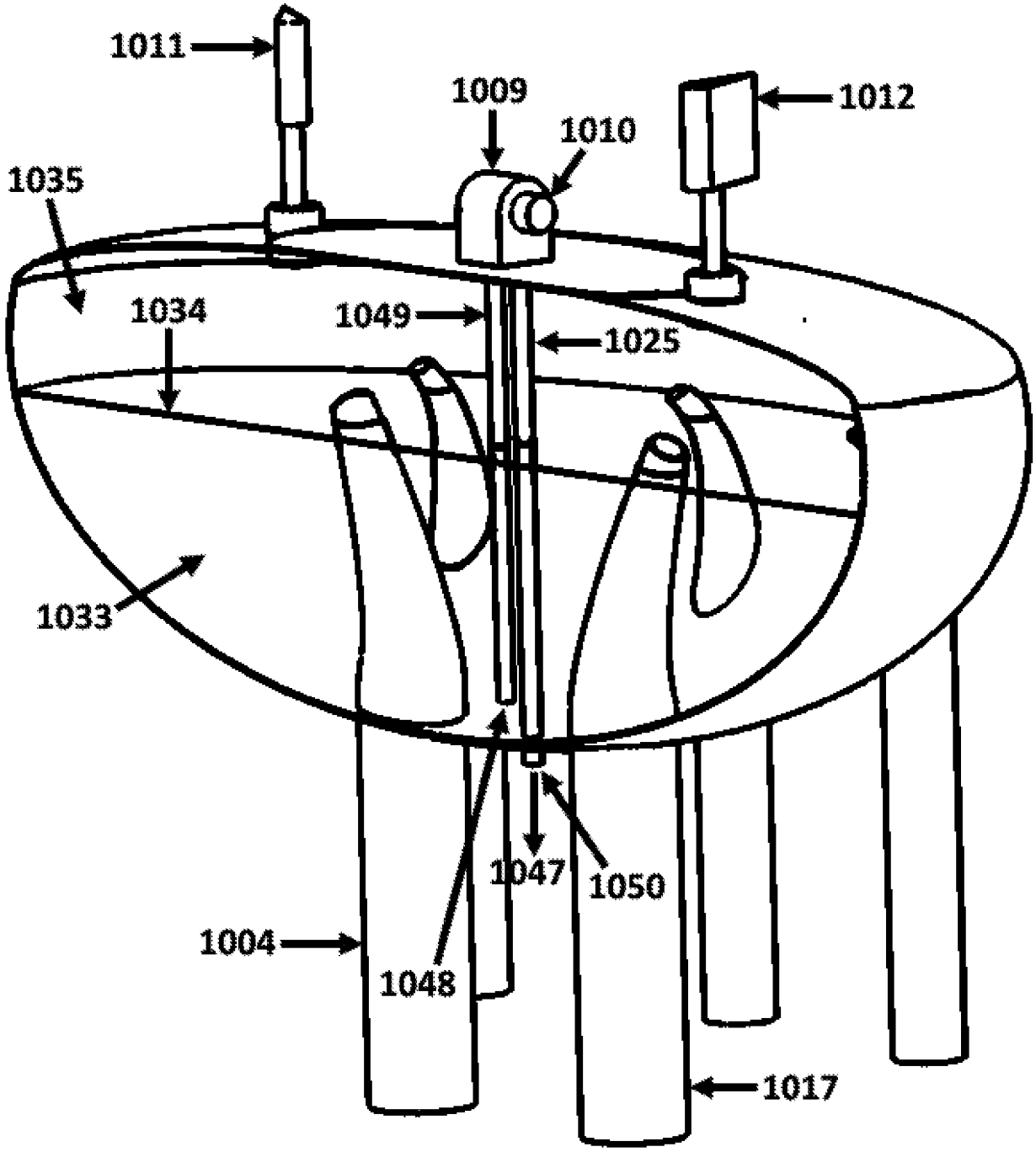
1011
1009
1010
1012
1035
1034
1049
1025
1033
1047
1050
1004
1048
1017

FIG. 120

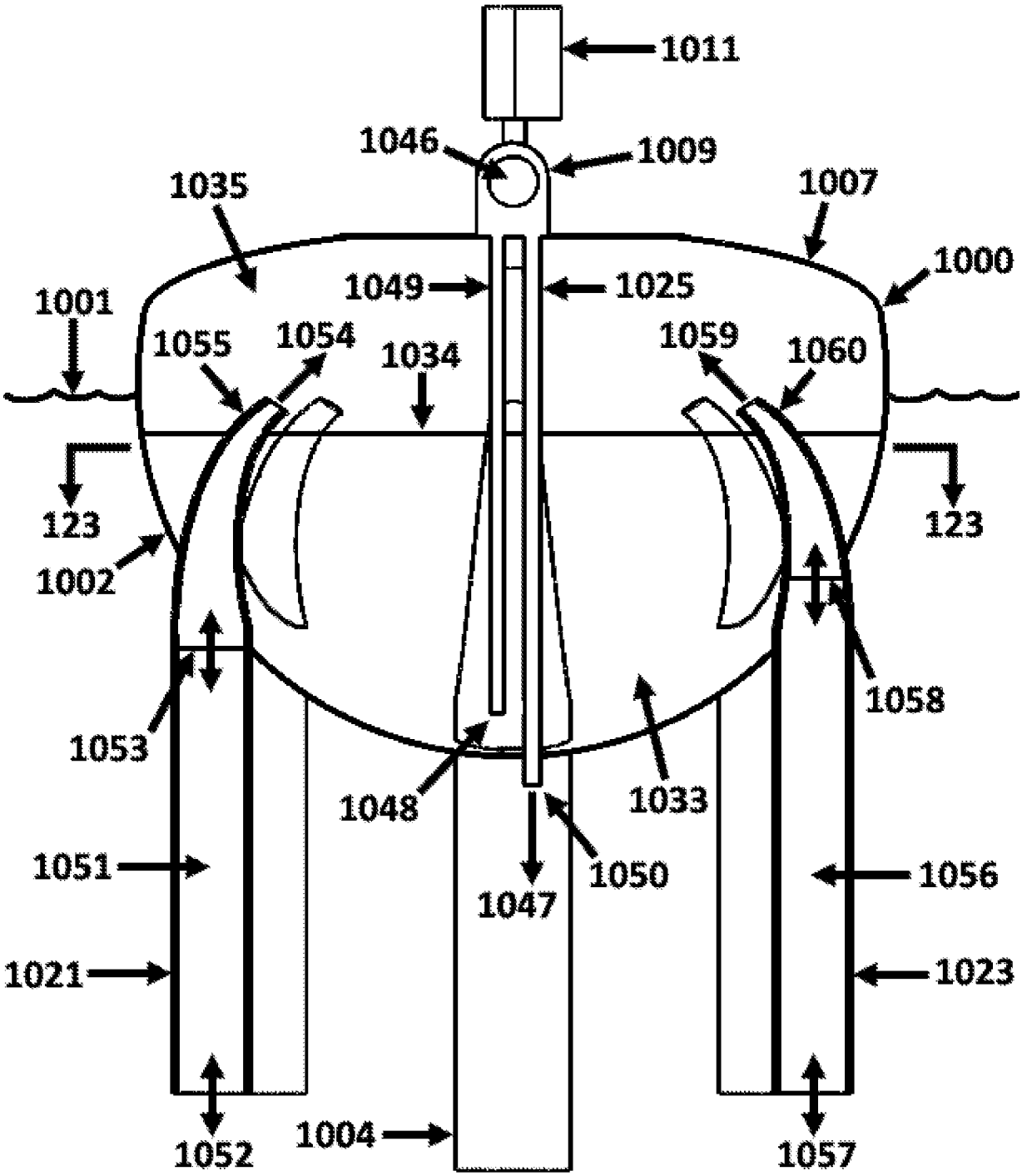
1011
1046
1009
1035
1007
1000
1001
1049
1025
1055
1054
1034
1059
1060
123
123
1002
1053
1058
1048
1033
1051
1050
1056
1047
1021
1023
1052
1004
1057

FIG. 121

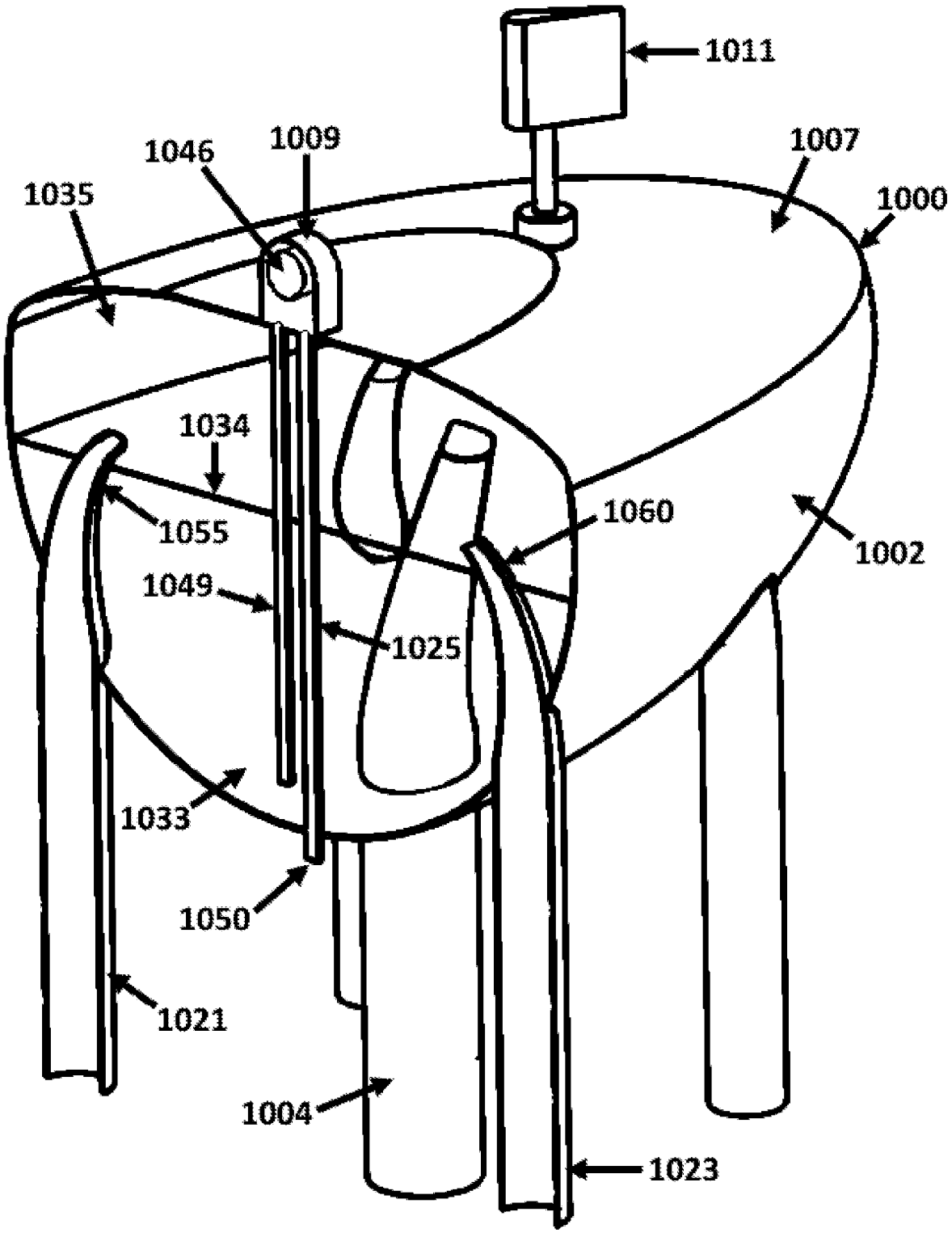
1011
1046
1009
1007
1035
1000
1034
1055
1060
1002
1049
1025
1033
1050
1021
1004
1023

FIG. 122

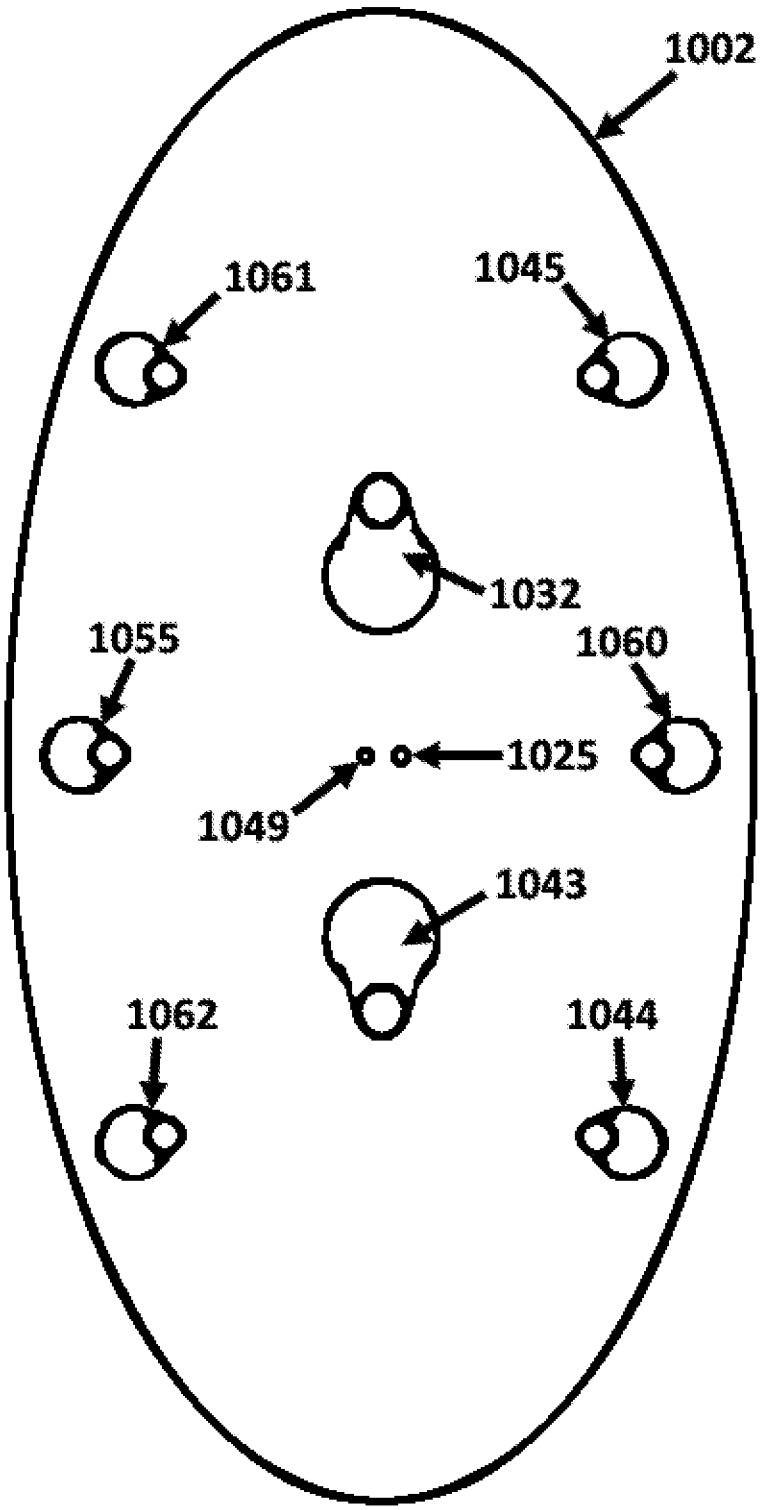

FIG. 123

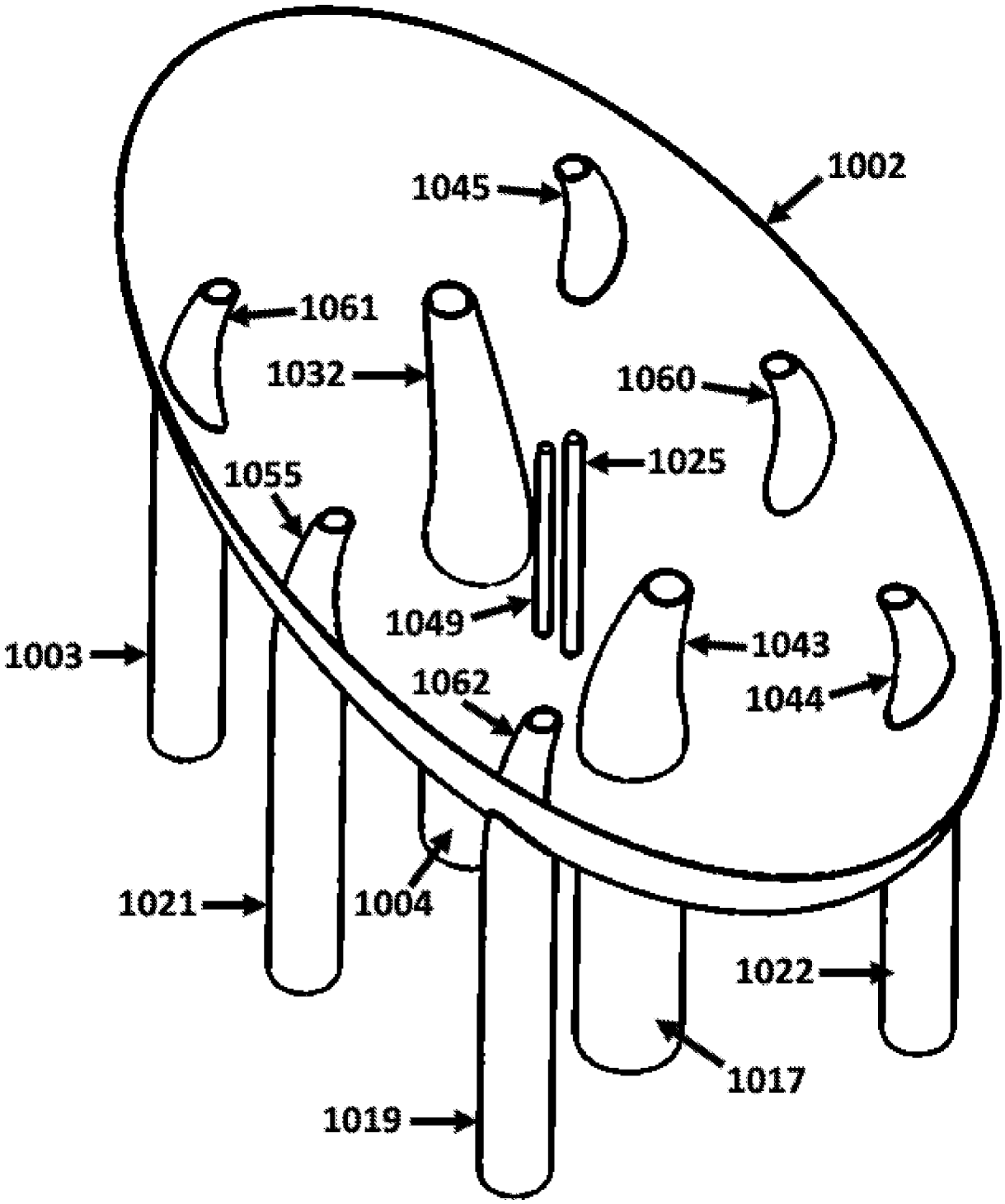
1002
1045
1061
1032
1060
1025
1055
1049
1043
1003
1062
1044
1021
1004
1022
1017
1019

FIG. 124

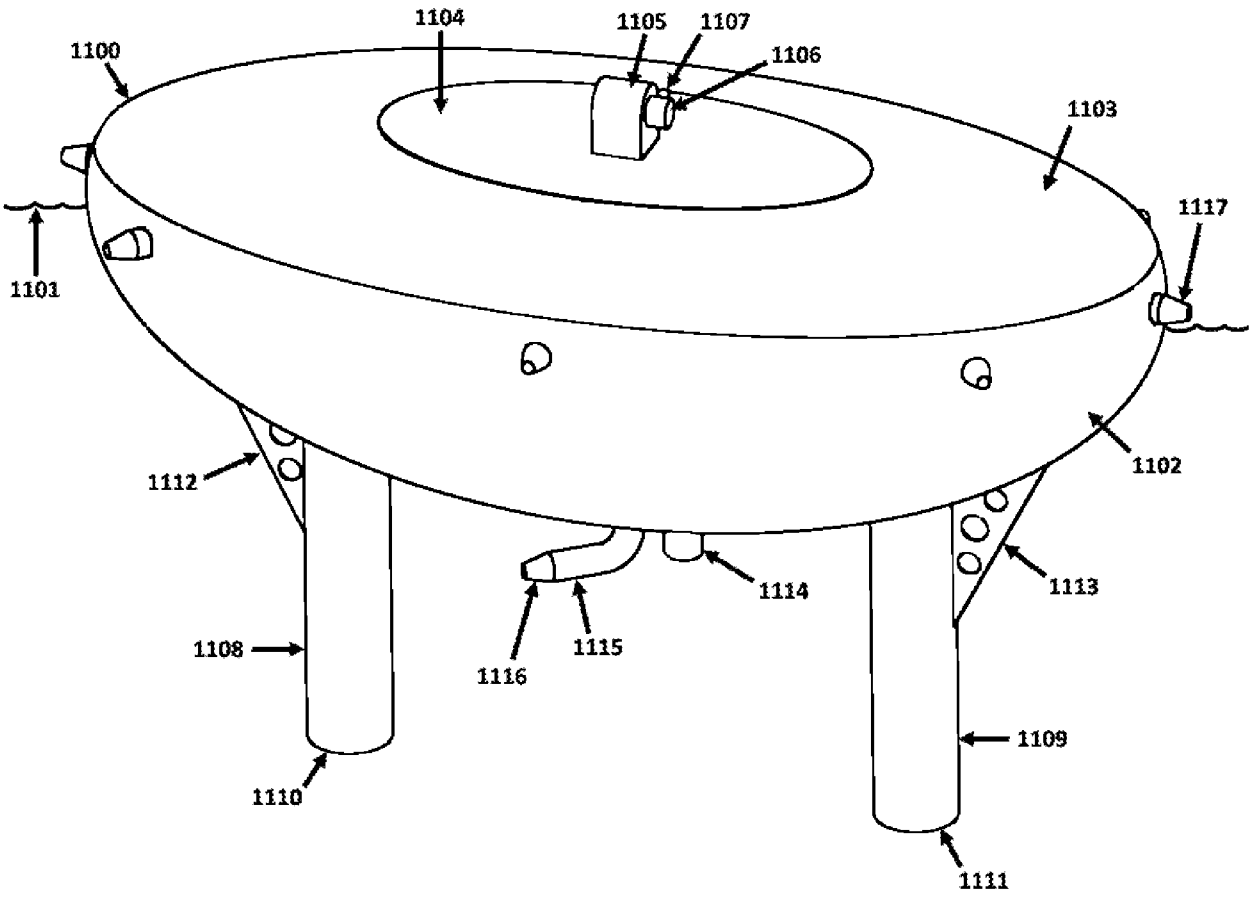
1104
1105
1107
1106
1100
1103
1117
1101
1112
1102
1113
1114
1108
1115
1116
1109
1110
1111

FIG. 125

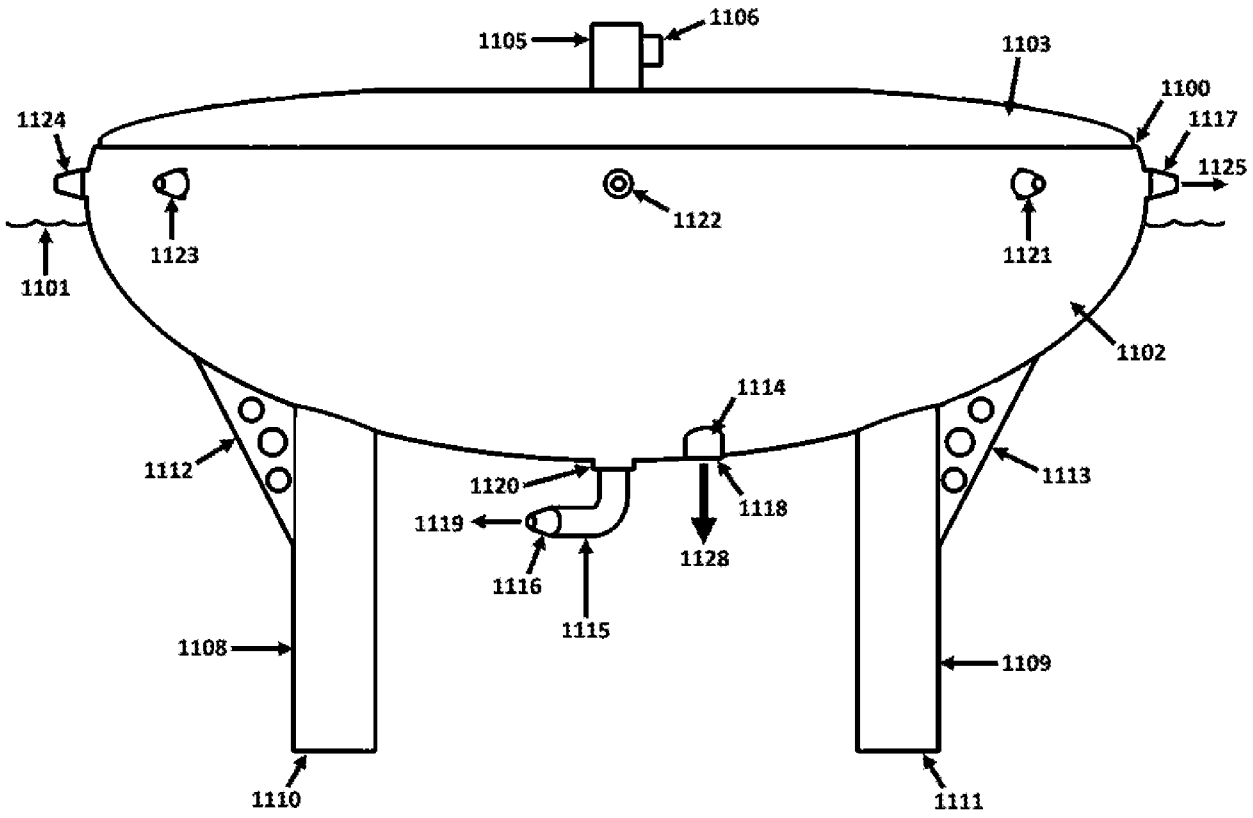
1105
1106
1103
1100
1117
1124
1125
1123
1122
1121
1101
1102
1114
1112
1113
1120
1119
1118
1128
1116
1115
1108
1109
1110
1111

FIG. 126

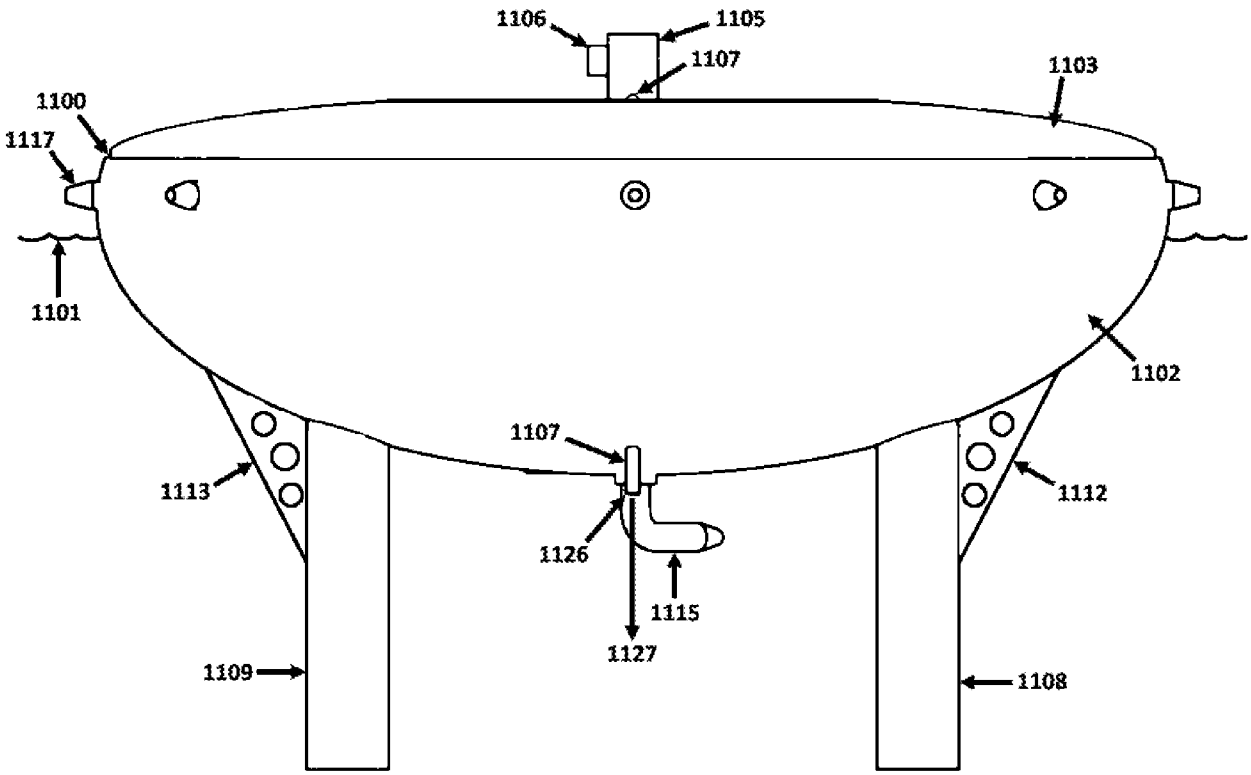
1106
1105
1107
1103
1100
1117
1101
1102
1107
1113
1112
1126
1115
1127
1109
1108

FIG. 127

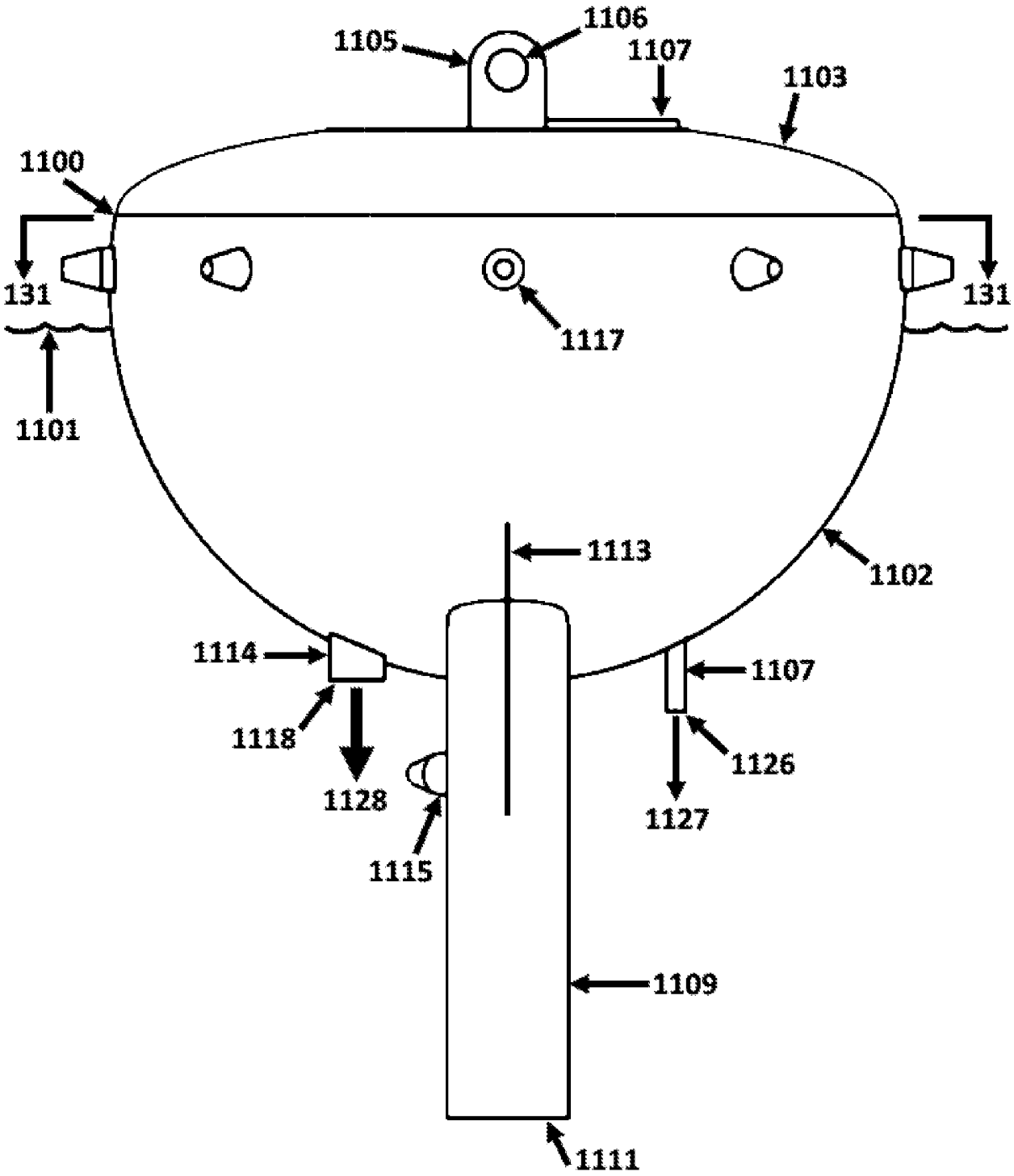
1105
1106
1107
1103
1100
131
131
1117
1101
1113
1102
1114
1107
1118
1126
1128
1127
1115
1109
1111

FIG. 128

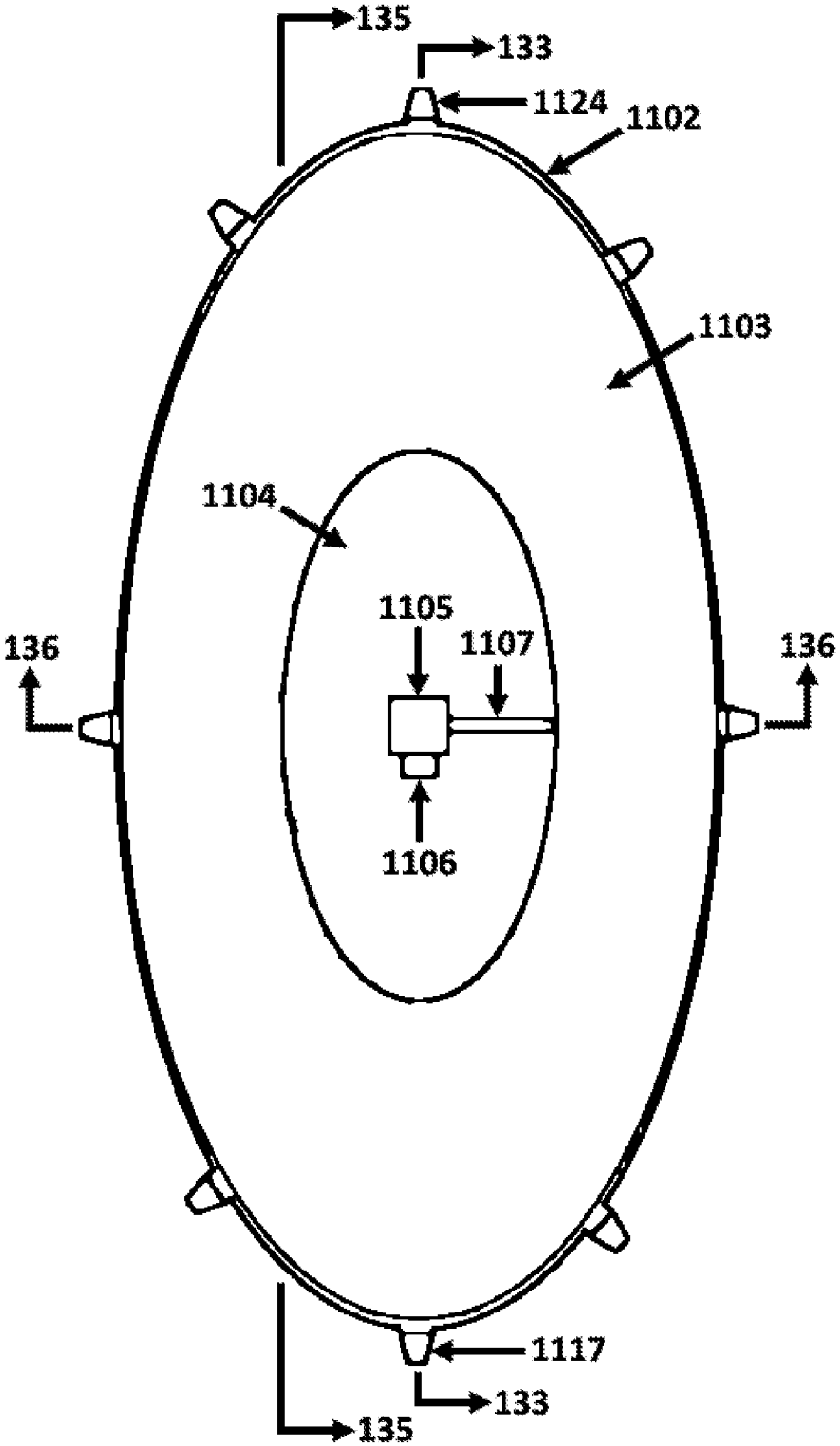
135
133
1124
1102
1103
1104
1105
1107
136
136
1106
1117
133
135

FIG. 129

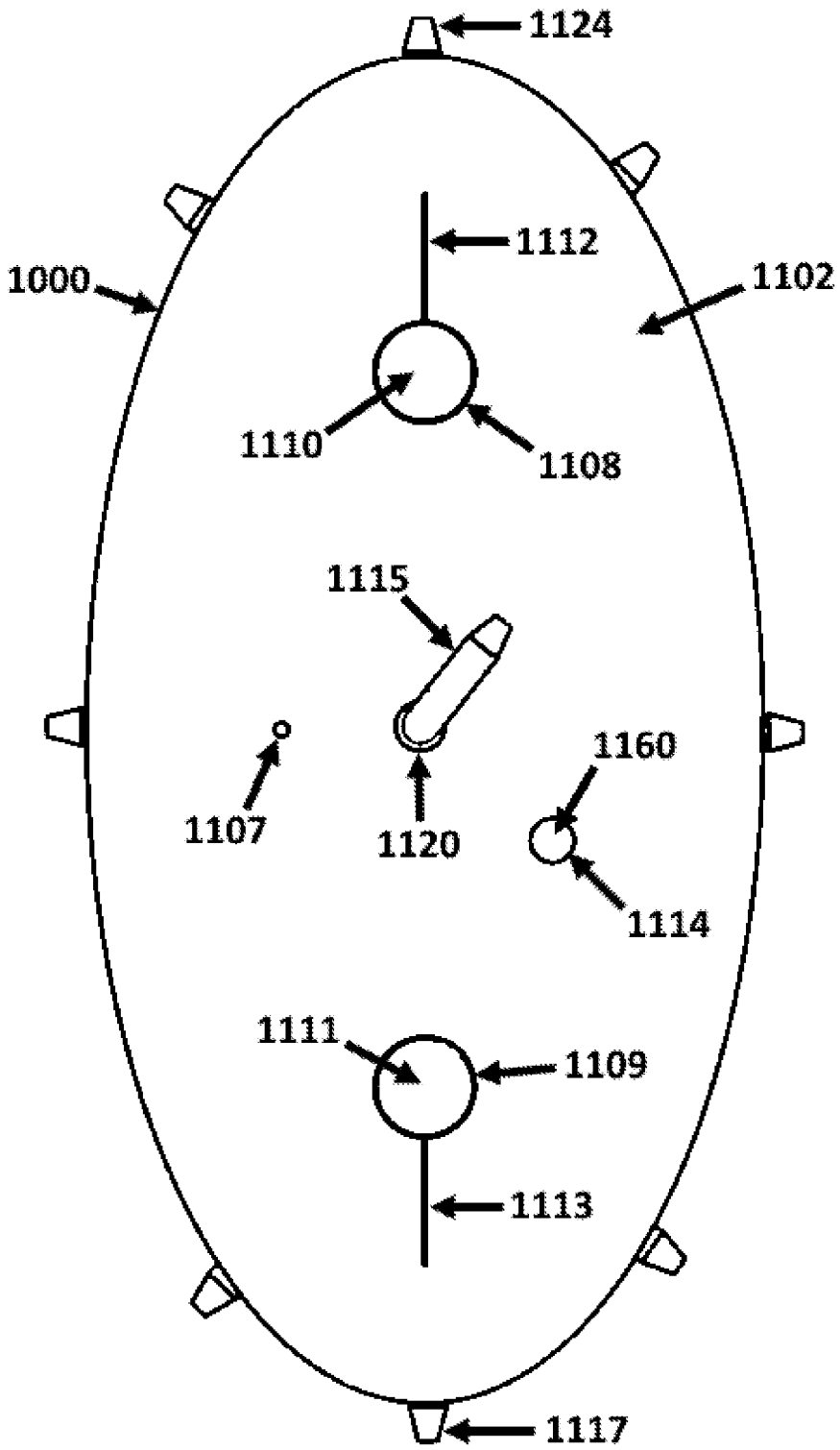
1124
1112
1000
1102
1110
1108
1115
1107
1120
1160
1114
1111
1109
1113
1117

FIG. 130

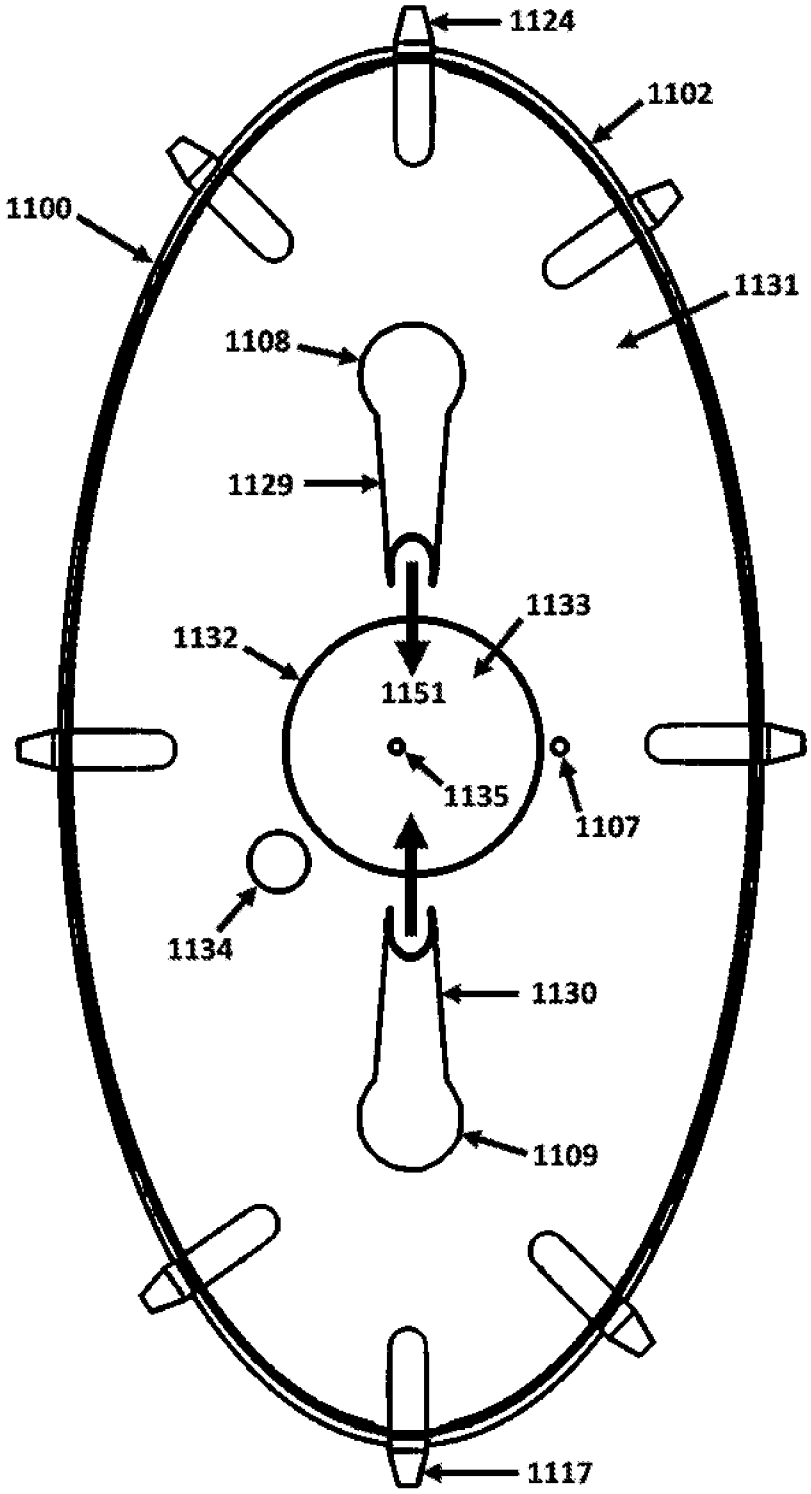
1124
1102
1100
1131
1108
1129
1133
1132
1151
1135
1107
1134
1130
1109
1117

FIG. 131

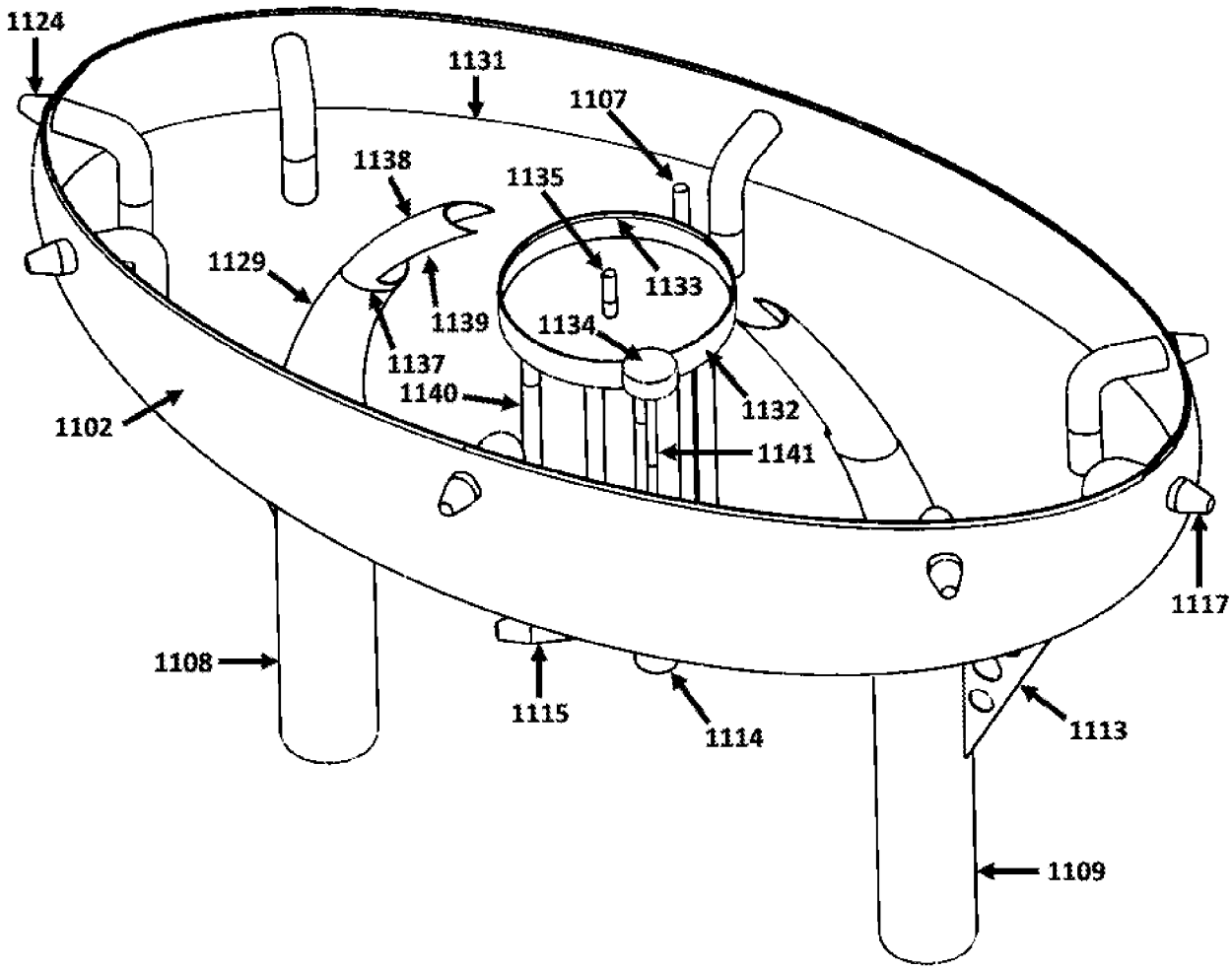
1124
1131
1107
1138
1135
1129
1133
1139
1134
1137
1140
1132
1102
1141
1117
1108
1115
1114
1113
1109

FIG. 132

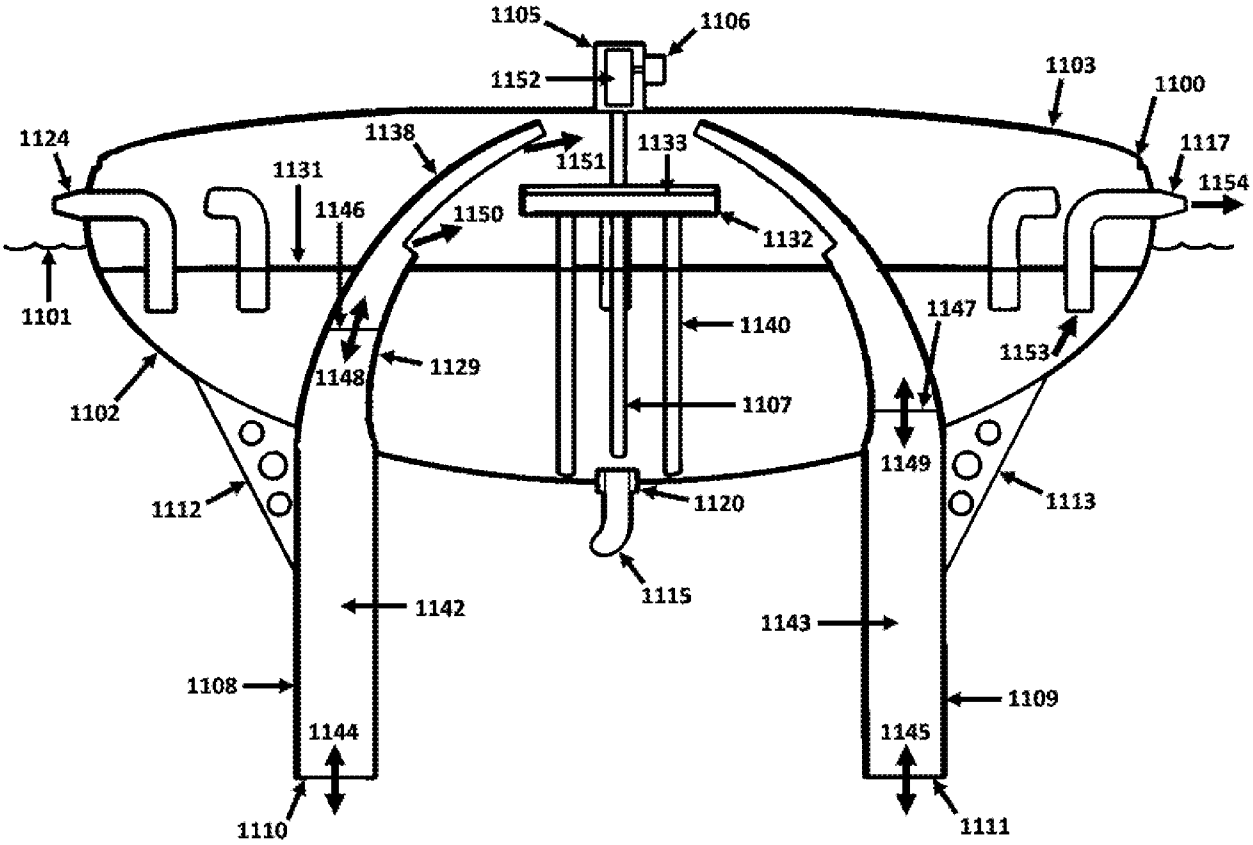
1105
1106
1152
1103
1100
1124
1138
1151
1133
1117
1131
1154
1146
1150
1132
1101
1140
1147
1153
1148
1129
1102
1107
1149
1112
1120
1113
1115
1142
1143
1108
1109
1144
1145
1110
1111

FIG. 133

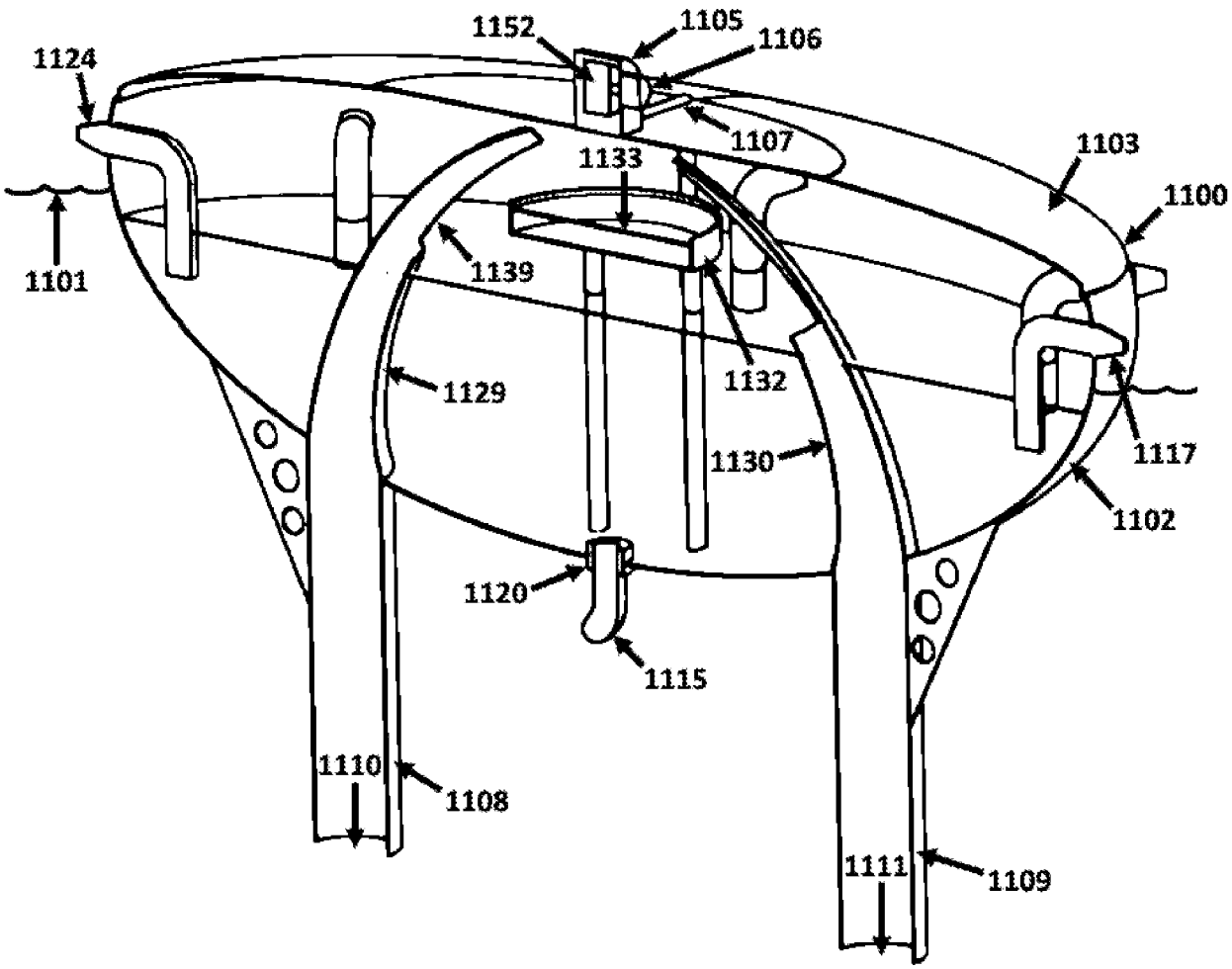
1152
1105
1106
1124
1107
1103
1133
1100
1101
1139
1132
1129
1130
1117
1102
1120
1115
1110
1108
1111
1109

FIG. 134

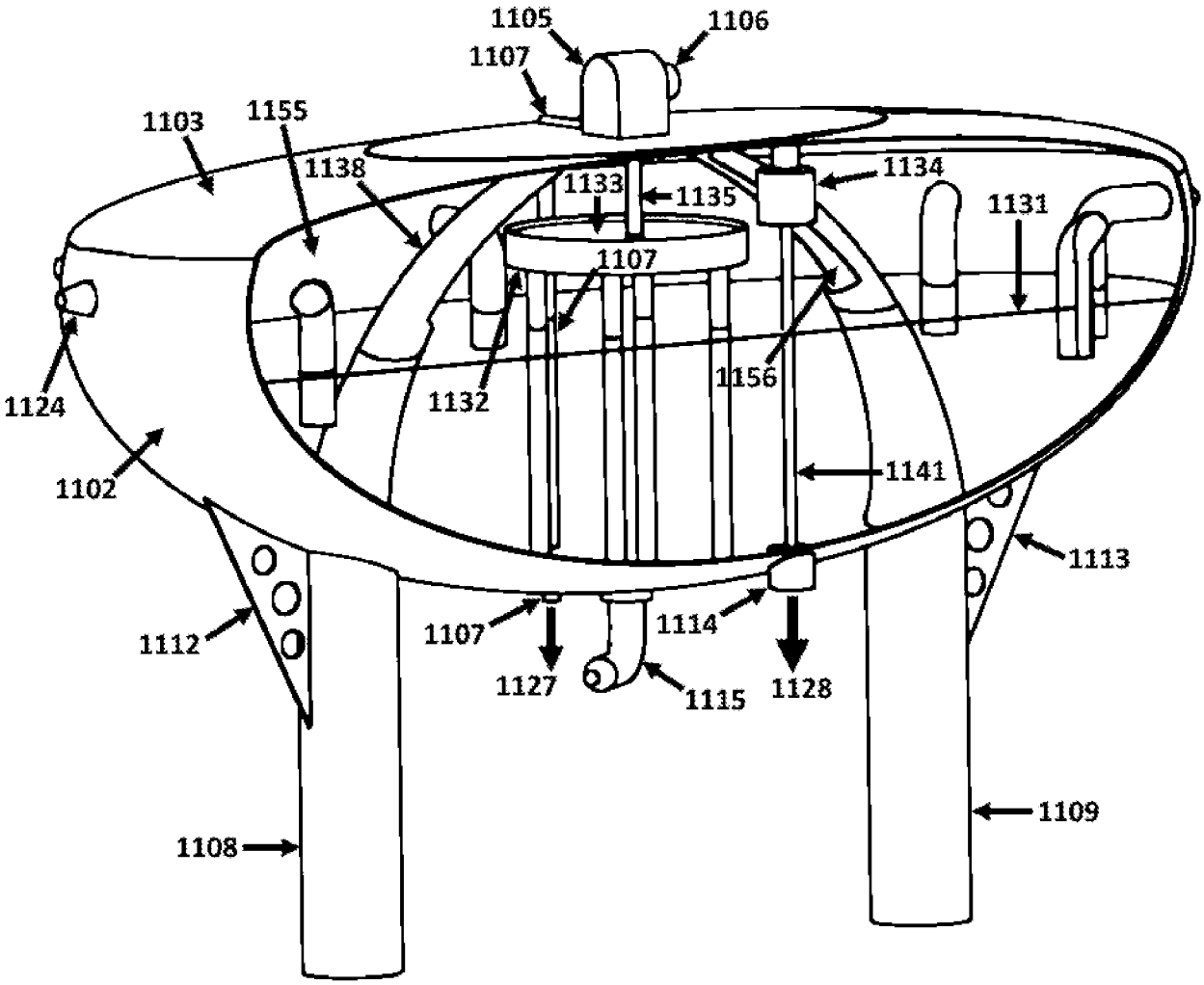
1105
1106
1107
1103
1155
1138
1133
1135
1134
1131
1107
1124
1132
1156
1102
1141
1113
1112
1107
1114
1127
1115
1128
1109
1108

FIG. 135

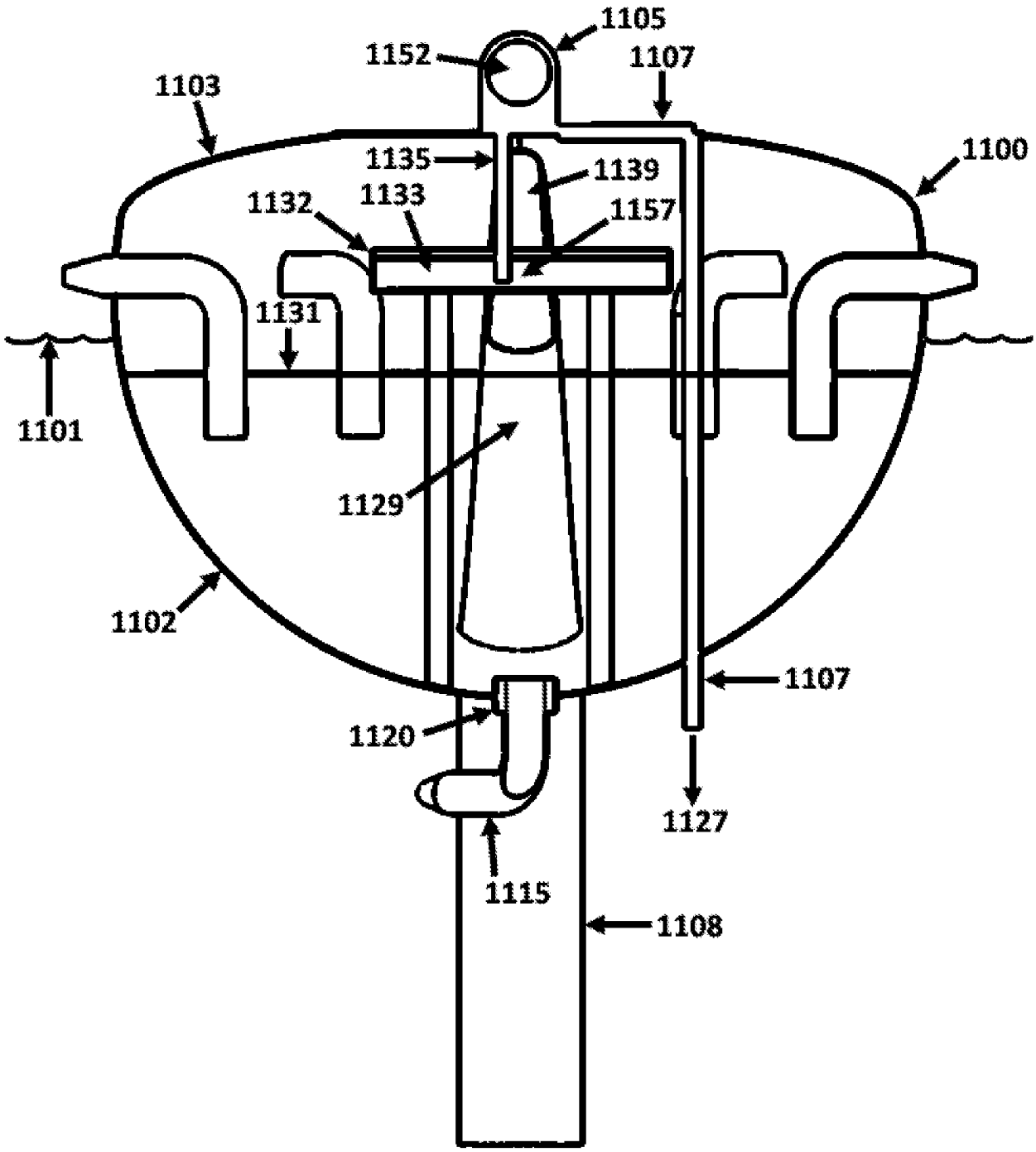
1105
1152
1107
1103
1100
1135
1139
1132
1133
1157
1131
1101
1129
1102
1107
1120
1127
1115
1108

FIG. 136

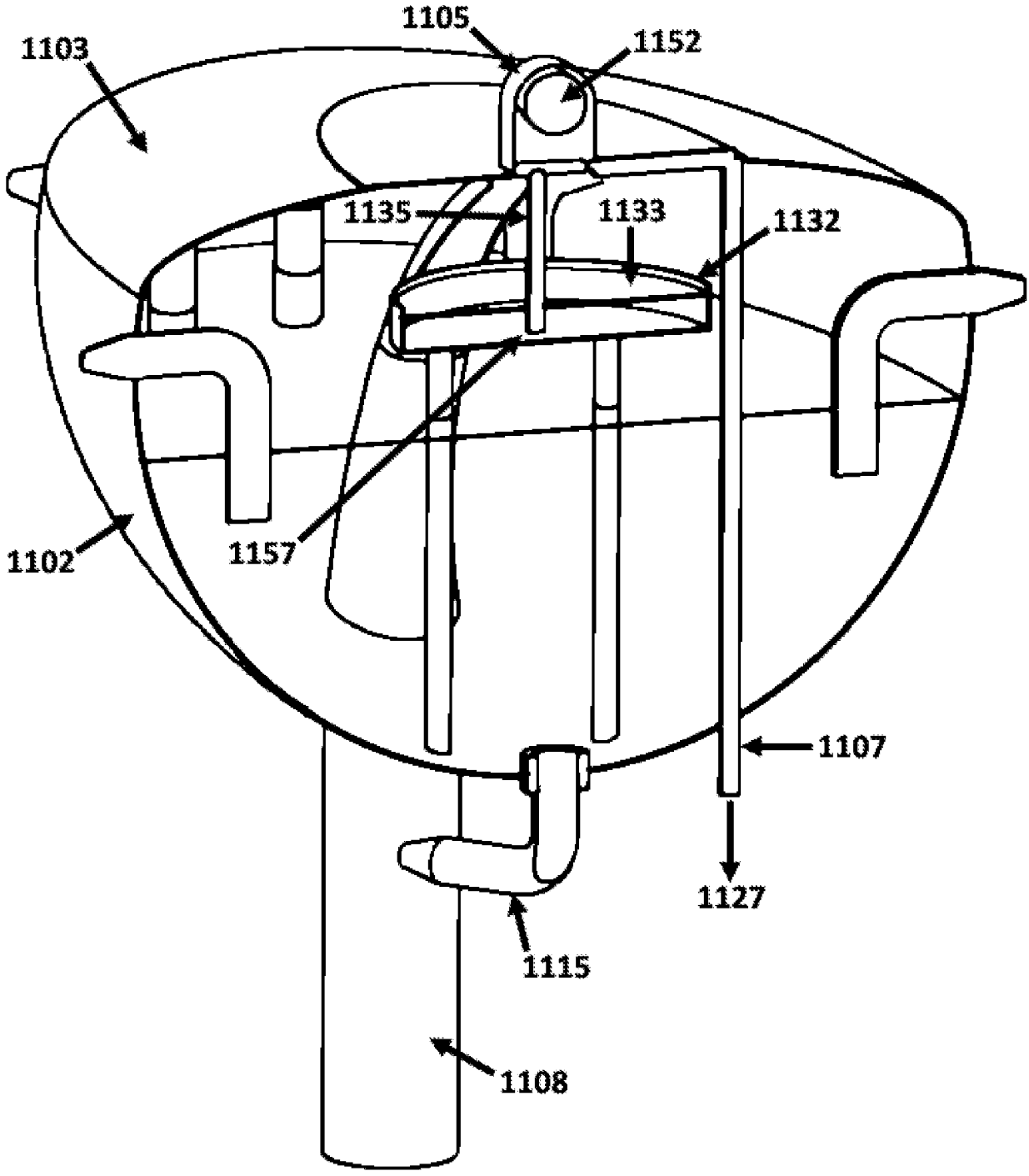

FIG. 137

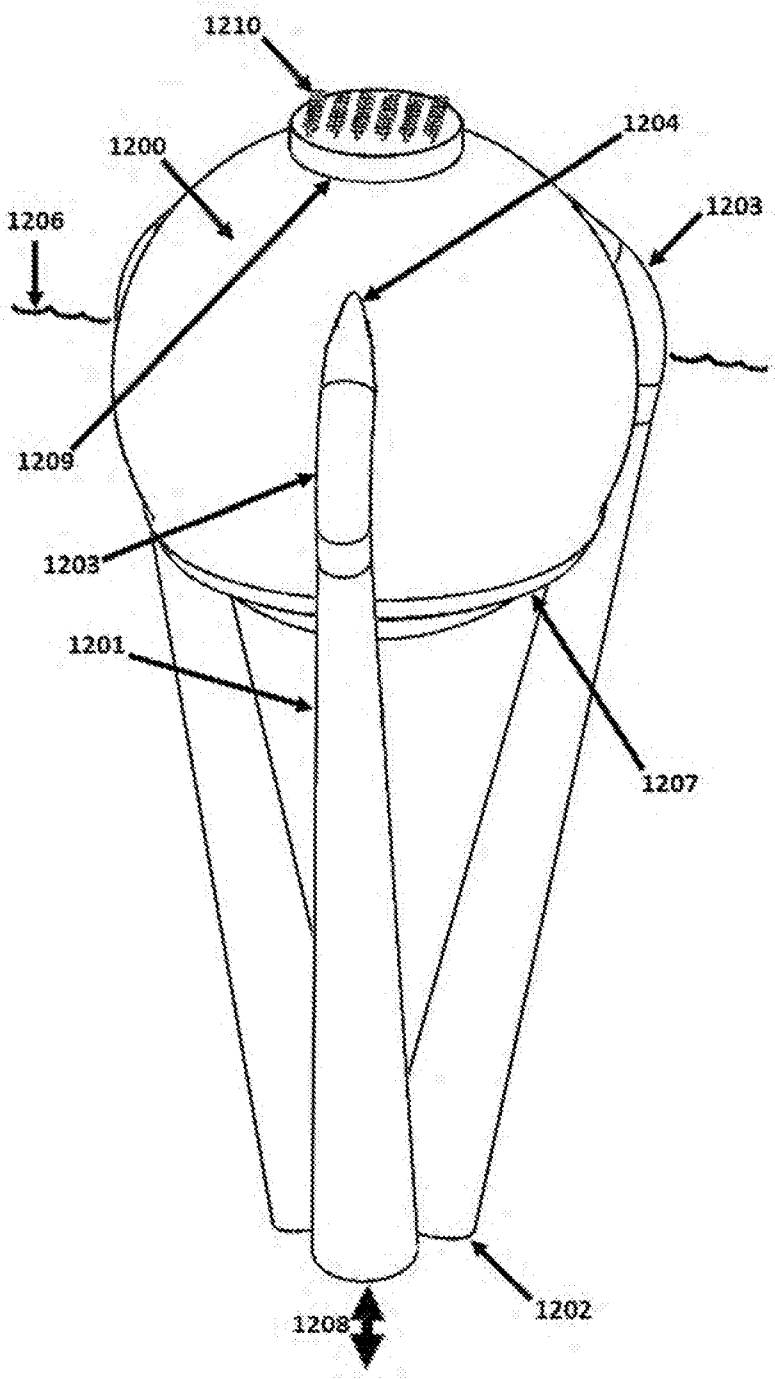

FIG. 138

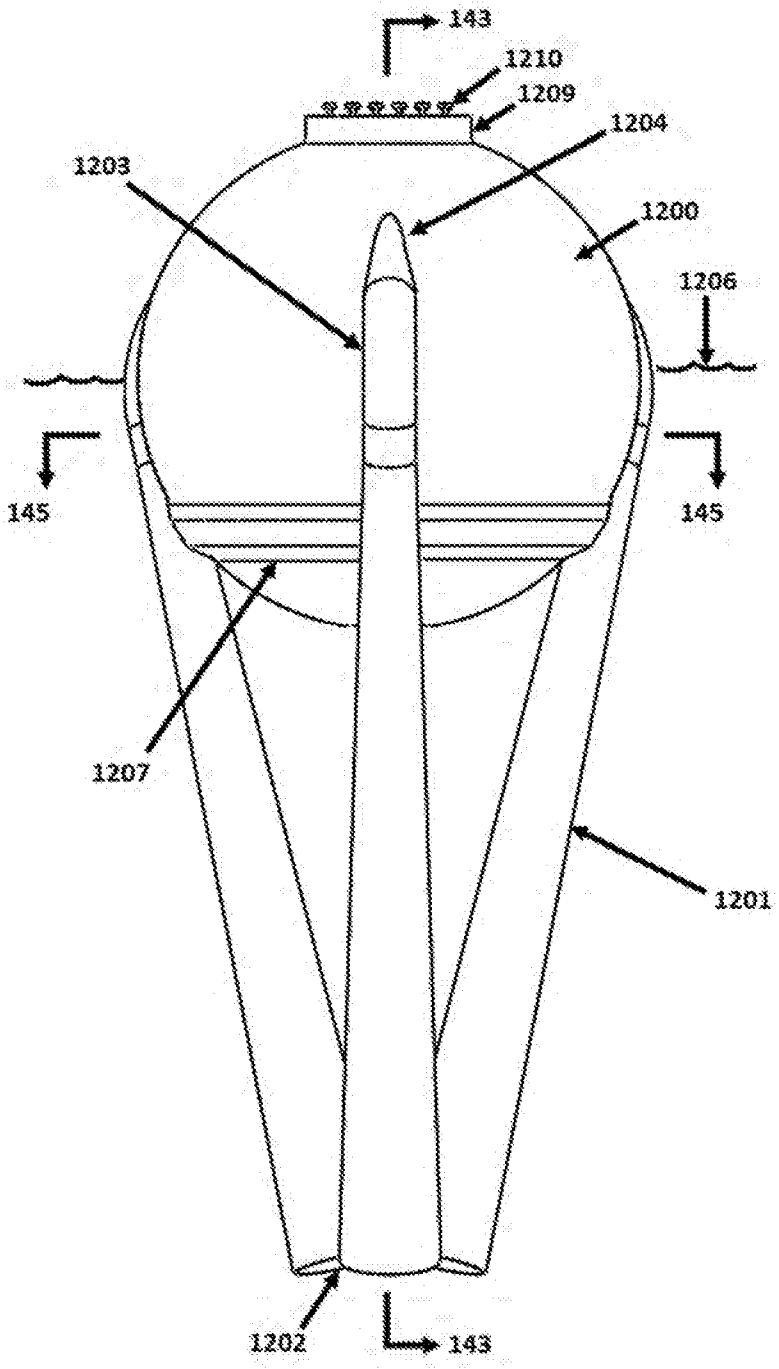

FIG. 139

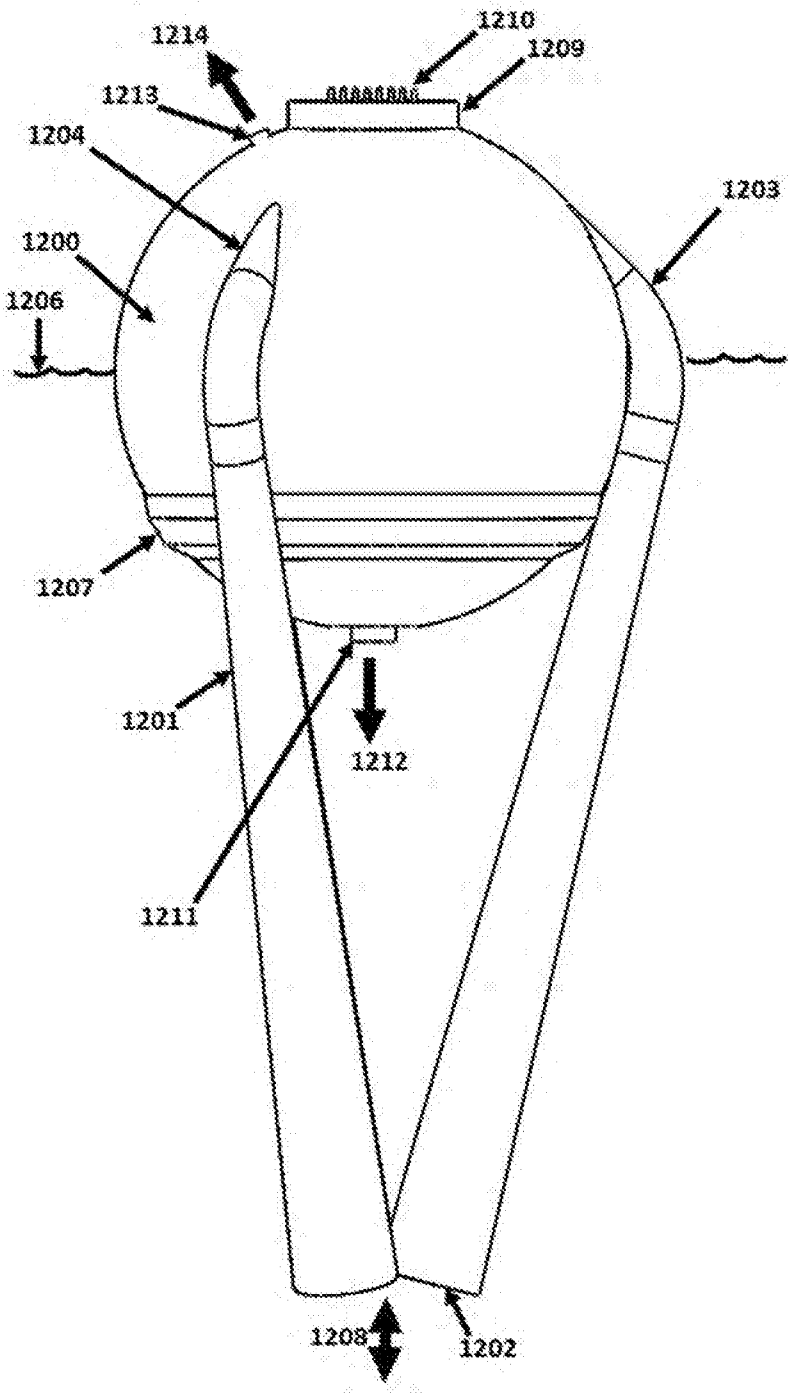
1214
1210
1209
1213
1204
1203
1200
1206
1207
1201
1212
1211
1208
1202

FIG. 140

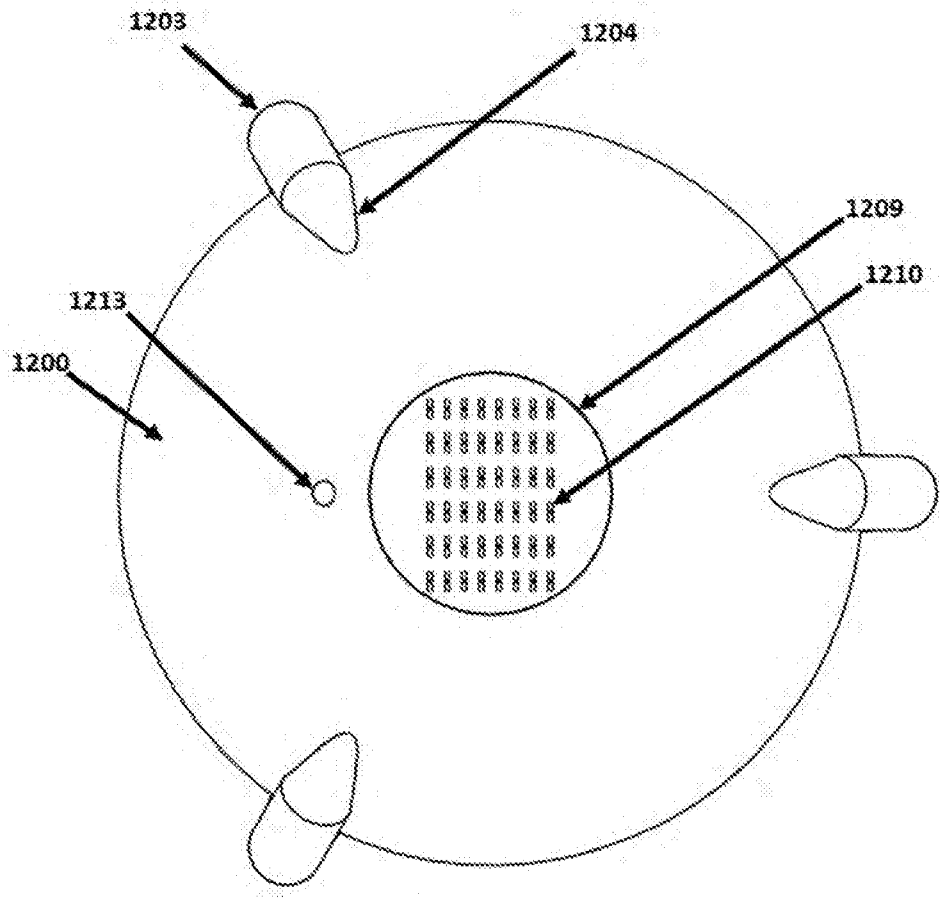

FIG. 141

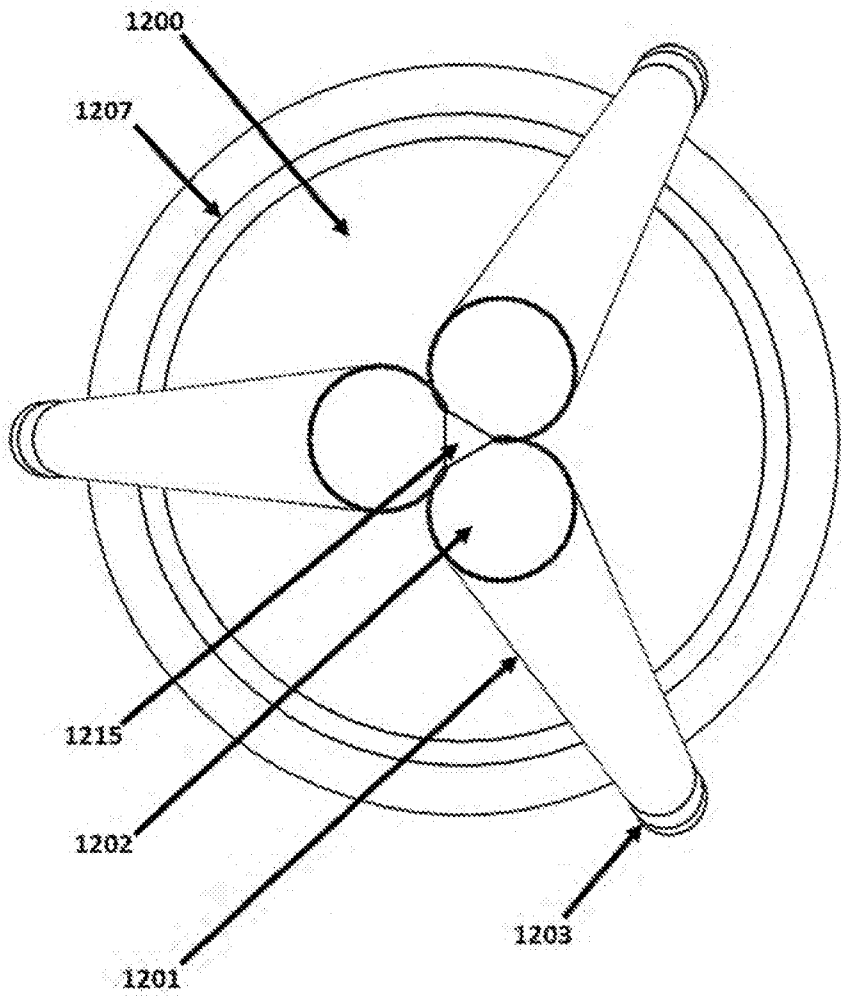

FIG. 142

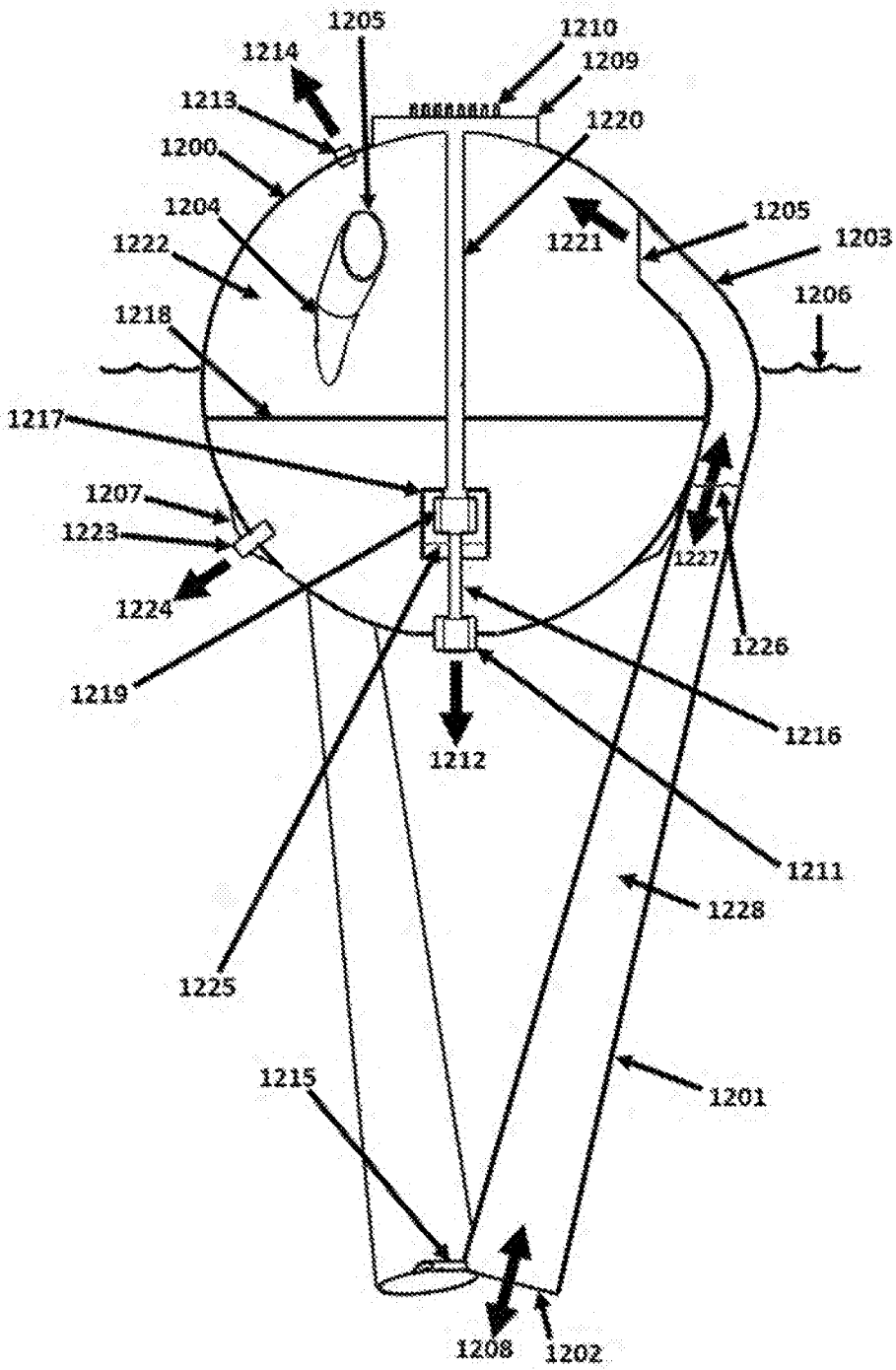
1205
1210
1214
1209
1213
1220
1200
1204
1205
1222
1221
1203
1206
1218
1217
1207
1223
1227
1224
1226
1219
1216
1212
1211
1228
1225
1215
1201
1208
1202

FIG. 143

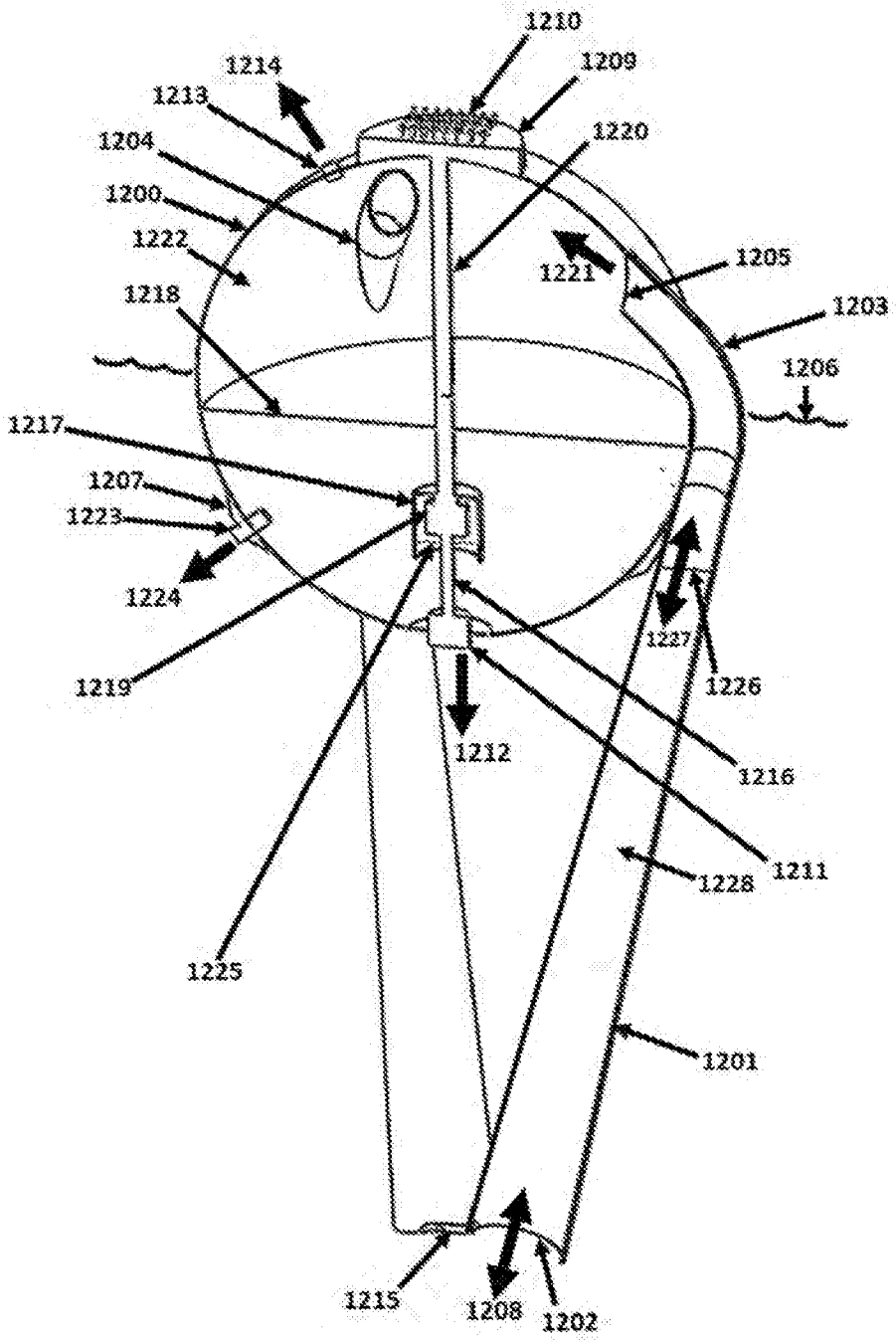
1210
1214
1209
1213
1220
1204
1200
1222
1221
1205
1218
1203
1206
1217
1207
1223
1224
1227
1226
1219
1212
1216
1211
1228
1225
1201
1215
1208
1202

FIG. 144

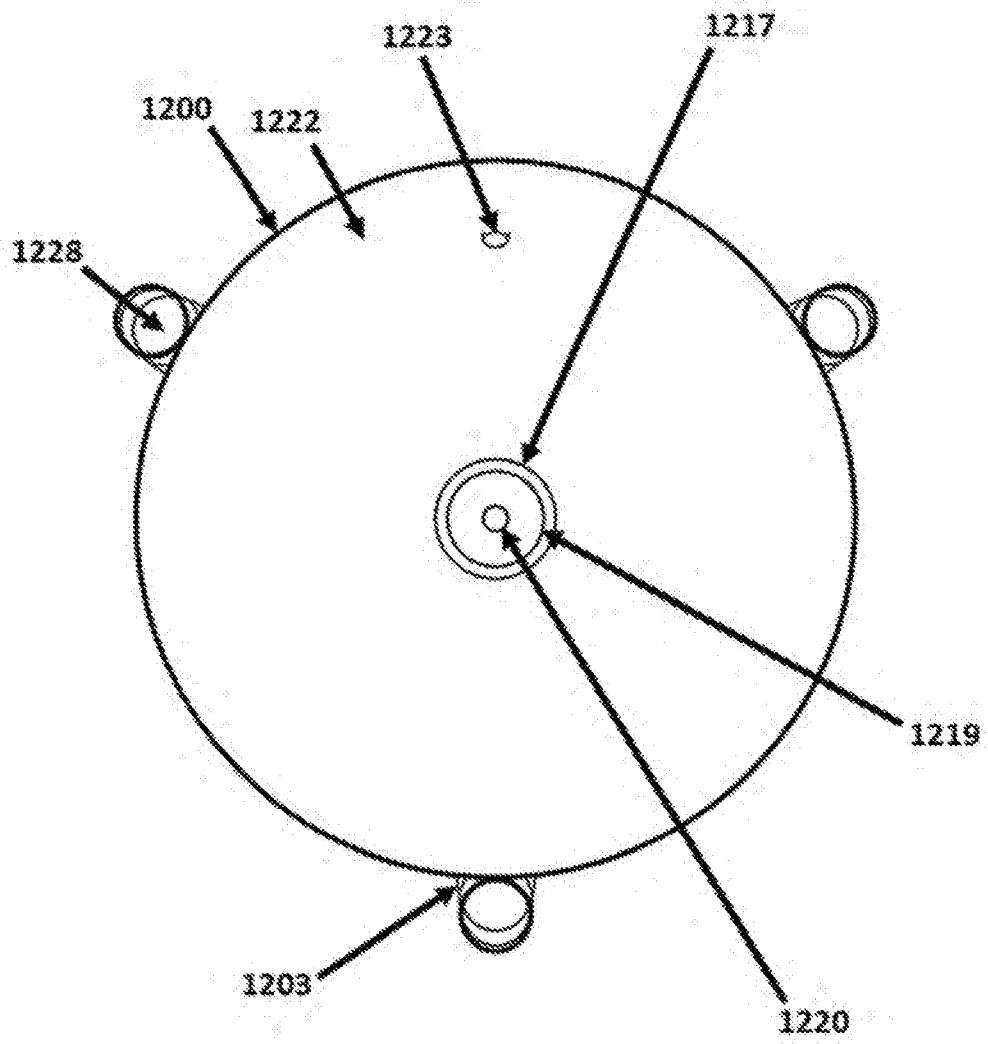

FIG. 145

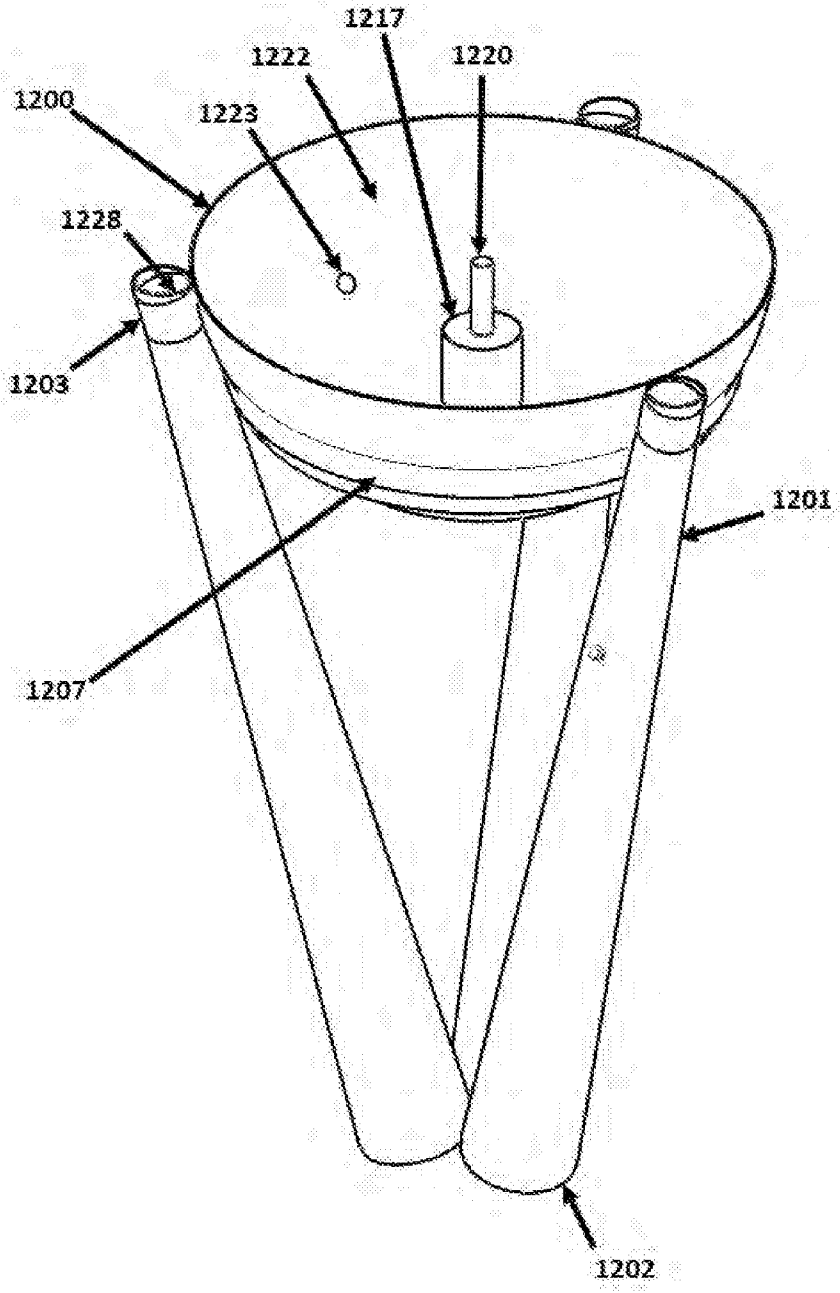

FIG. 146

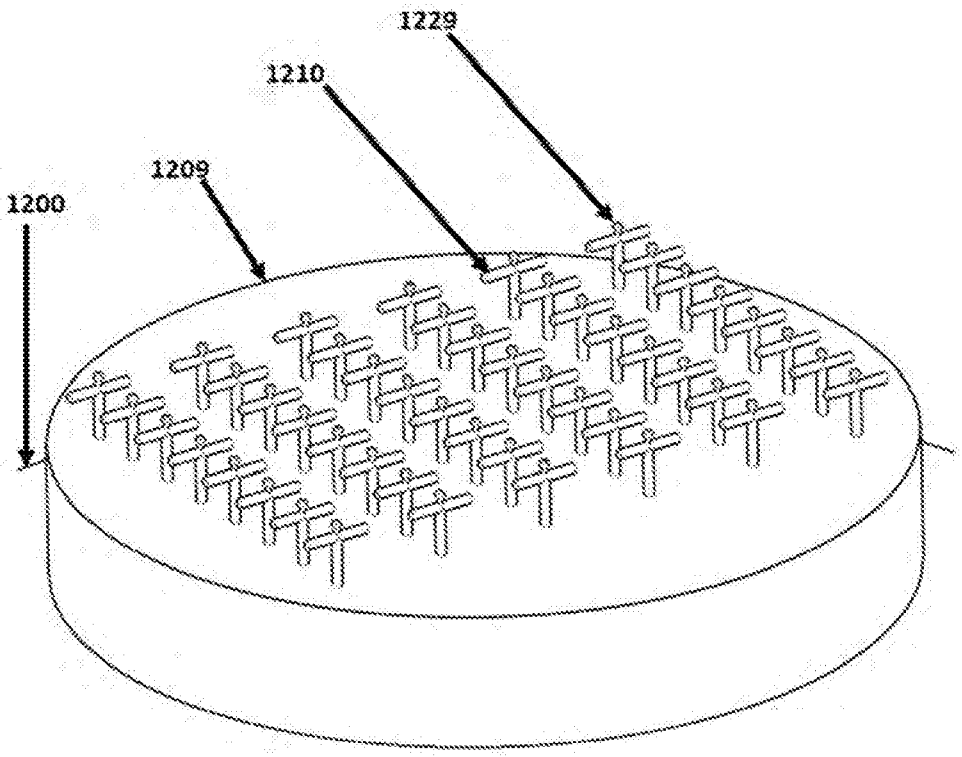

FIG. 147

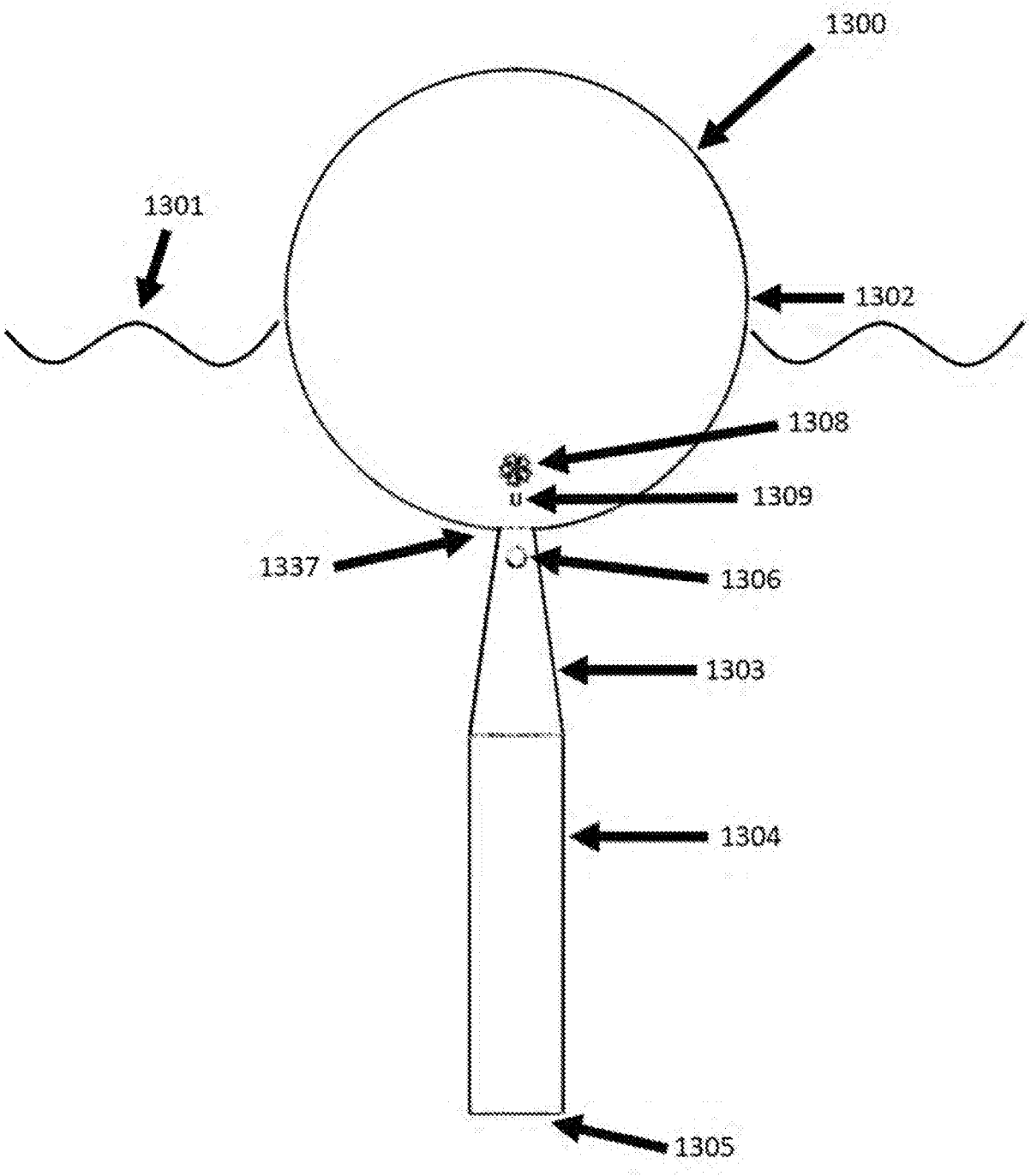

FIG. 148

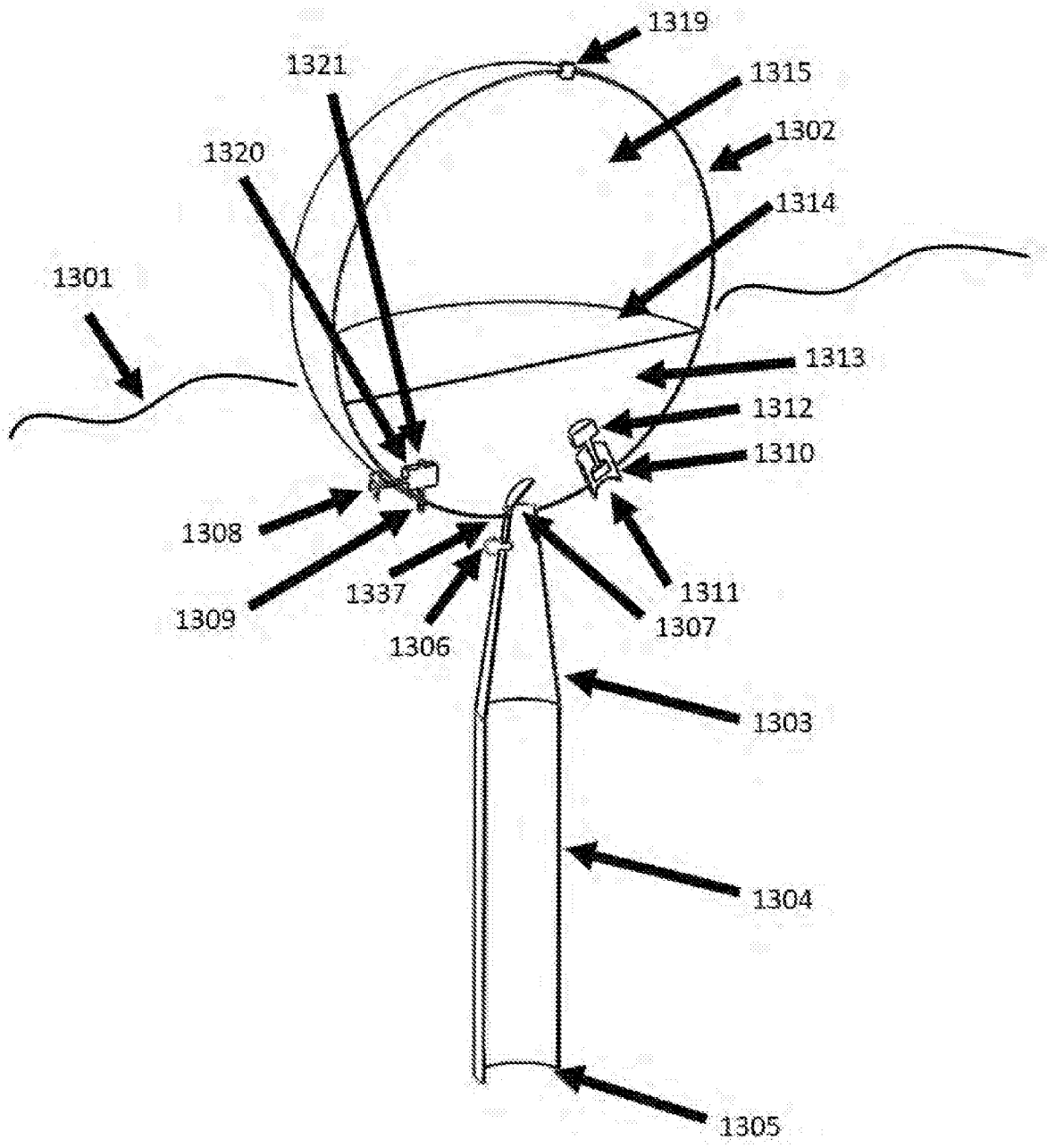
1319
1321
1315
1320
1302
1314
1301
1313
1312
1310
1308
1309
1337
1306
1311
1307
1303
1304
1305

FIG. 149

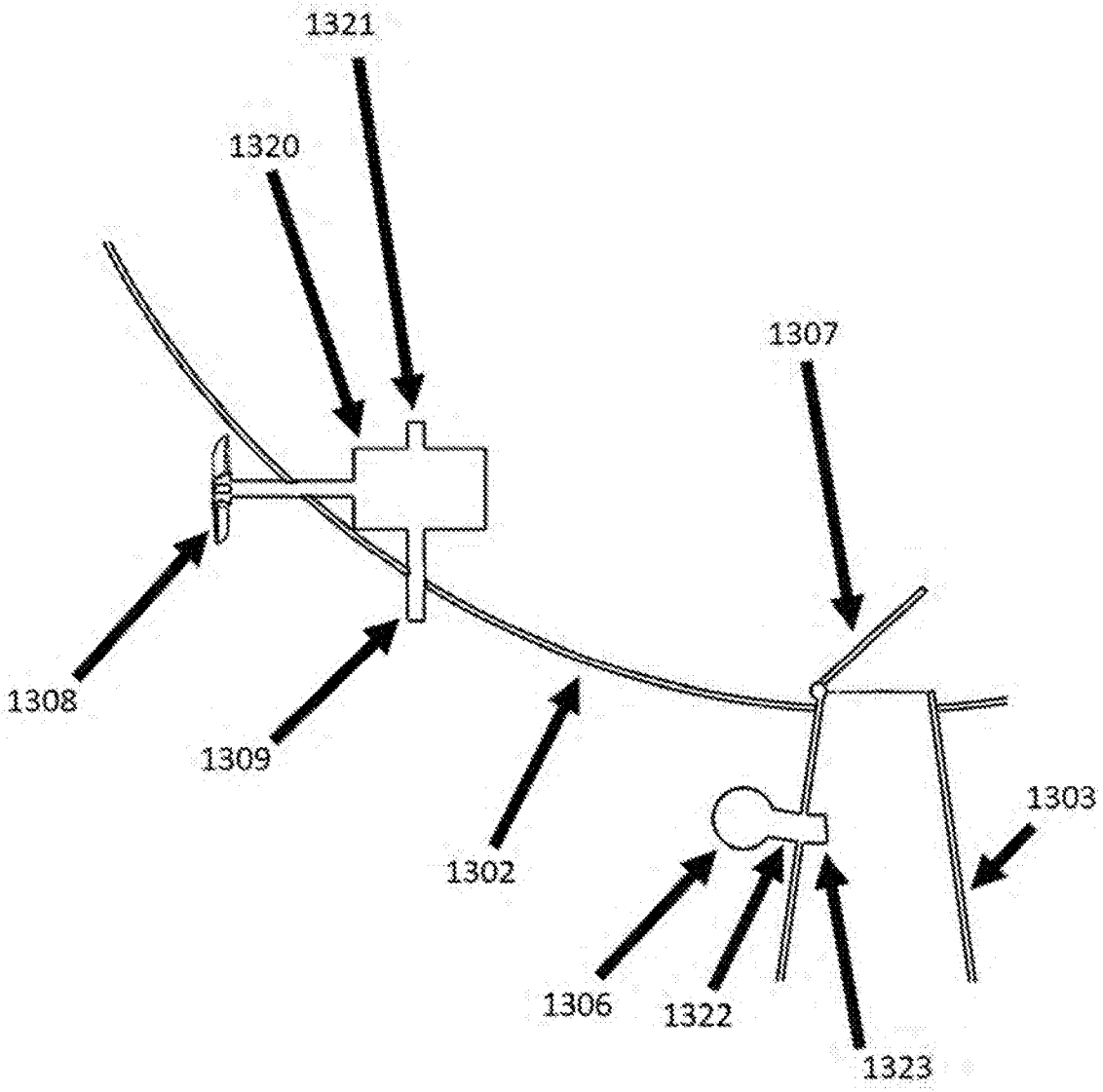

FIG. 150

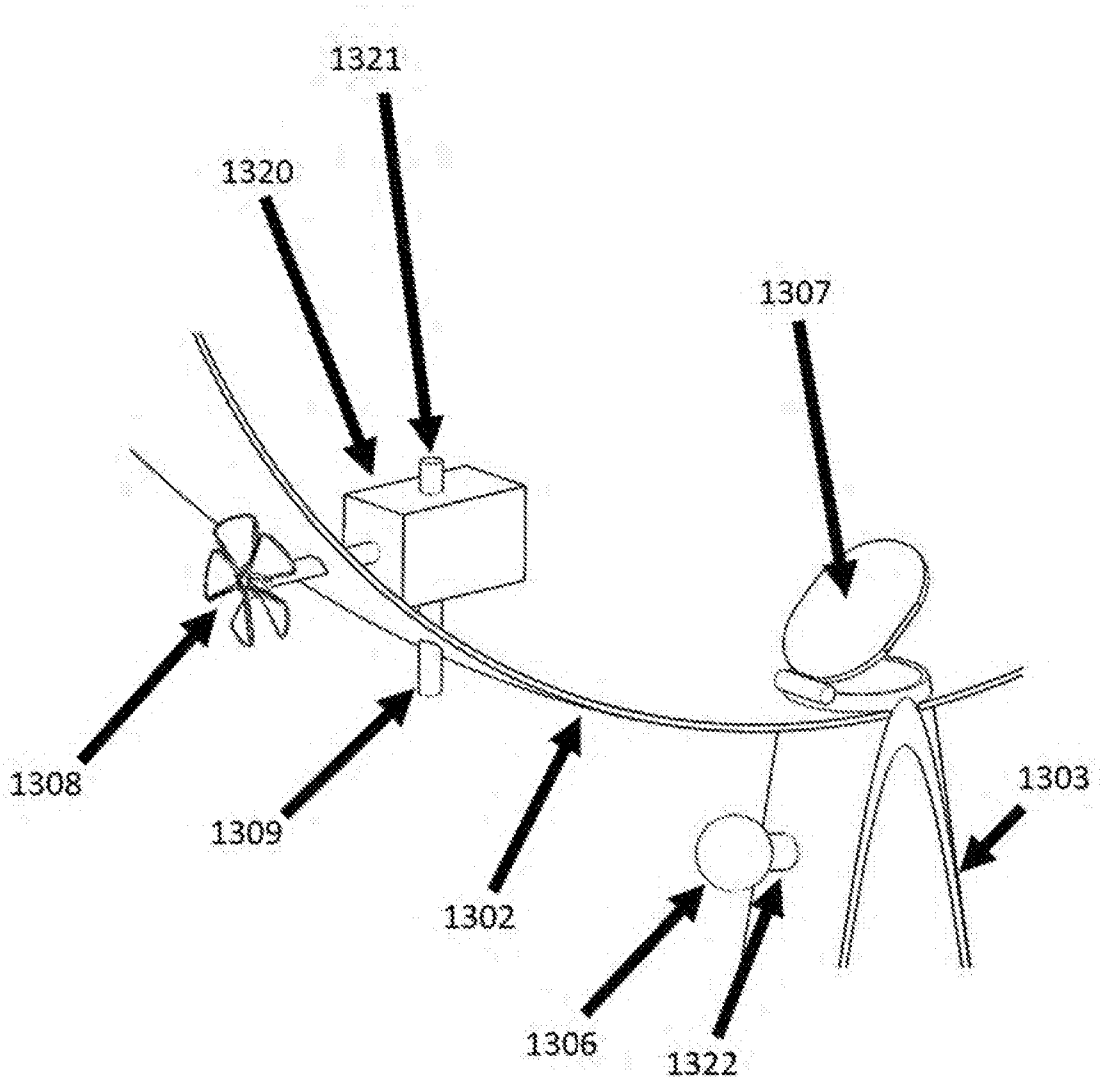

FIG. 151

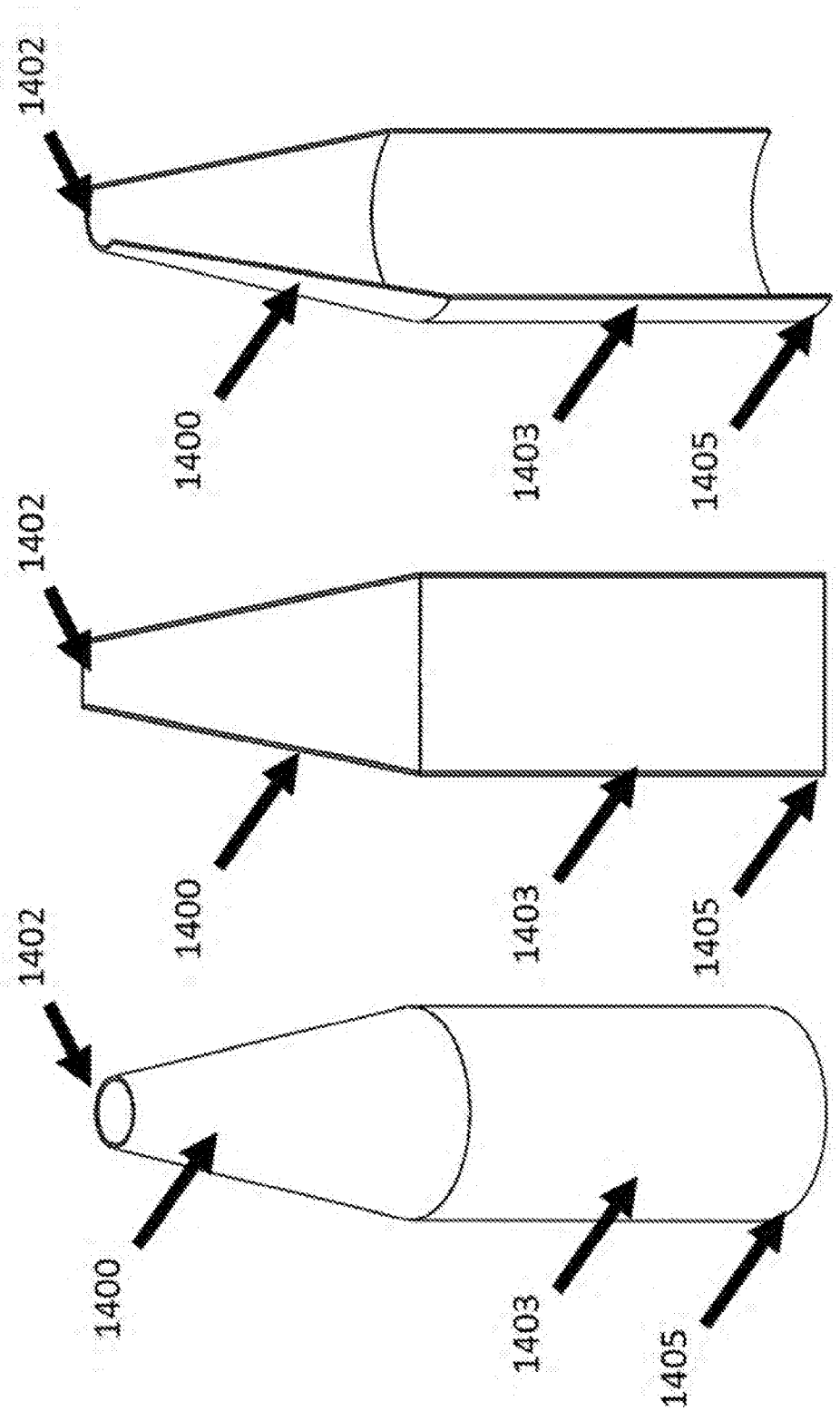

FIG. 154

FIG. 153

FIG. 152

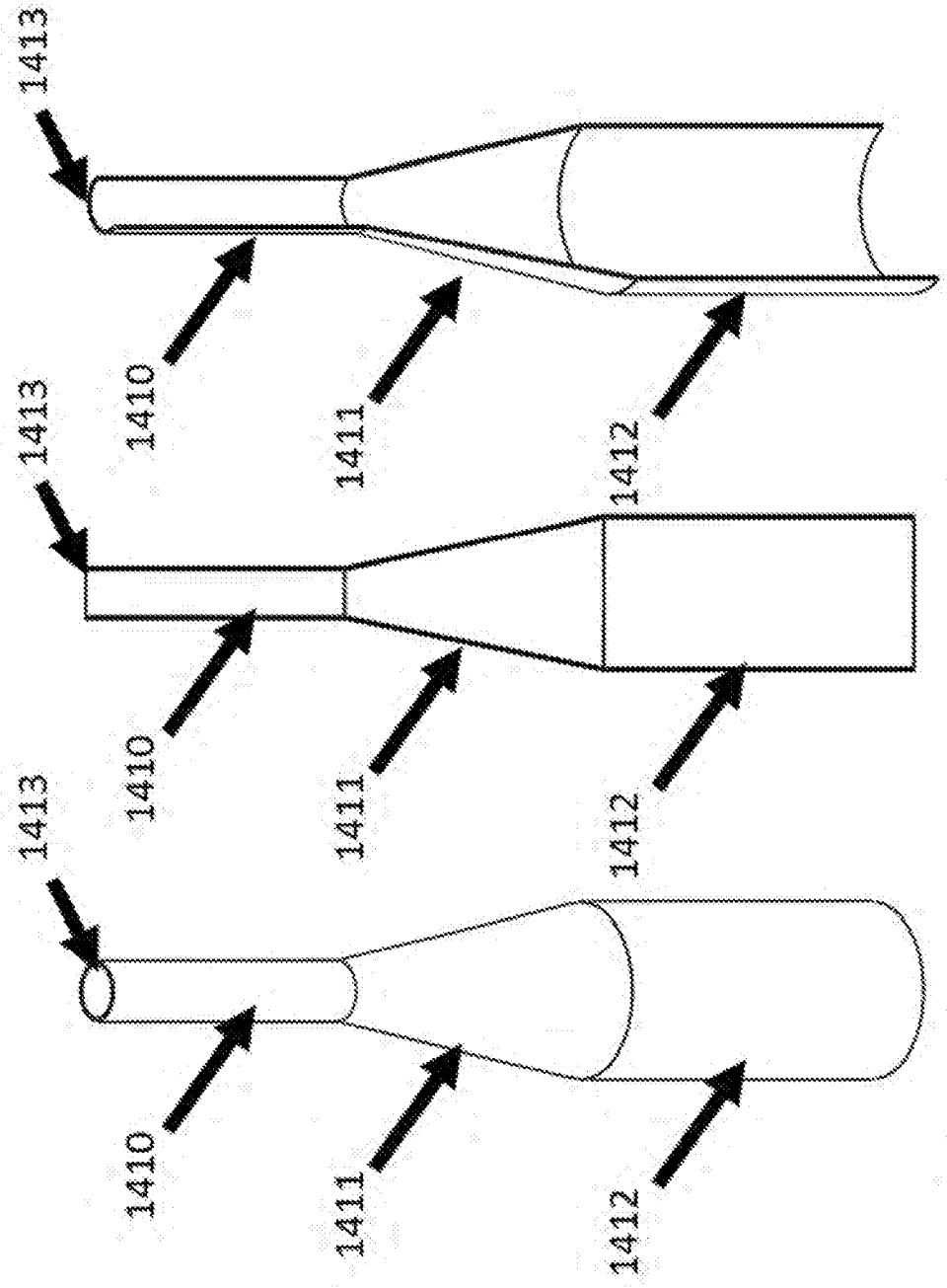

FIG. 155

FIG. 156

FIG. 157

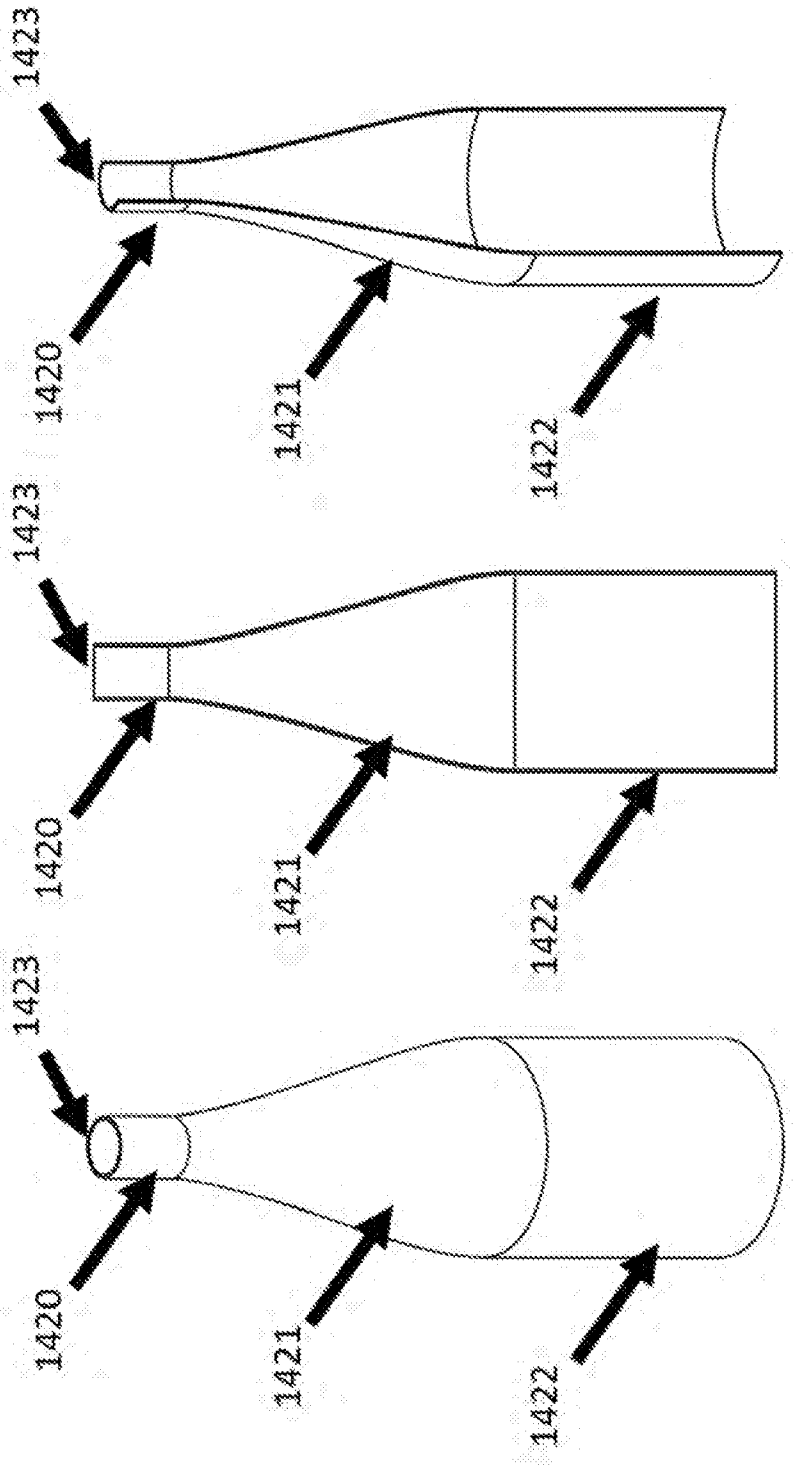

FIG. 160

FIG. 159

FIG. 158

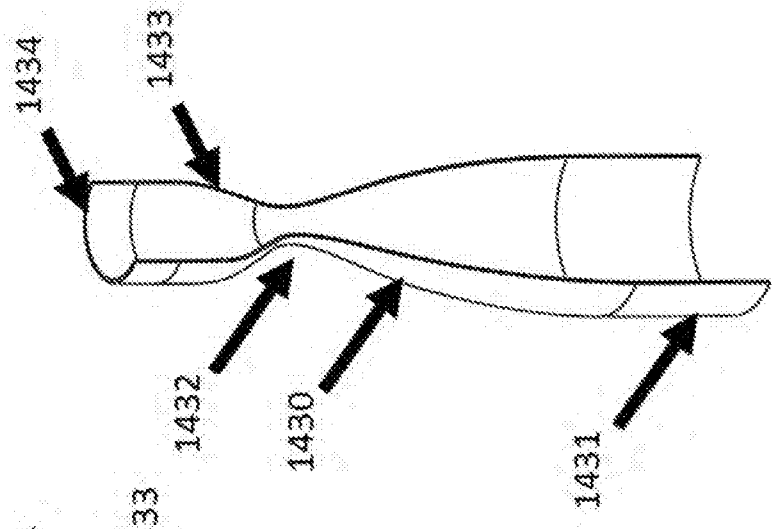

FIG. 163

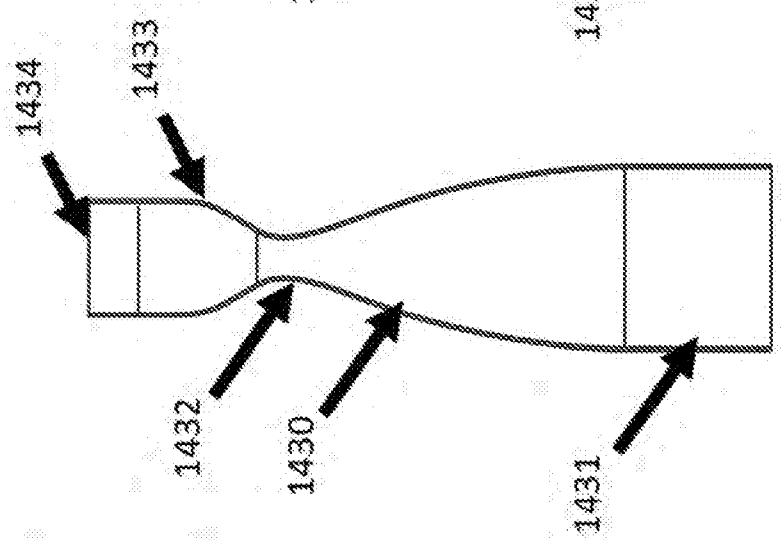

FIG. 162

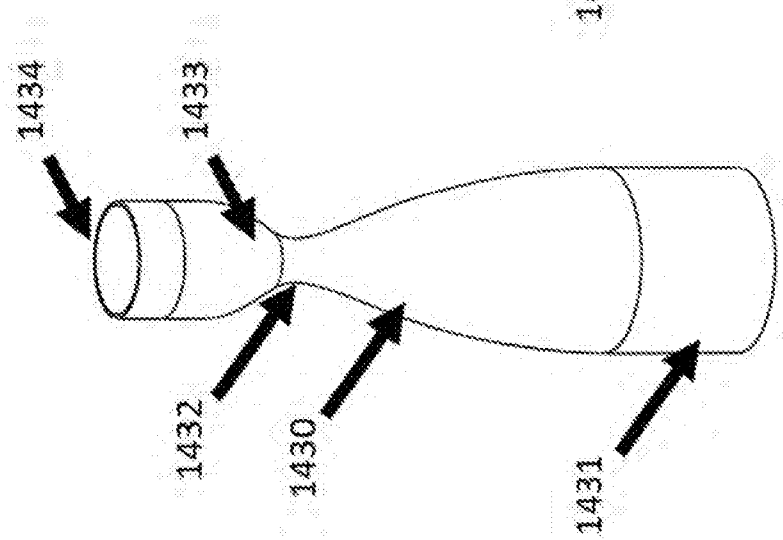

FIG. 161

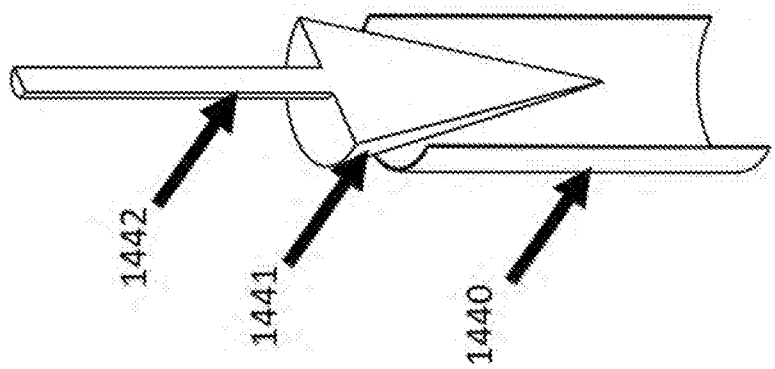

FIG. 166

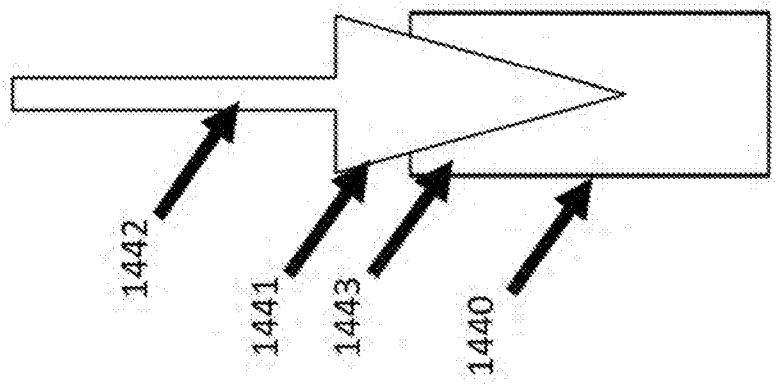

FIG. 165

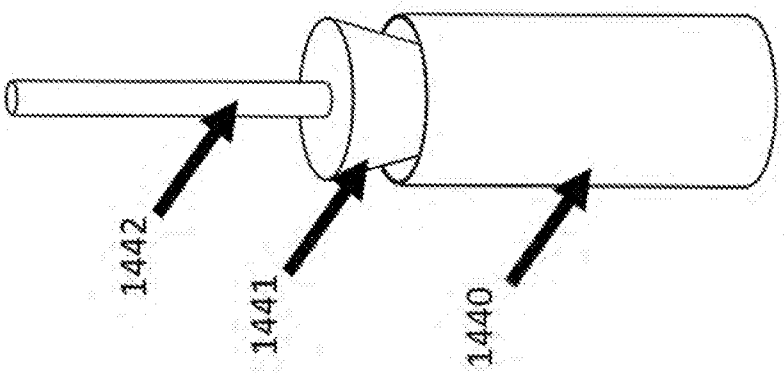

FIG. 164

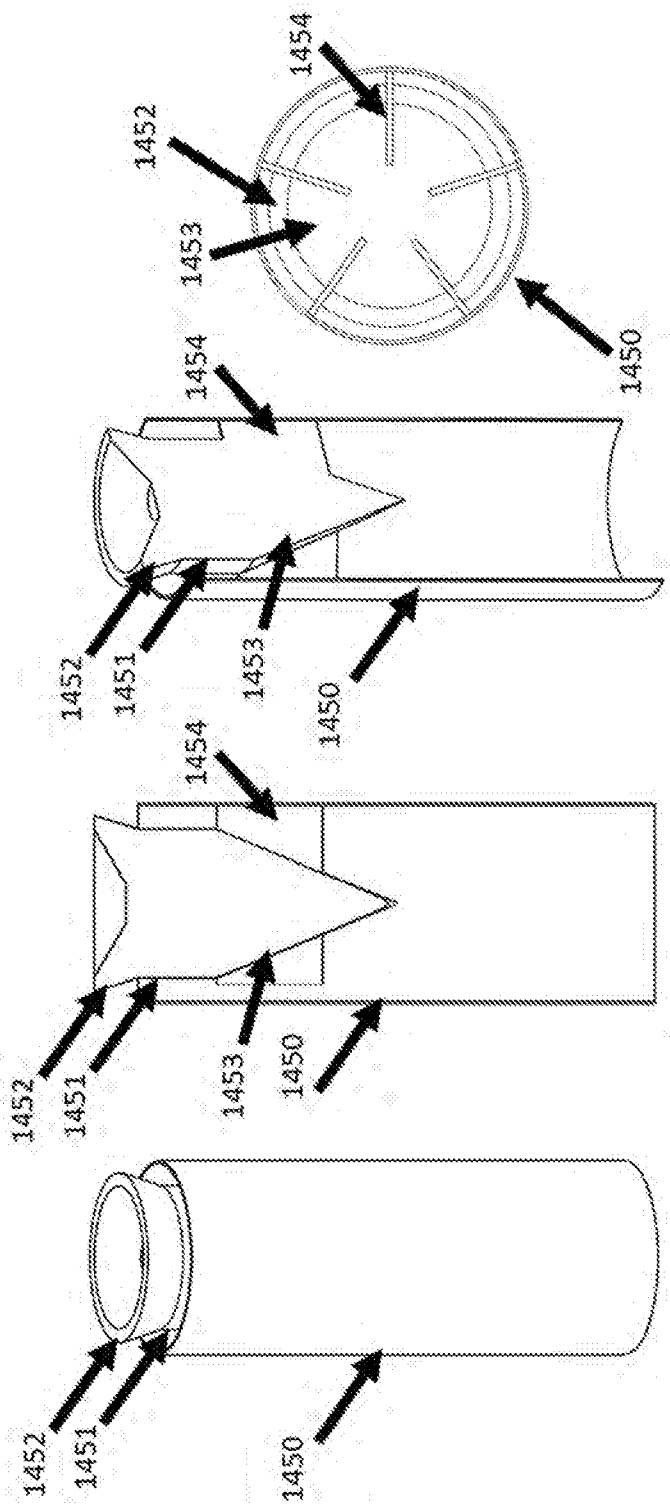

FIG. 167 FIG. 168 FIG. 169 FIG. 170

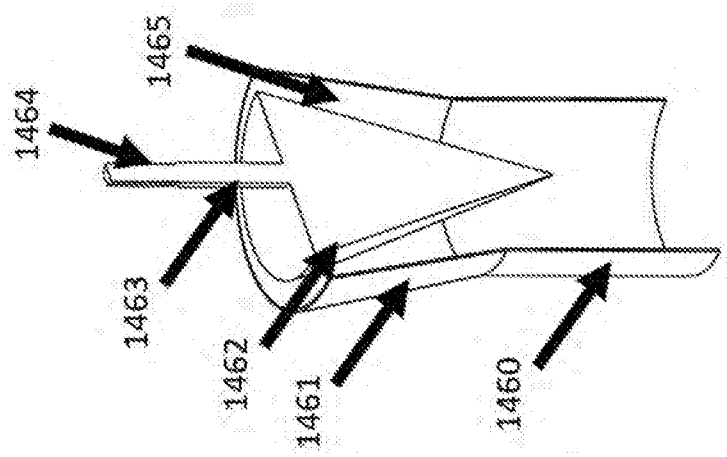

FIG. 173

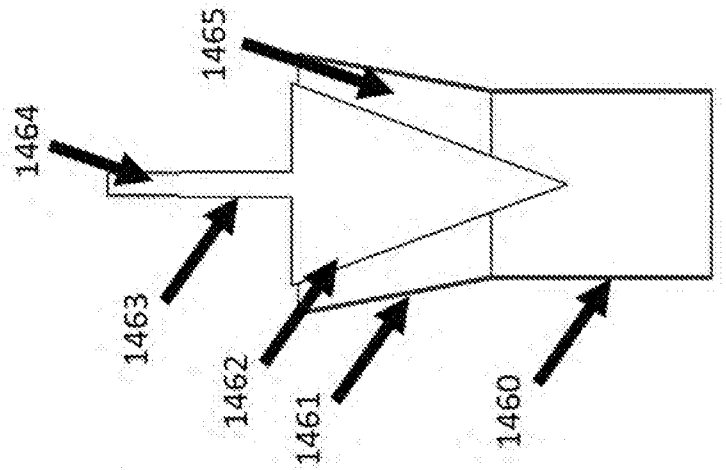

FIG. 172

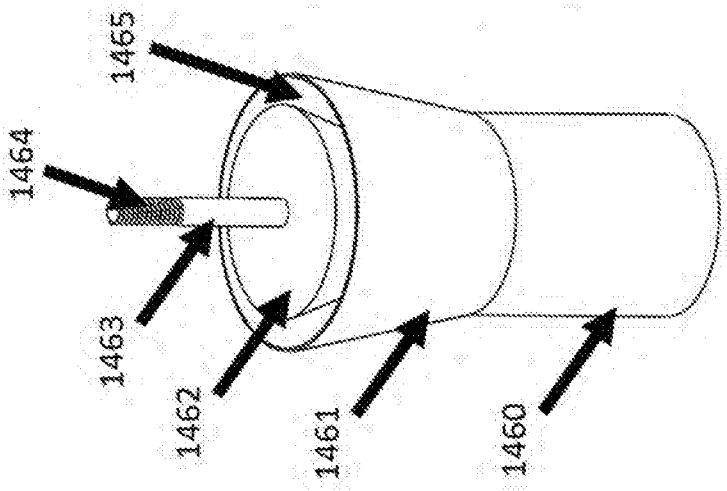

FIG. 171

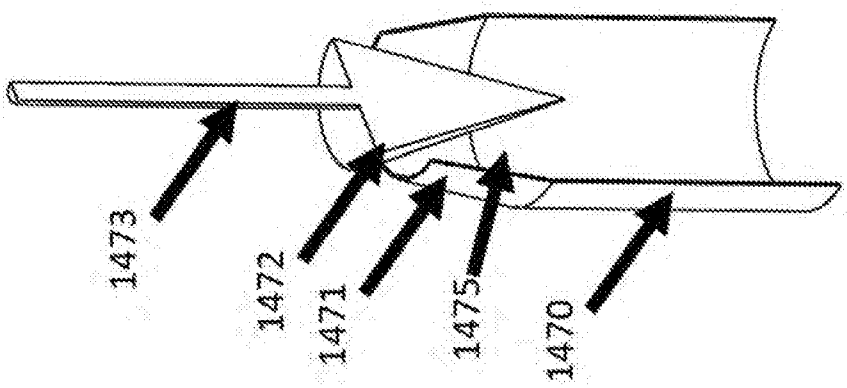

FIG. 176

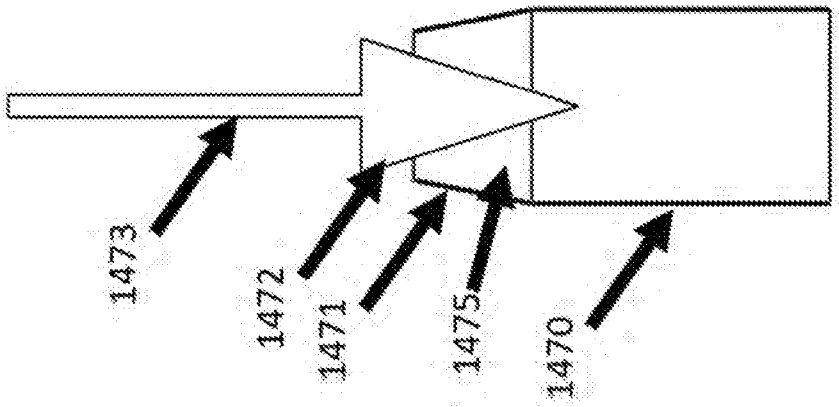

FIG. 175

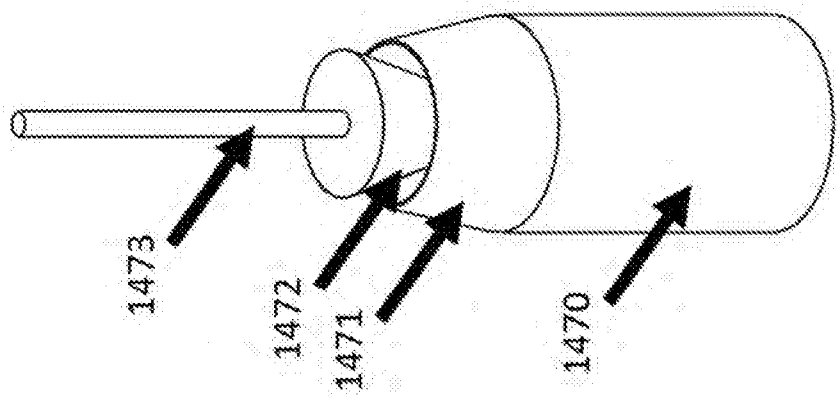

FIG. 174

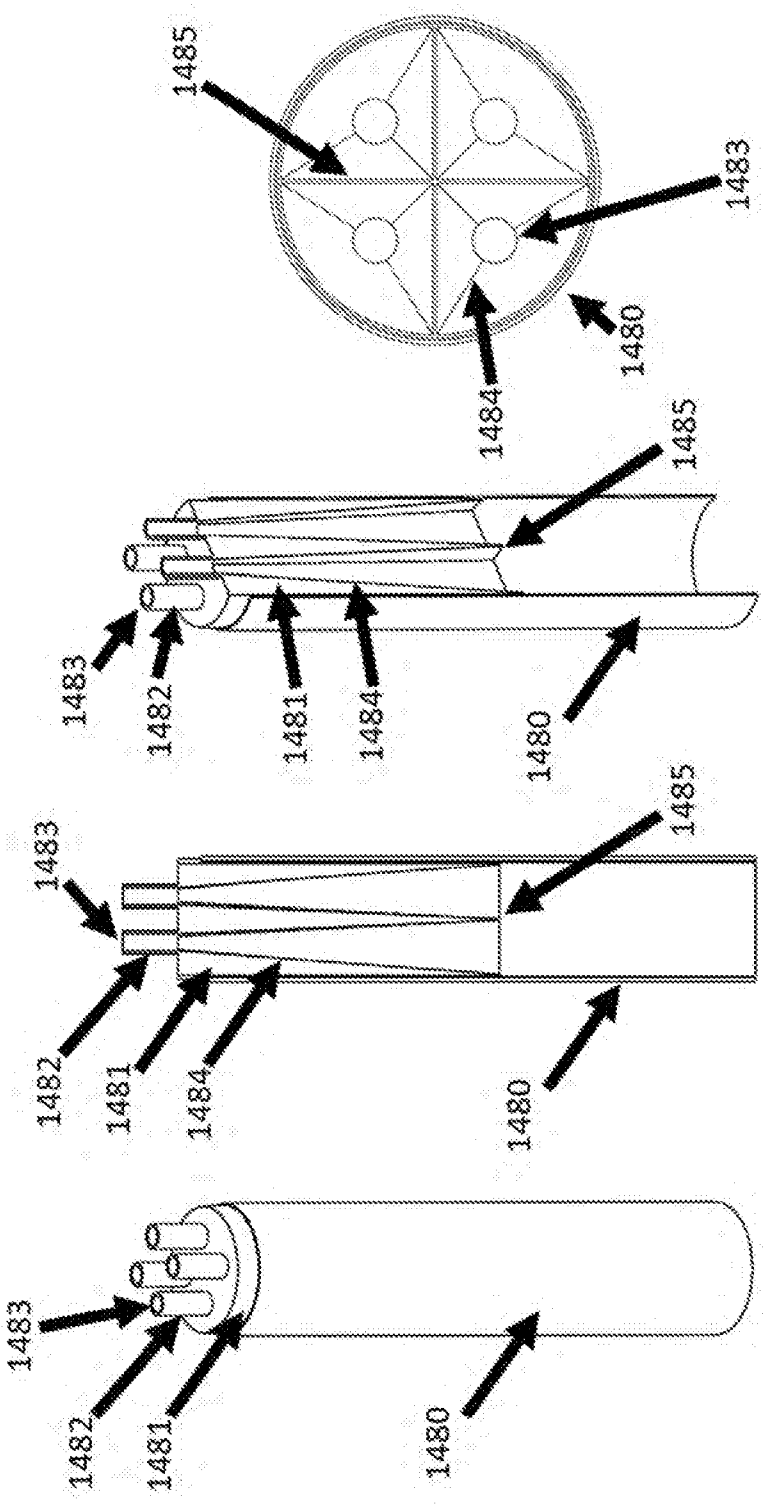

FIG. 180

FIG. 179

FIG. 178

FIG. 177

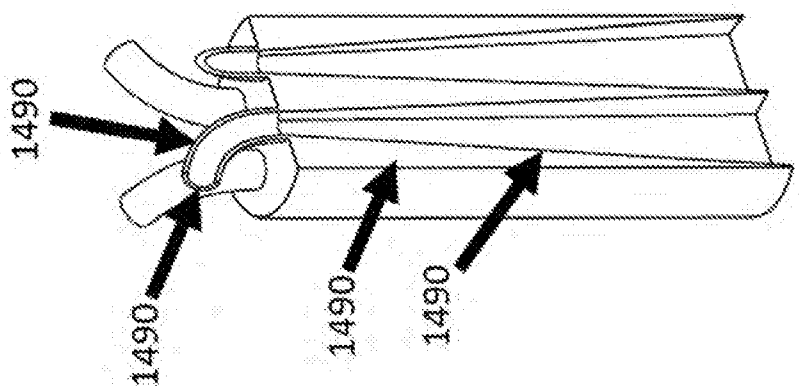

FIG. 183

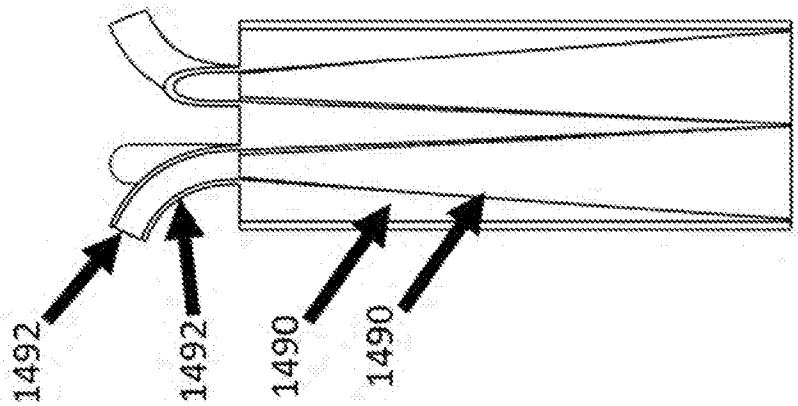

FIG. 182

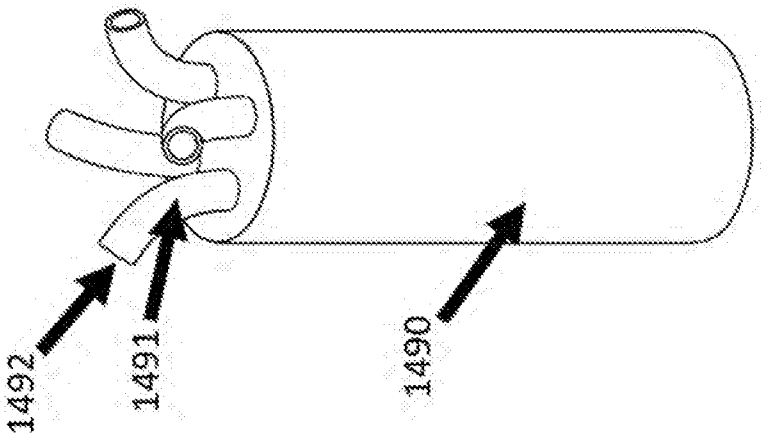

FIG. 181

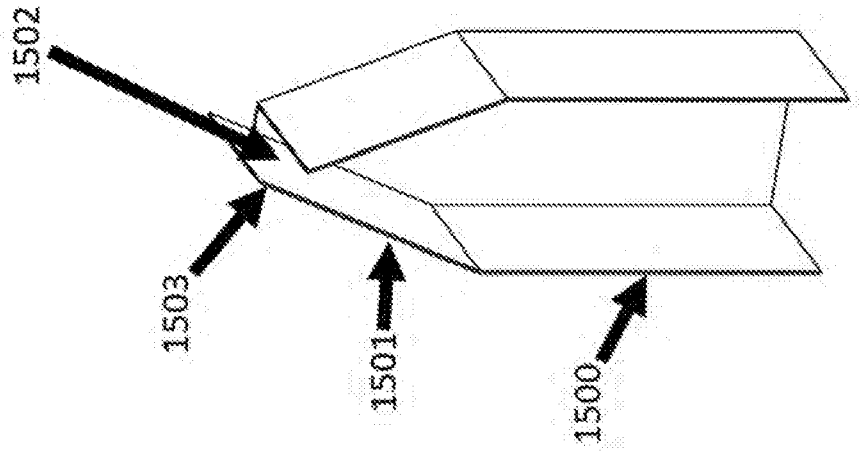

FIG. 186

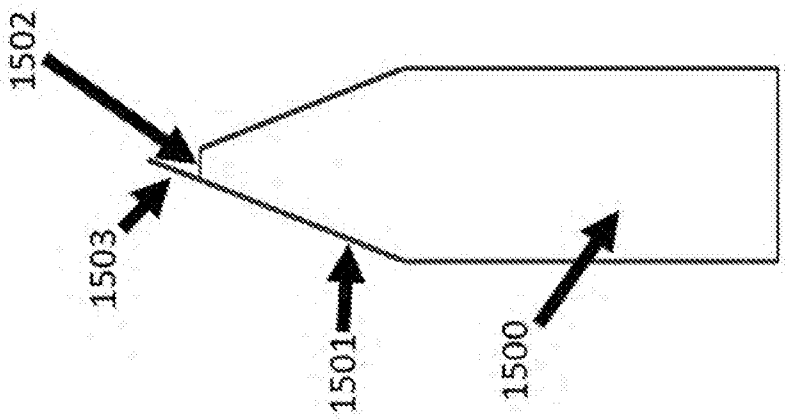

FIG. 185

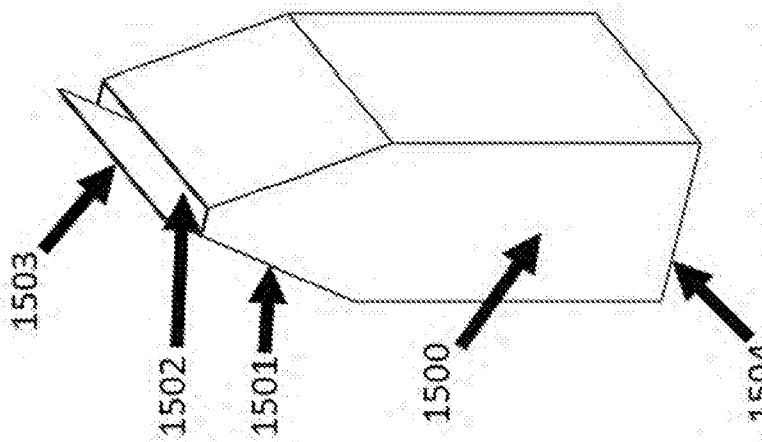

FIG. 184

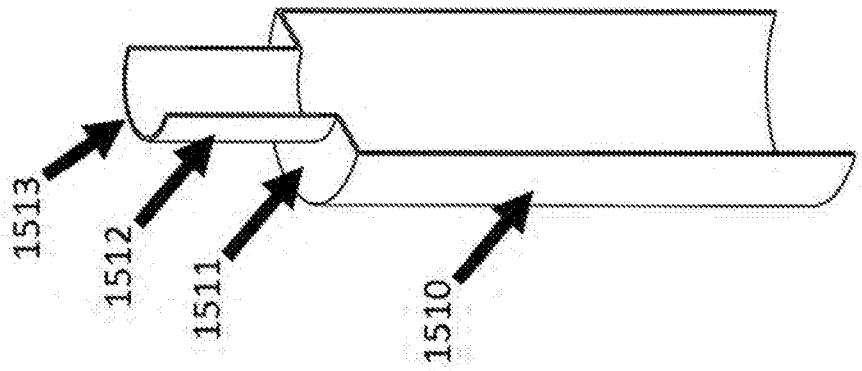

FIG. 189

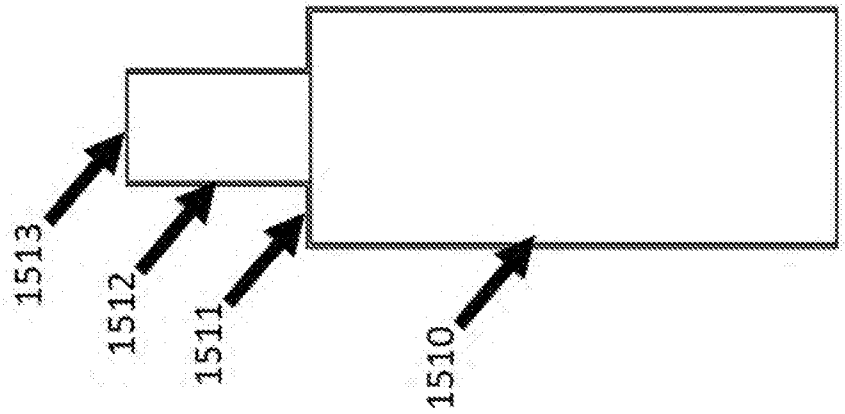

FIG. 188

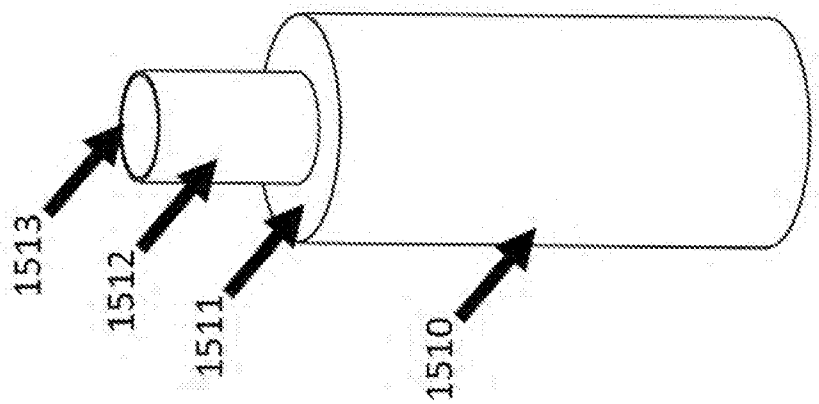

FIG. 187

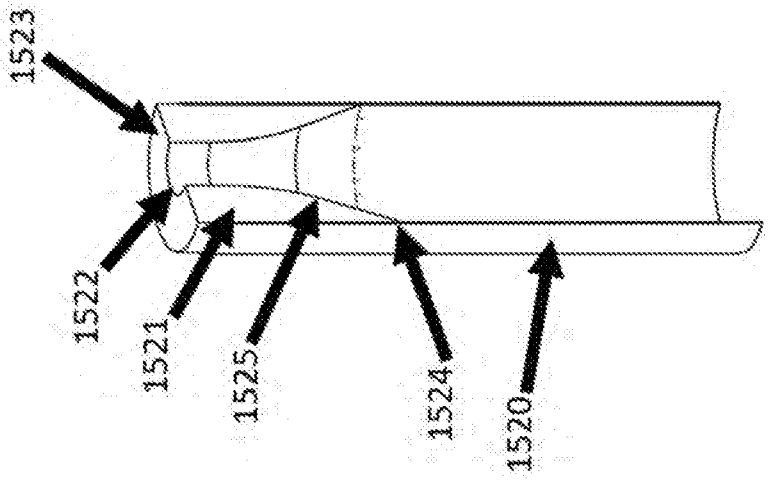

FIG. 192

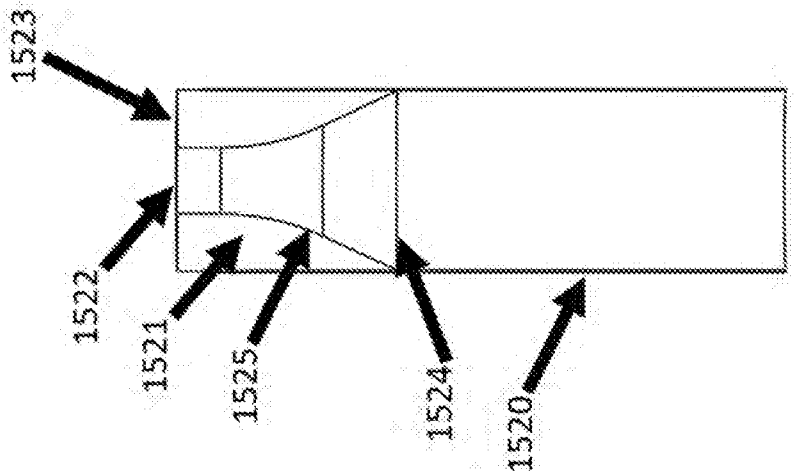

FIG. 191

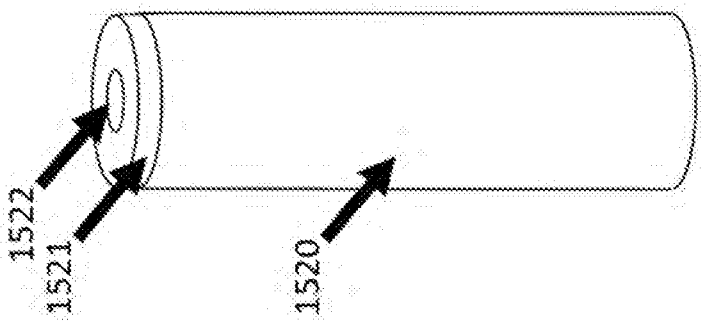

FIG. 190

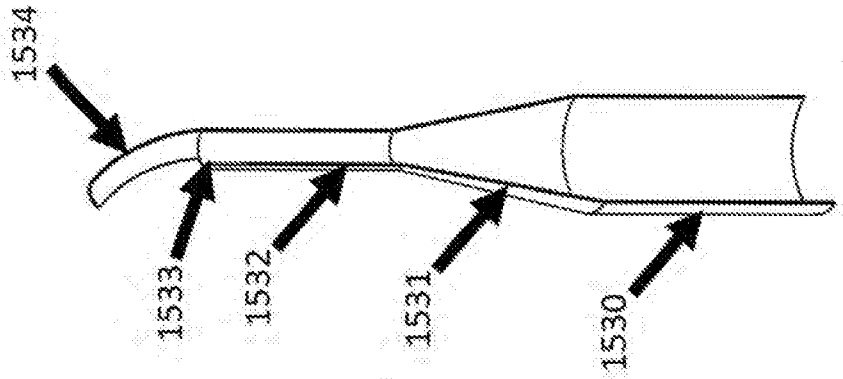

FIG. 195

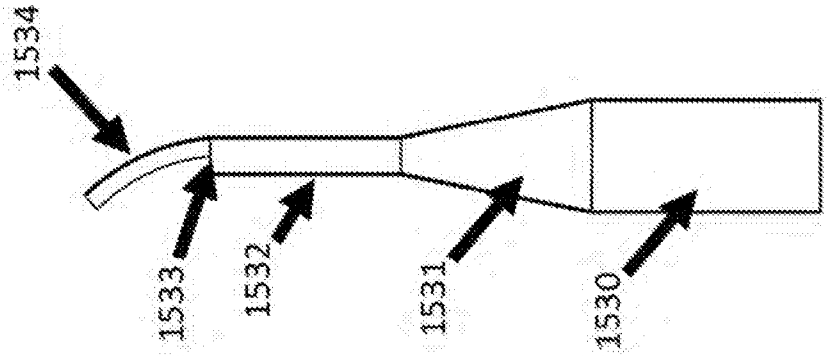

FIG. 194

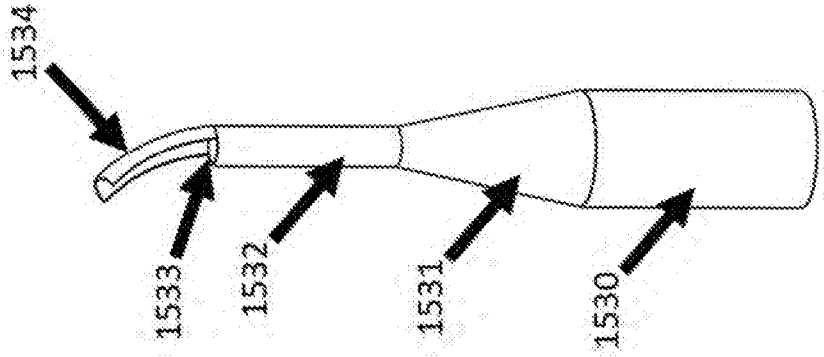

FIG. 193

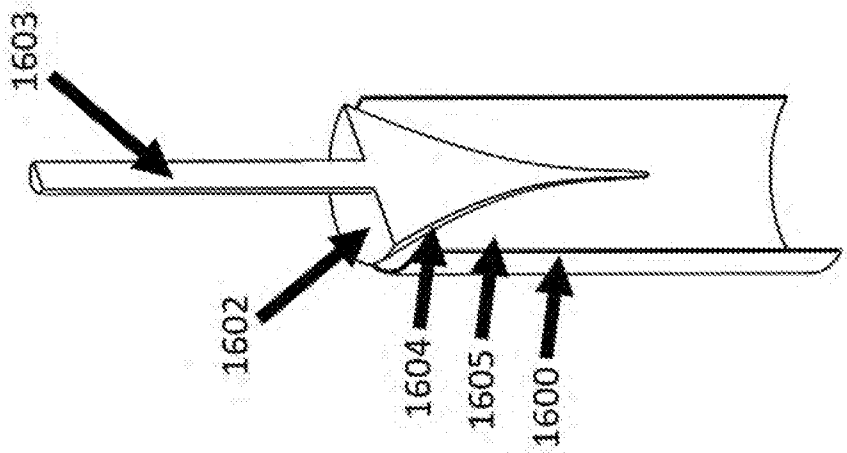

FIG. 198

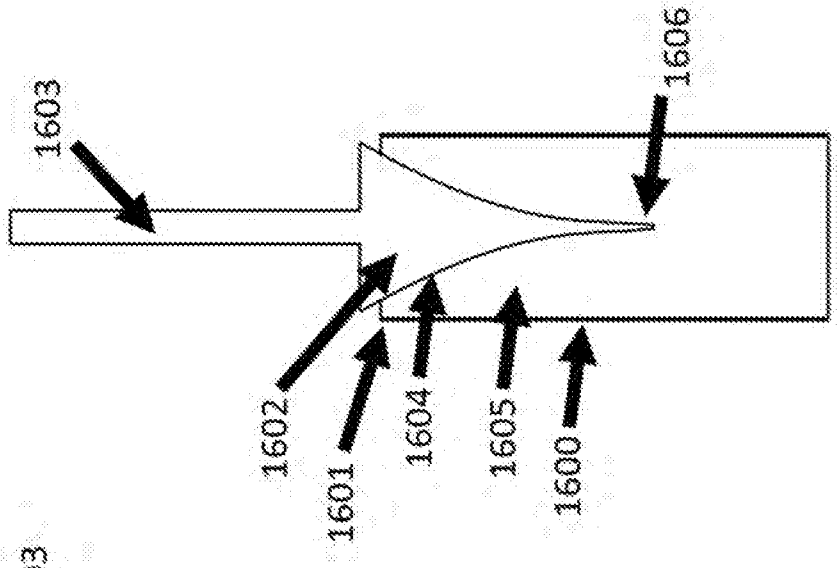

FIG. 197

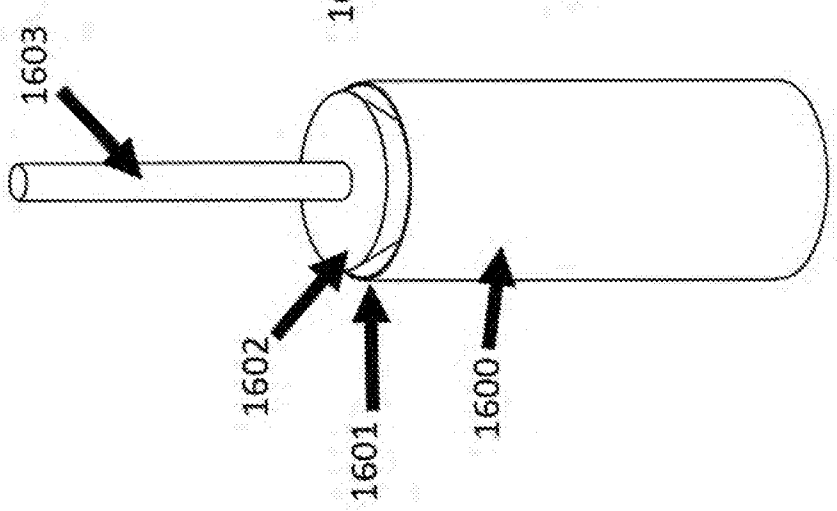

FIG. 196

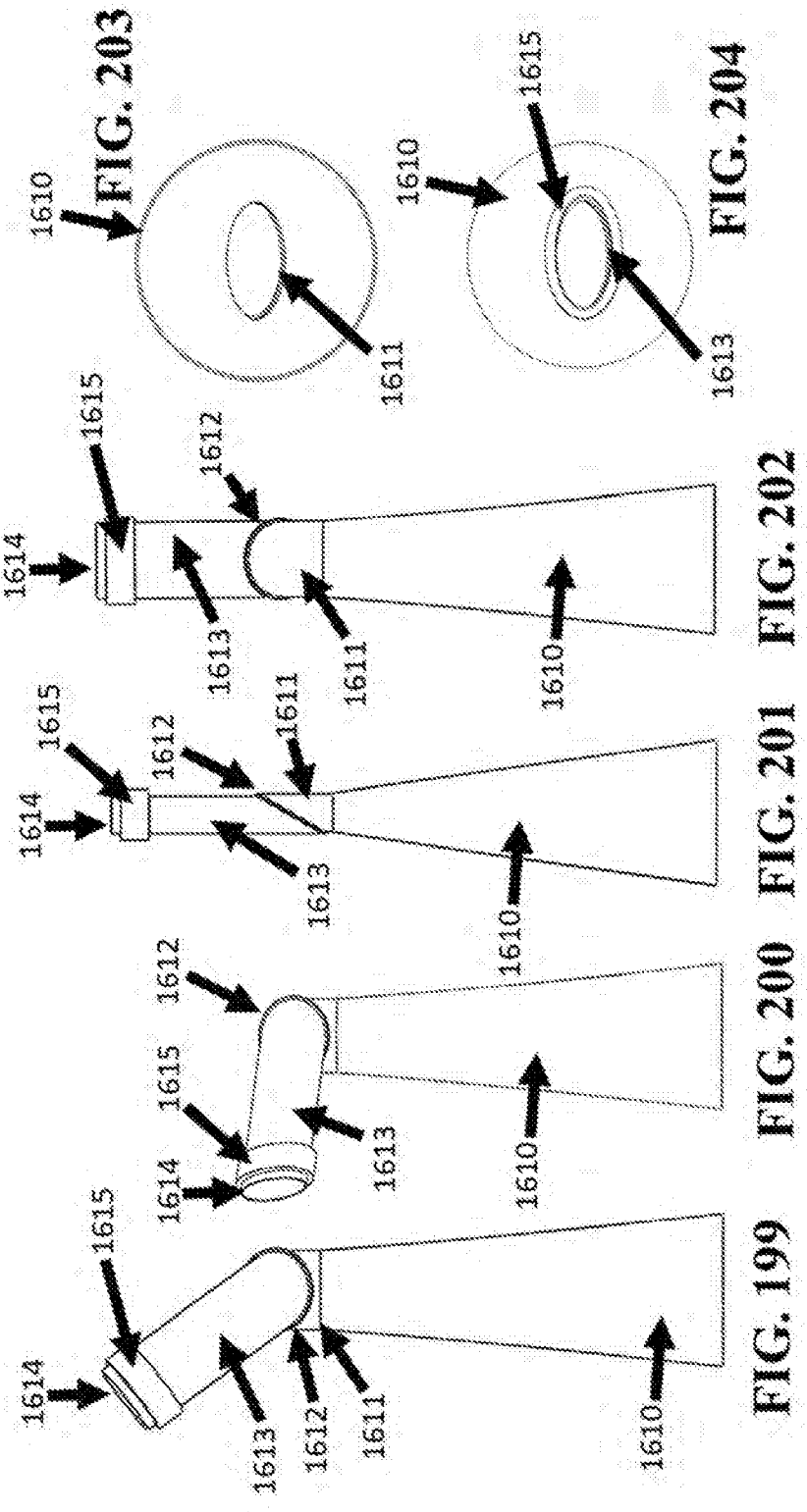

FIG. 199

FIG. 200

FIG. 201

FIG. 202

FIG. 203

FIG. 204

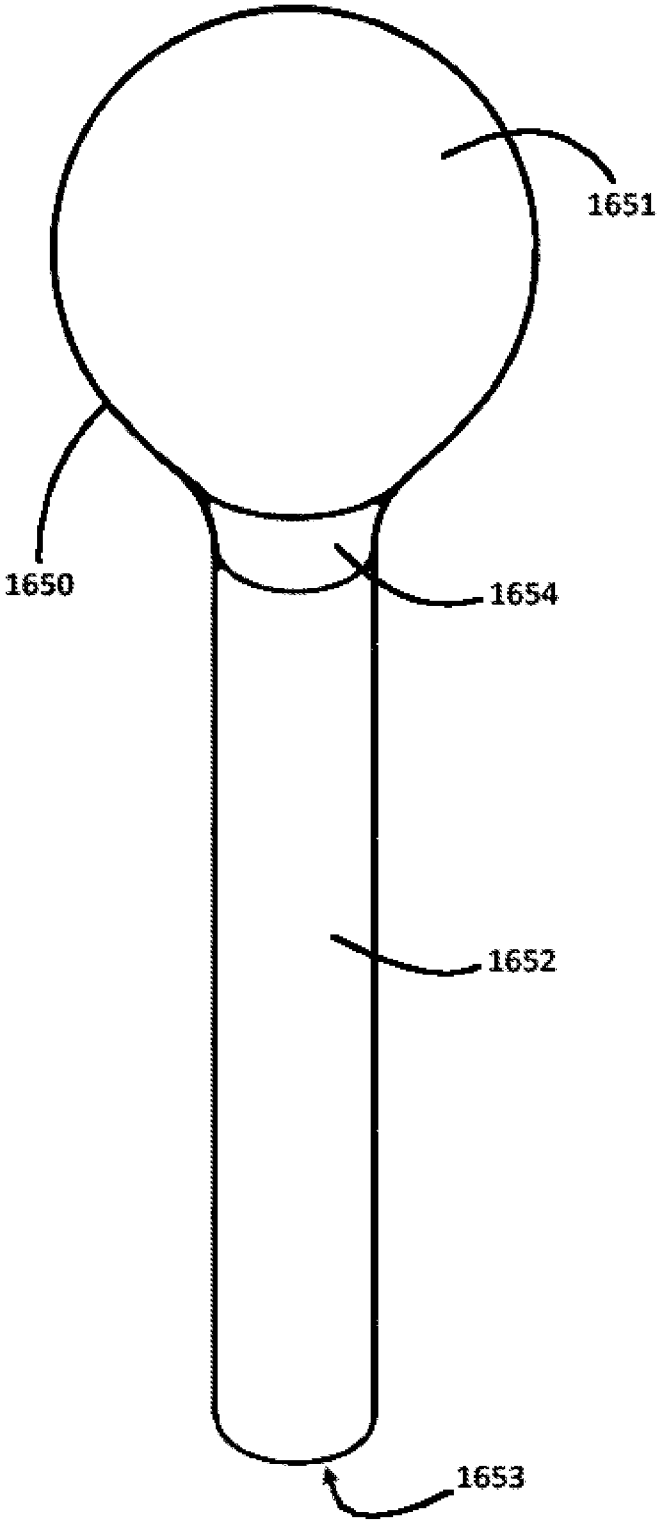

FIG. 205

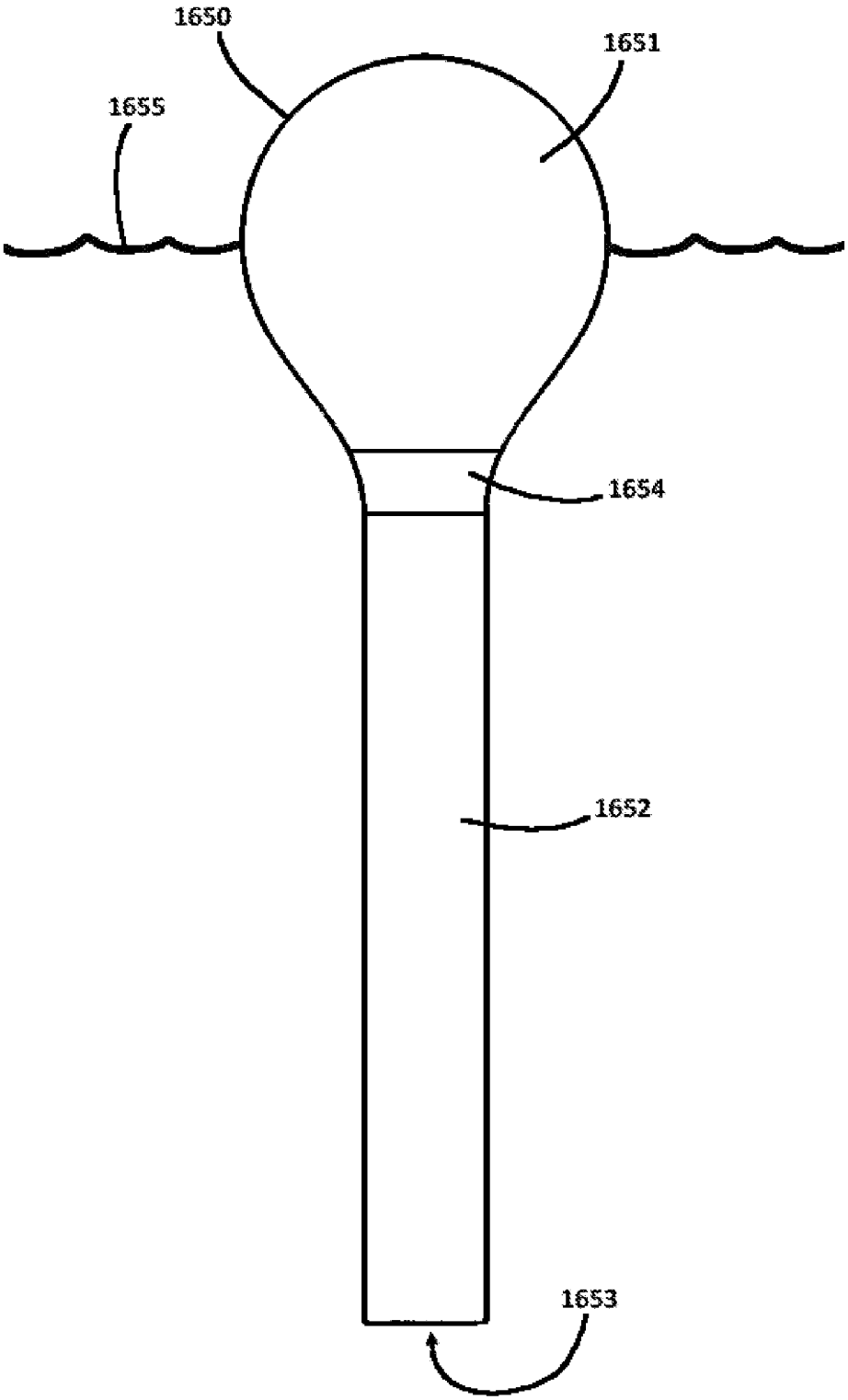

FIG. 206

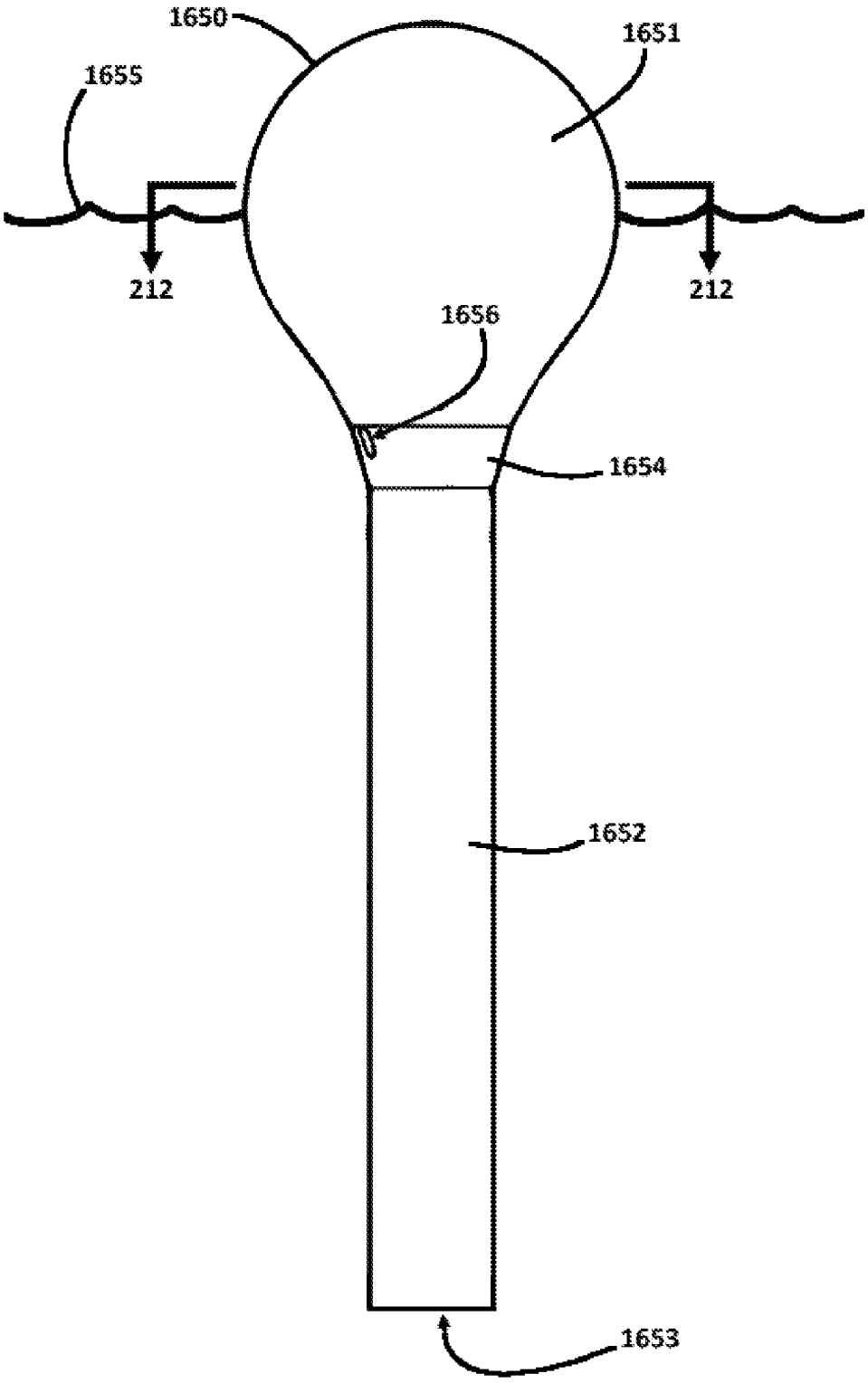

FIG. 207

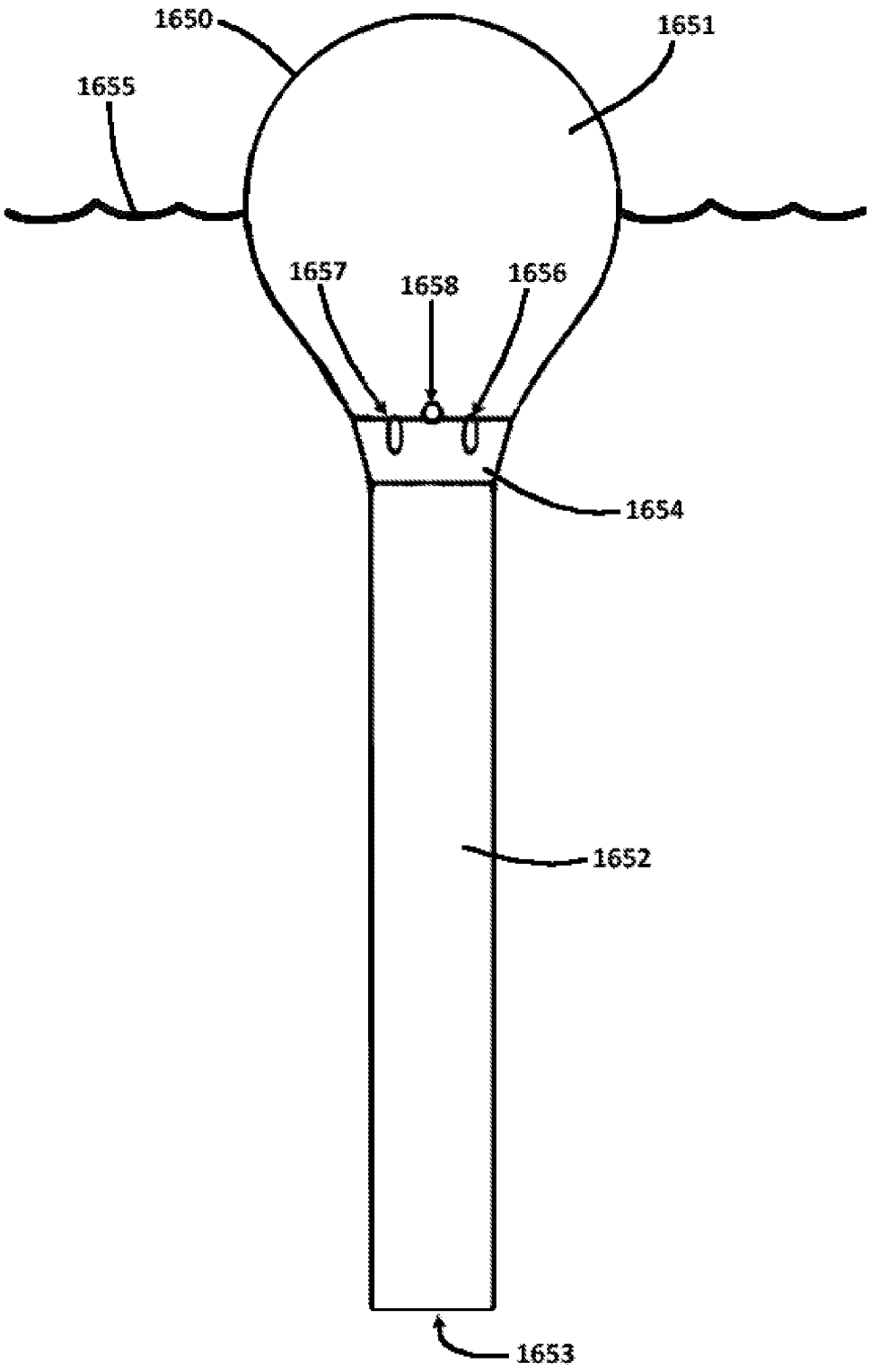

FIG. 208

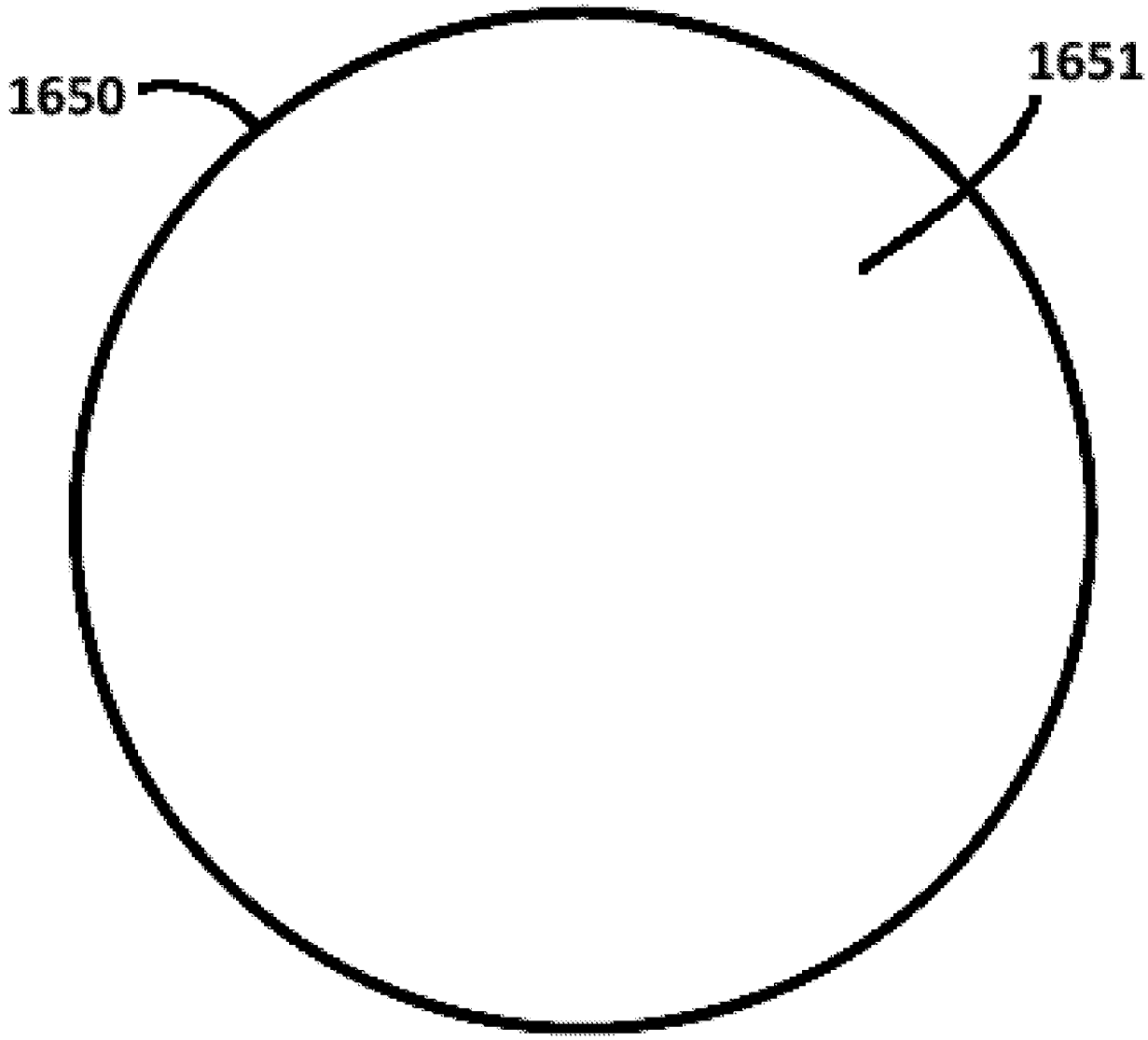

FIG. 209

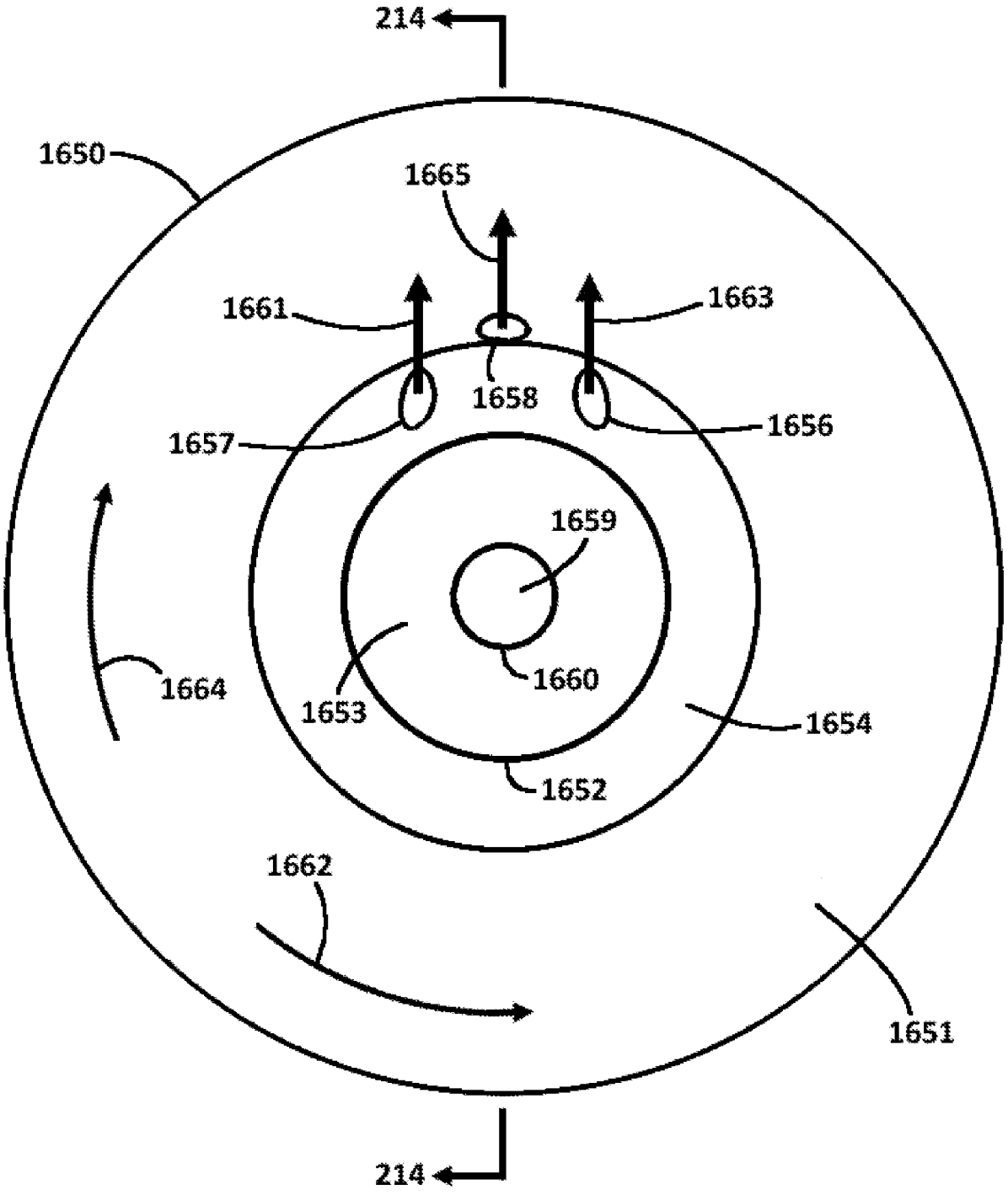
214
1650
1665
1661
1663
1658
1657
1656
1659
1664
1660
1653
1654
1652
1662
1651
214

FIG. 210

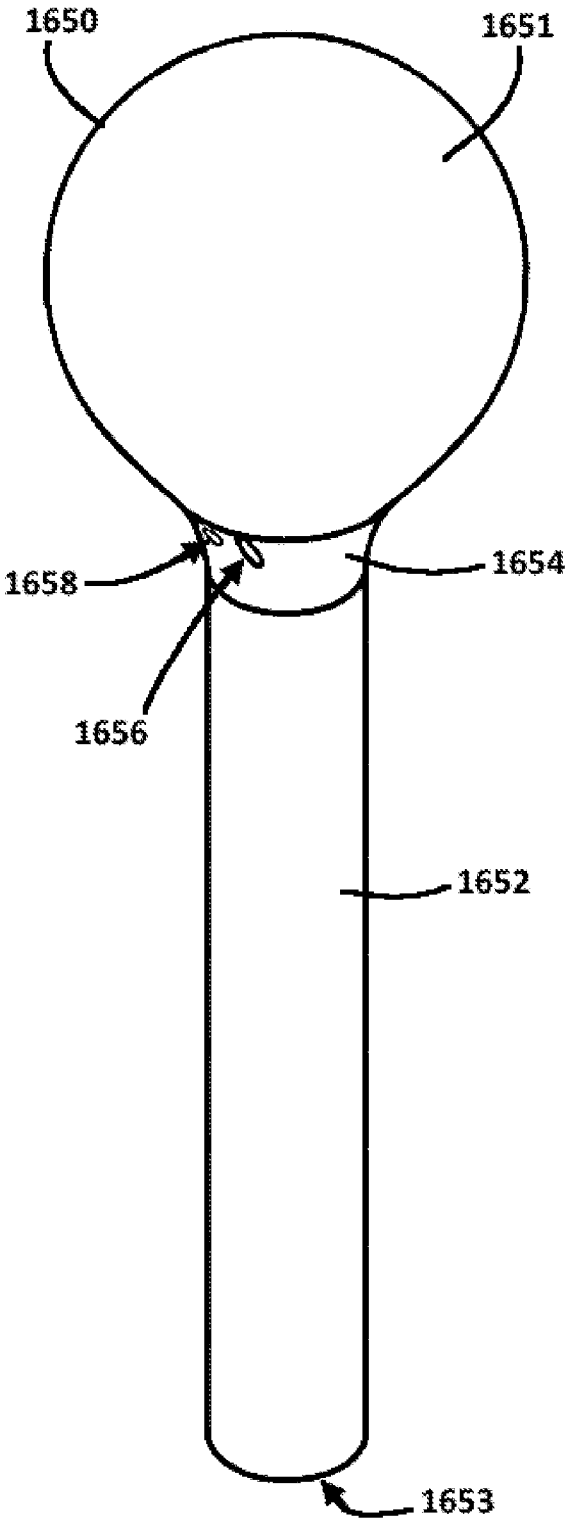

FIG. 211

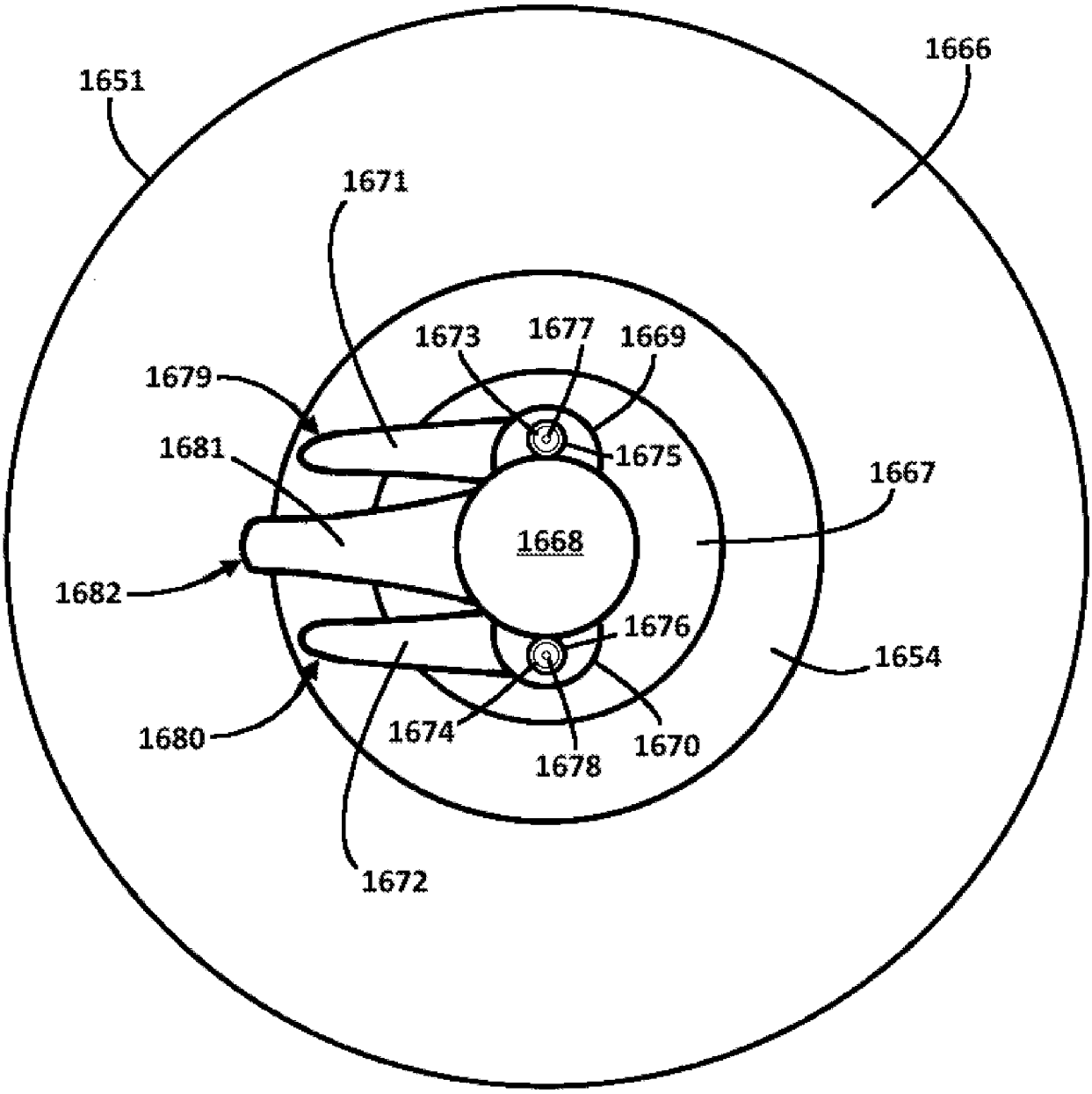
1651
1666
1671
1673
1677
1669
1679
1681
1675
1667
1668
1682
1676
1654
1680
1674
1678
1670
1672

FIG. 212

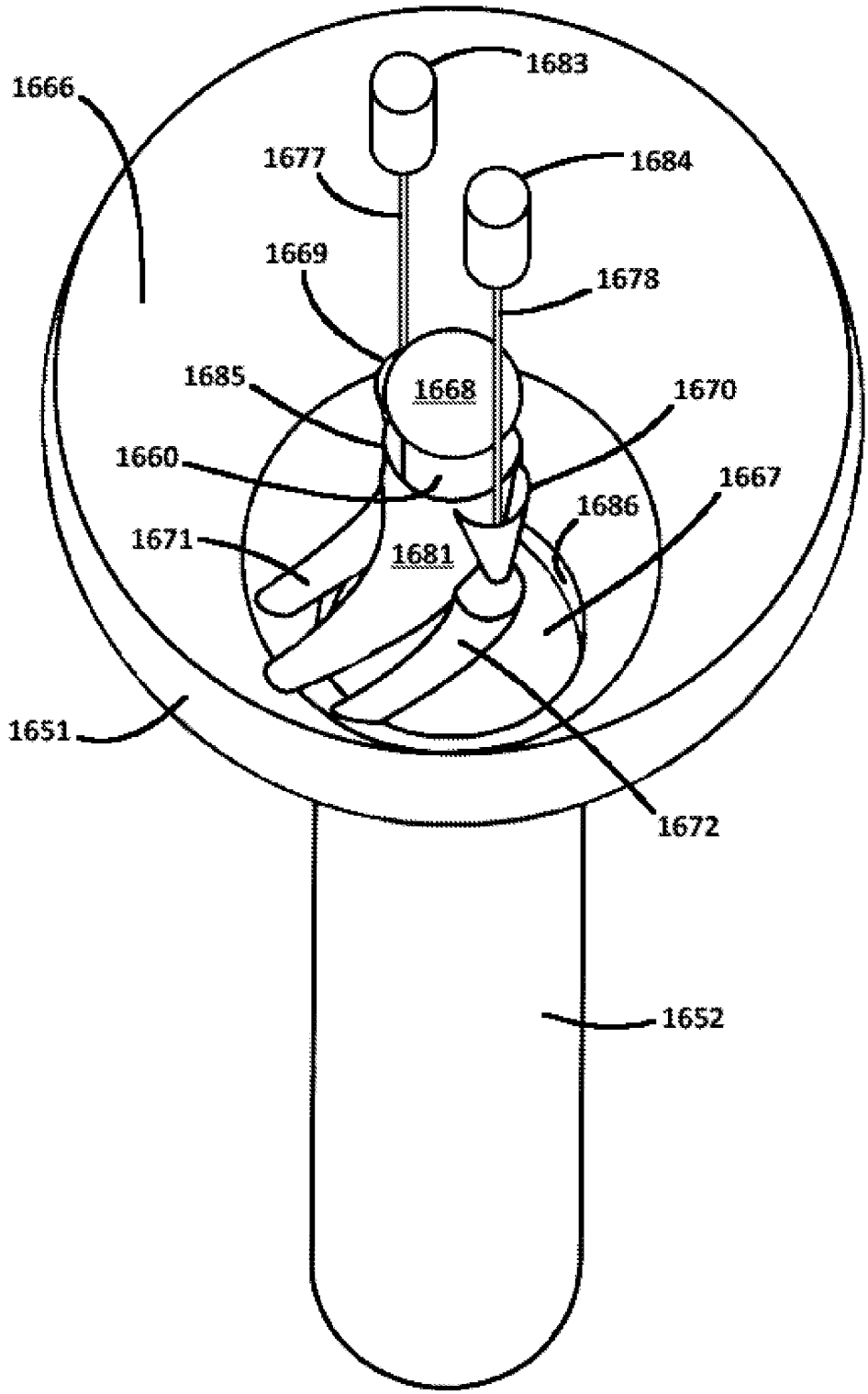
1666
1683
1677
1684
1669
1678
1685
1668
1670
1660
1667
1686
1671
1681
1651
1672
1652

FIG. 213

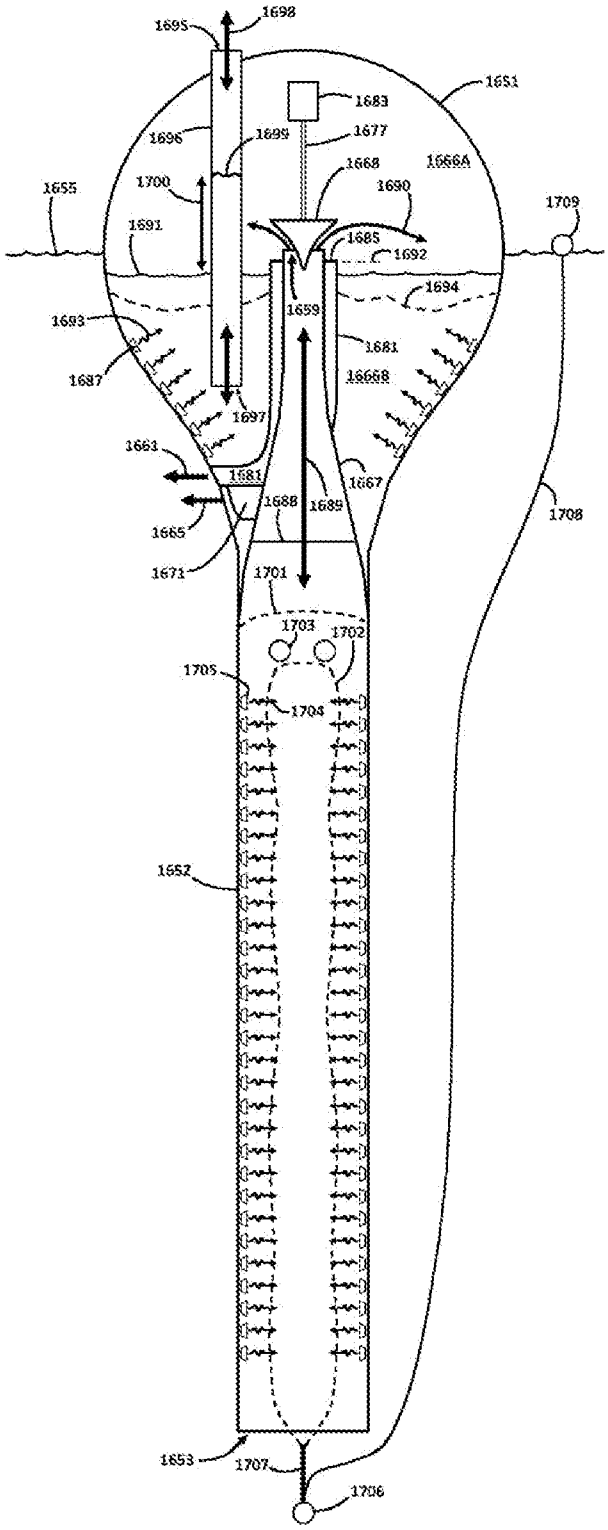
1698
1695
1651
1683
1677
1699
1696
1666A
1668
1690
1655
1700
1709
1691
1685
1692
1694
1659
1693
1681
1687
16668
1697
1663
1681
1667
1688
1689
1708
1665
1671
1701
1703
1702
1705
1704
1652
1653
1707
1706

FIG. 214

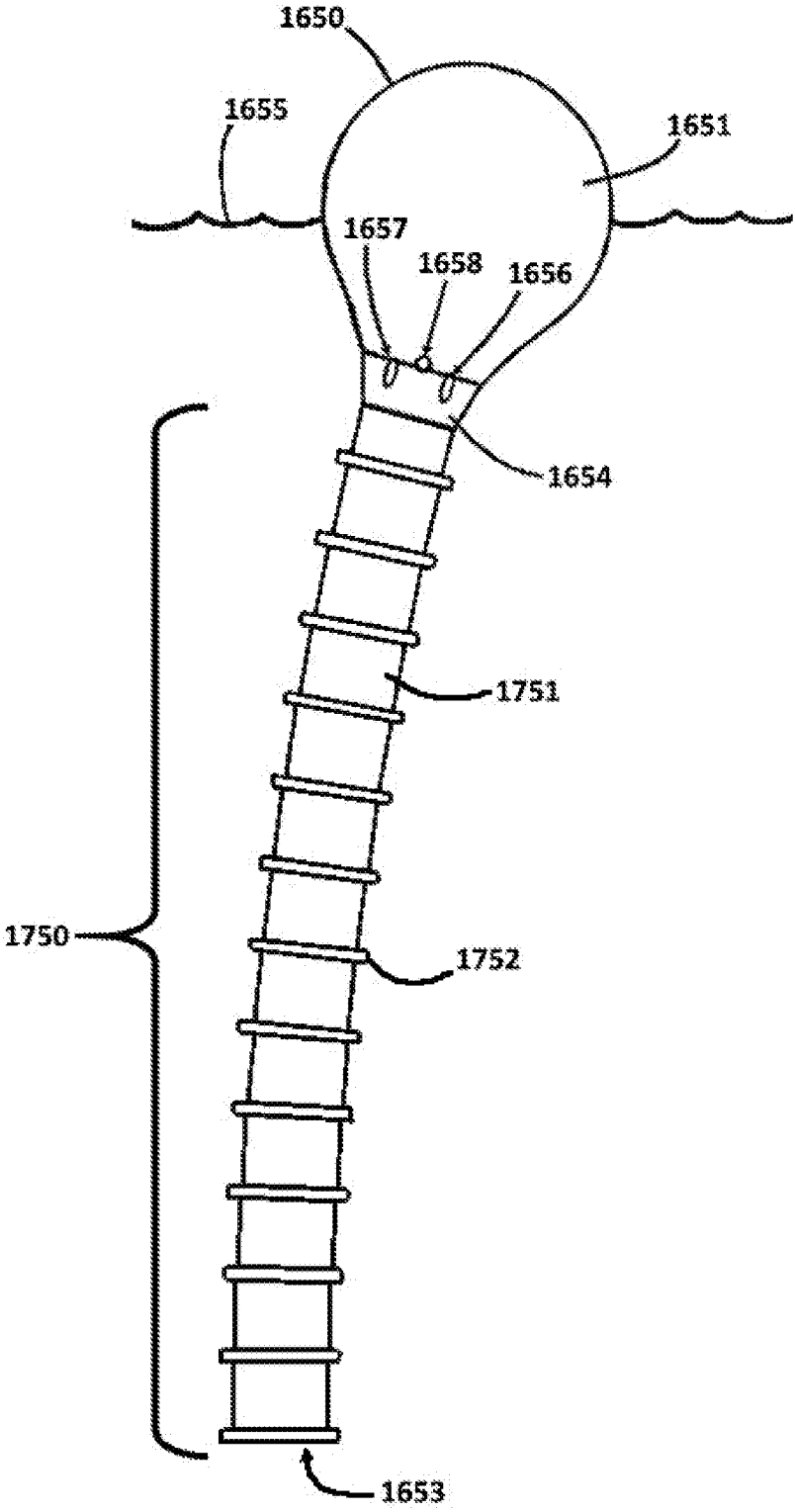

FIG. 215

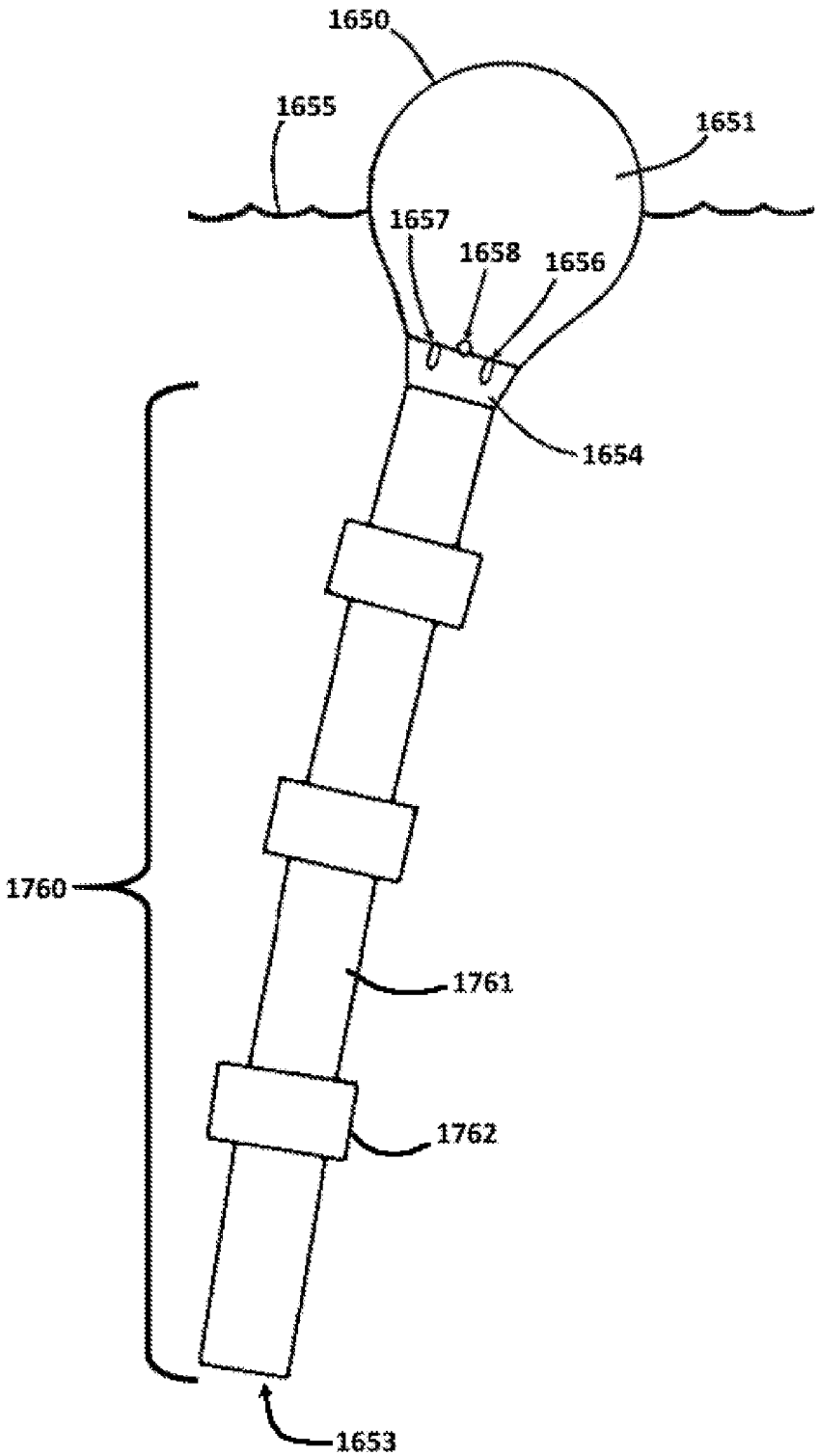

FIG. 216

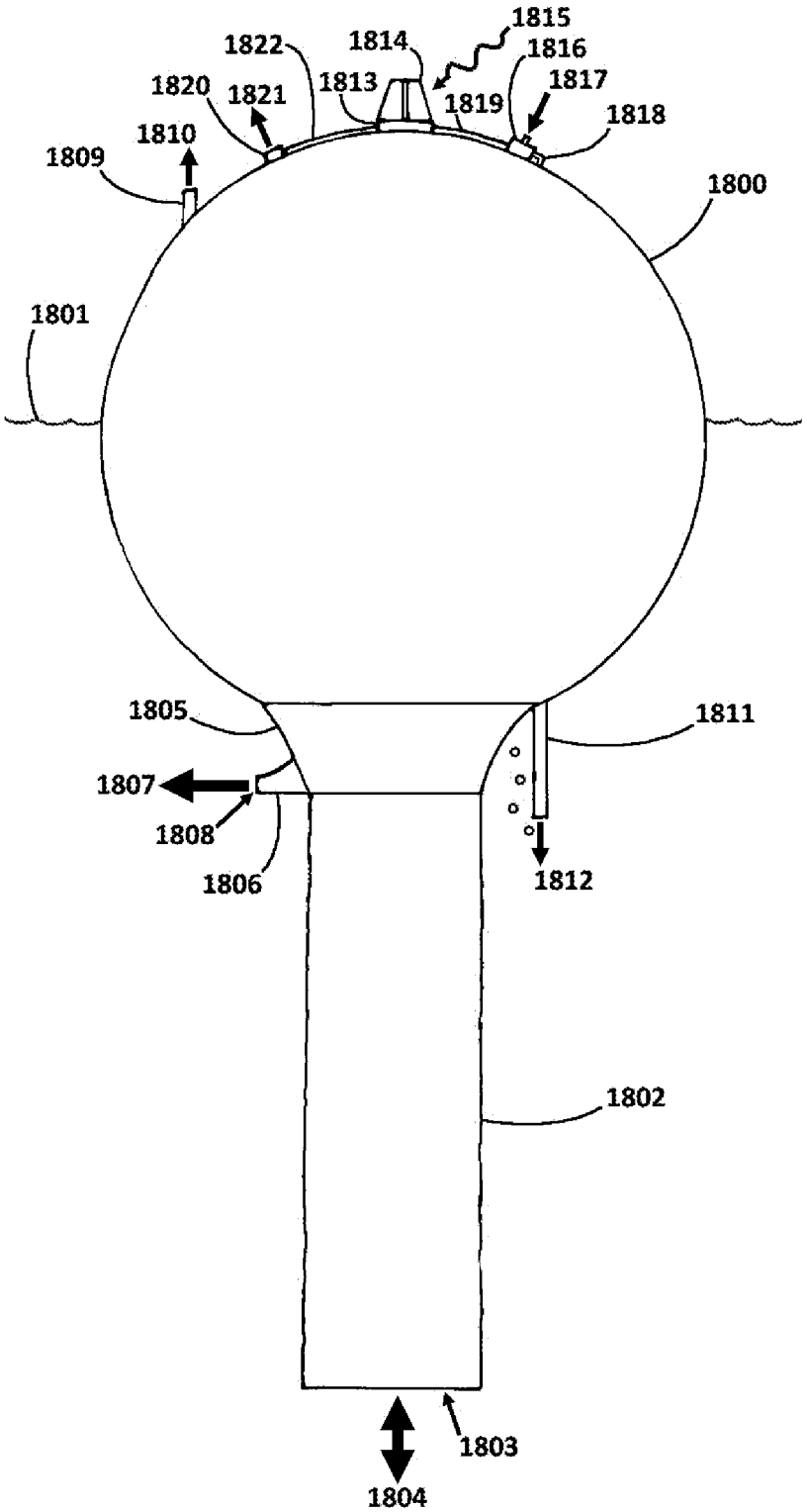
1815
1822
1814
1816
1820
1821
1813
1817
1819
1818
1810
1809
1800
1801
1805
1811
1807
1808
1806
1812
1802
1803
1804

FIG. 217

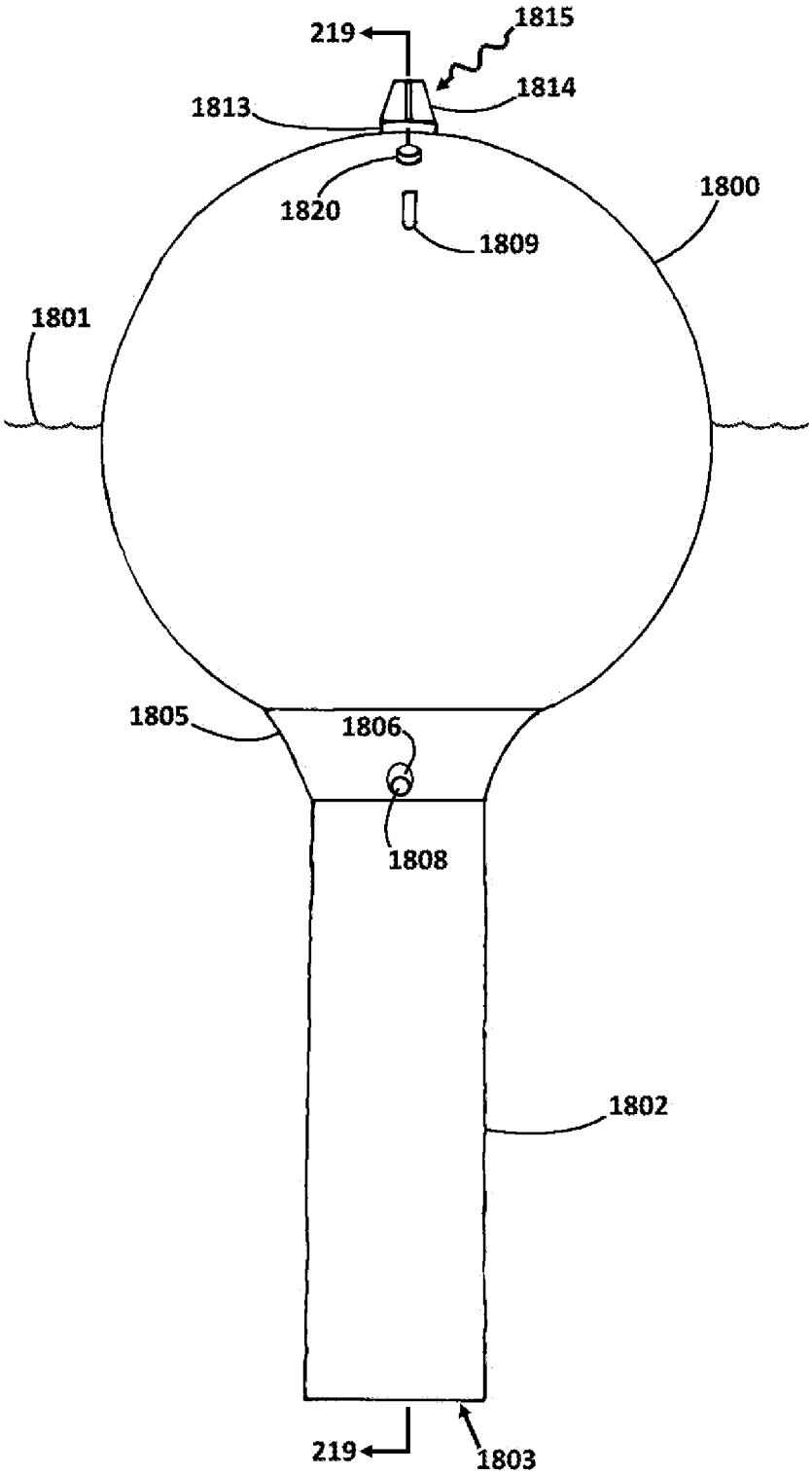
219
1815
1814
1813
1820
1809
1800
1801
1805
1806
1808
1802
219
1803

FIG. 218

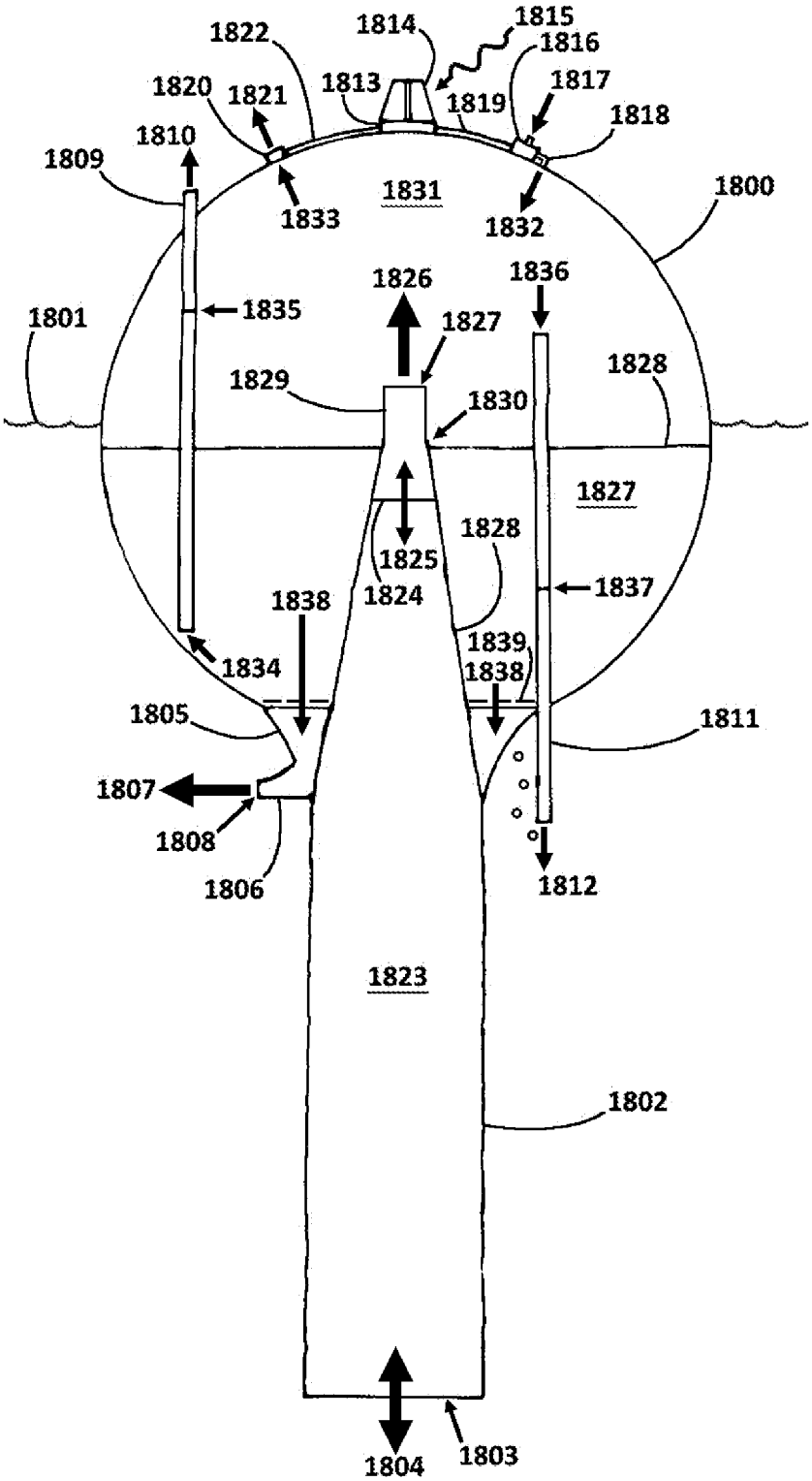
1822
1814
1815
1816
1820
1821
1813
1819
1817
1818
1810
1809
1833
1831
1832
1800
1826
1836
1801
1835
1827
1829
1828
1830
1827
1828
1825
1824
1838
1837
1839
1838
1834
1805
1811
1807
1808
1806
1812
1823
1802
1804
1803

FIG. 219

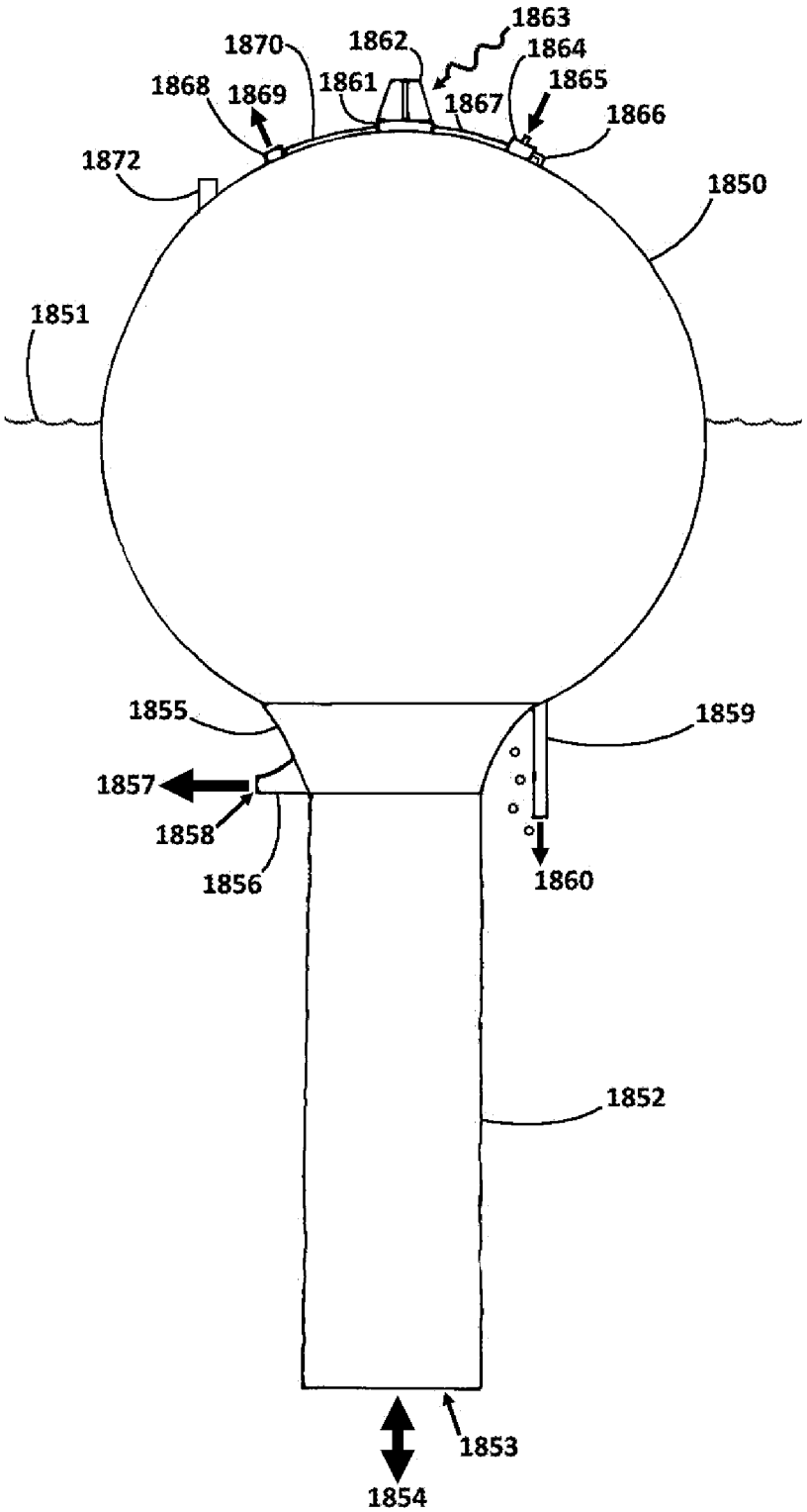
1863
1870
1862
1864
1868
1869
1861
1865
1867
1866
1872
1850
1851
1855
1859
1857
1858
1856
1860
1852
1853
1854

FIG. 220

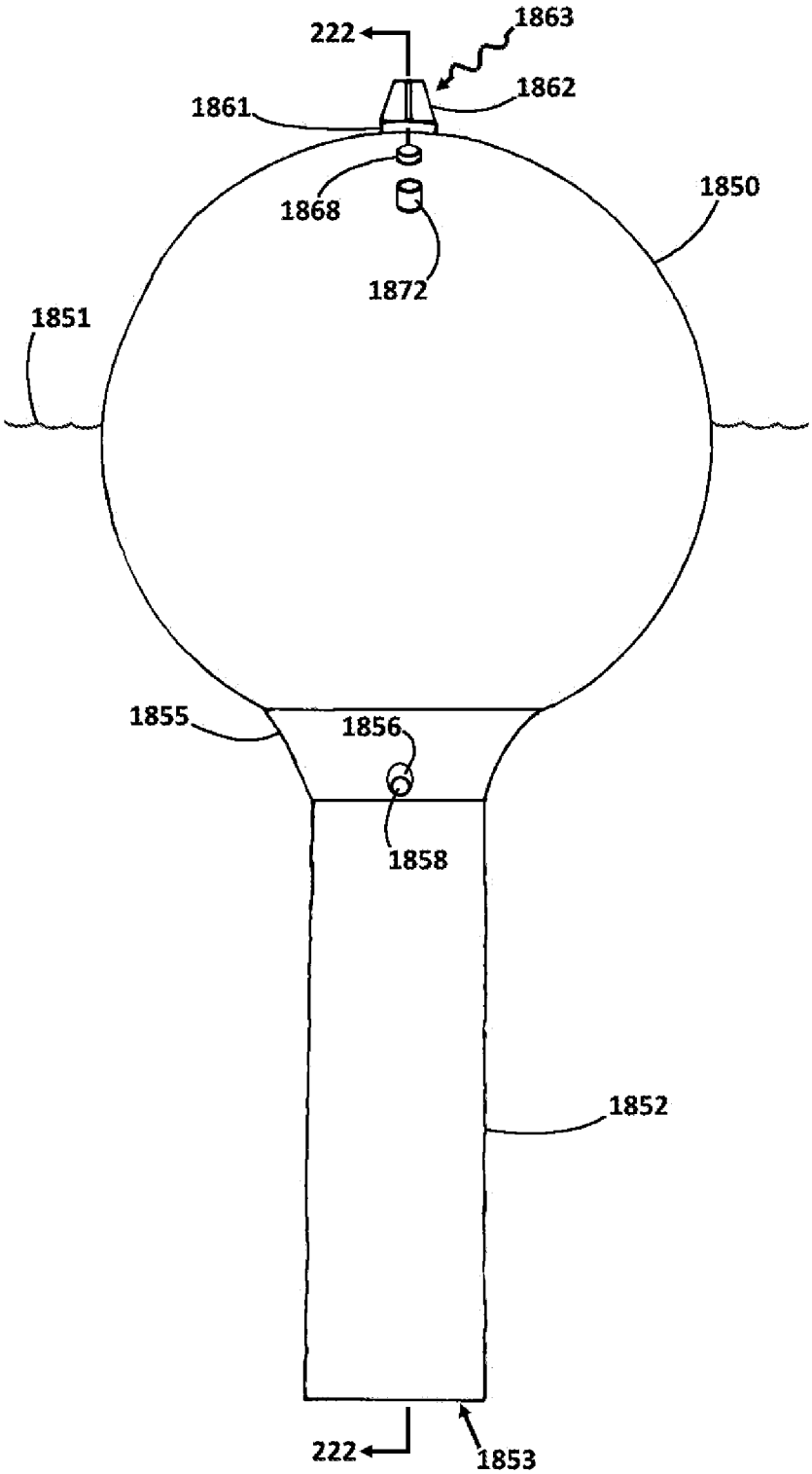
222
1863
1862
1861
1868
1872
1850
1851
1855
1856
1858
1852
222
1853

FIG. 221

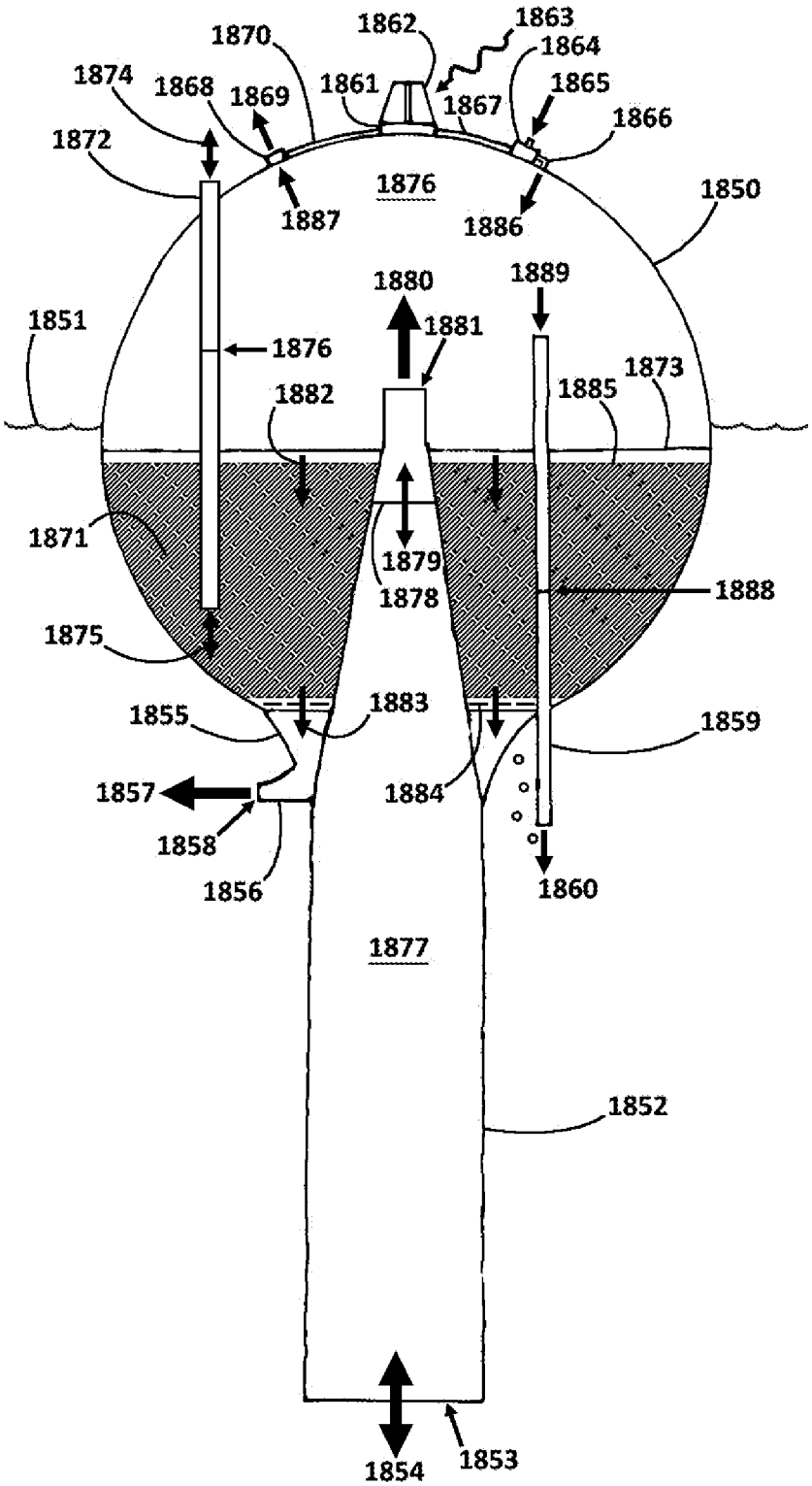
1870
1862
1863
1864
1874
1868
1869
1861
1867
1865
1866
1872
1876
1850
1887
1886
1880
1889
1851
1881
1876
1873
1882
1885
1871
1879
1878
1888
1875
1855
1883
1859
1857
1884
1858
1856
1860
1877
1852
1854
1853

FIG. 222

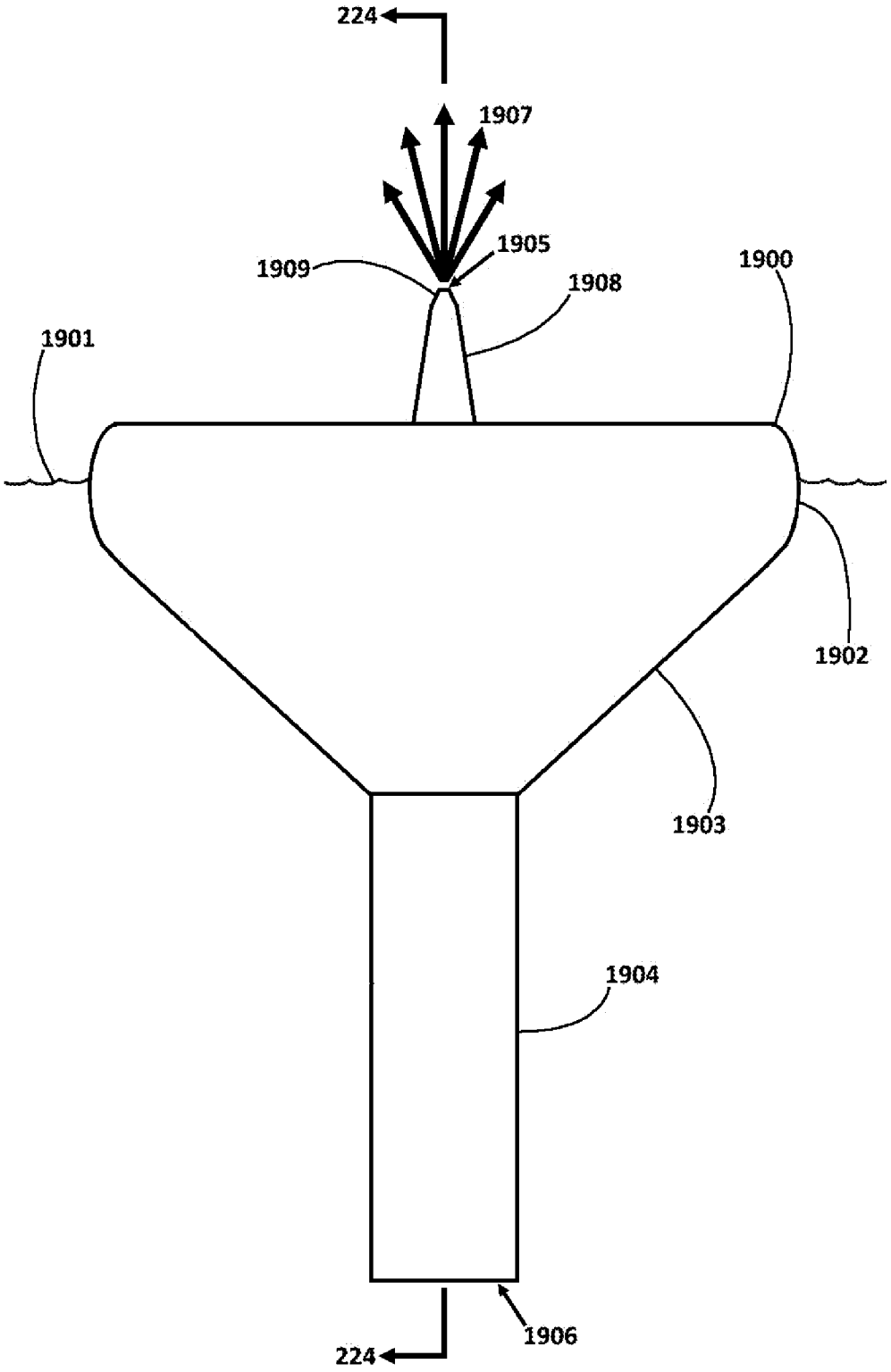

FIG. 223

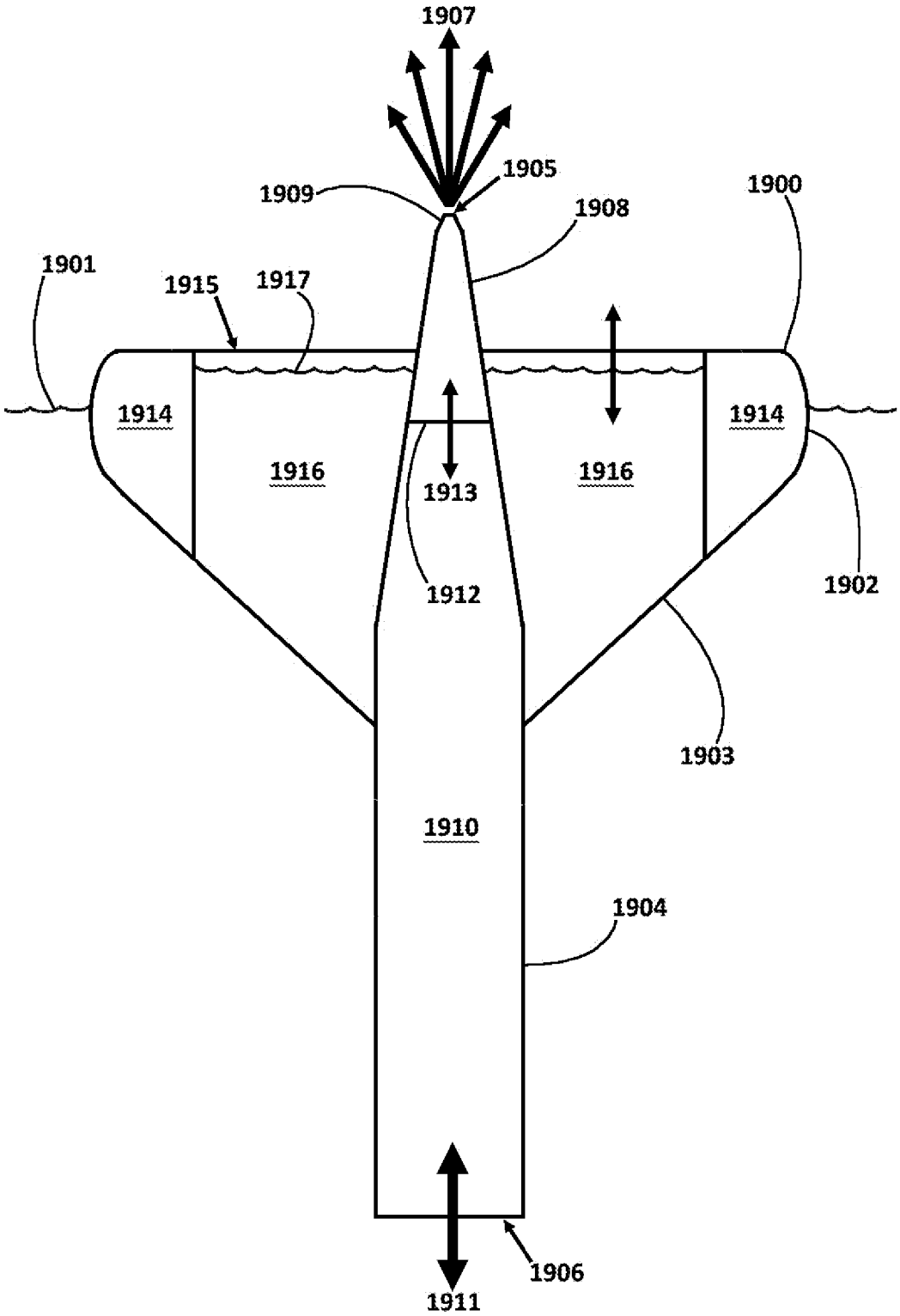
1907
1905
1909
1908
1900
1901
1915
1917
1914
1914
1916
1916
1913
1912
1902
1903
1910
1904
1906
1911

FIG. 224

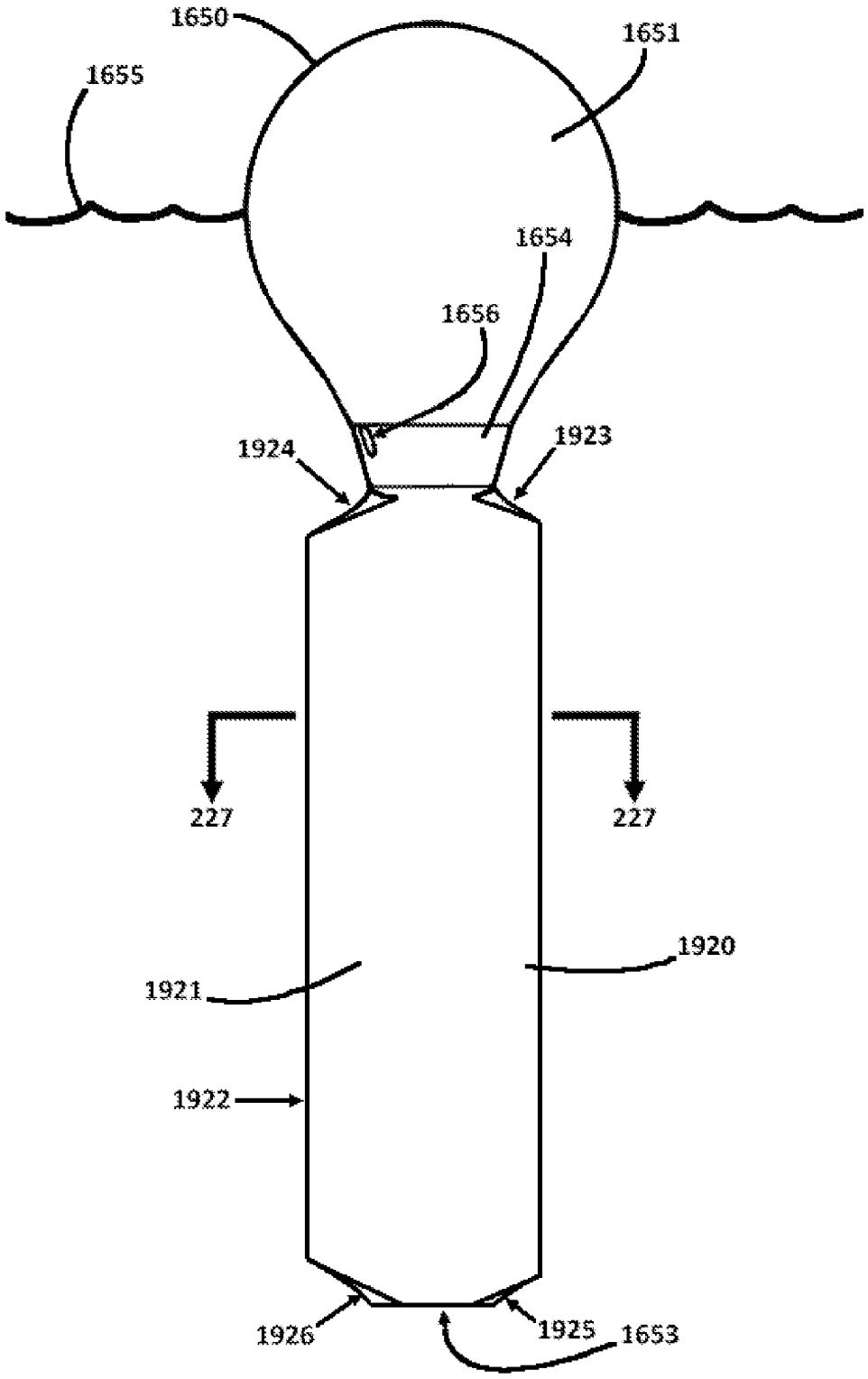
1650
1651
1655
1654
1656
1924
1923
227
227
1920
1921
1922
1926
1925
1653

FIG. 225

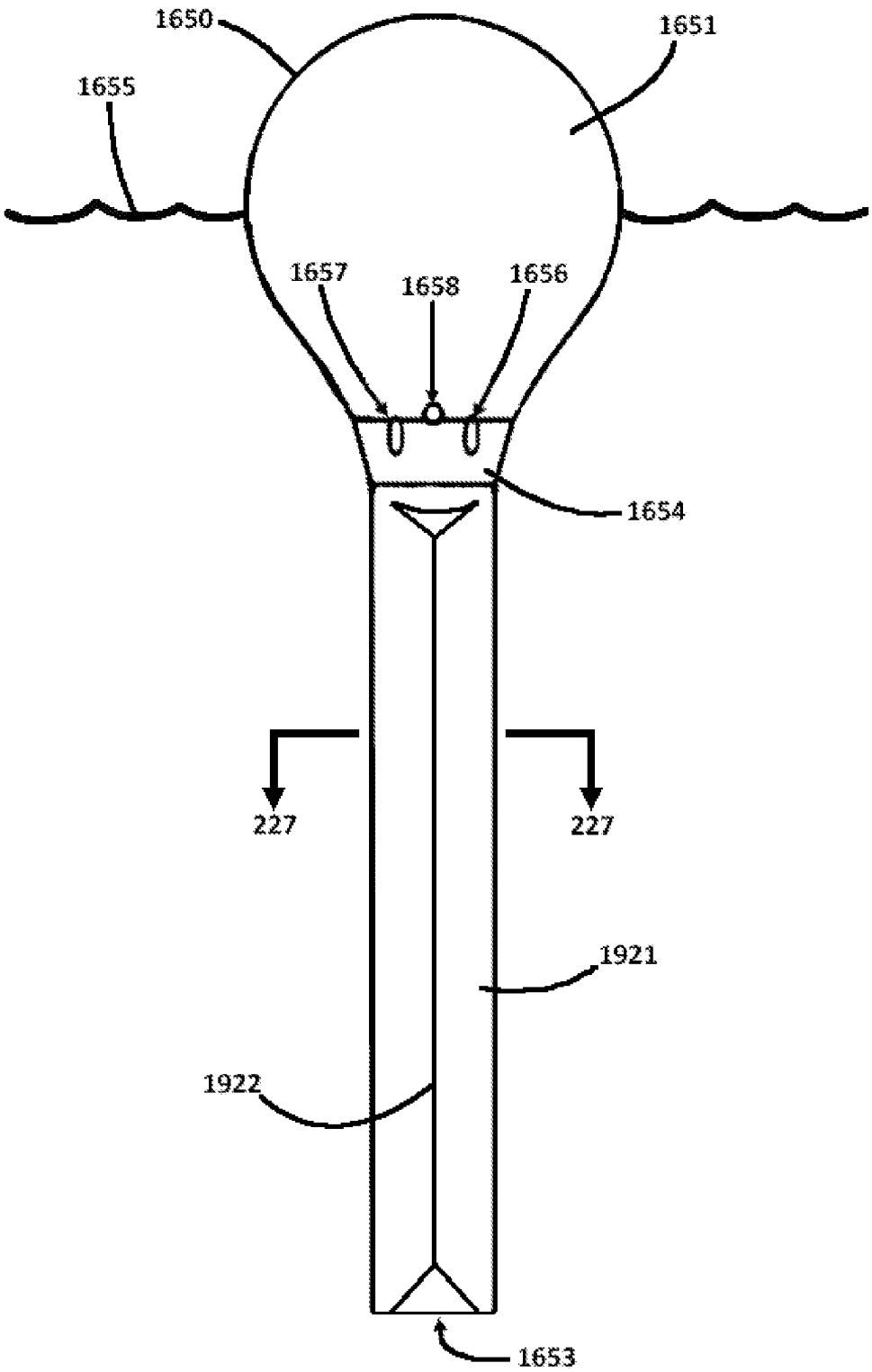

FIG. 226

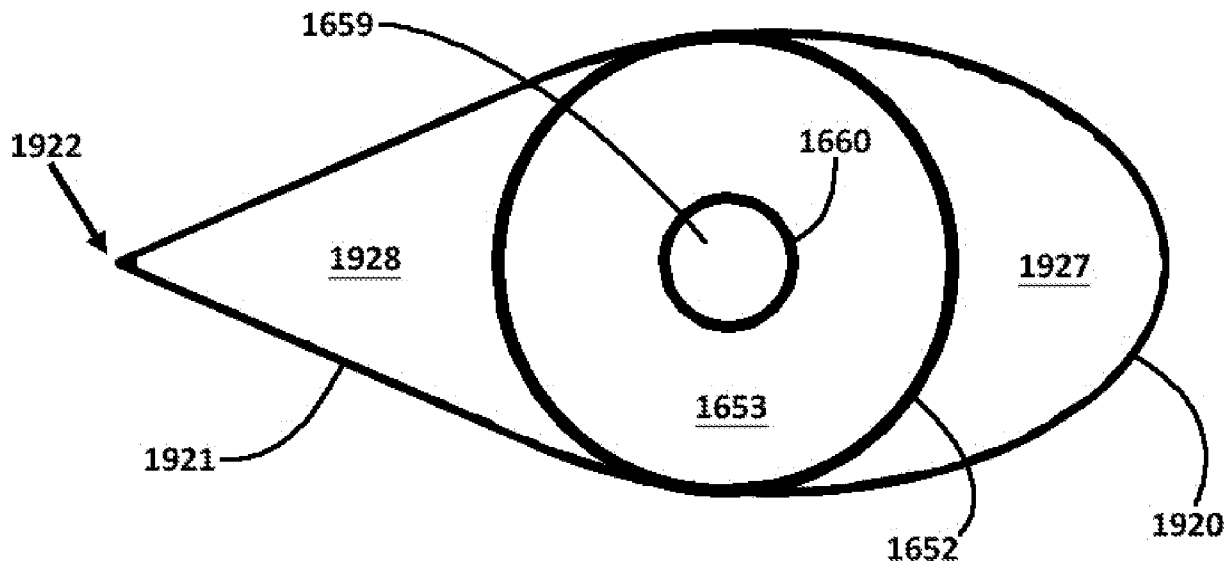

FIG. 227

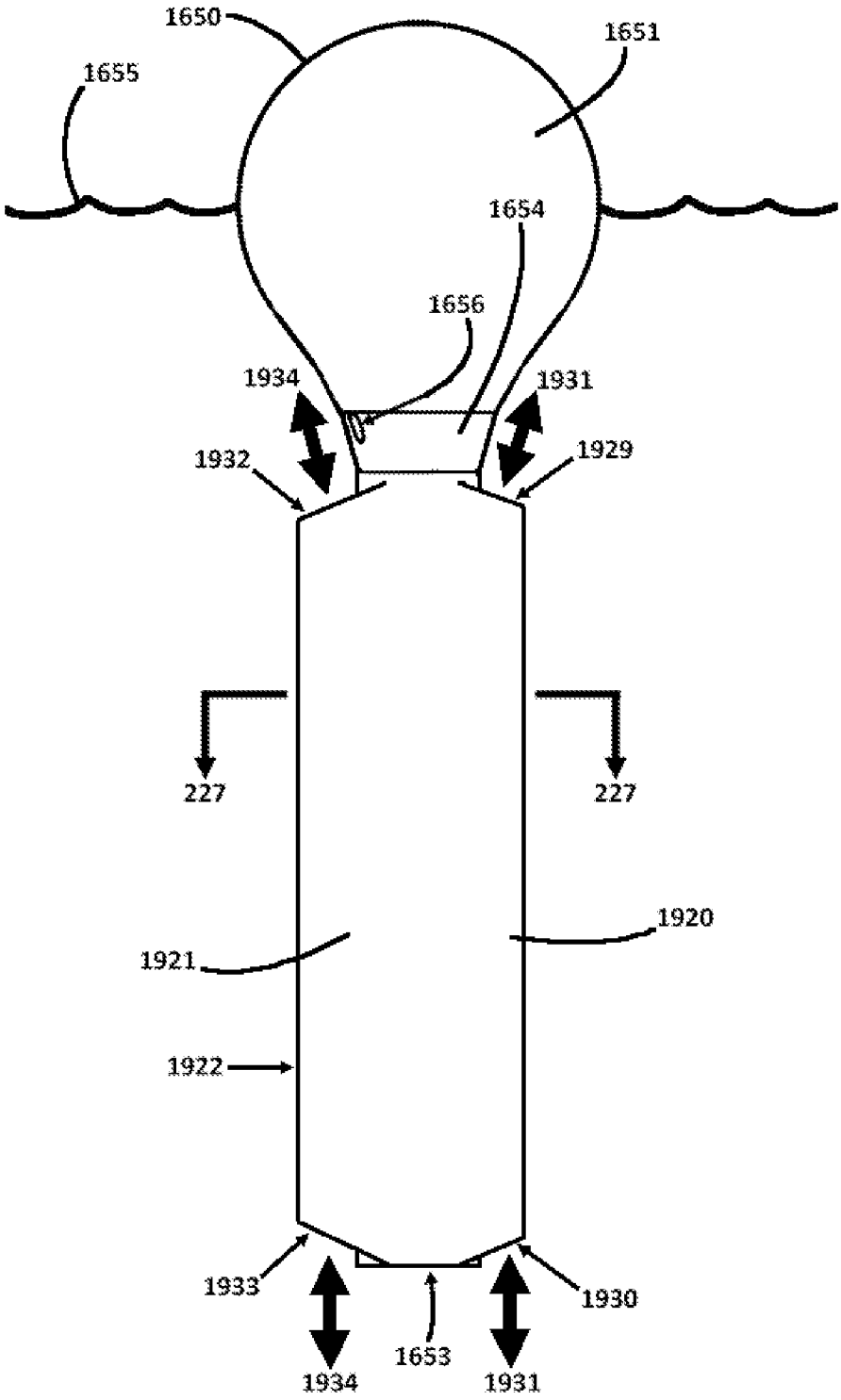
1650
1651
1655
1654
1656
1934
1931
1932
1929
227
227
1920
1921
1922
1933
1930
1653
1934
1931

FIG. 228

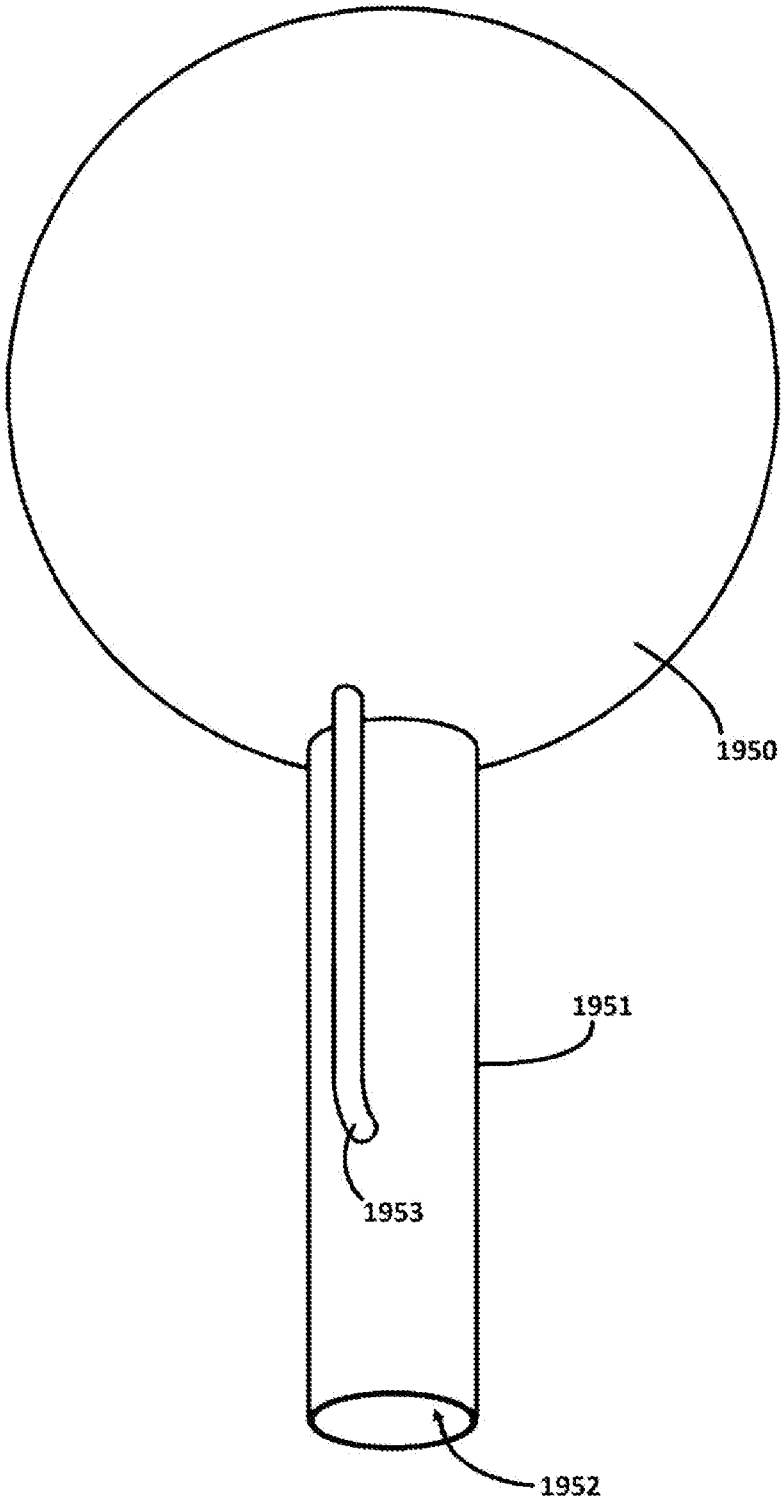

FIG. 229

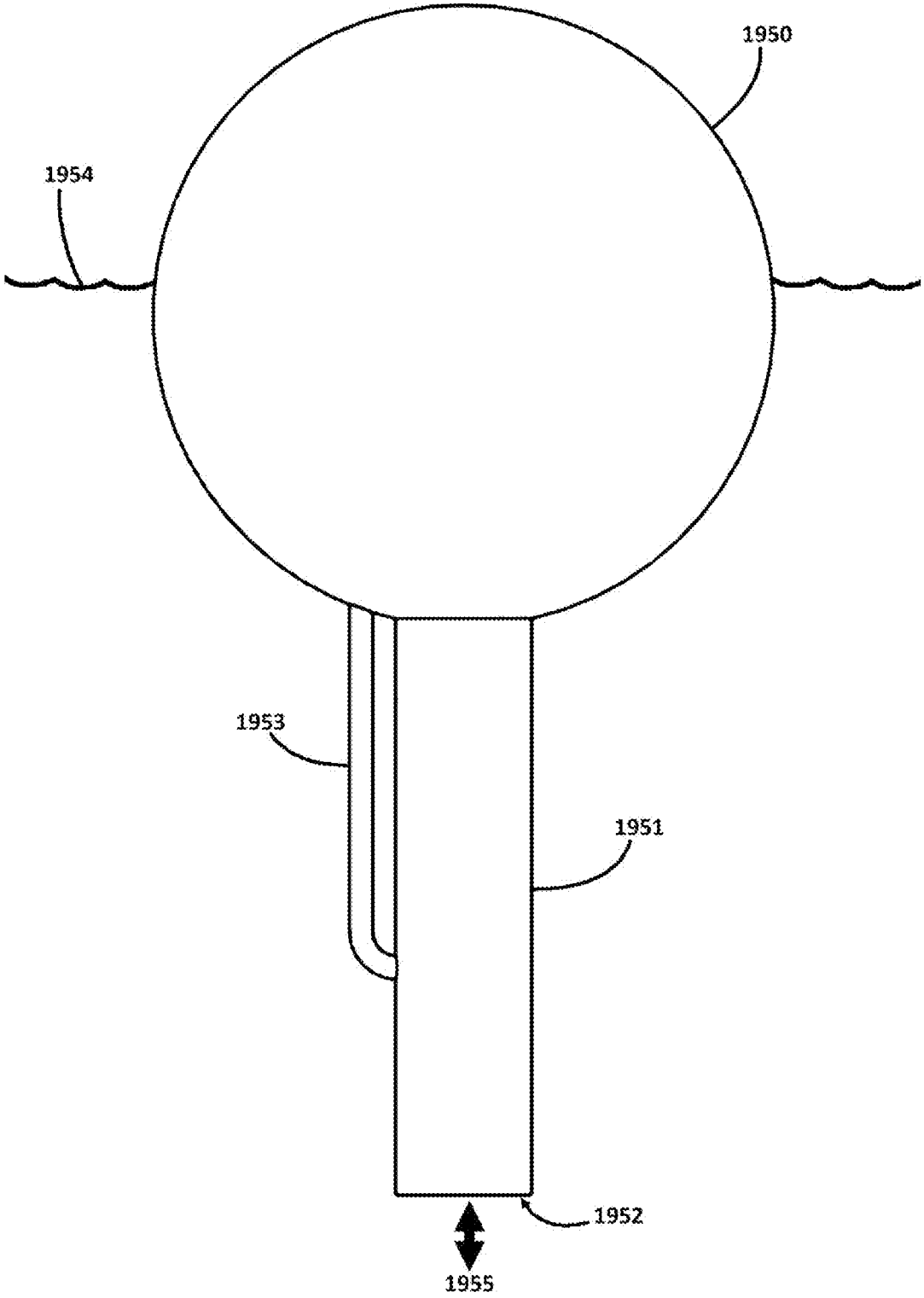

FIG. 230

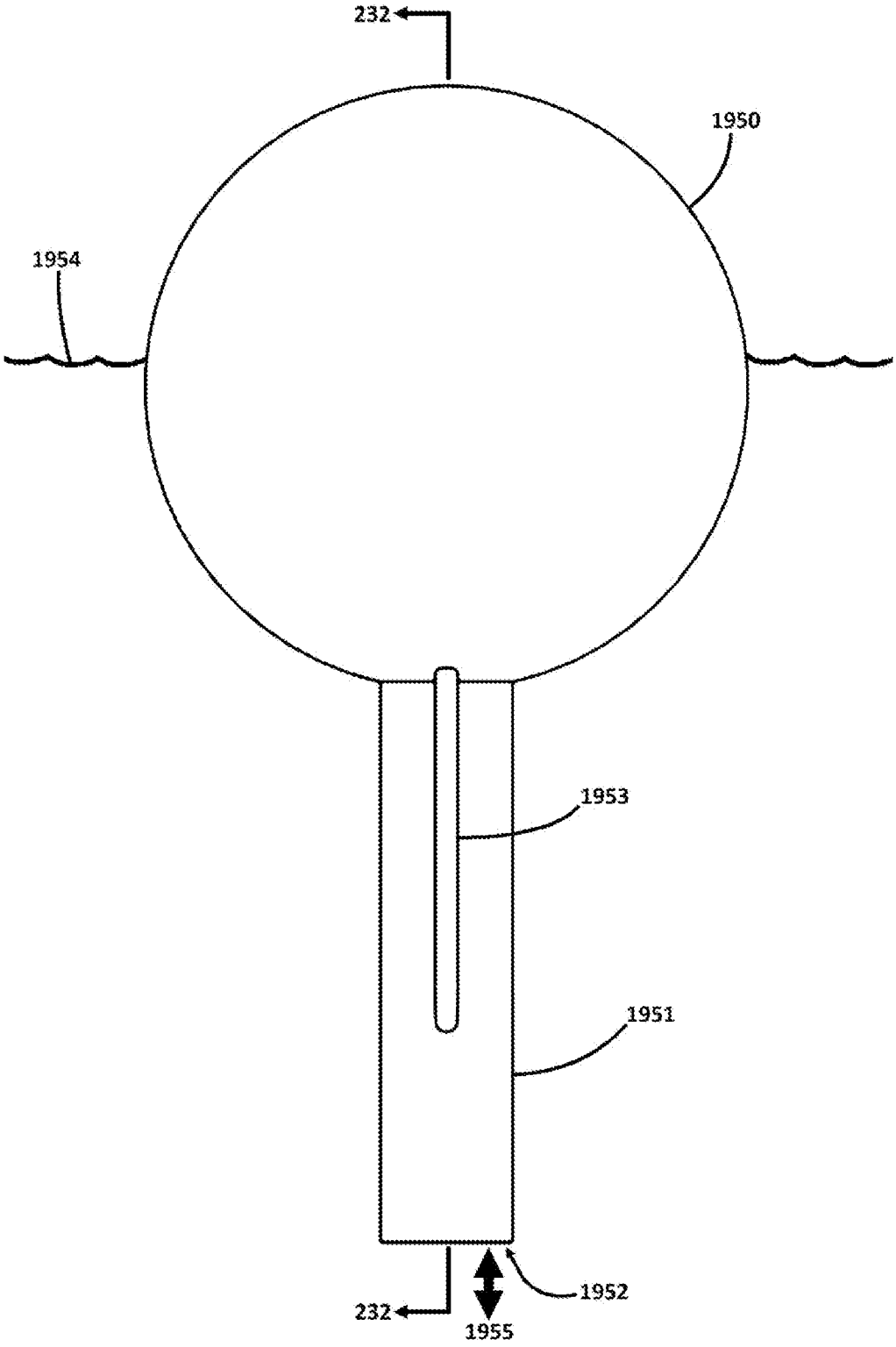

FIG. 231

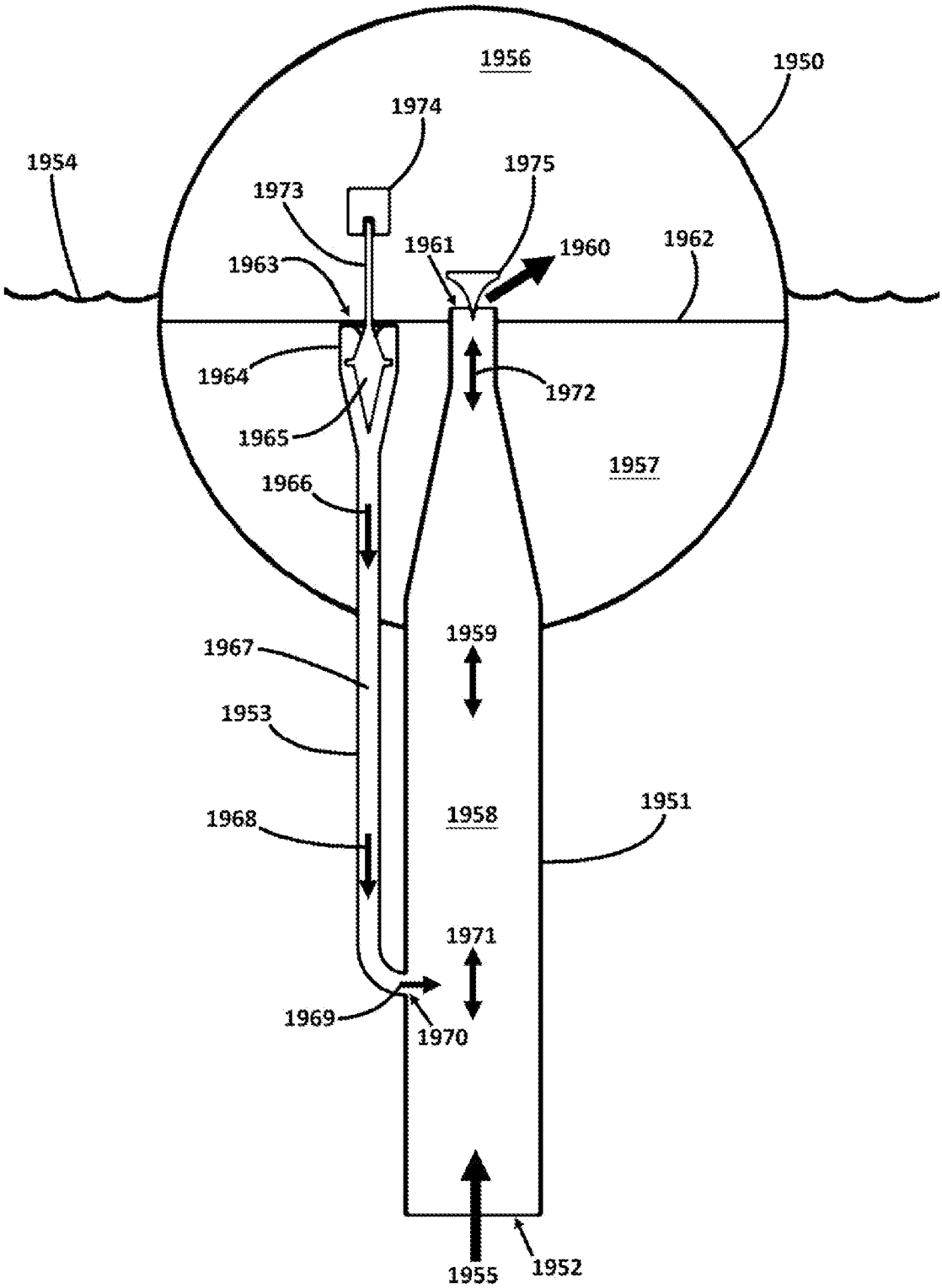
1956
1950
1974
1954
1975
1973
1961
1960
1962
1963
1964
1972
1965
1957
1966
1959
1967
1953
1951
1968
1958
1971
1969
1970
1955
1952

FIG. 232

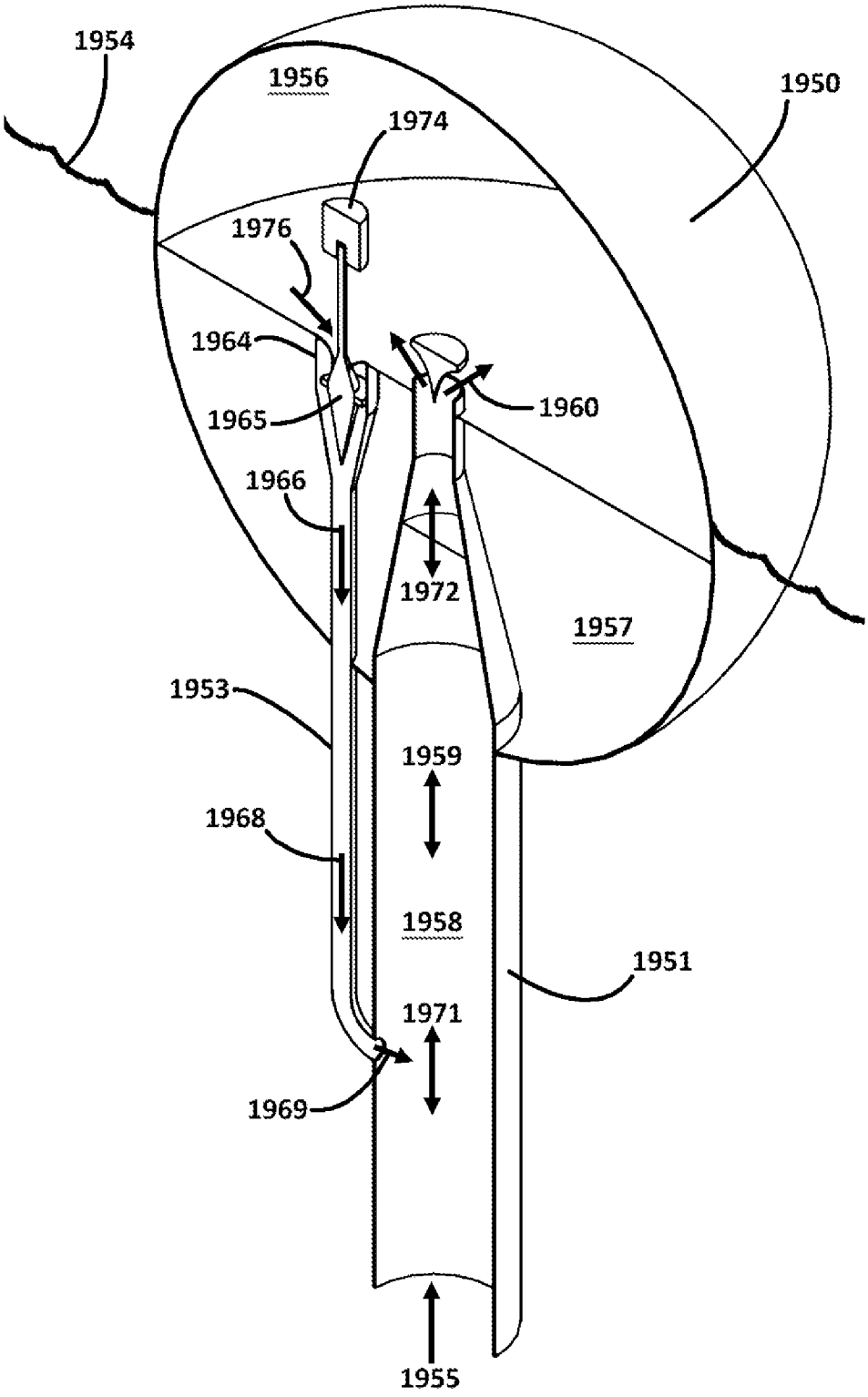
1954
1956
1950
1974
1976
1964
1965
1960
1966
1972
1957
1953
1959
1968
1958
1951
1971
1969
1955

FIG. 233

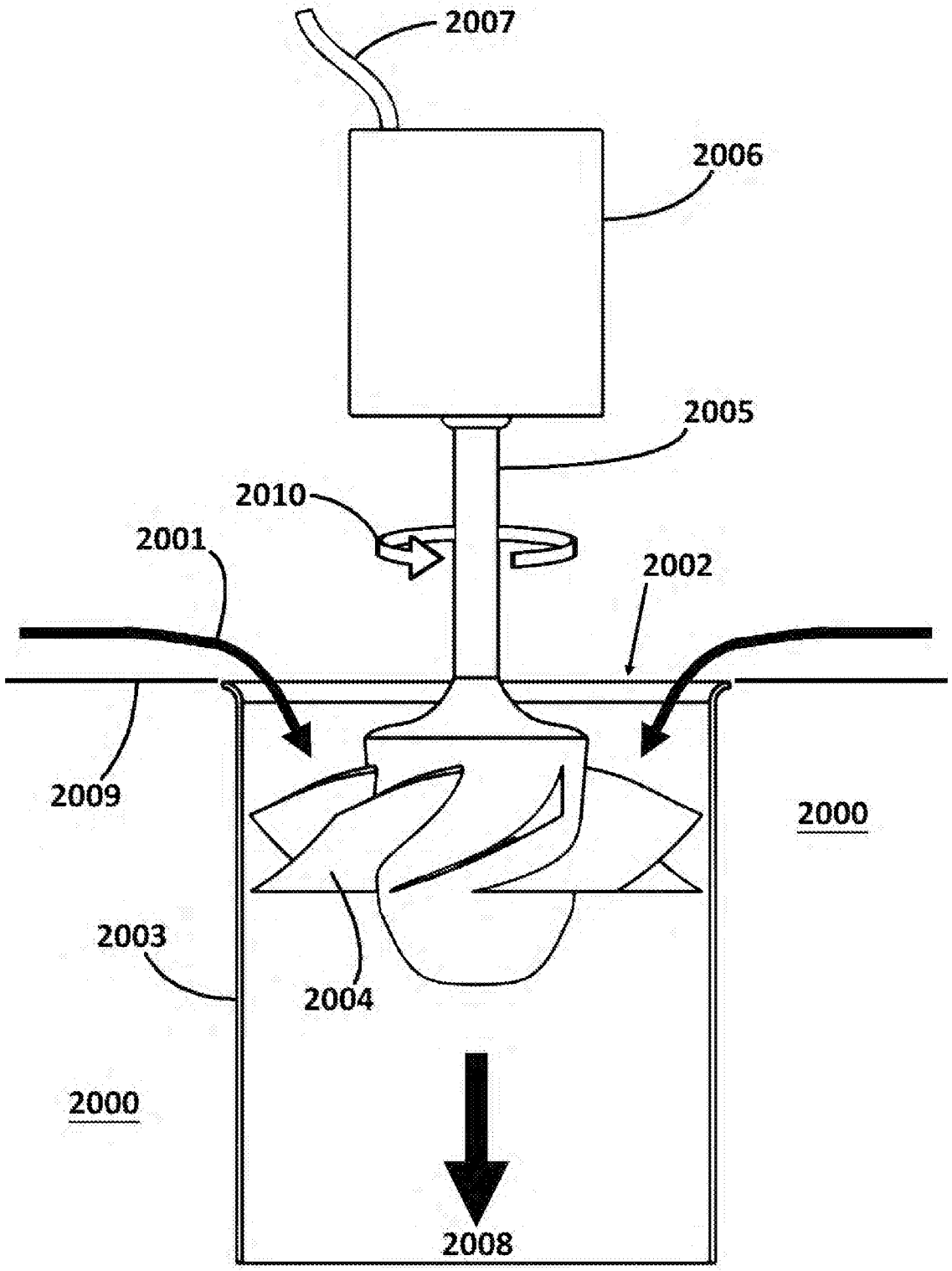

FIG. 234

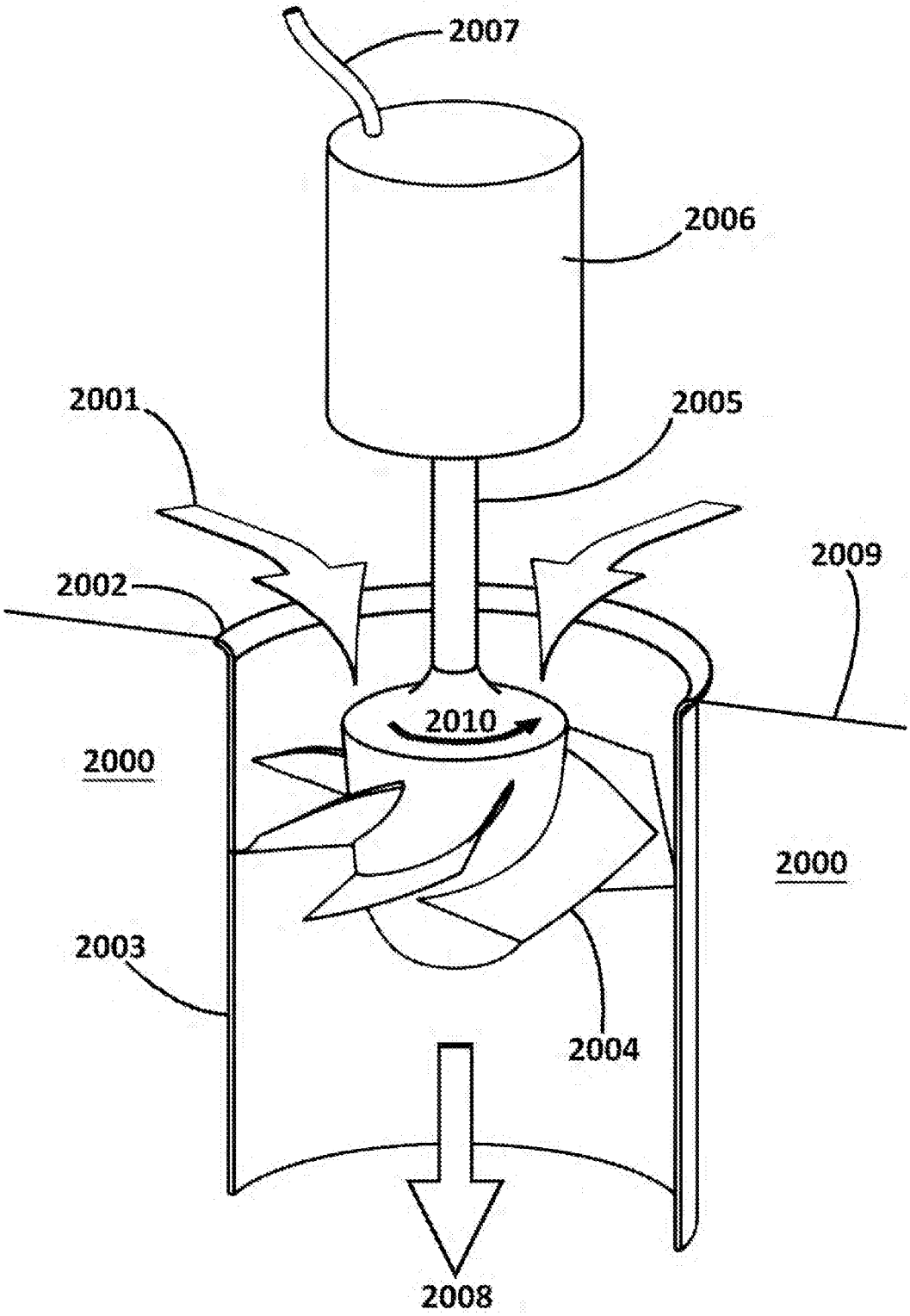

FIG. 235

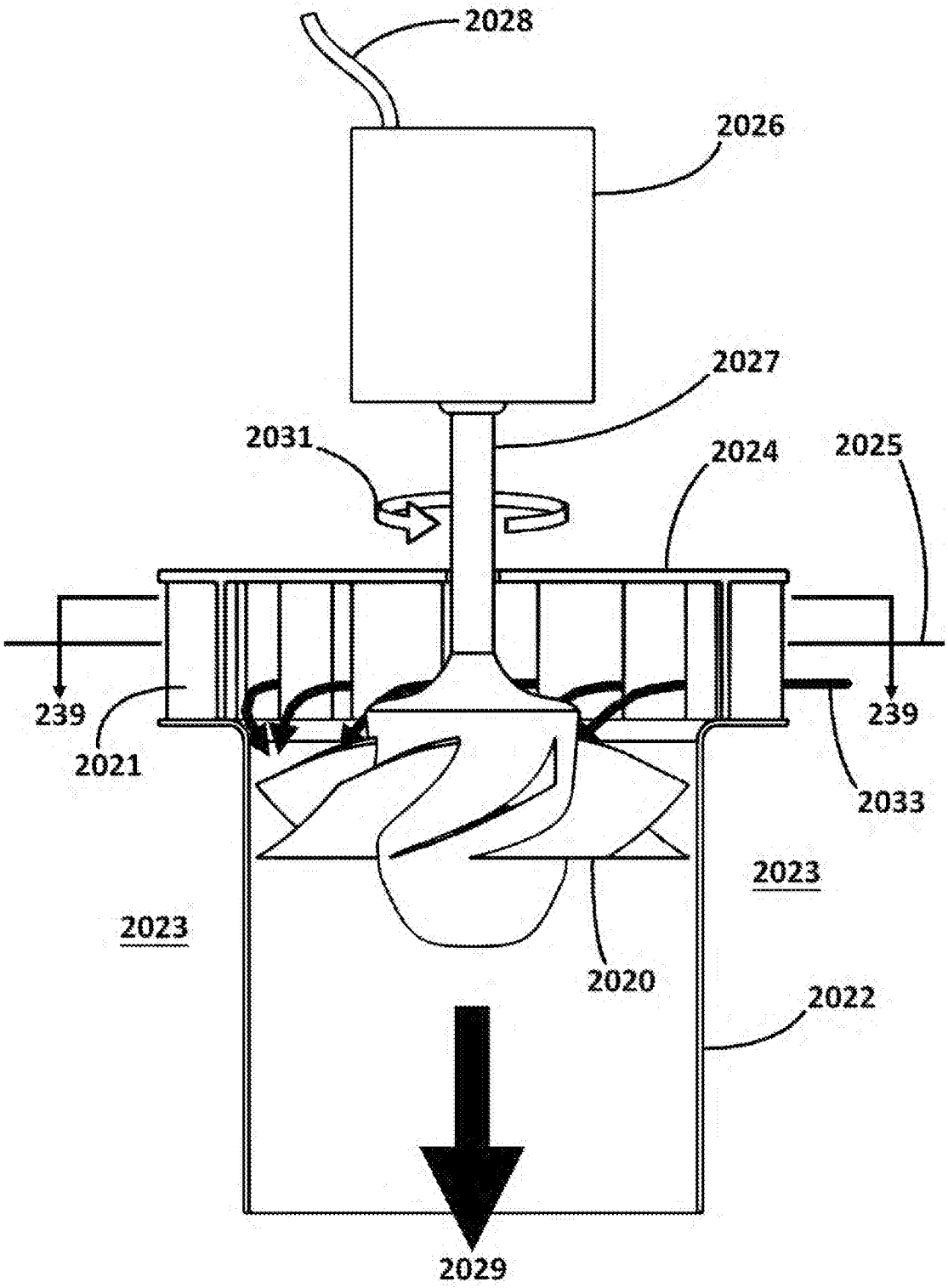
2028
2026
2027
2031
2024
2025
239
2021
239
2033
2023
2023
2020
2022
2029

FIG. 236

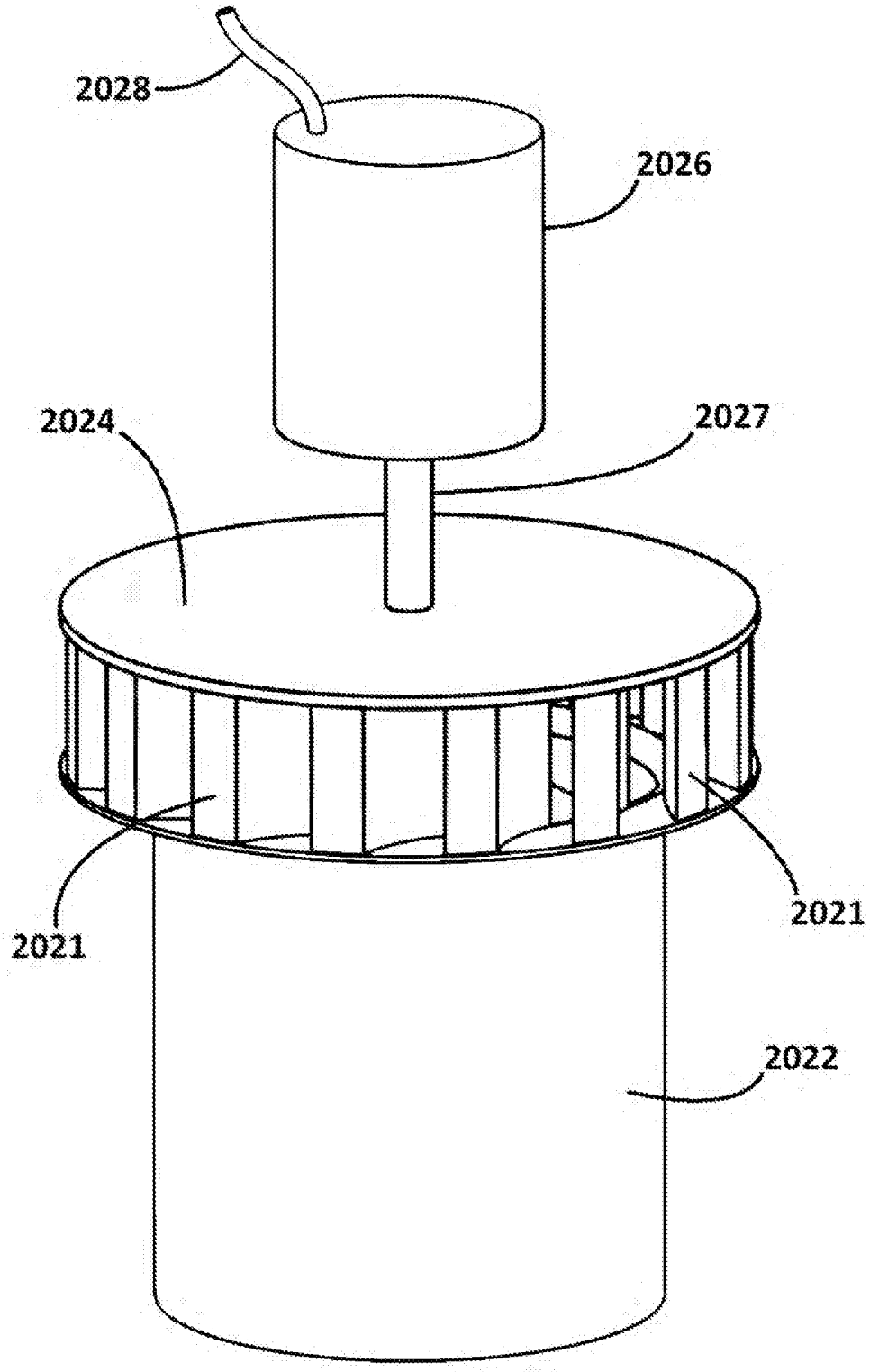

FIG. 237

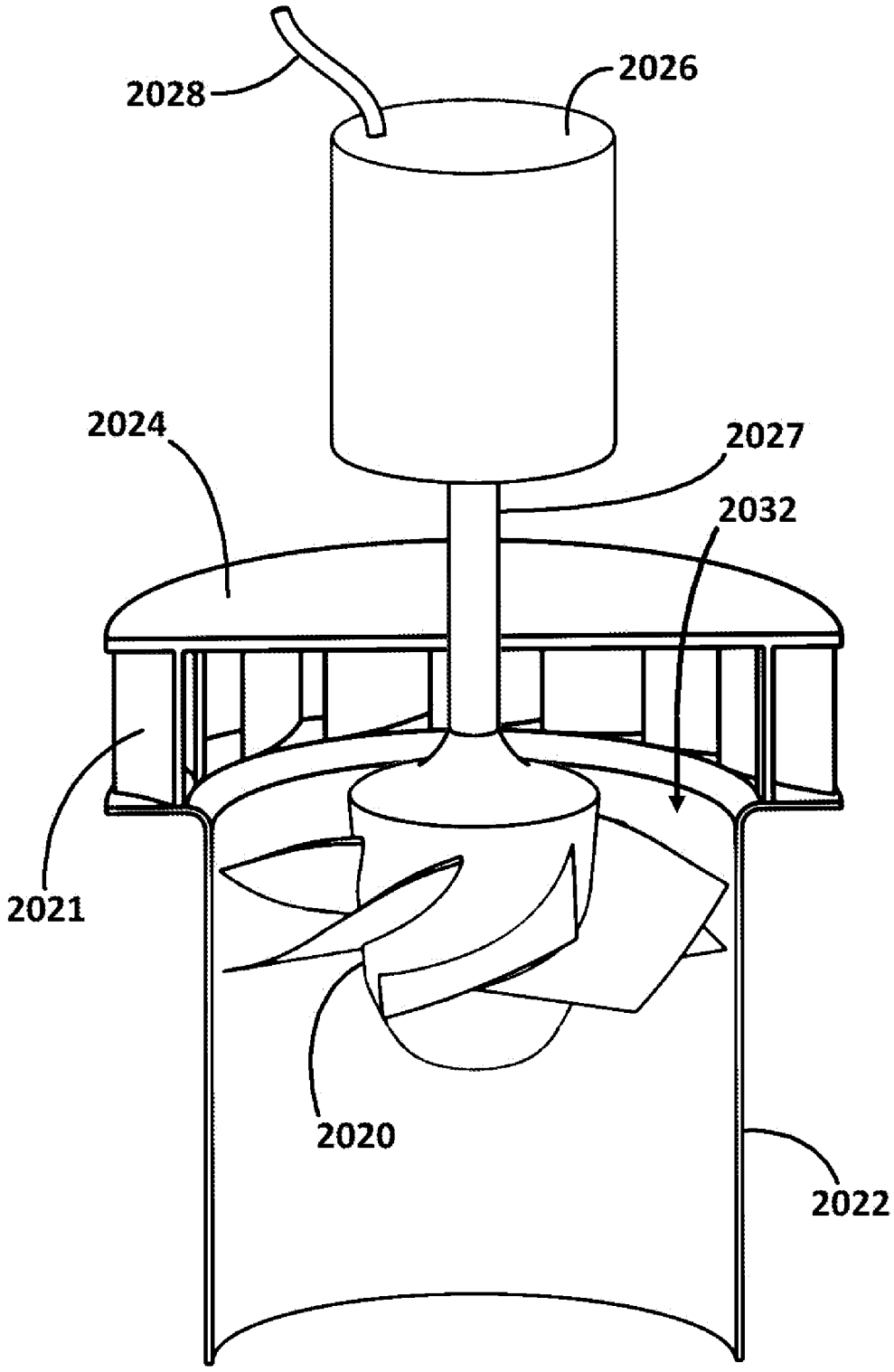

FIG. 238

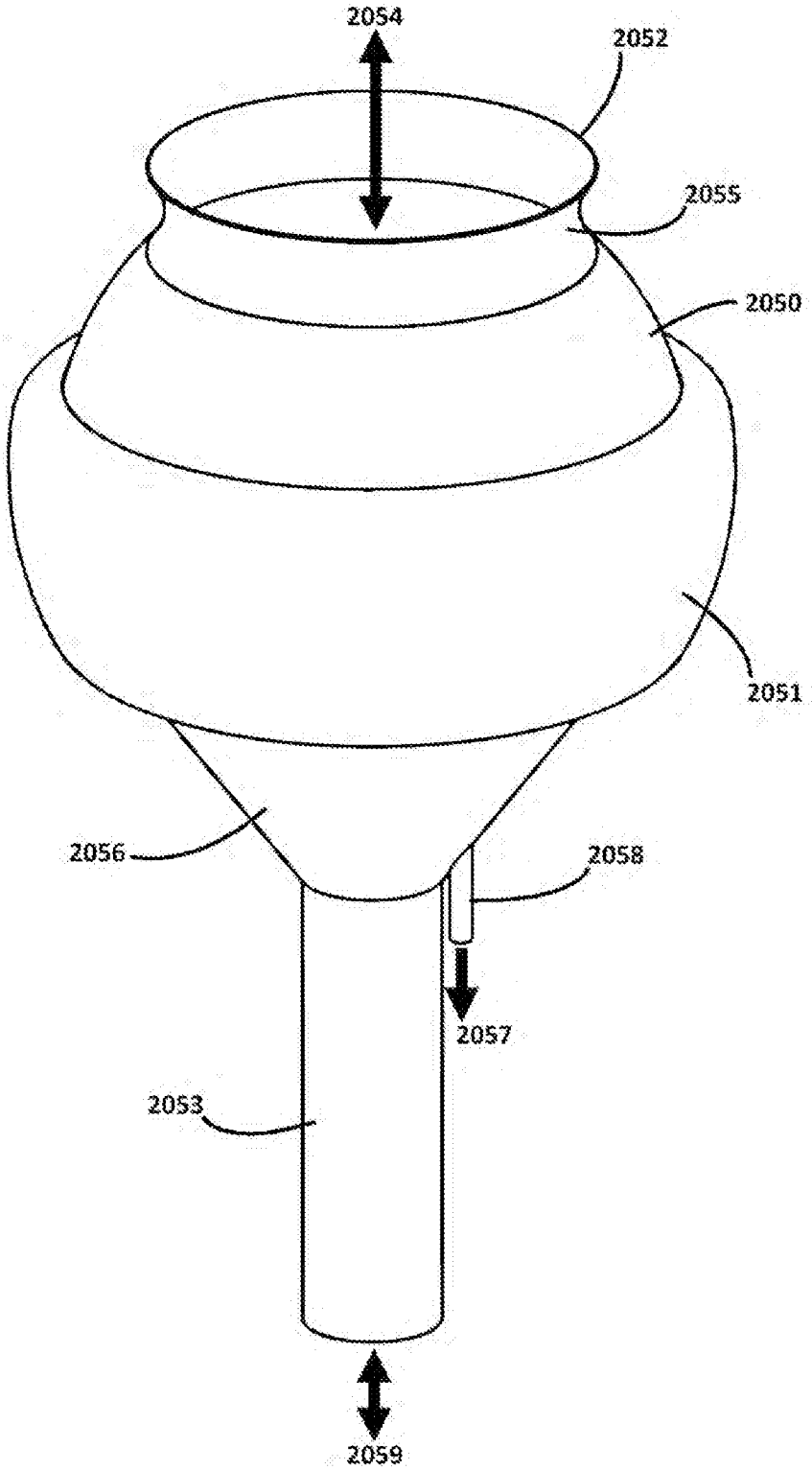

FIG. 239

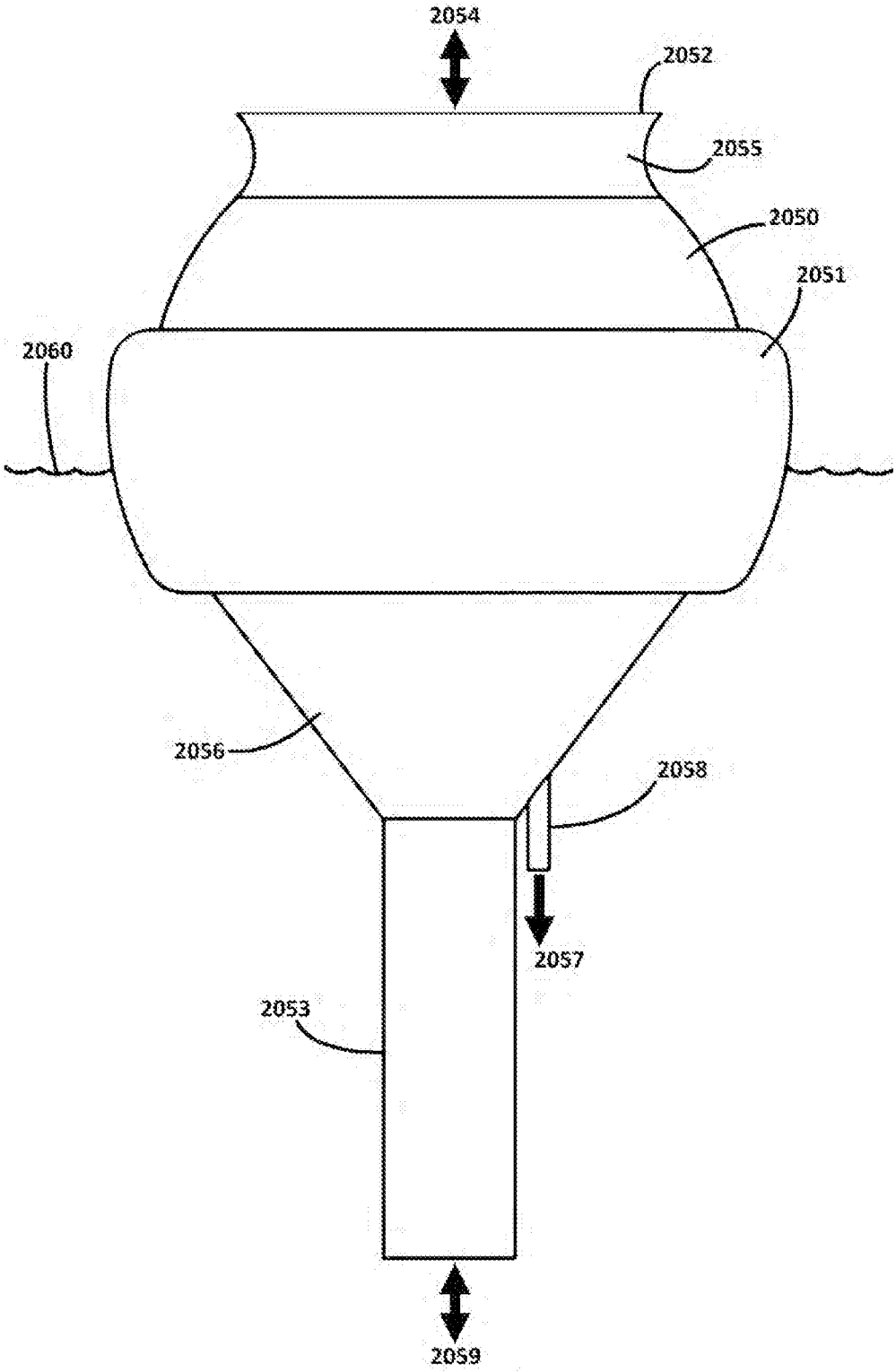

FIG. 240

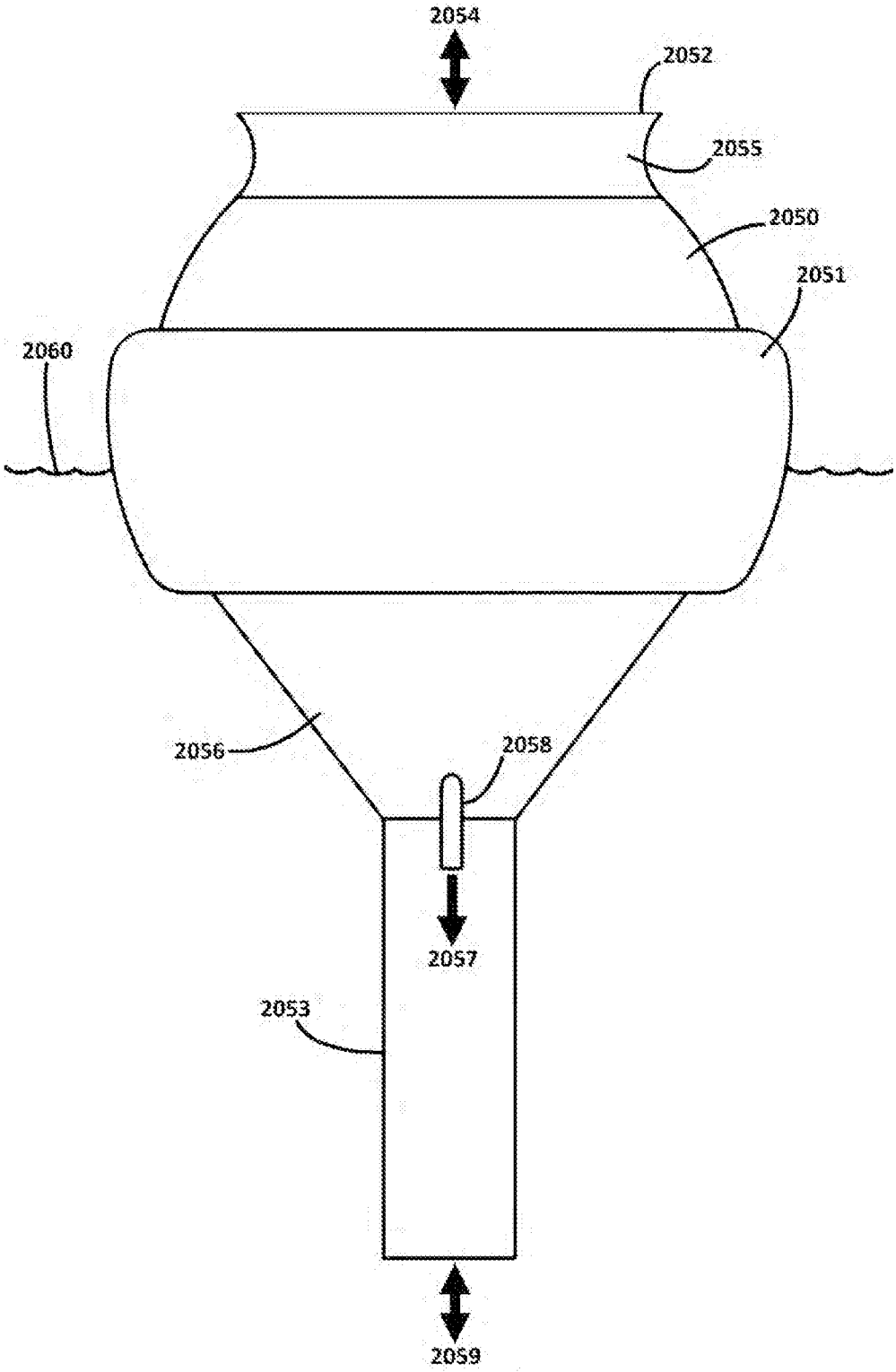

FIG. 241

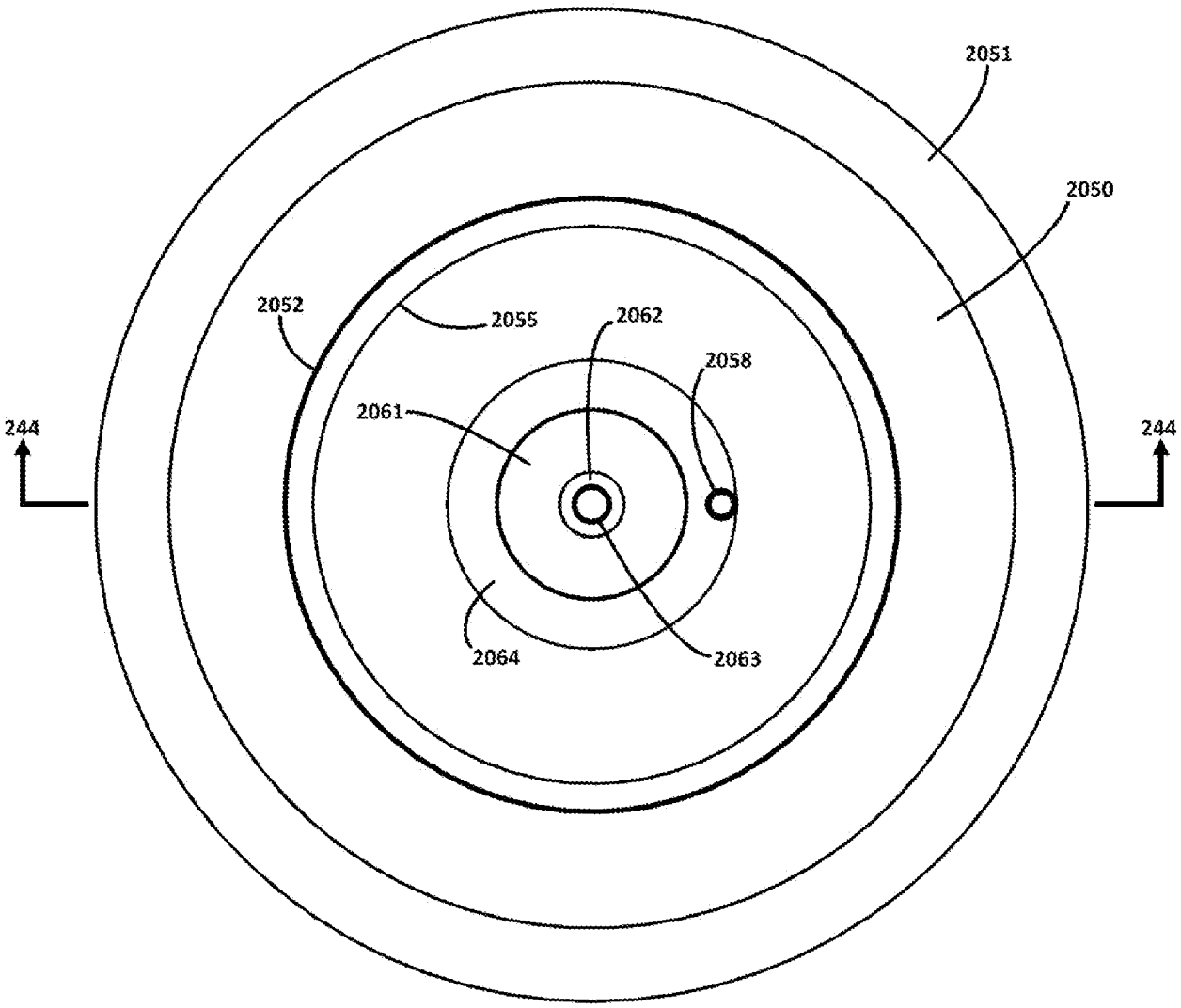

FIG. 242

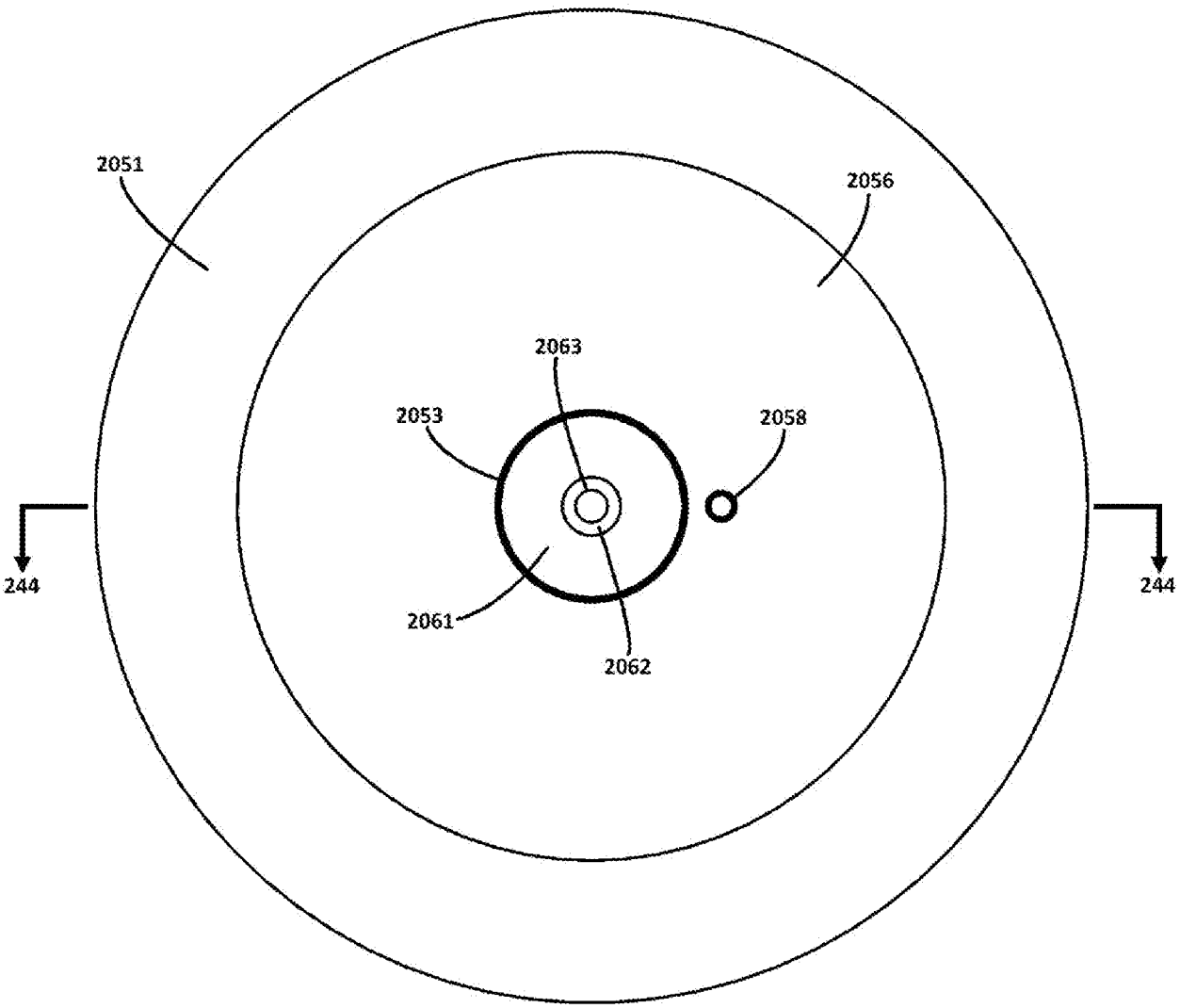

FIG. 243

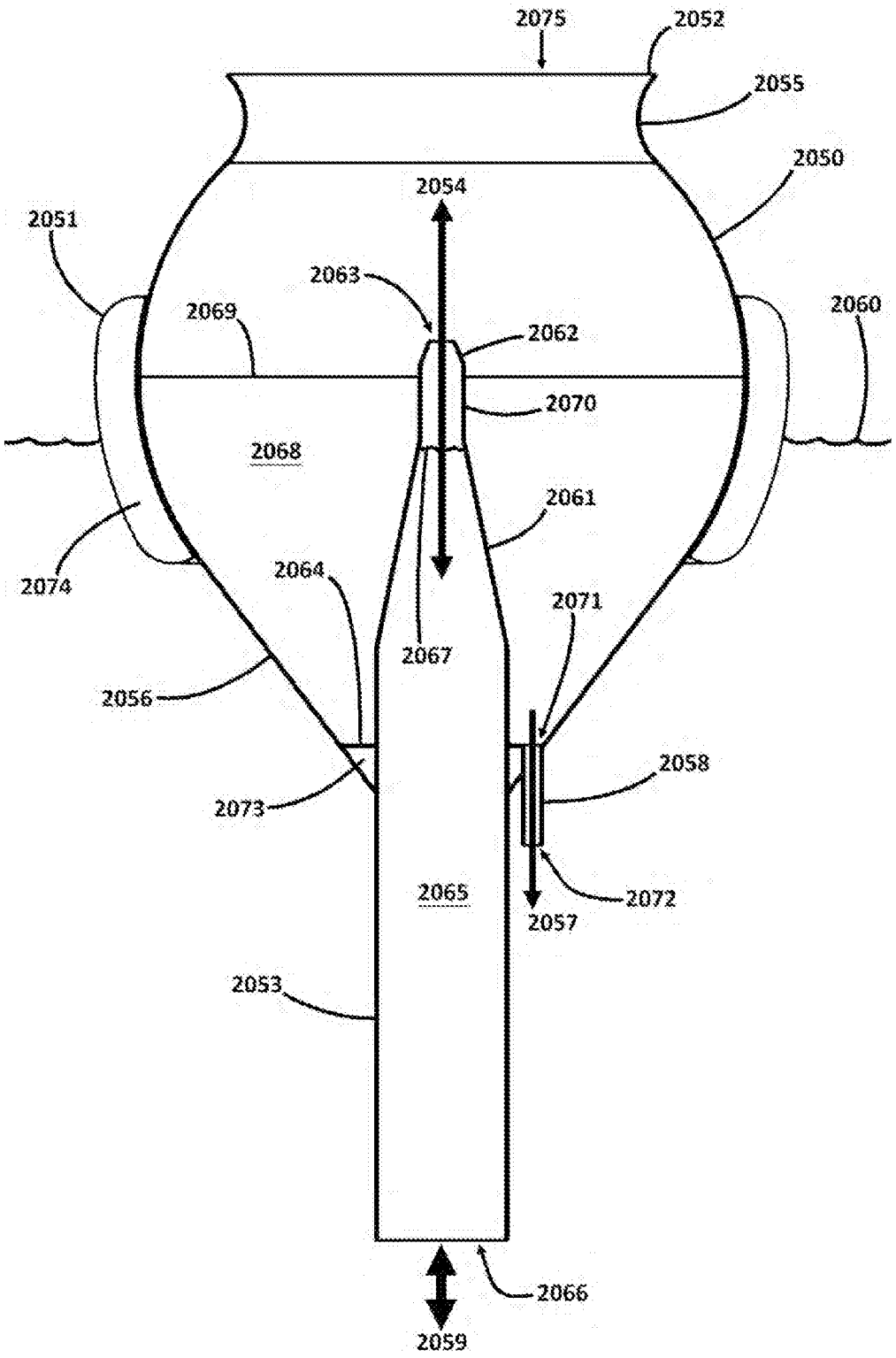
2075
2052
2055
2050
2054
2051
2063
2069
2062
2060
2070
2068
2061
2074
2064
2071
2067
2056
2058
2073
2072
2065
2057
2053
2066
2059

FIG. 244

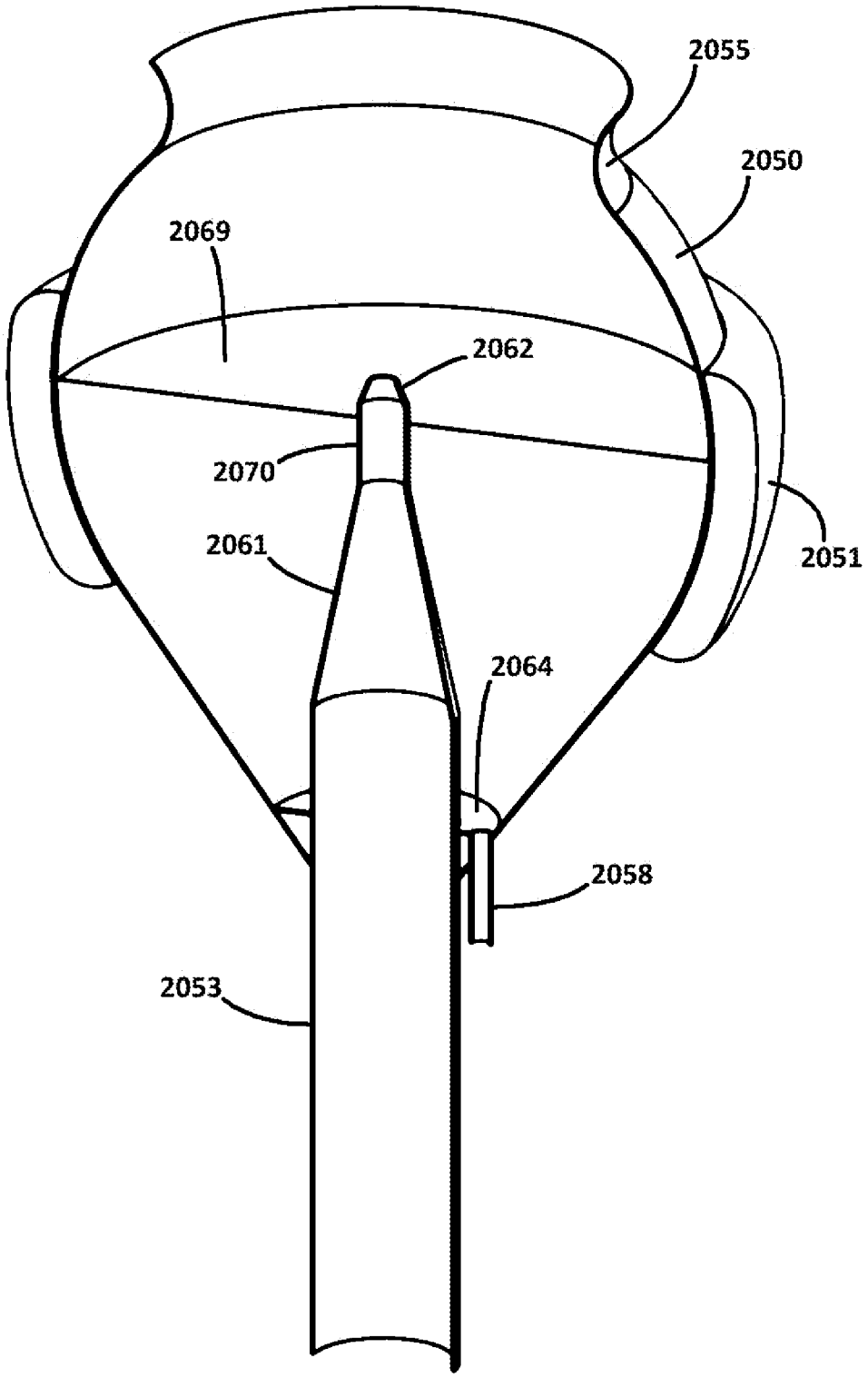

FIG. 245

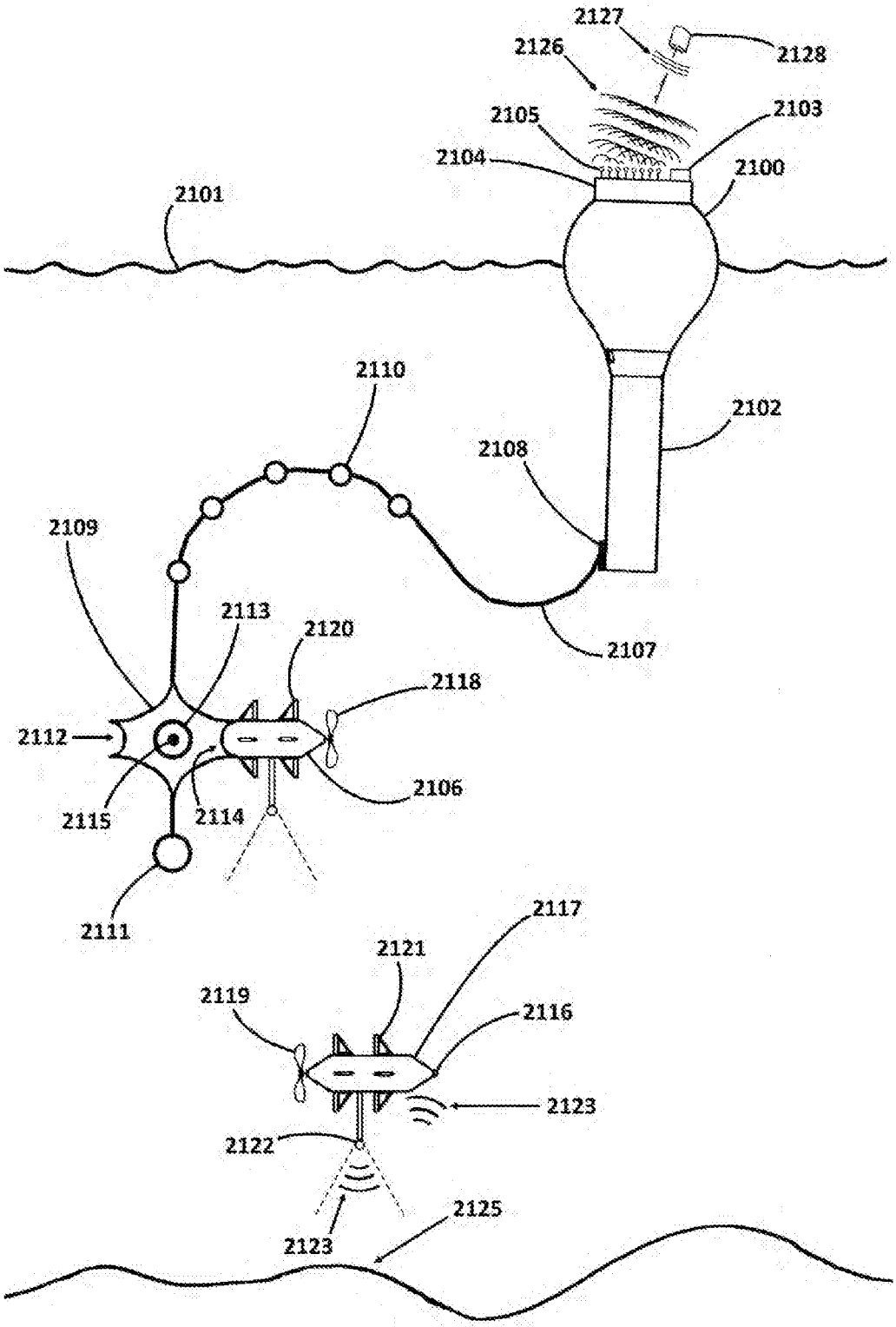
2127
2126
2128
2105
2103
2104
2100
2101
2110
2102
2108
2109
2113
2120
2118
2112
2107
2106
2115
2114
2111
2117
2121
2119
2116
2123
2122
2125
2123

FIG. 246

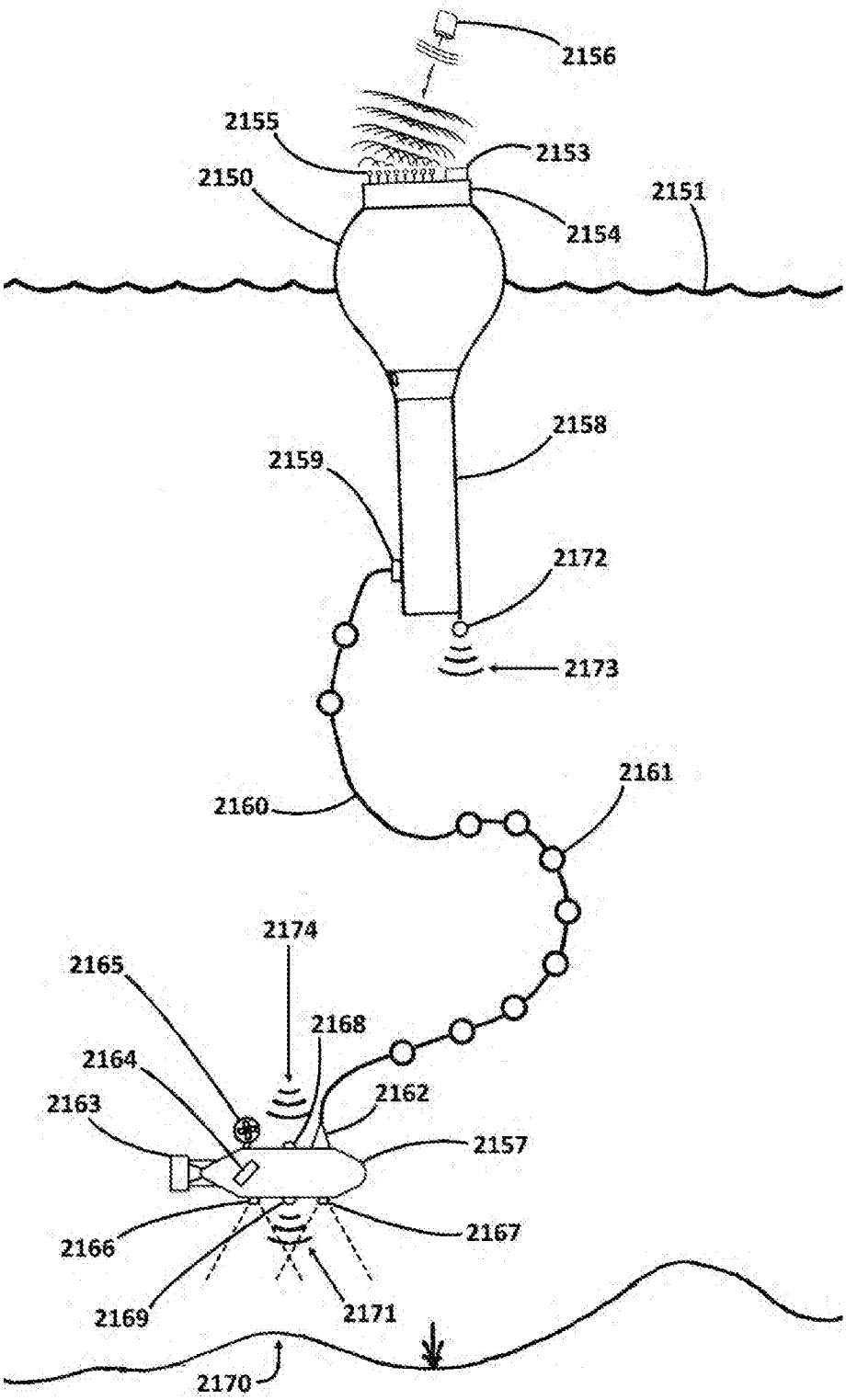
2156
2155
2153
2150
2151
2154
2158
2159
2172
2173
2161
2160
2174
2165
2168
2164
2162
2163
2157
2166
2167
2169
2171
2170

FIG. 247

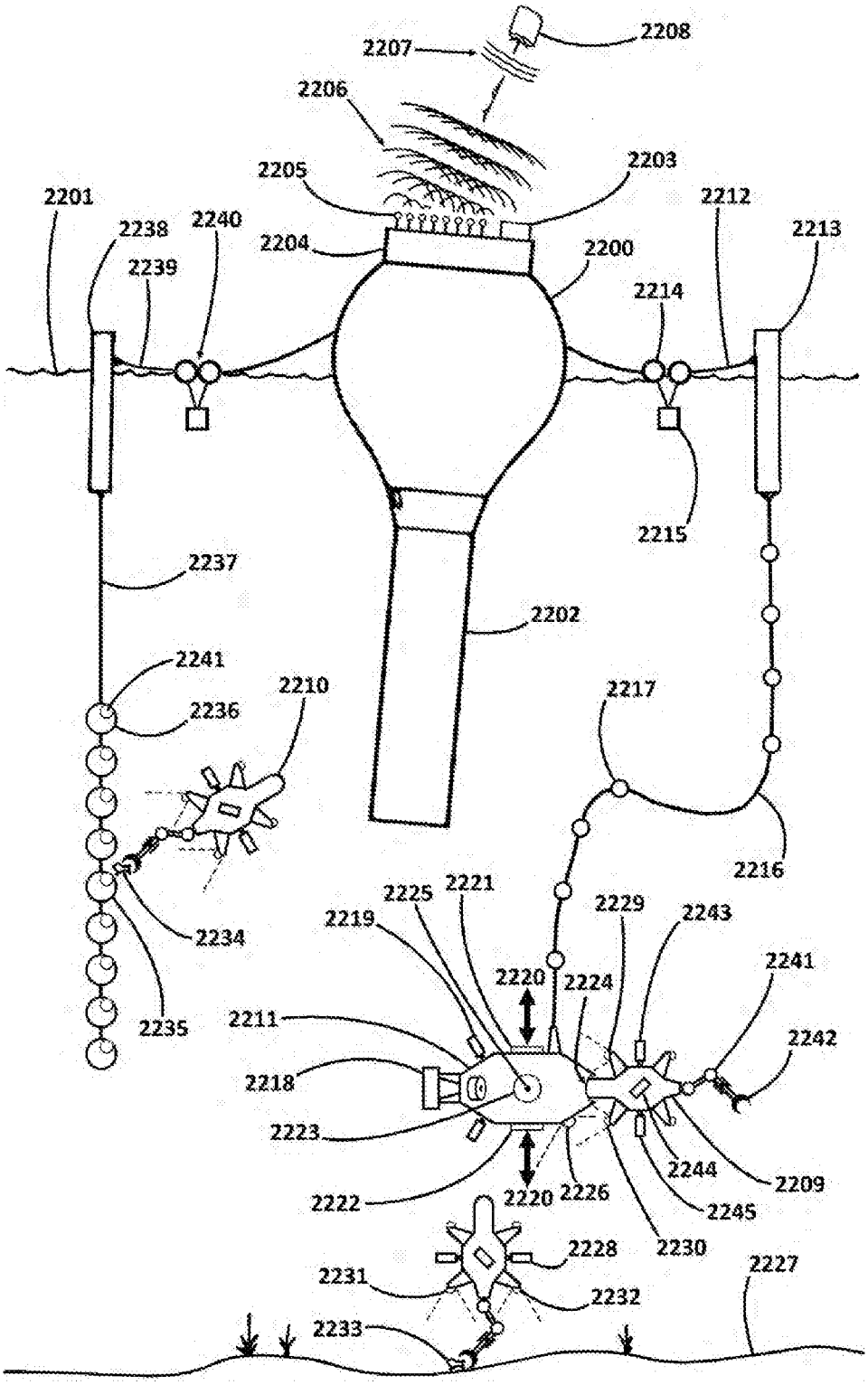
2207
2208
2206
2205
2203
2201
2238
2240
2204
2200
2212
2213
2239
2214
2215
2237
2202
2241
2210
2236
2217
2216
2234
2225
2221
2219
2229
2243
2241
2220
2224
2211
2242
2218
2223
2244
2209
2222
2220
2226
2245
2228
2230
2231
2227
2232
2233

FIG. 248

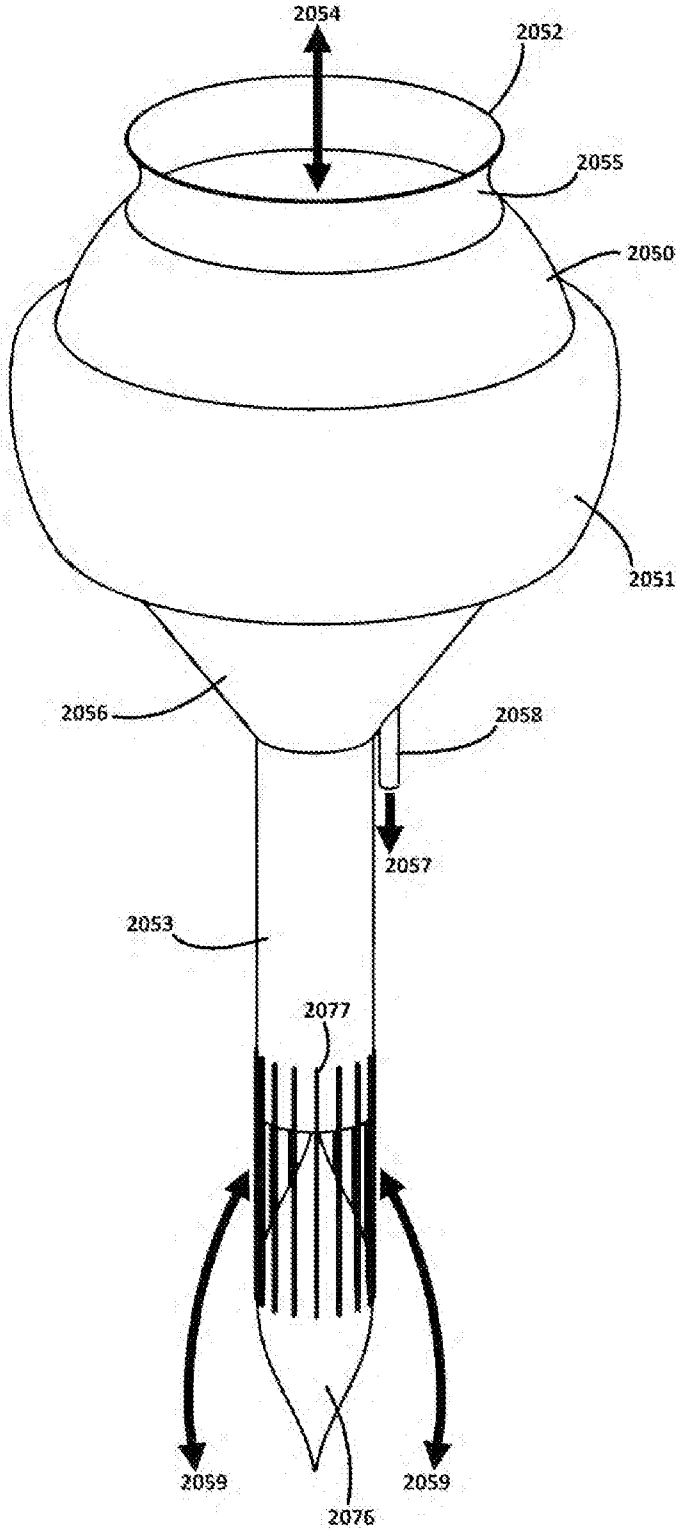
2054
2052
2055
2050
2051
2056
2058
2057
2053
2077
2059
2059
2076

FIG. 249

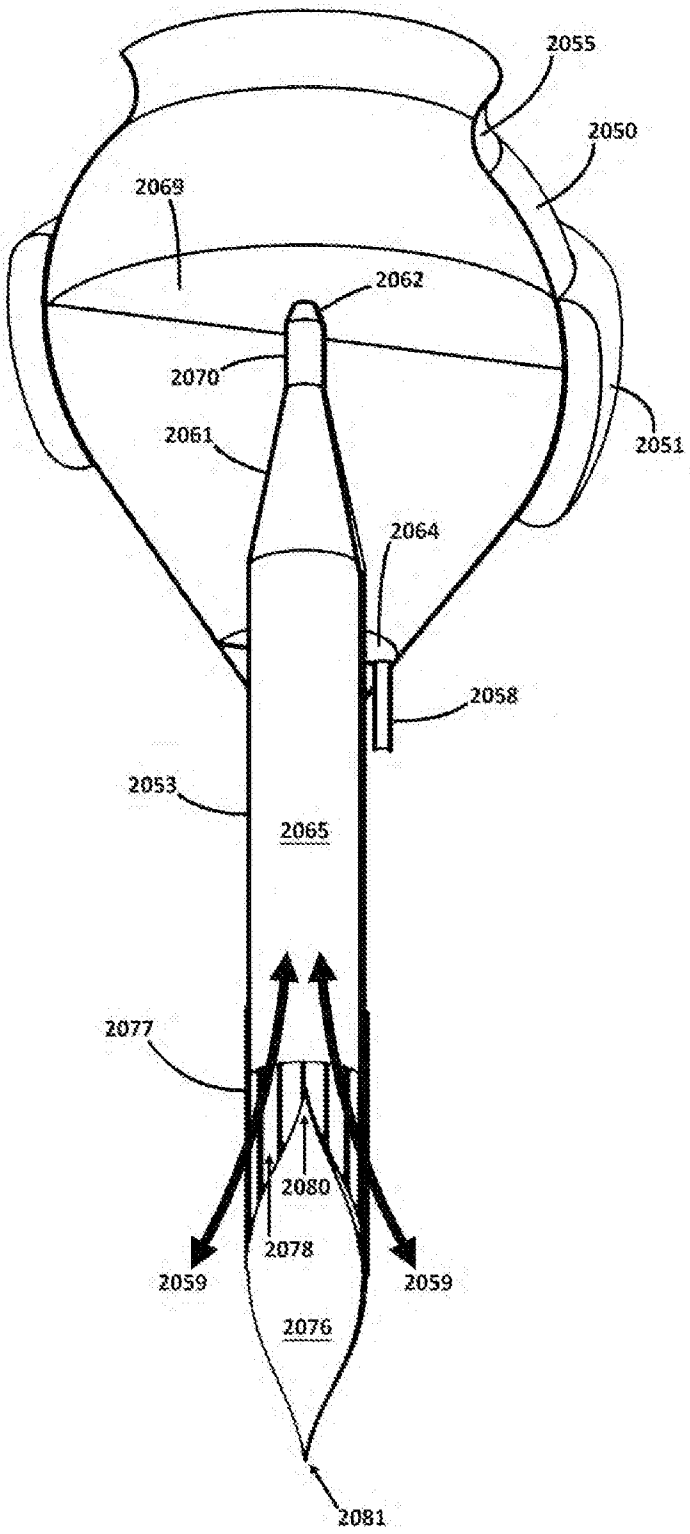
2055
2050
2068
2062
2070
2061
2051
2064
2058
2053
2065
2077
2080
2078
2059
2059
2076
2081

FIG. 250