Fig. 1

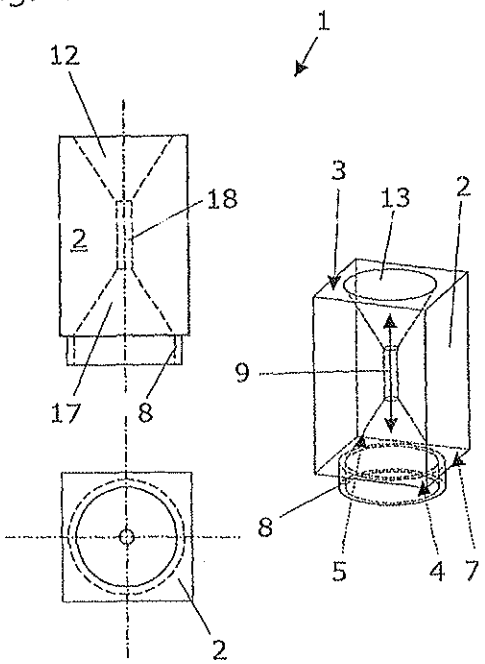

Fig. 2

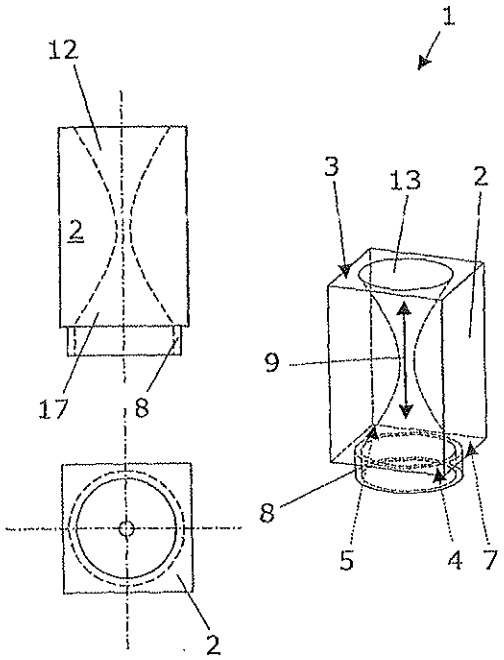

Fig. 3

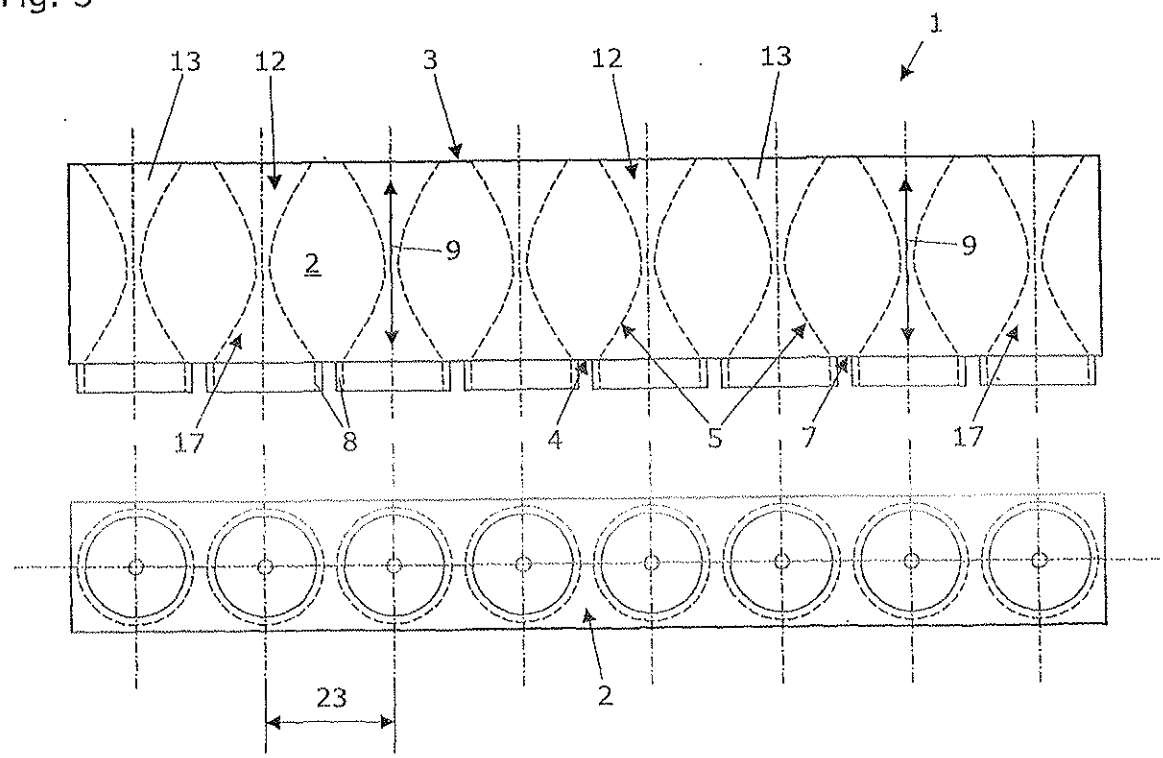

Fig. 4

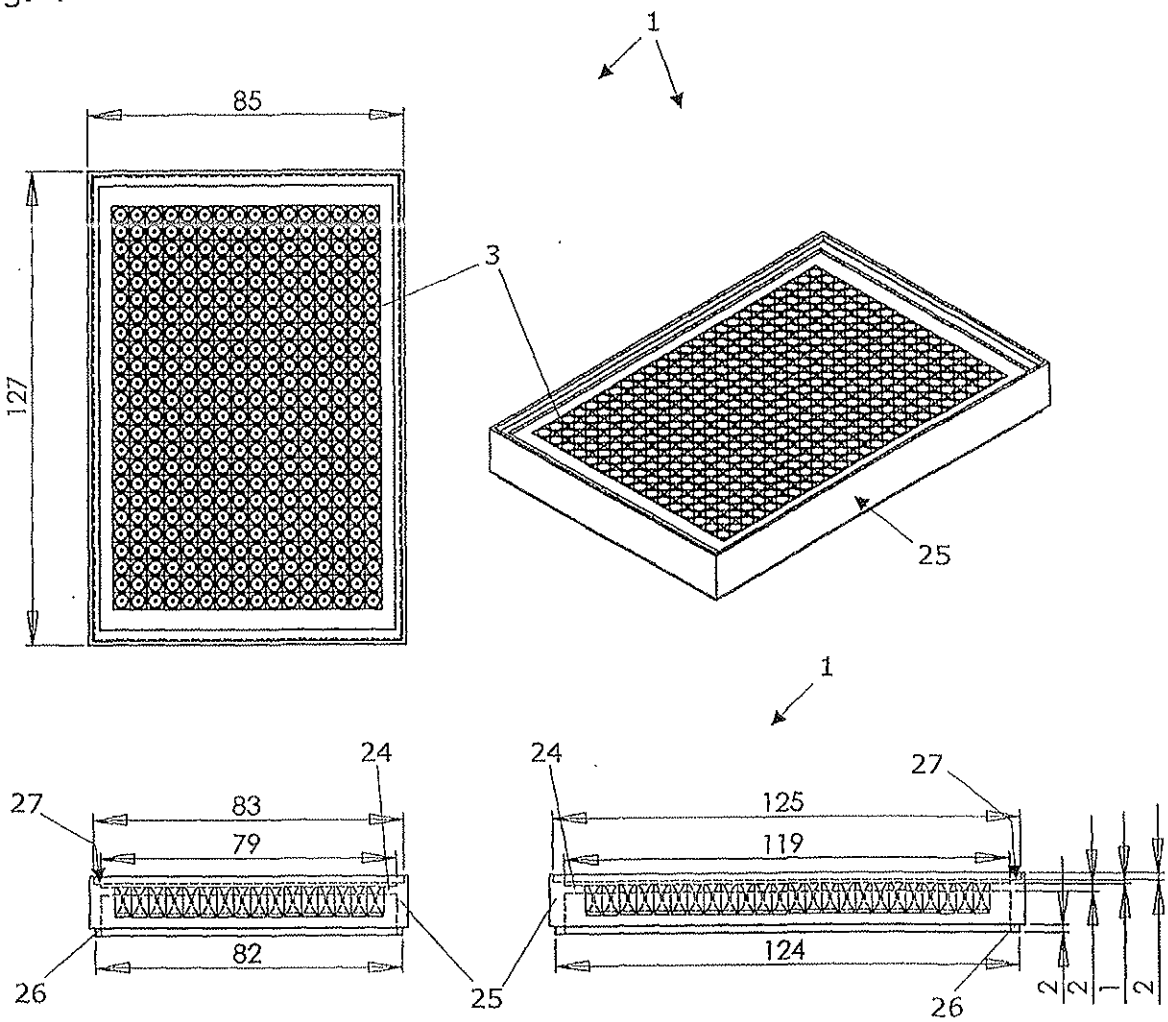
1
85
127
3
25
1
24
27
83
79
82
26
25
24
27
125
119
124
26
2
2
1
2

Fig. 5

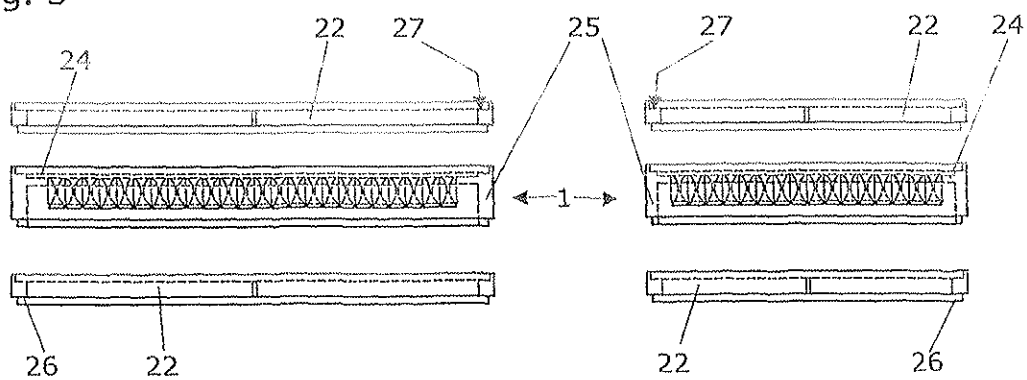
24
22
27
25
27
22
24
1
26
22
22
26

Fig. 6

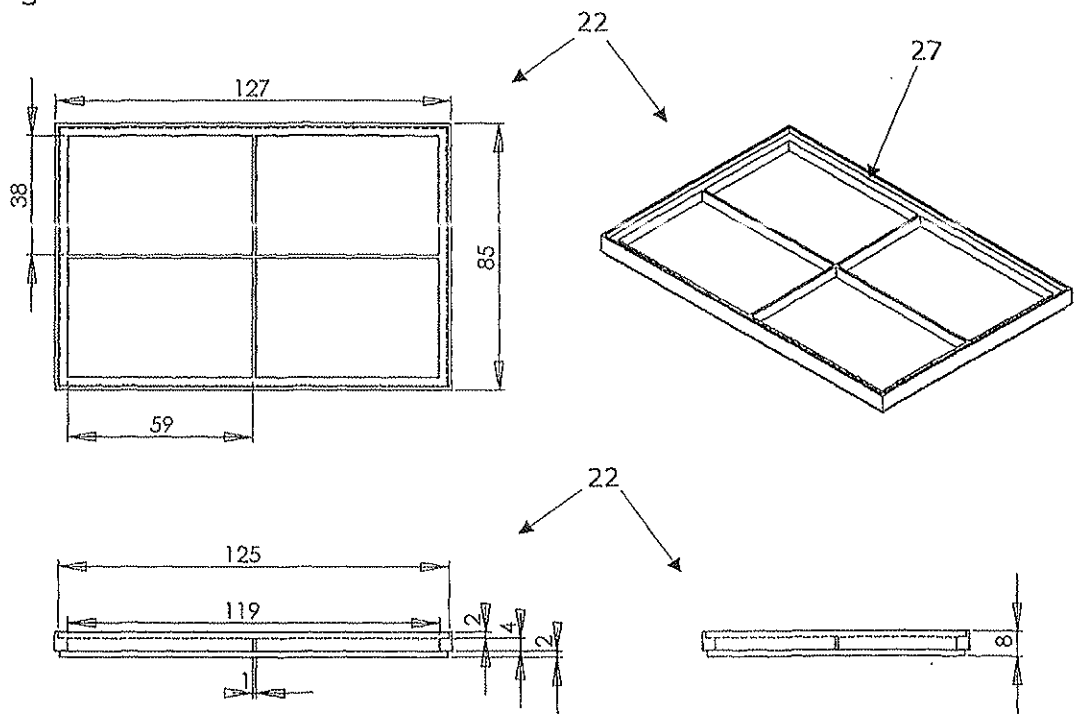

Fig. 7

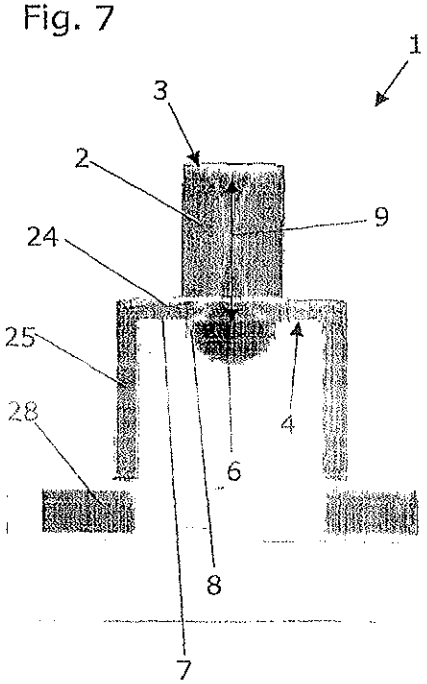

Fig. 8

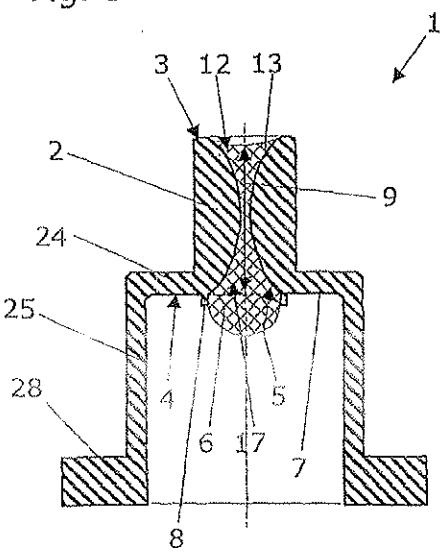

Fig. 9A

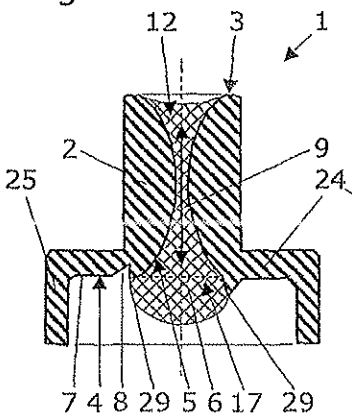

Fig. 9B

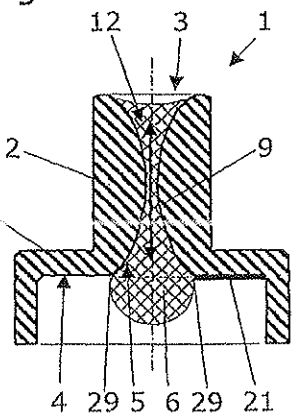

Fig. 9C

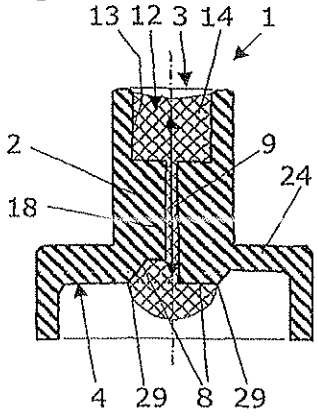

Fig. 10A

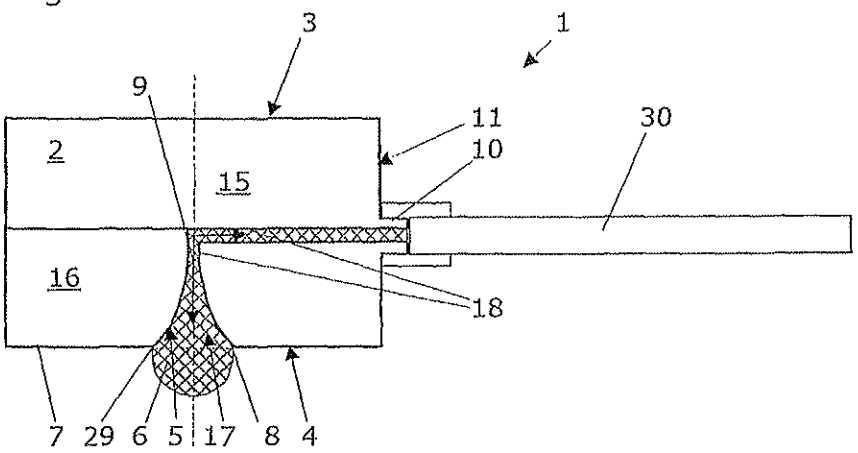

Fig. 10B

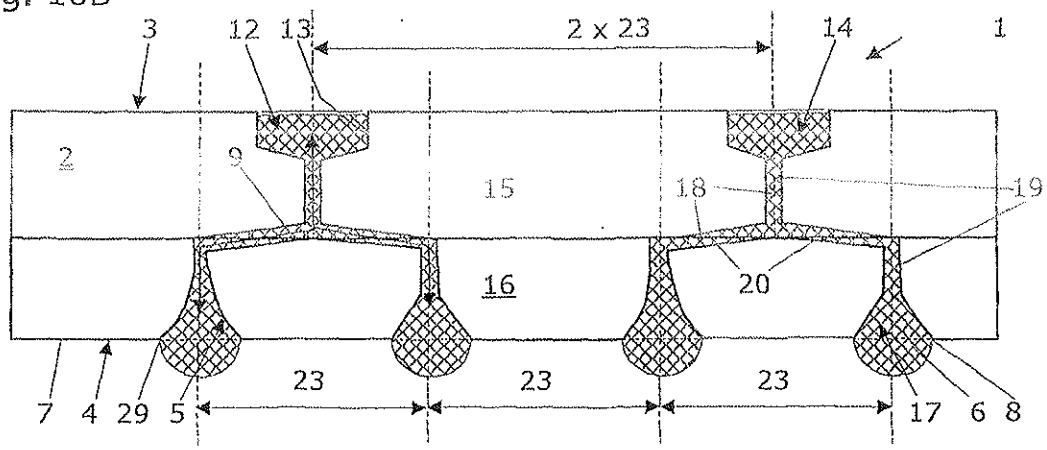

Fig. 11

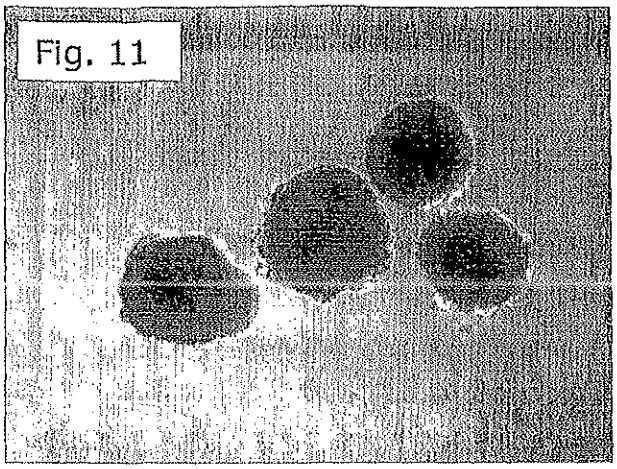

Fig. 12A

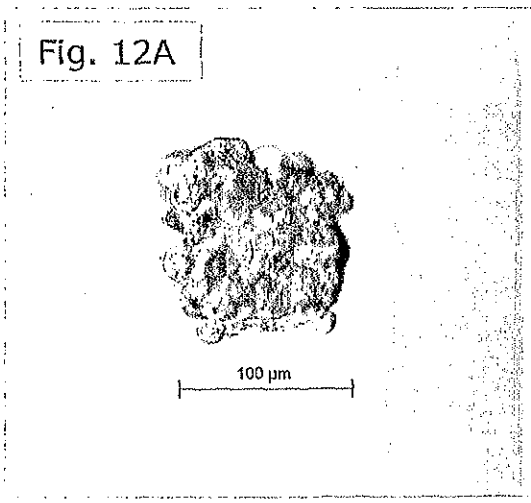

Fig. 12B

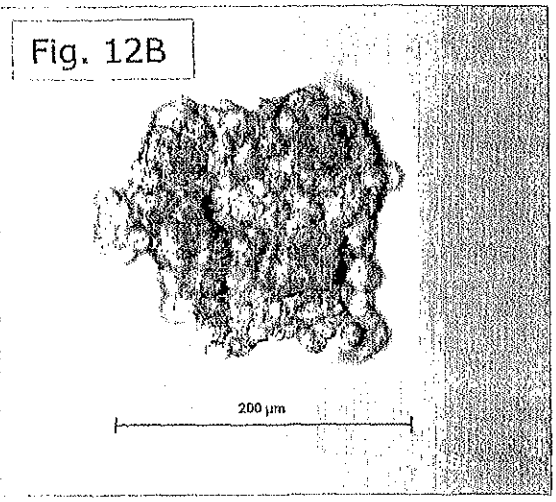

Fig. 13A

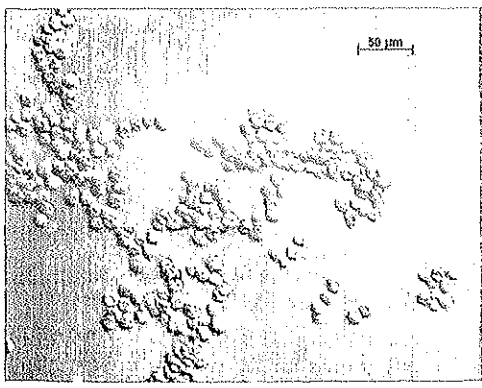

Fig. 13B

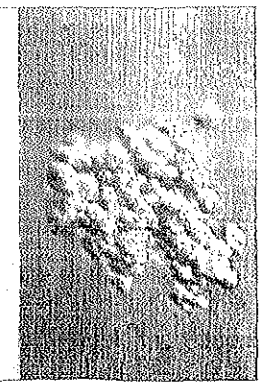

Fig. 13C

