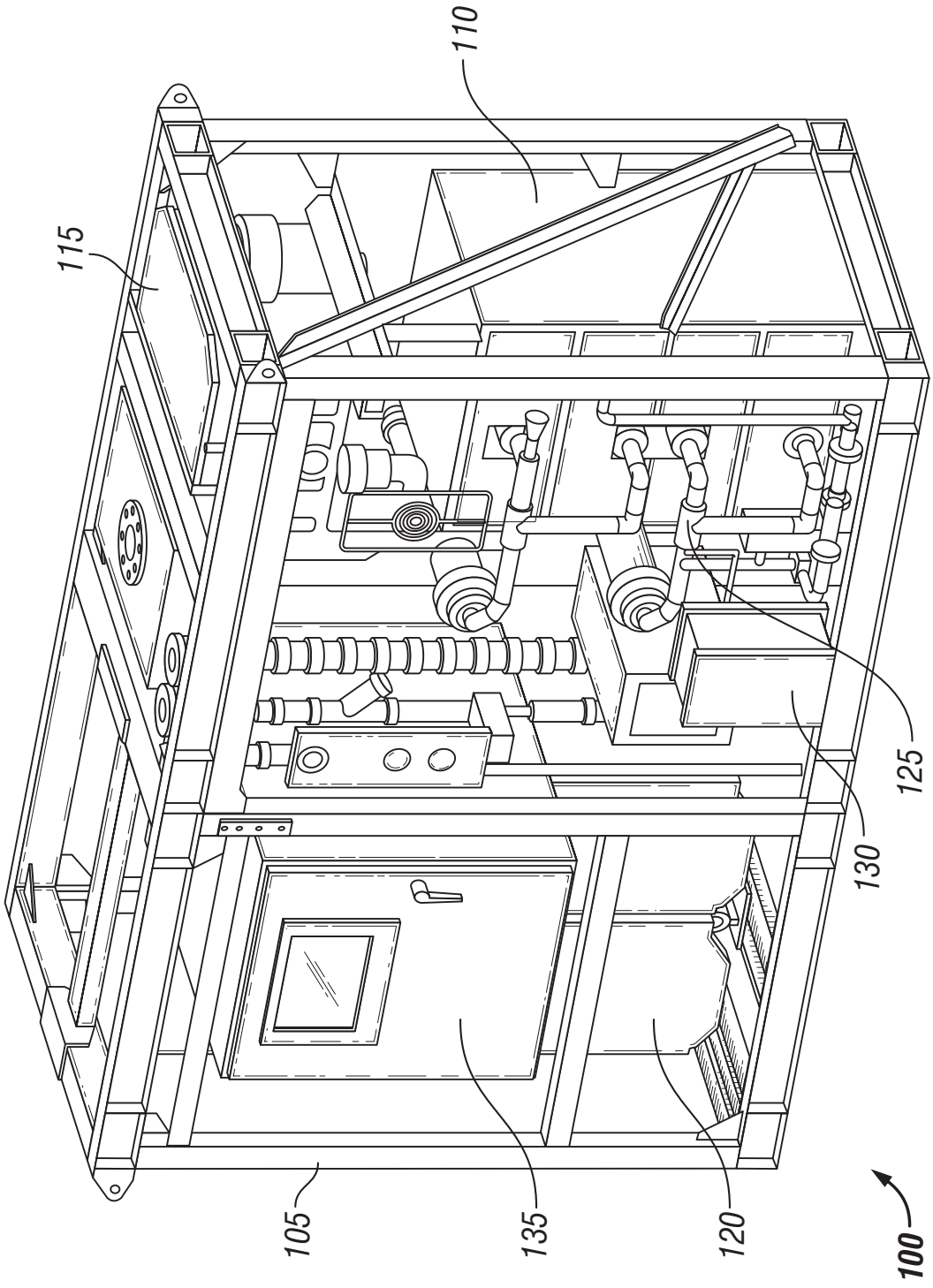

FIG. 1

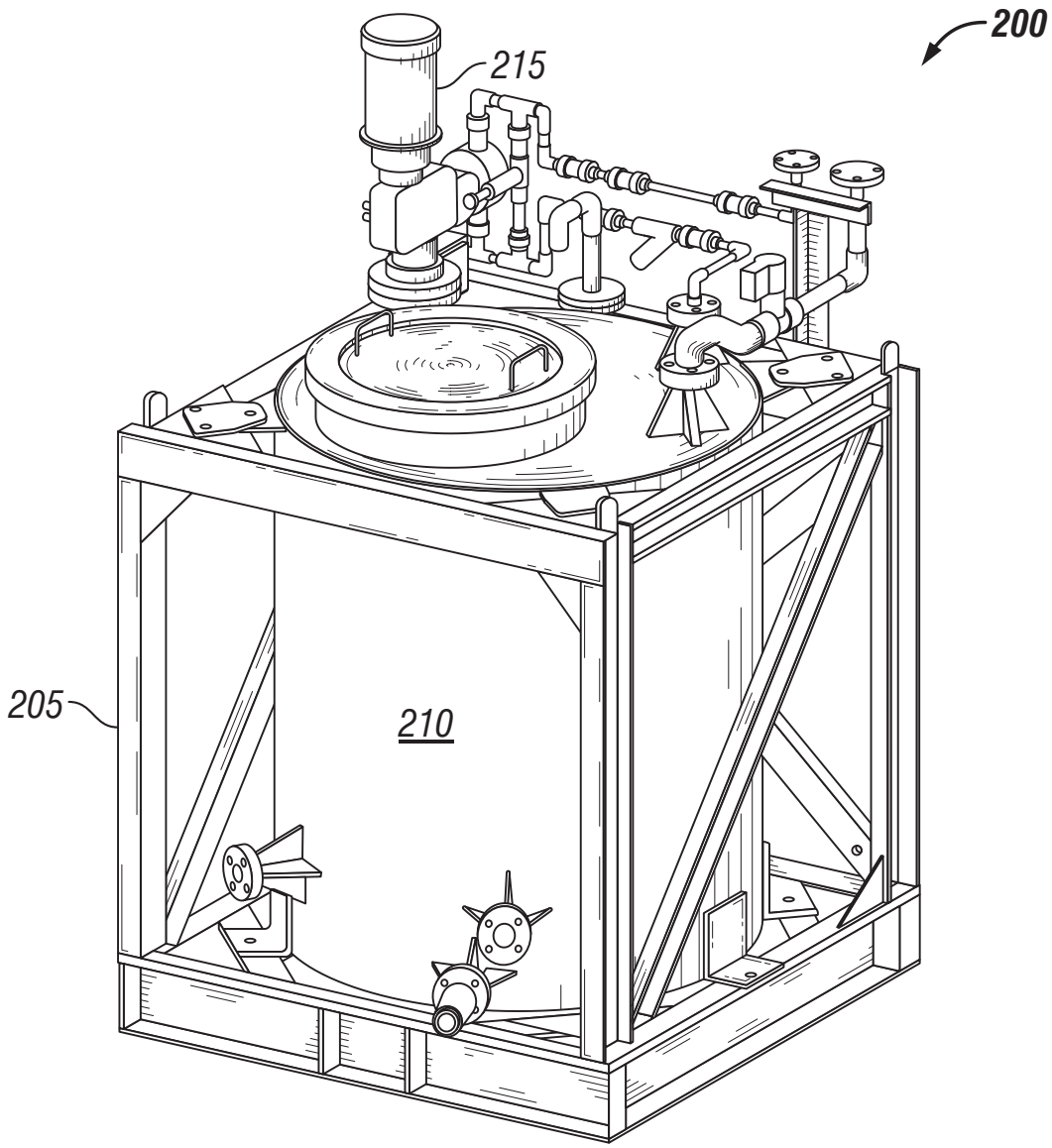

FIG. 2

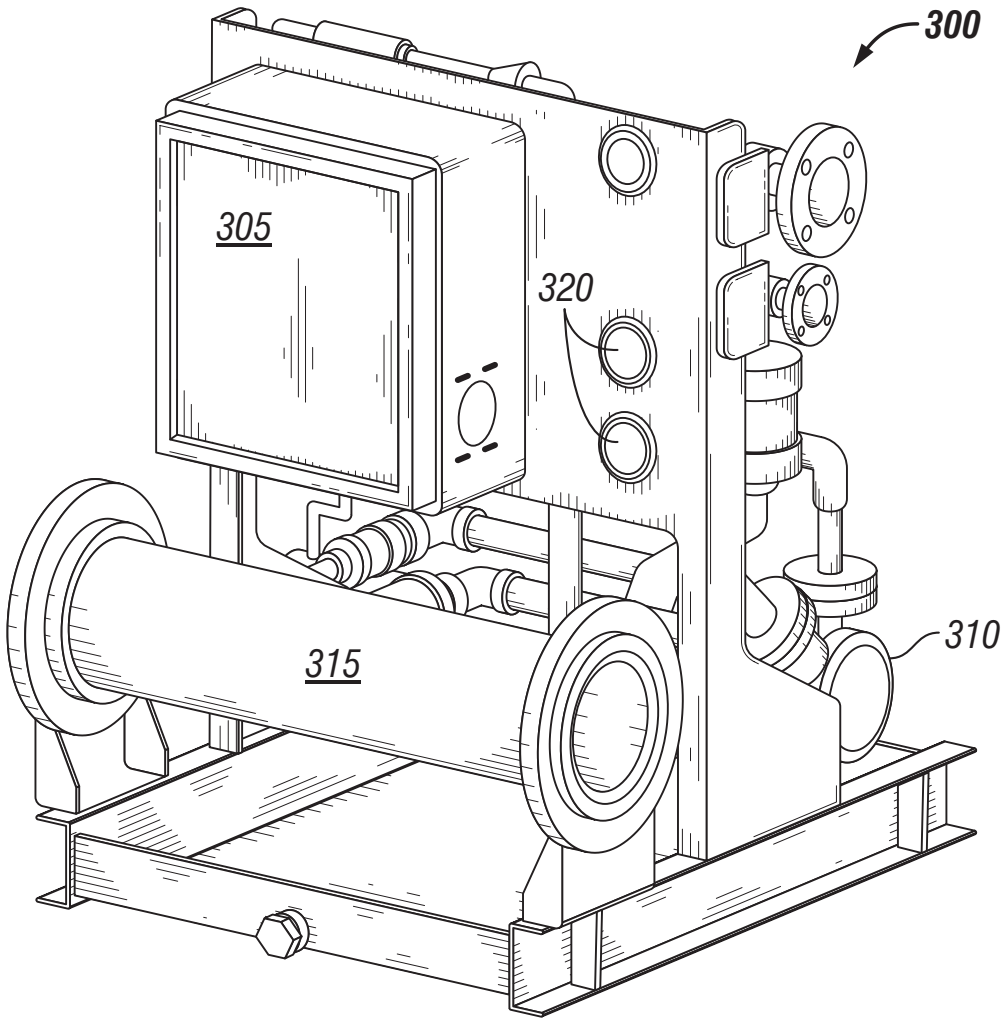

FIG. 3

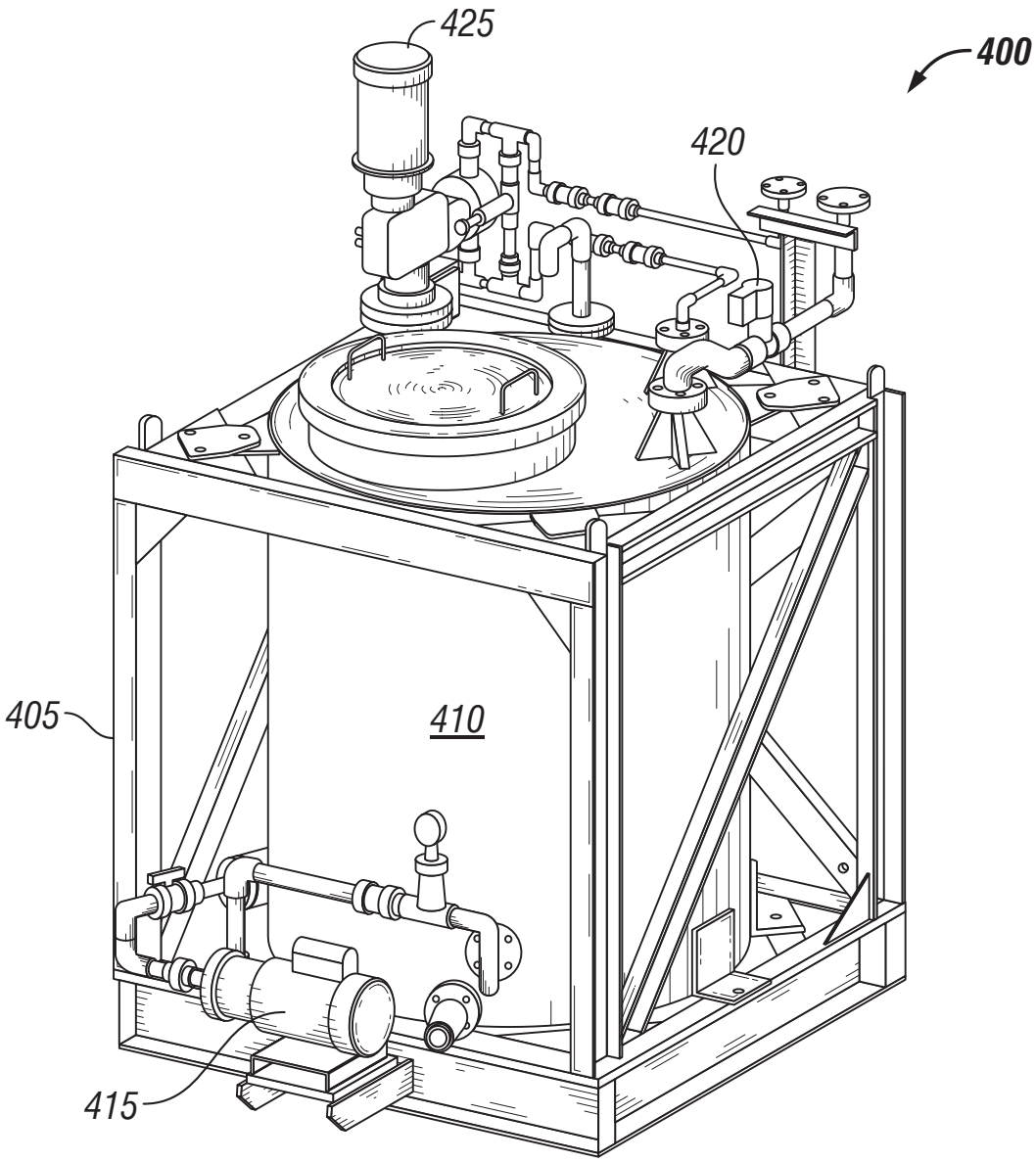

FIG. 4

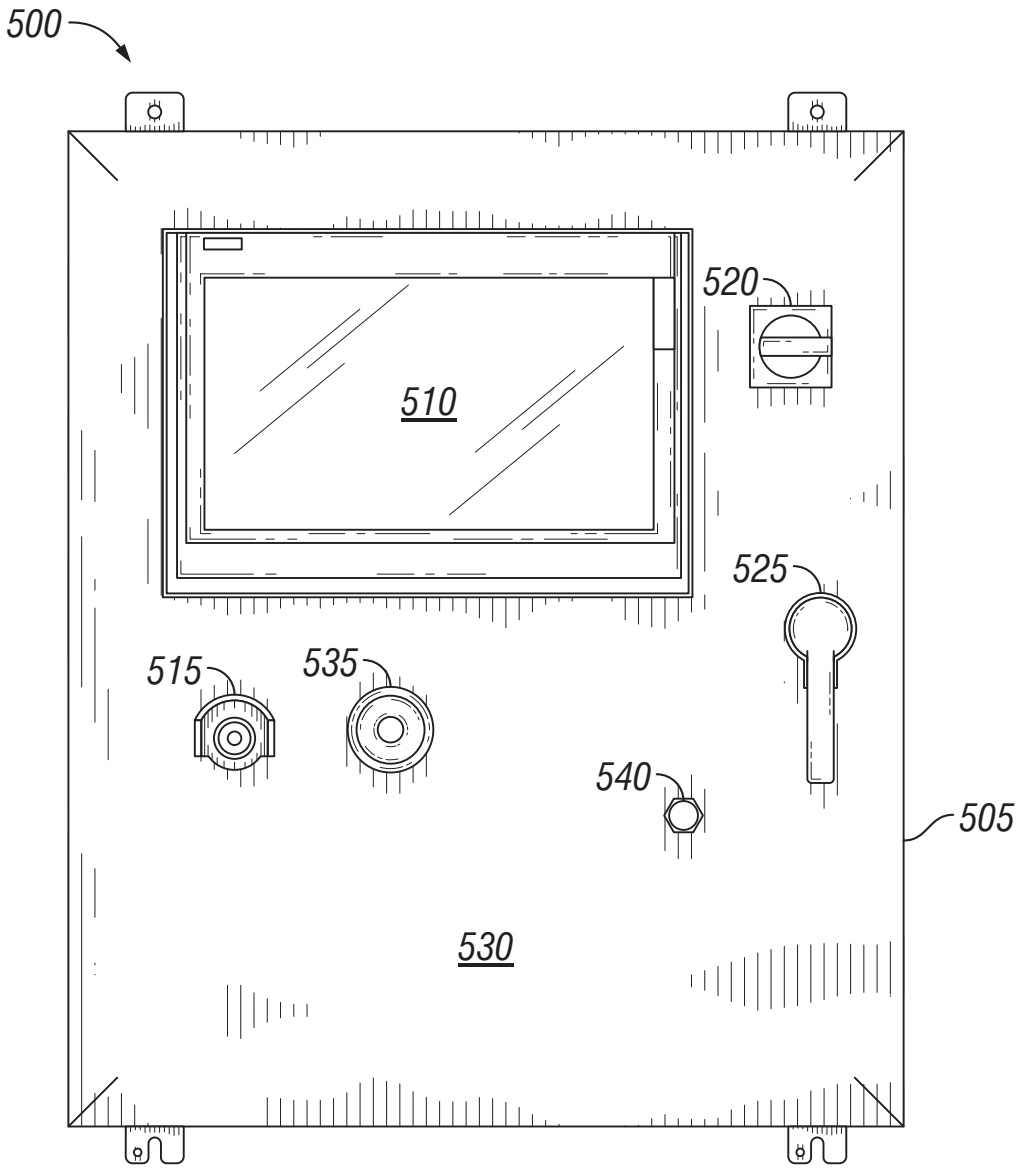

FIG. 5

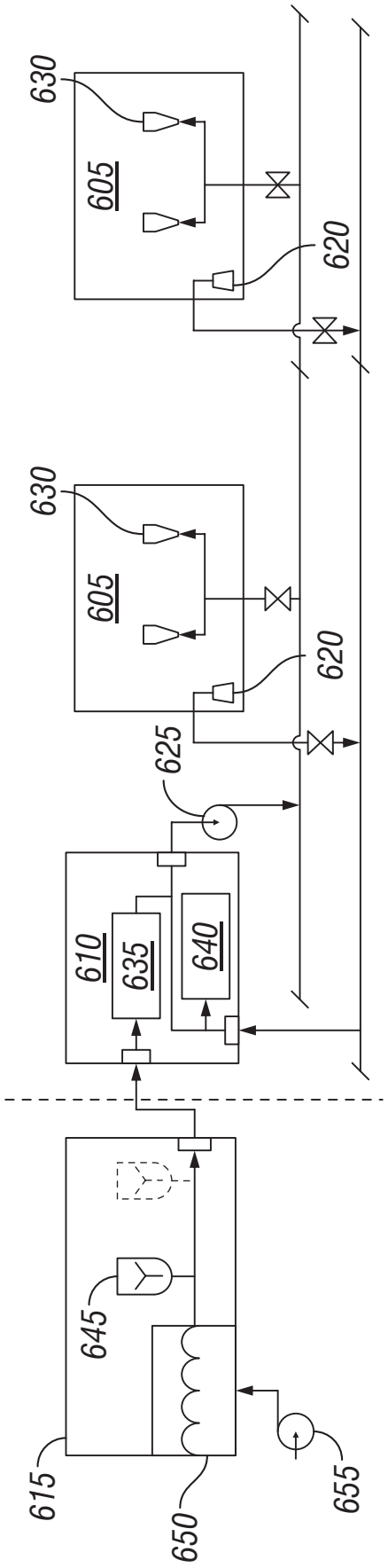
630
605
620
630
605
620
625
610
635
640
645
615
650
655

FIG. 6

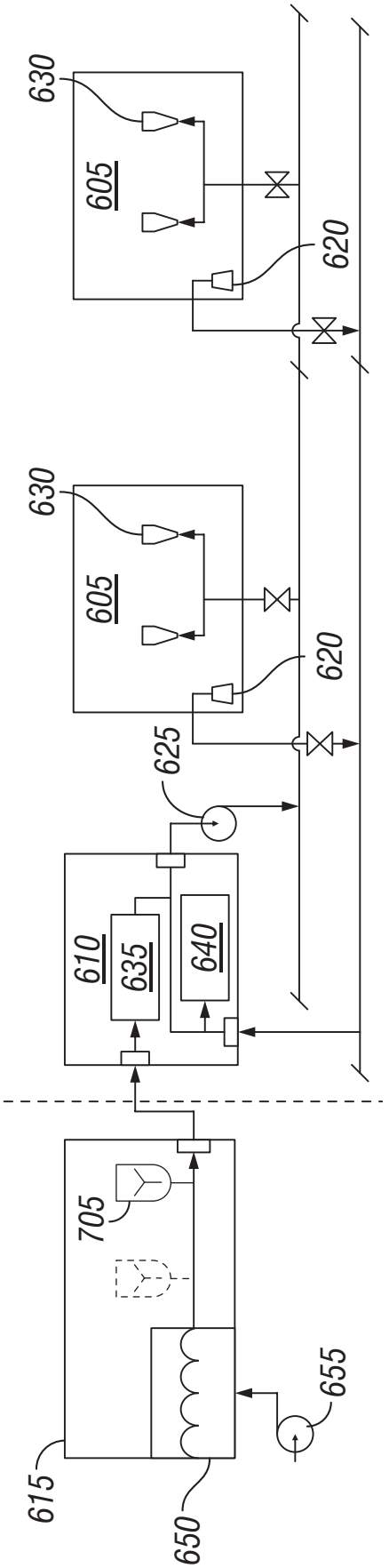
630
605
620
630
605
620
625
610
635
640
705
615
650
655

FIG. 7