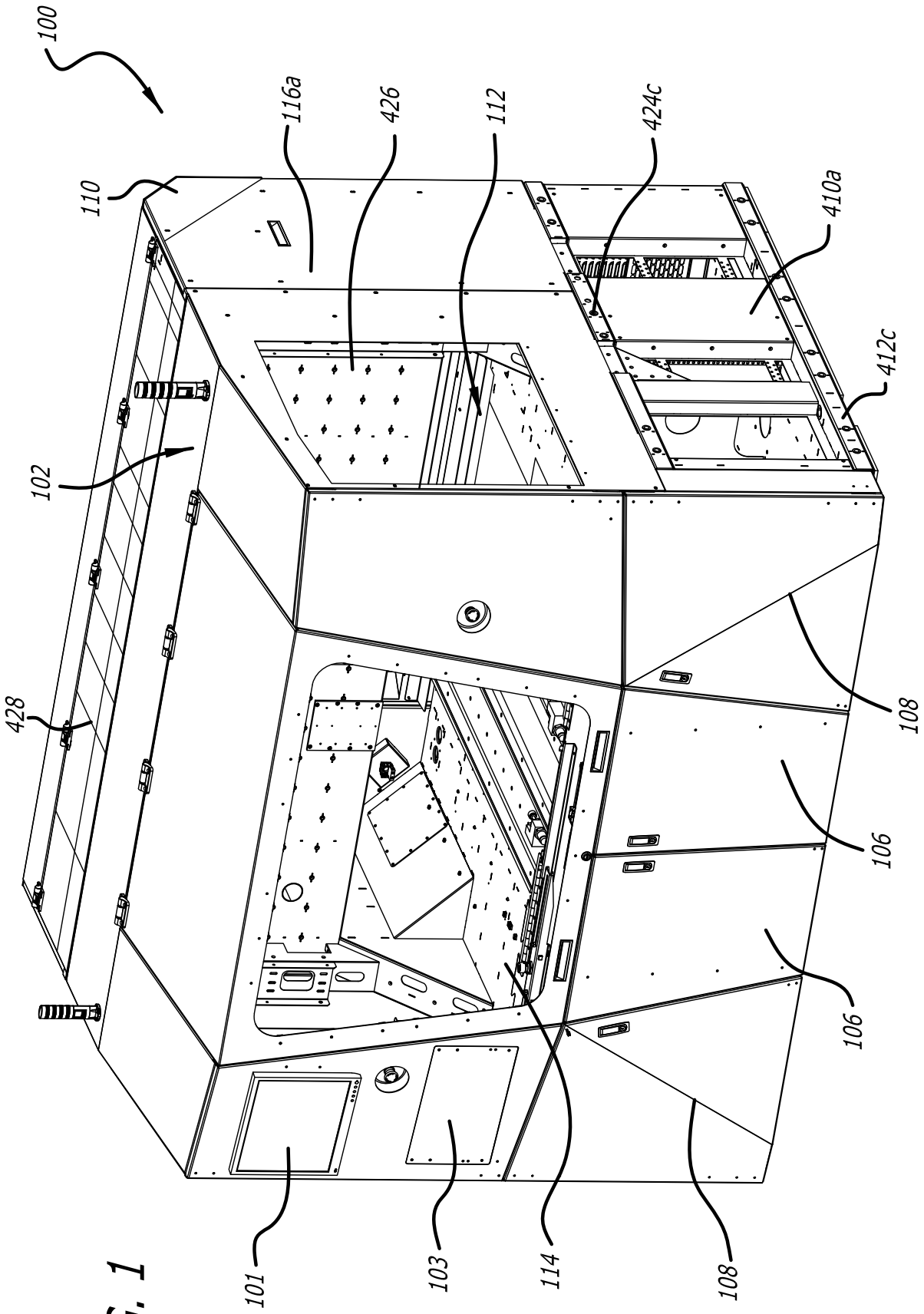
100
116a
426
112
424c
410a
110
412c
102
428
108
106
106
101
103
114
108

FIG. 1

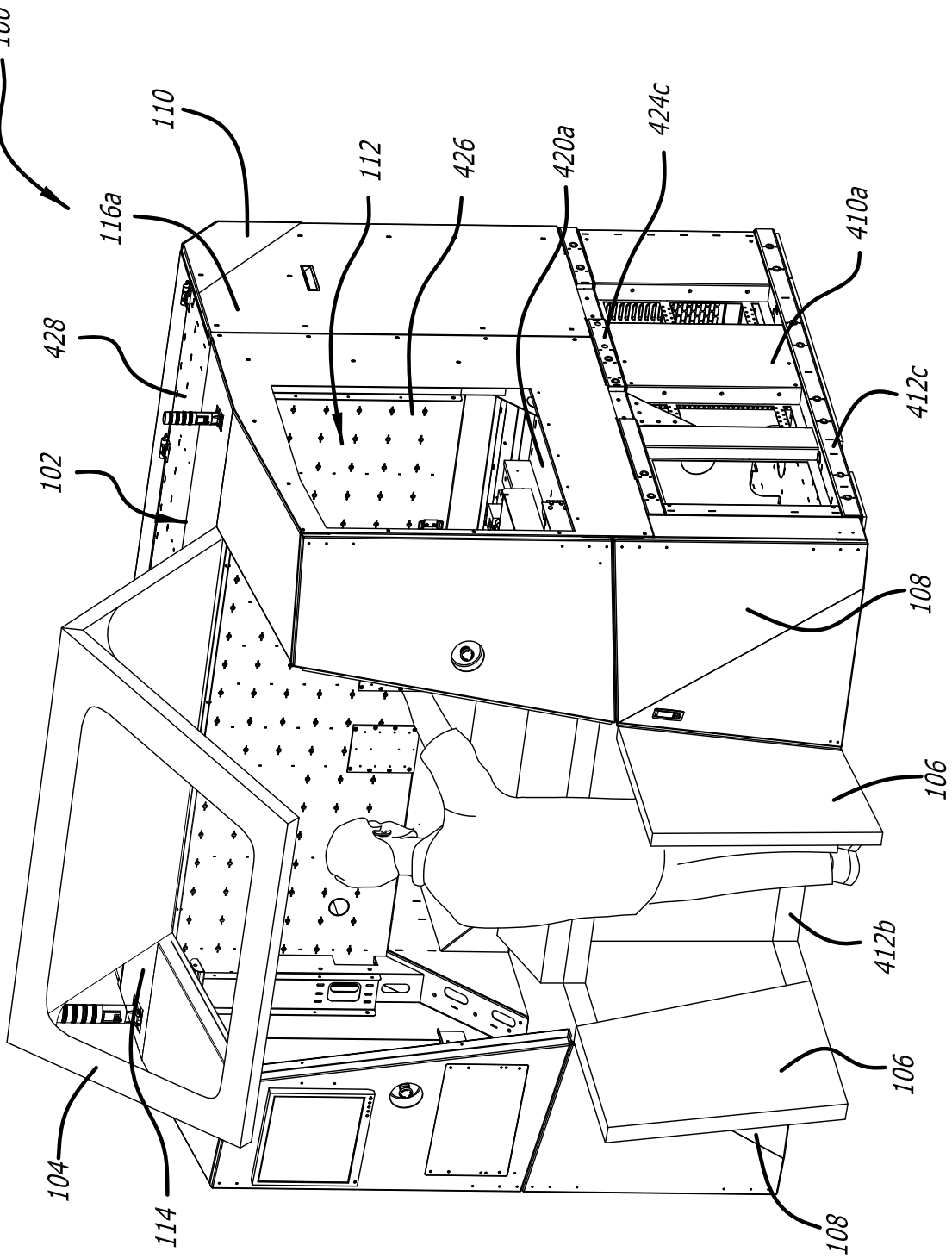
100
110
116a
112
426
420a
424c
410a
428
412c
102
108
106
412b
106
104
114
108

FIG. 2

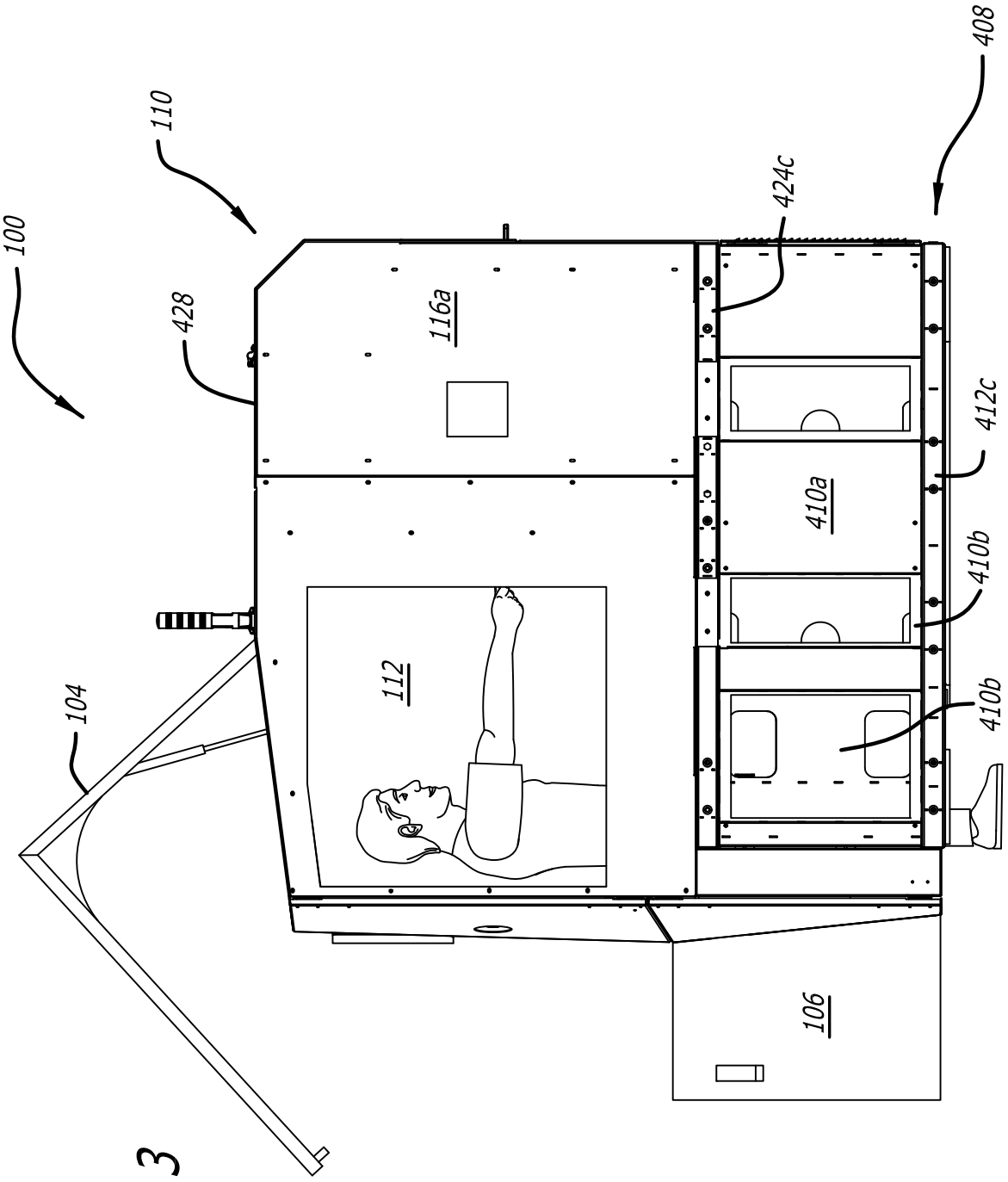


FIG. 3

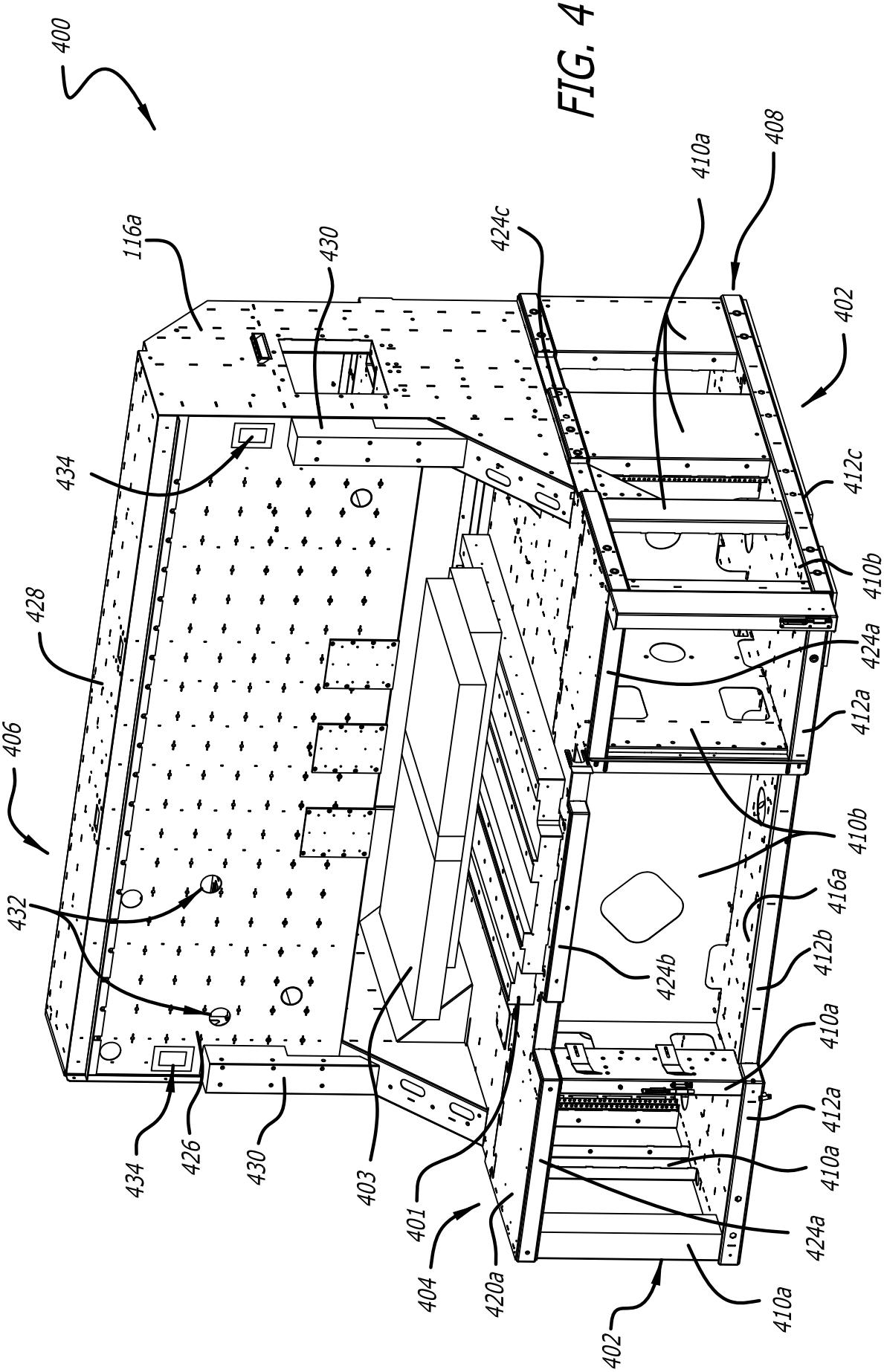
400
116a
430
424c
410a
408
402
434
412c
410b
428
424a
412a
406
410b
432
416a
424b
412b
410a
434
426
430
403
401
412a
410a
424a
404
420a
410a
402

FIG. 4

FIG. 5

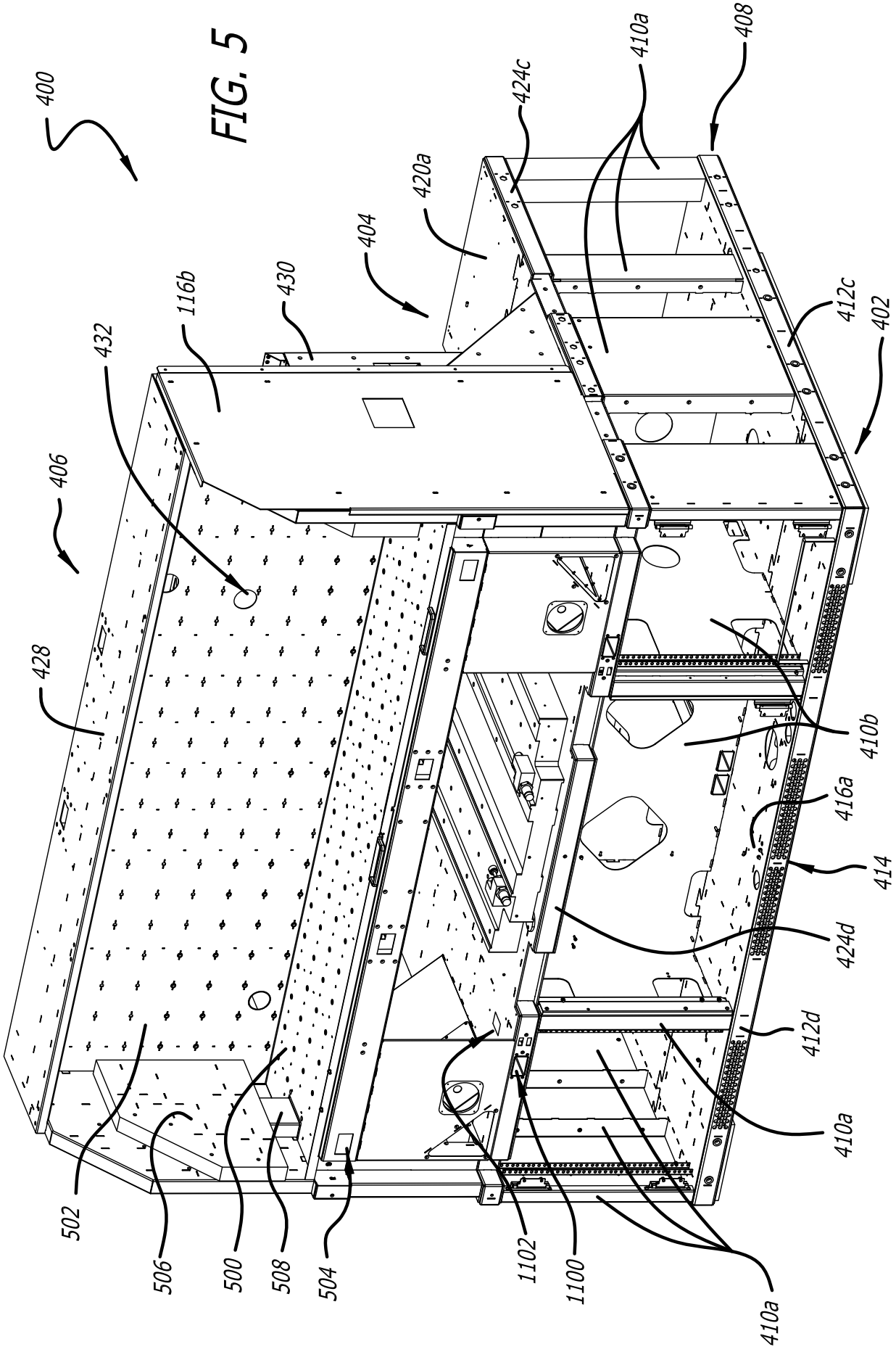
400
408
410a
424c
420a
404
430
116b
432
412c
402
406
428
410b
416a
414
424d
412d
410a
502
506
500
508
504
1102
1100
410a

FIG. 6

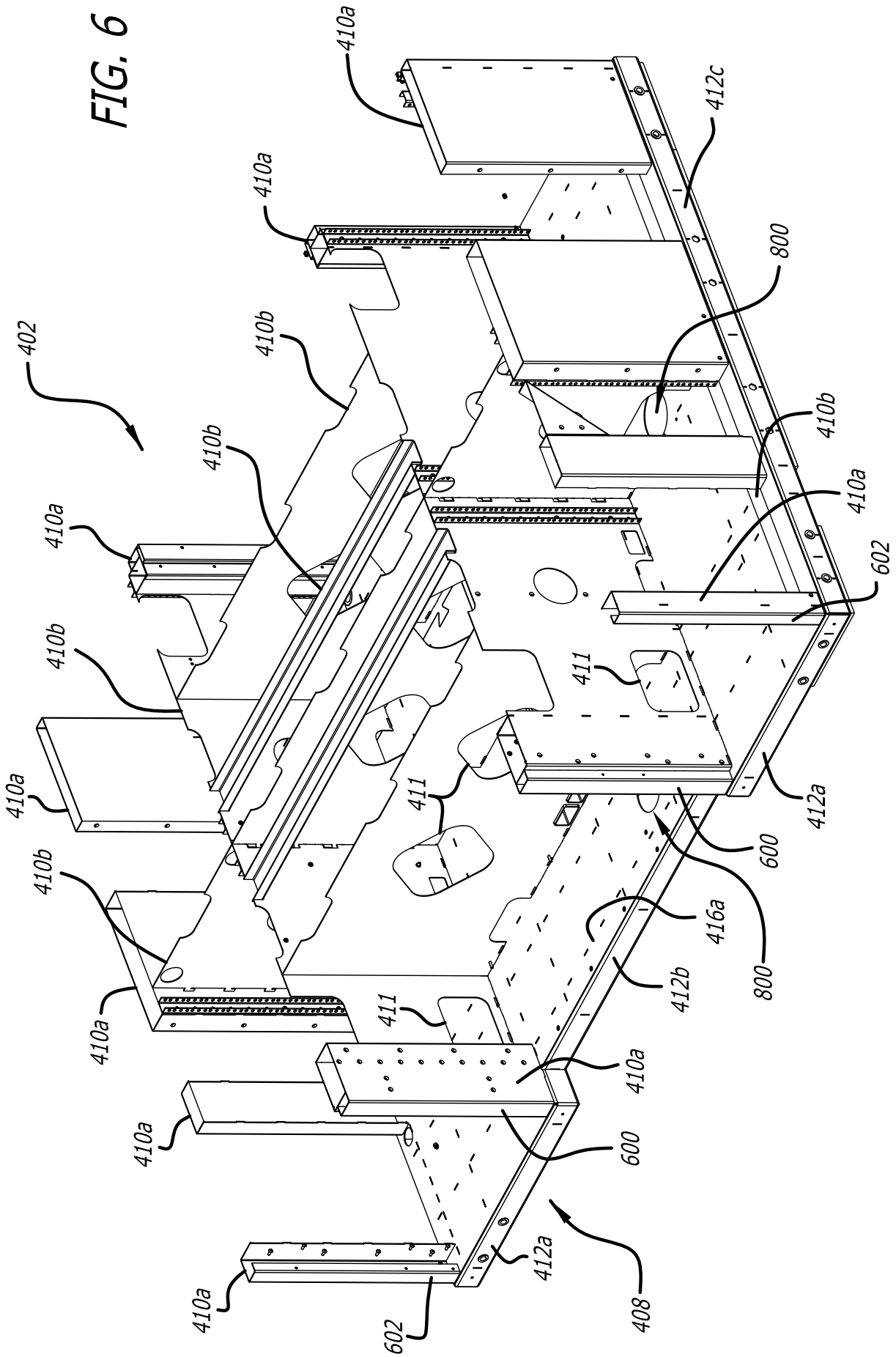

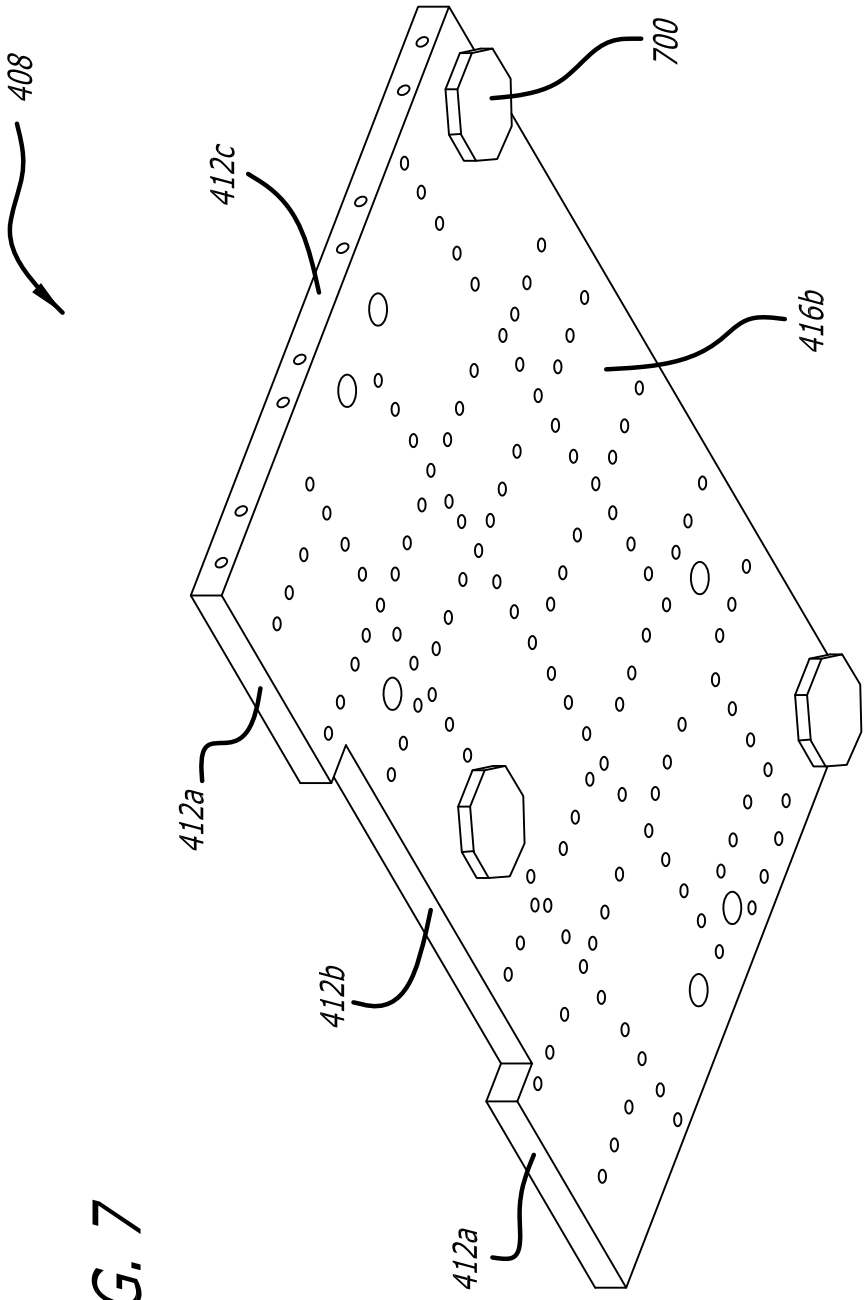


FIG. 7

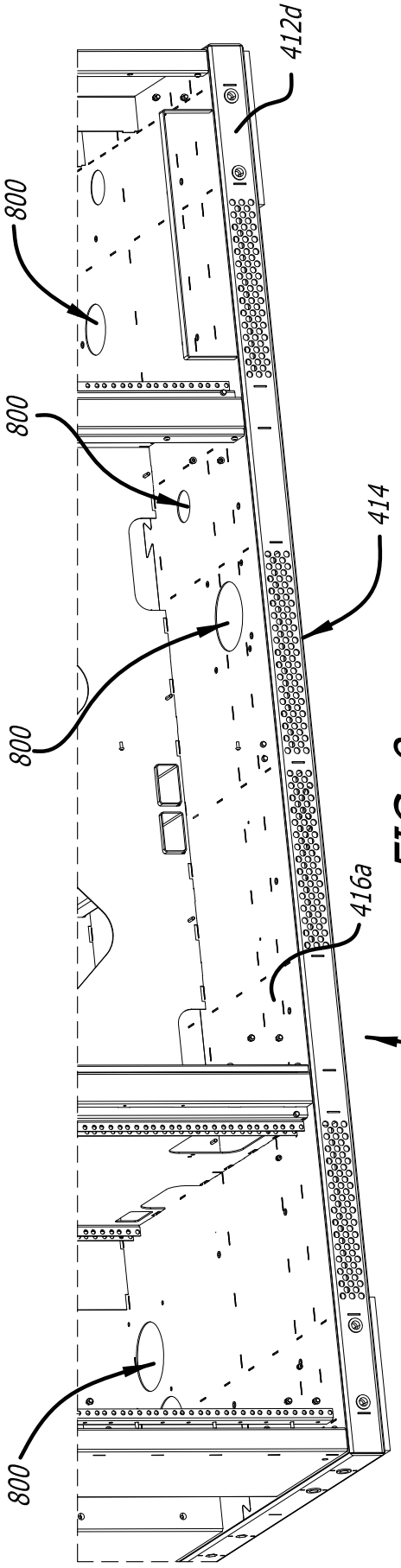
412d
800
800
414
800
416a
408
800

FIG. 8

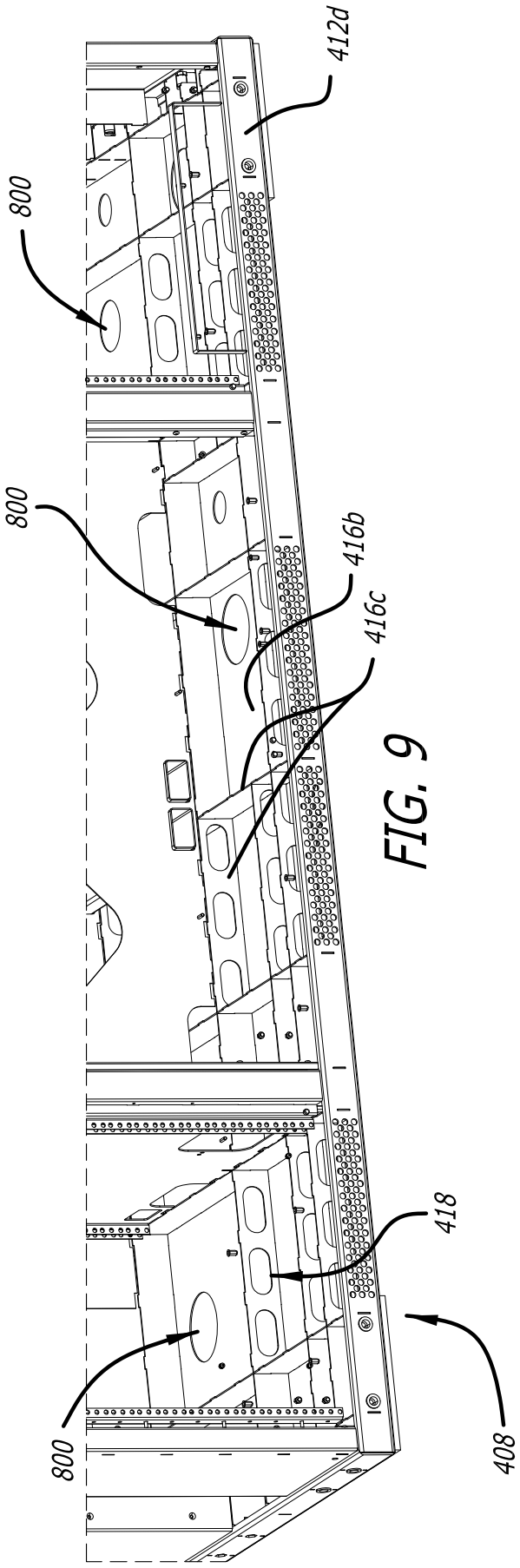
412d
800
800
416b
416c
418
800
408

FIG. 9

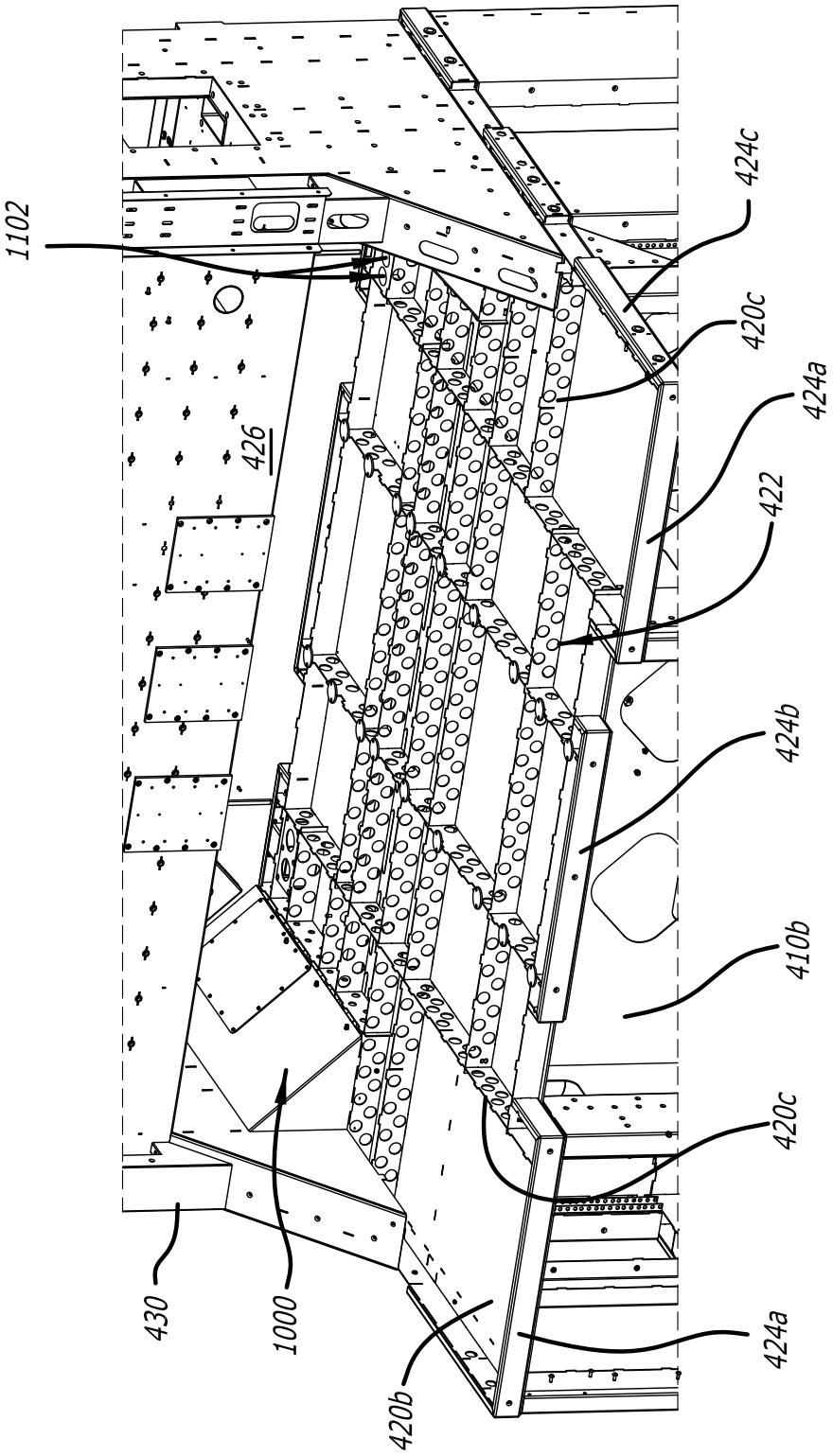


FIG. 10

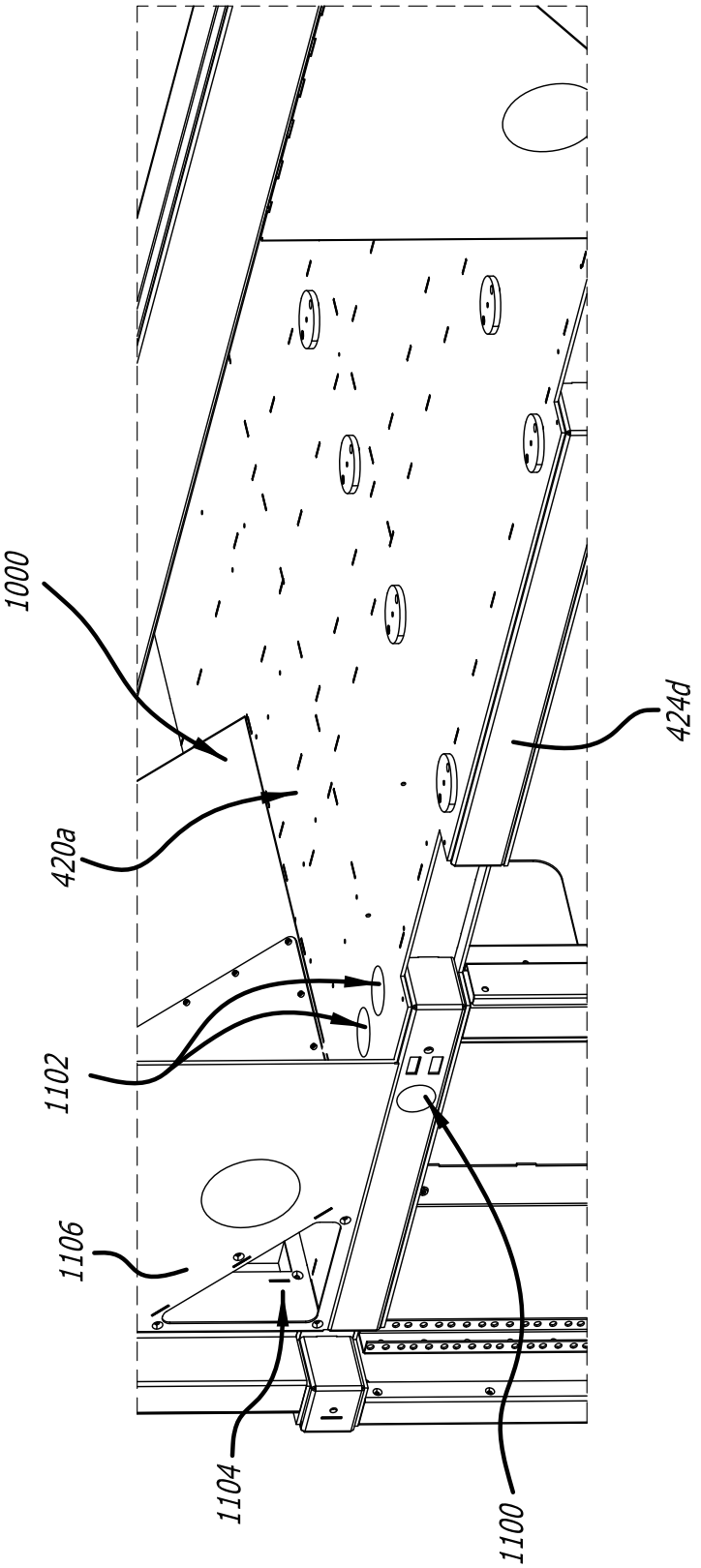


FIG. 11

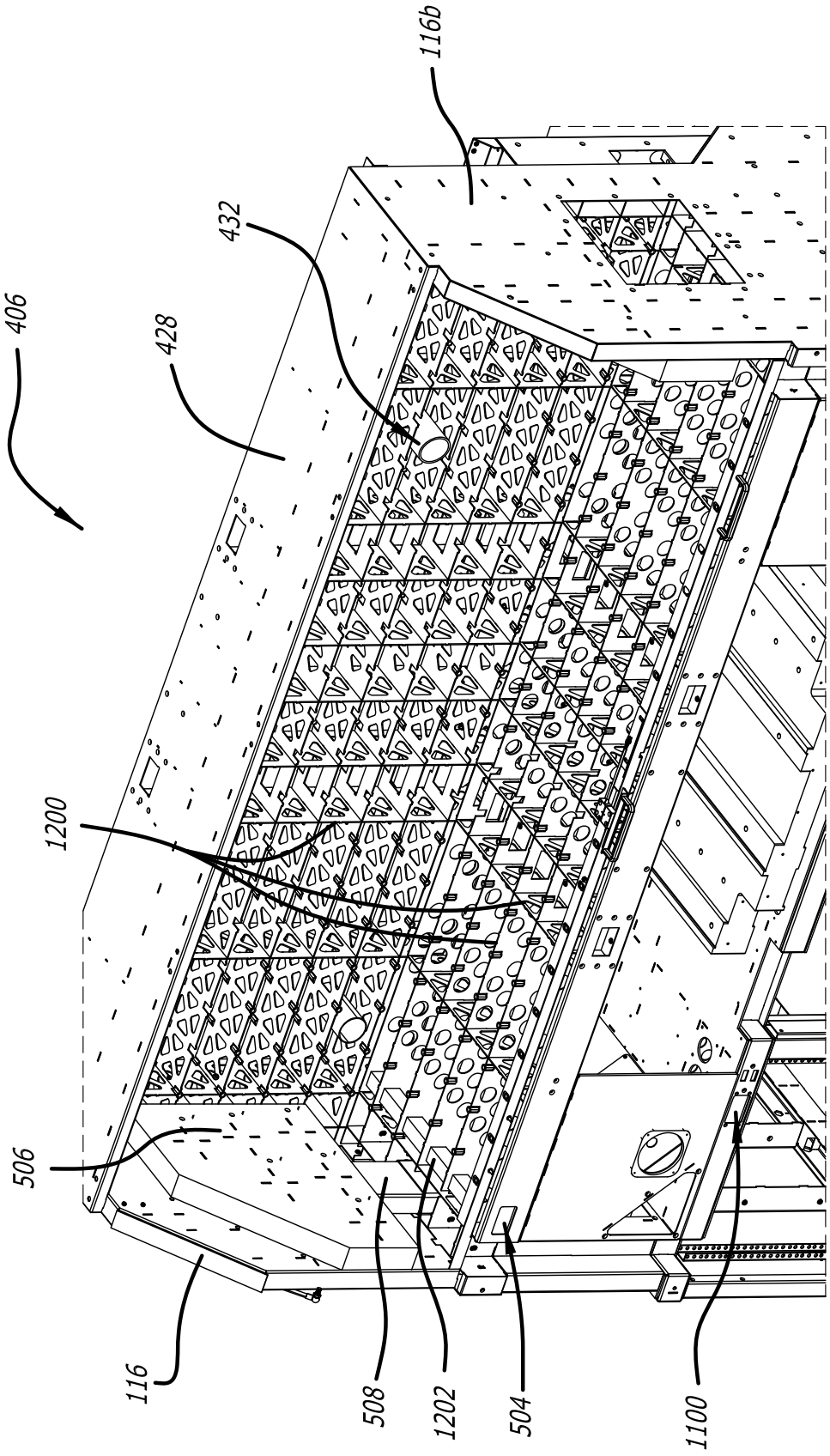


FIG. 12

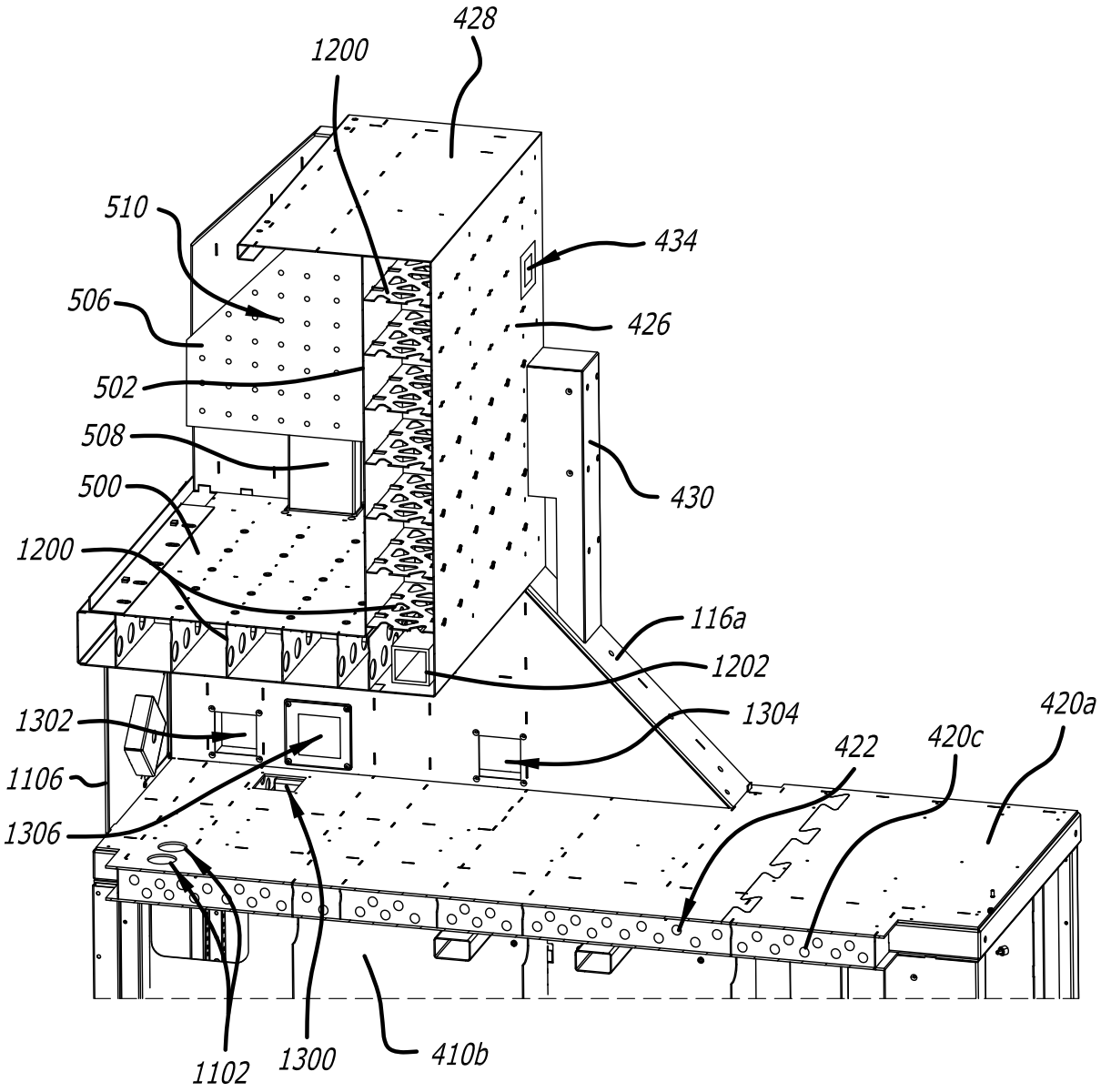
428
1200
510
434
506
426
502
508
430
500
1200
116a
1202
1302
1304
420a
422
420c
1106
1306
1102
1300
410b

FIG. 13

FIG. 14

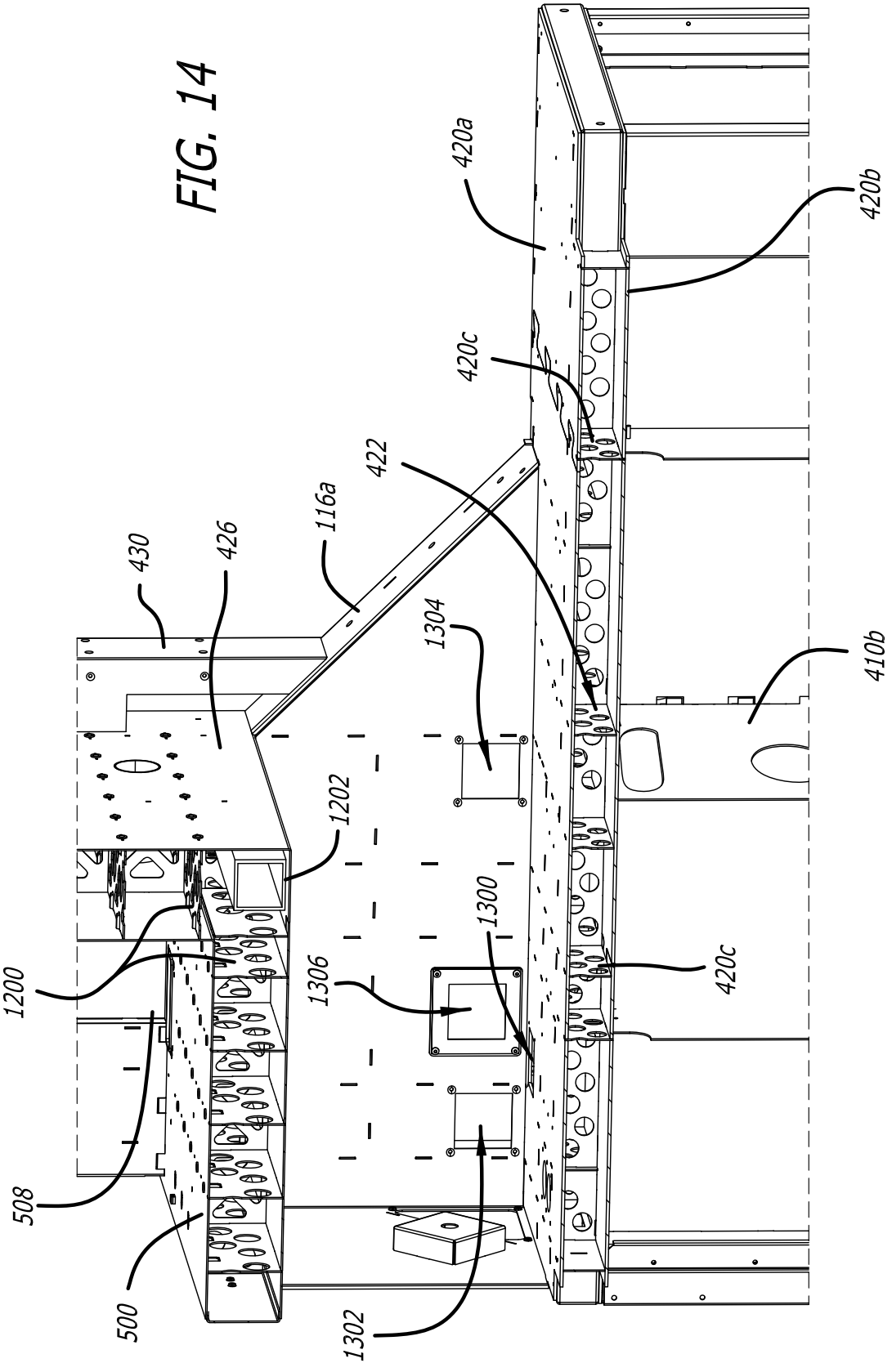
420a
420b
420c
422
116a
426
430
1304
410b
1202
1200
1300
1306
420c
508
500
1302

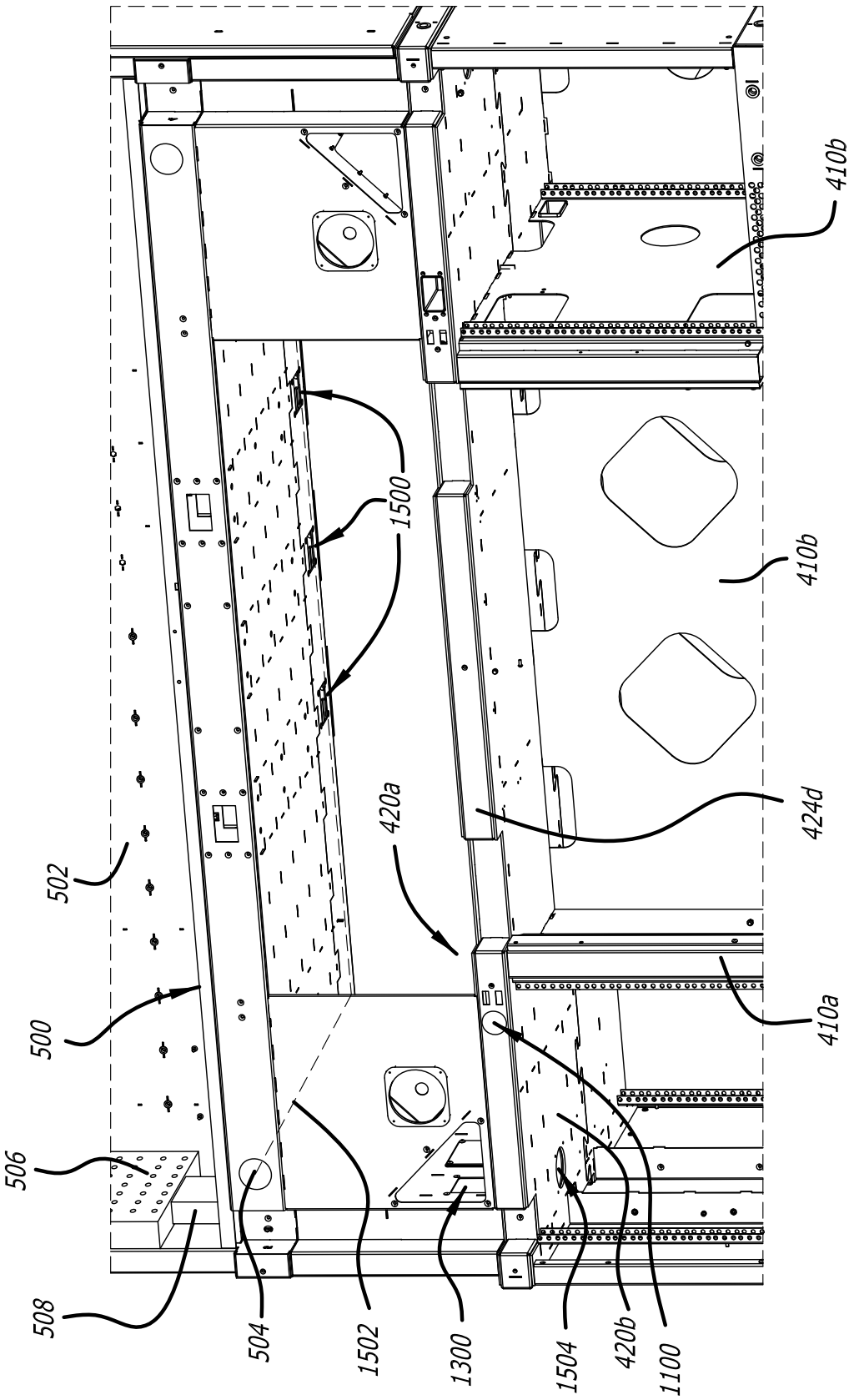
410b
1500
410b
420a
424d
502
500
410a
506
508
504
1502
1300
1504
420b
1100

FIG. 15

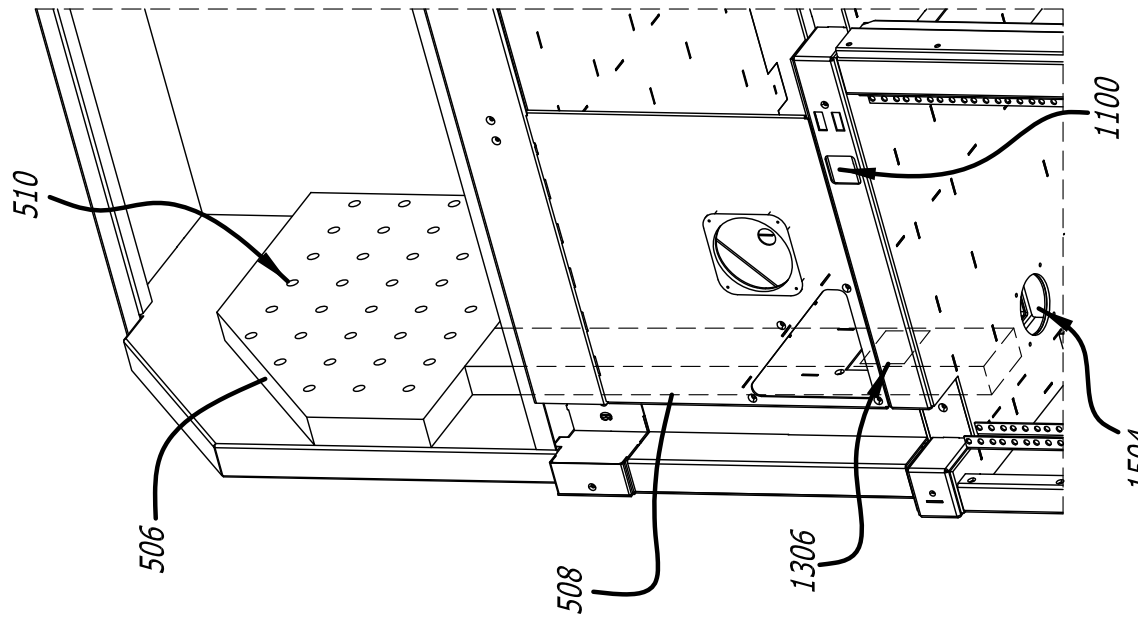


FIG. 17

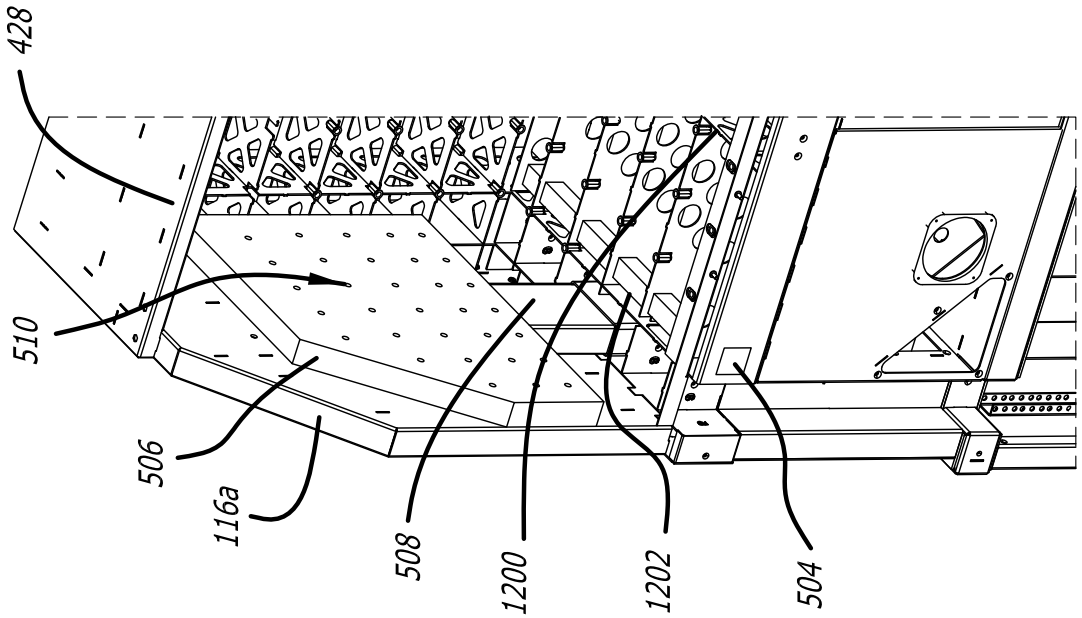


FIG. 16