【Fig. 1】

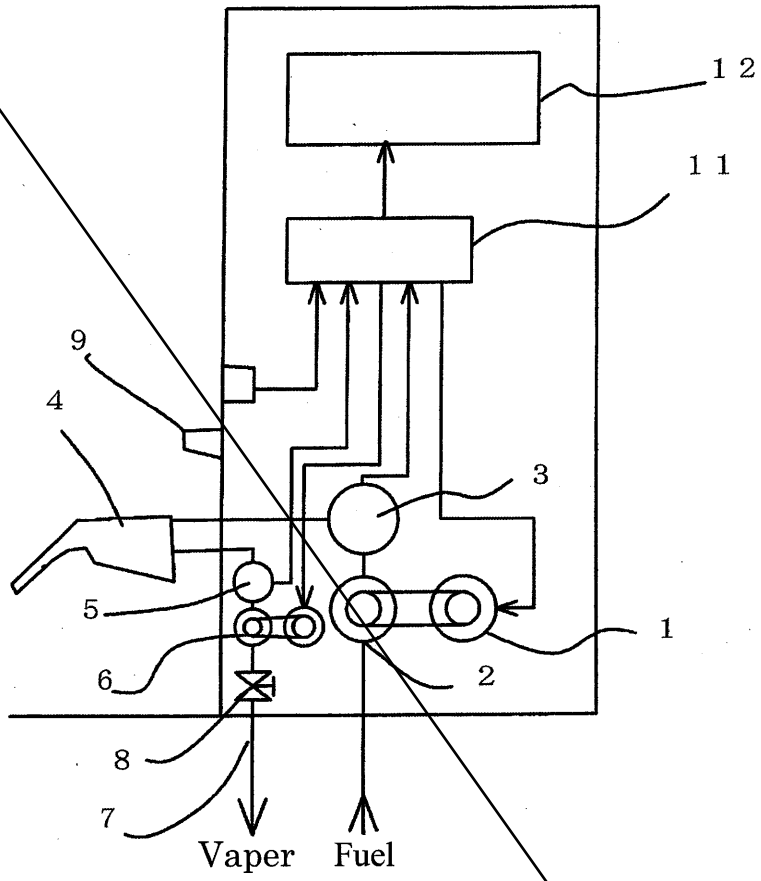

【Fig. 2】

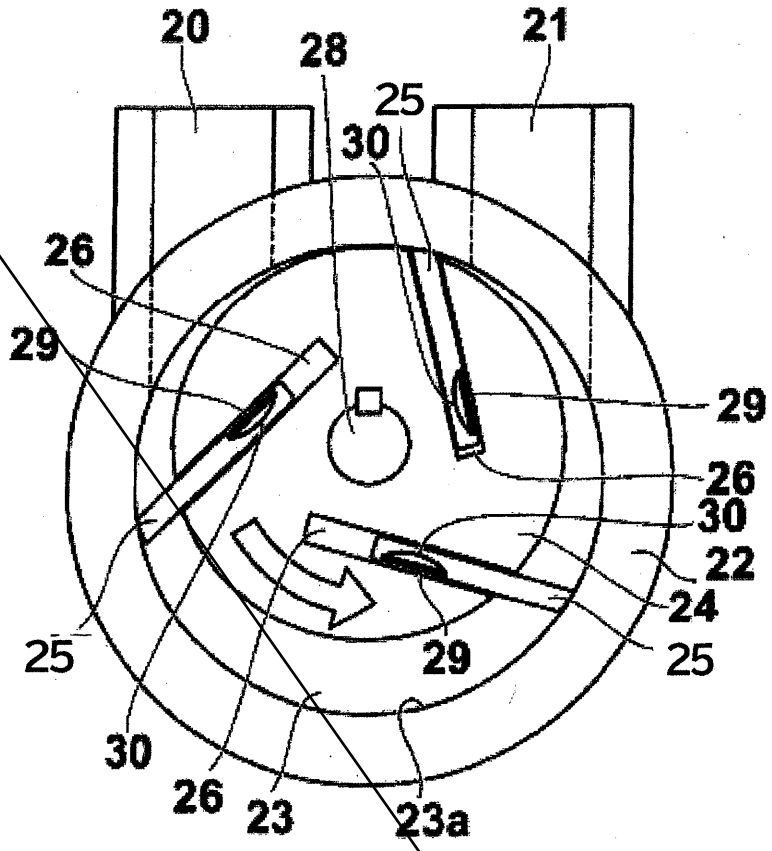

【Fig. 3】

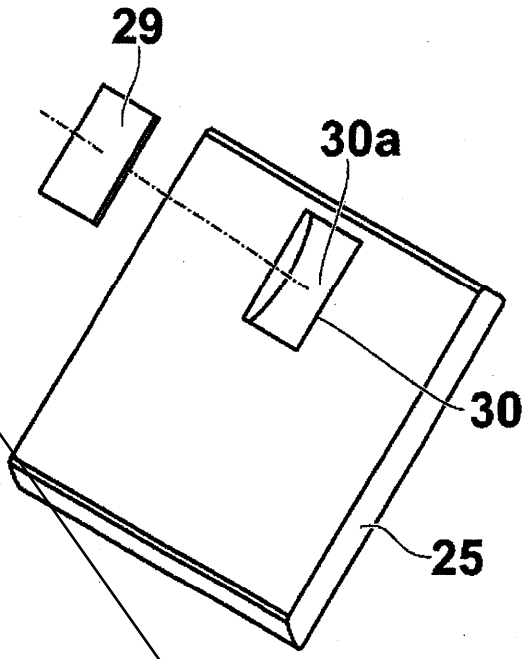

【Fig. 4】

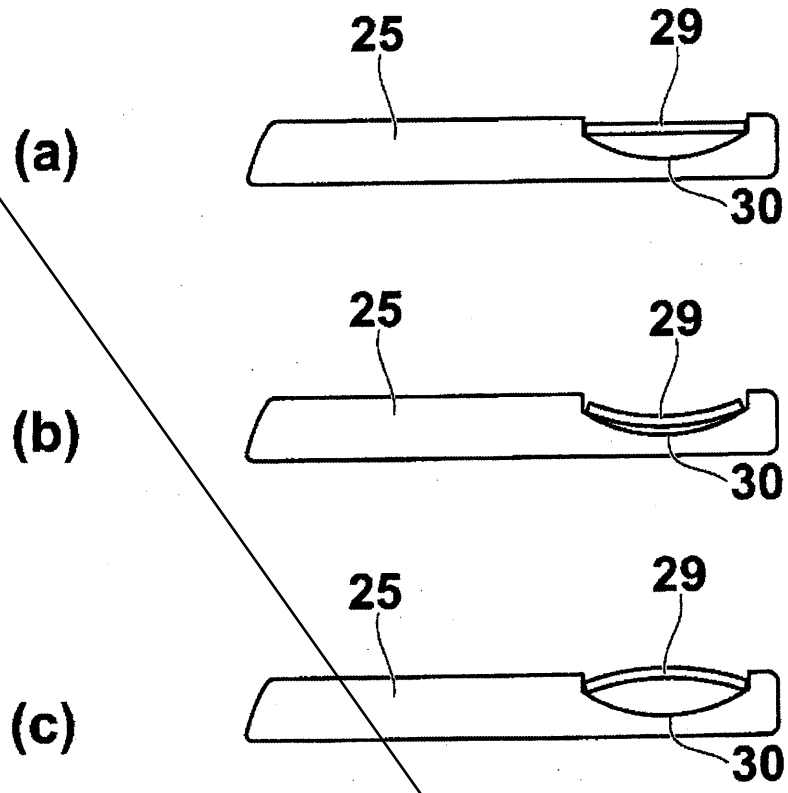

【Fig. 5】

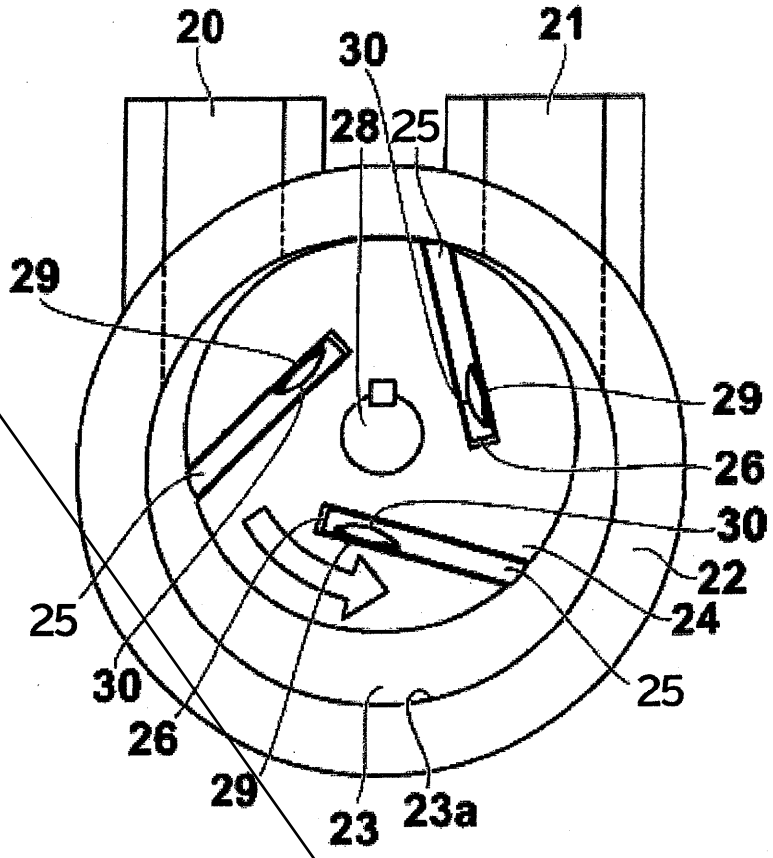

【Fig. 6】

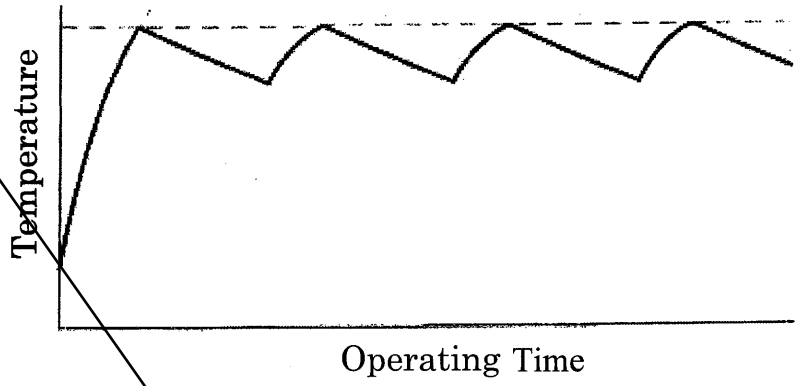
Temperature
Operating Time

【Fig. 7】

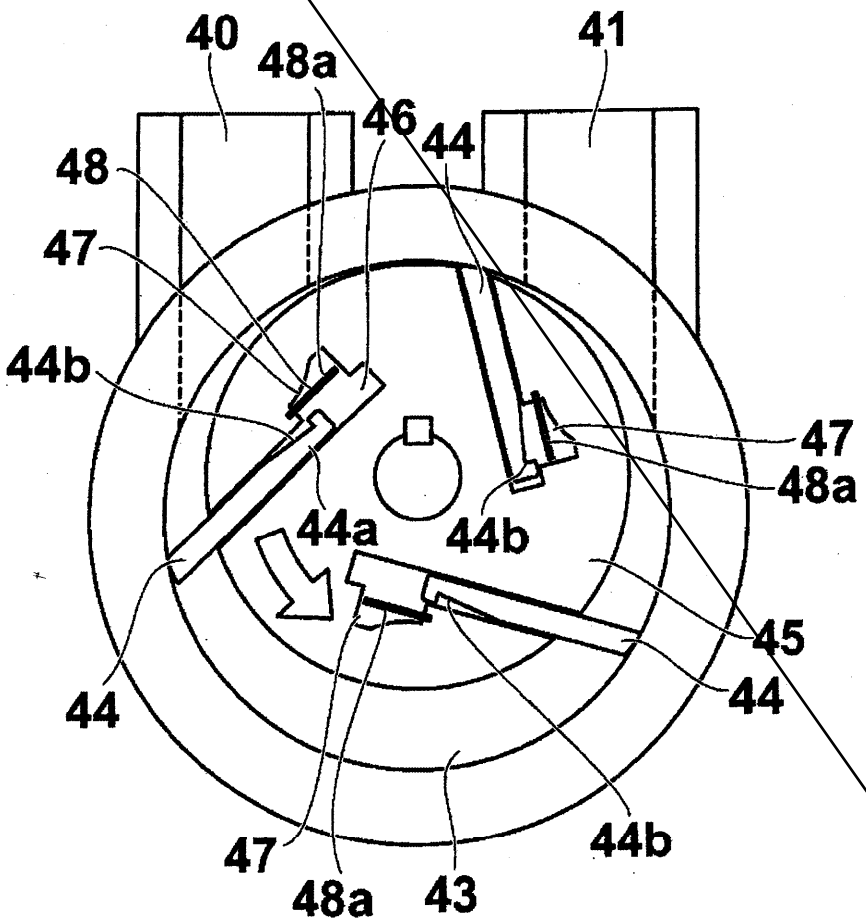
40
48a
46
44
41
48
47
44b
47
48a
44a
44b
45
44
44
47
48a
43
44b

【Fig. 8】

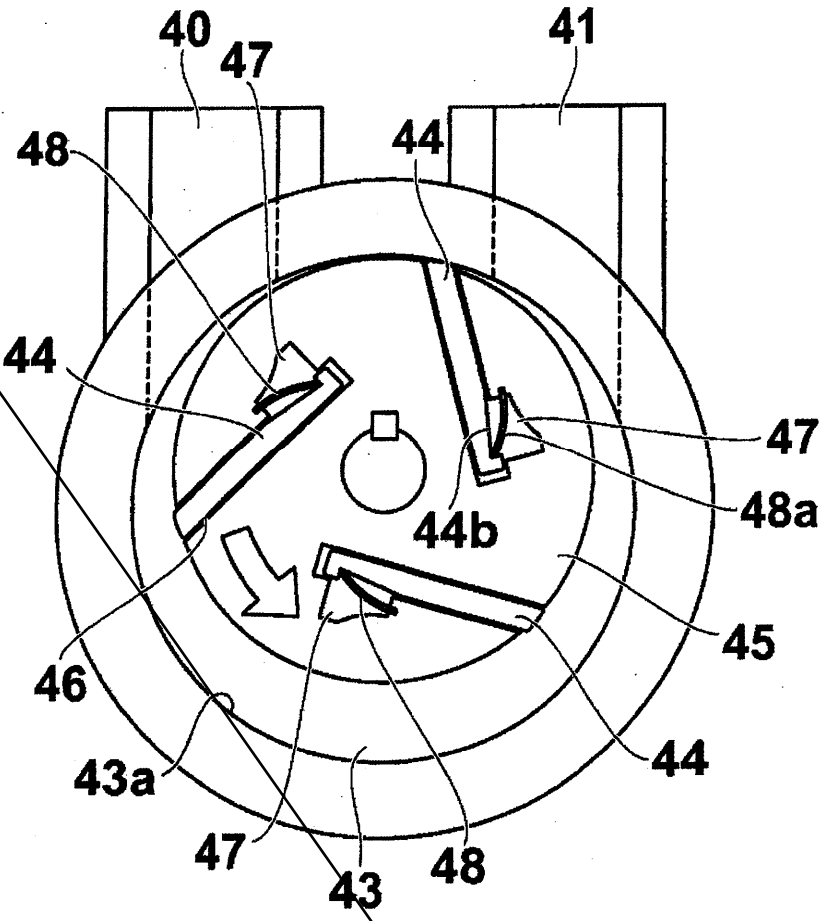

【Fig. 9】

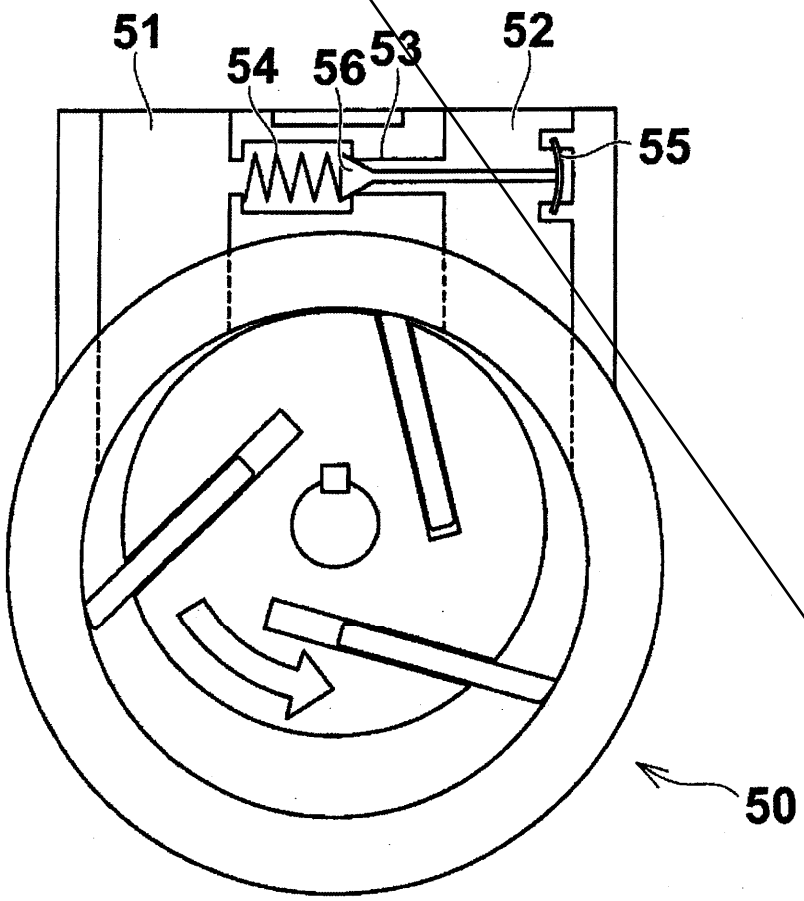

【Fig. 10】

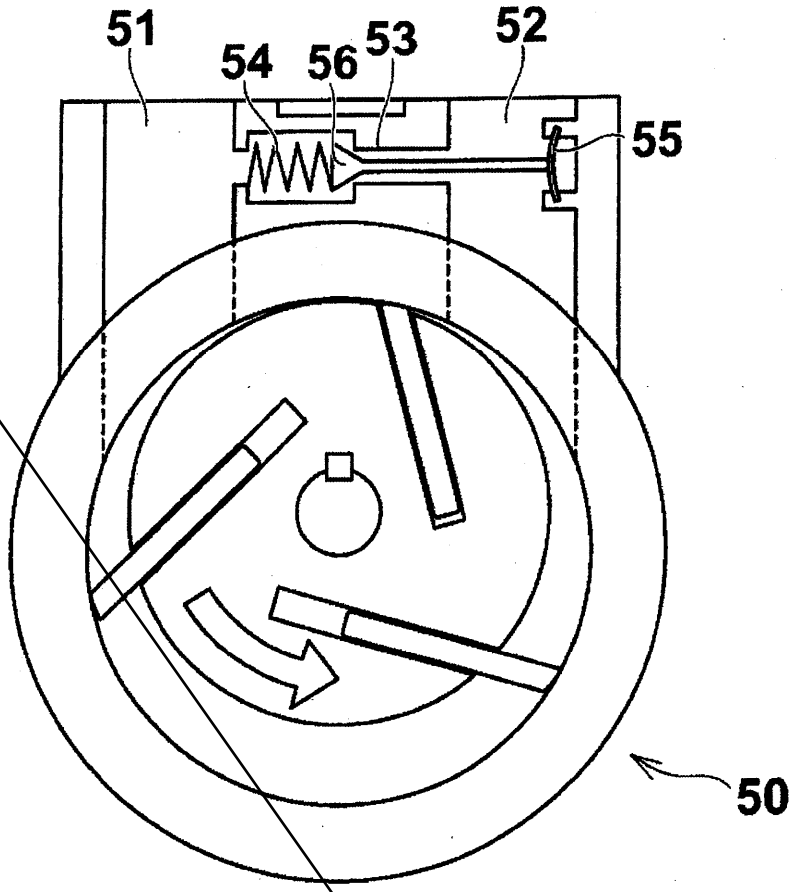

【Fig. 11】

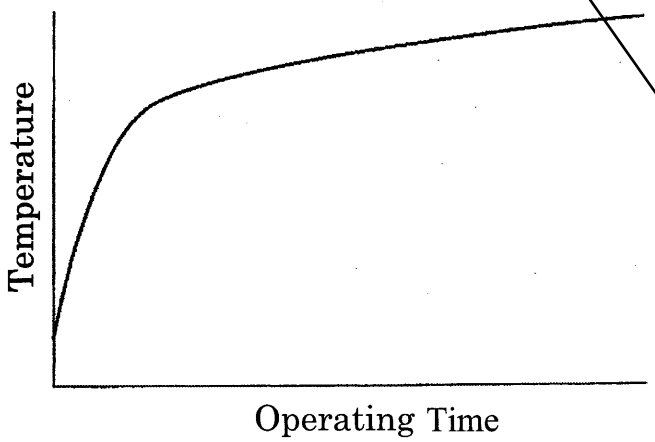

【Fig. 1】

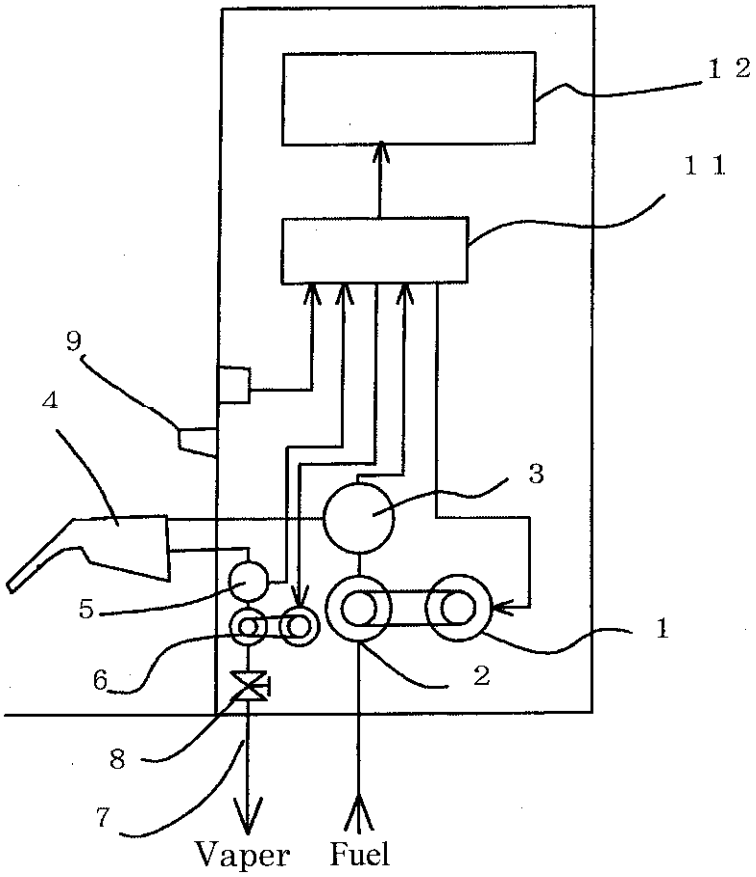

【Fig. 2】

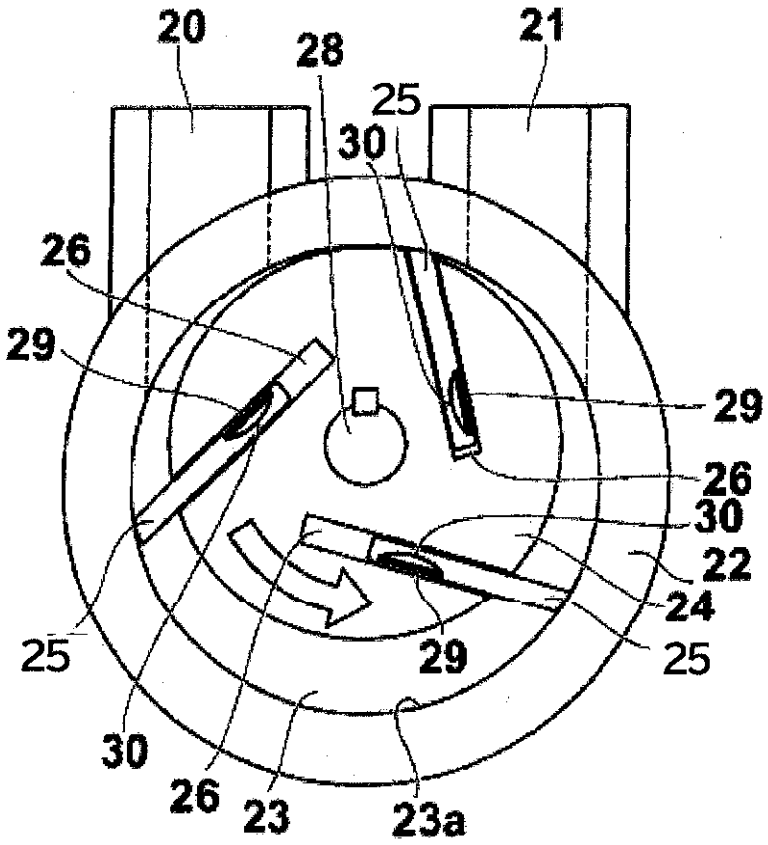

【Fig. 3】

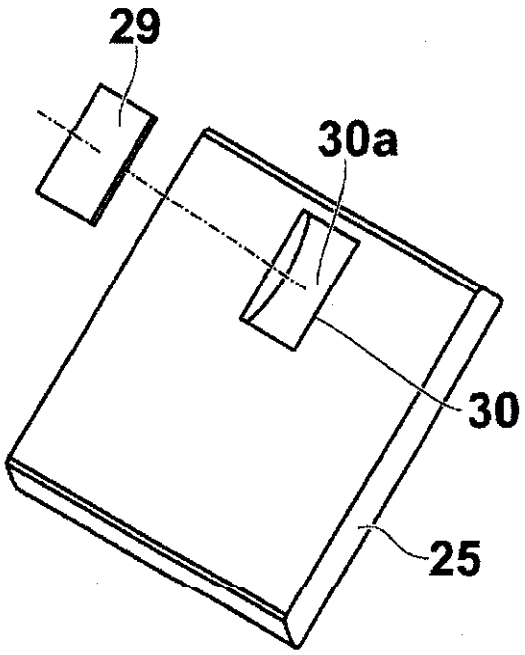

【Fig. 4】

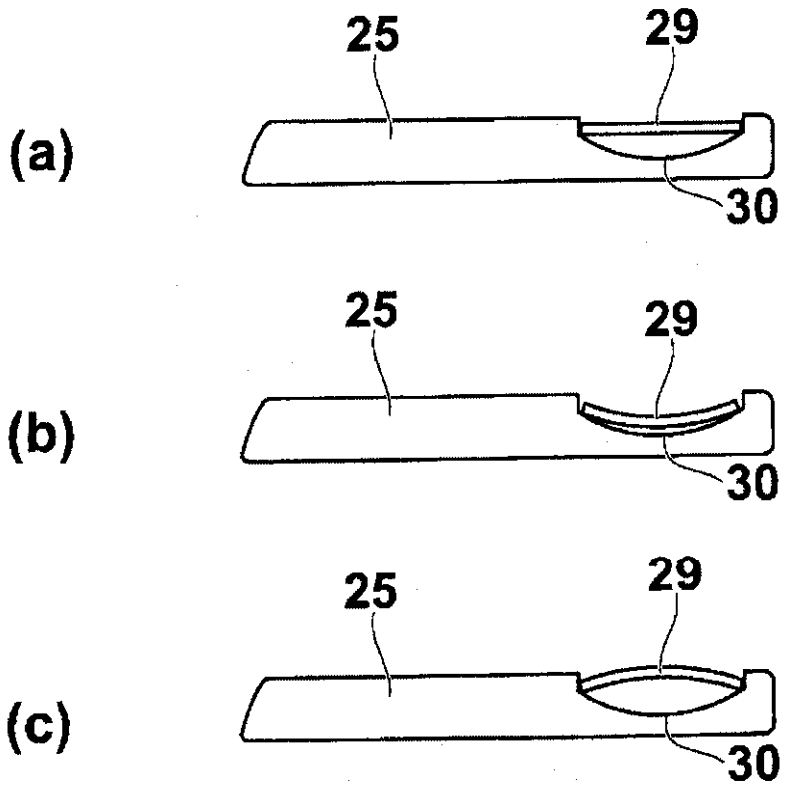

【Fig. 5】

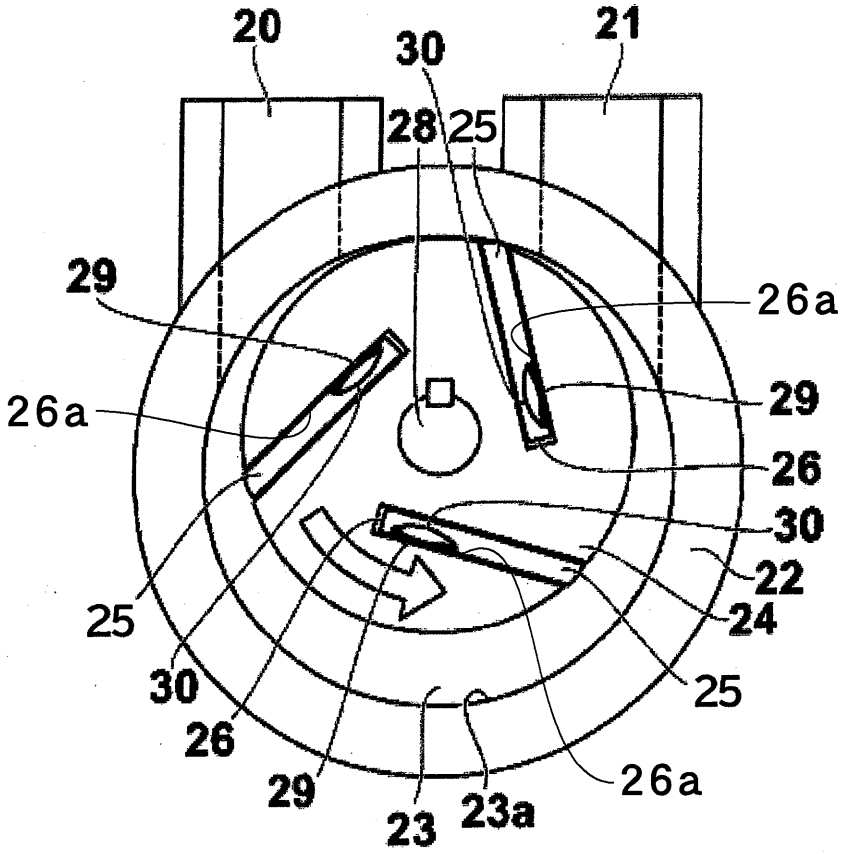

【Fig. 6】

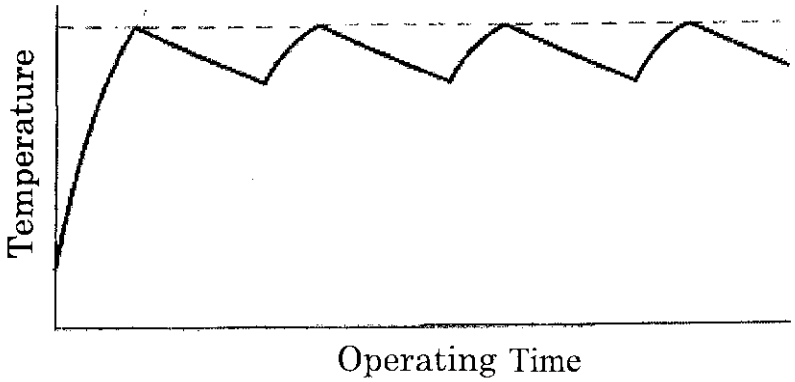
Temperature
Operating Time

【Fig. 7】

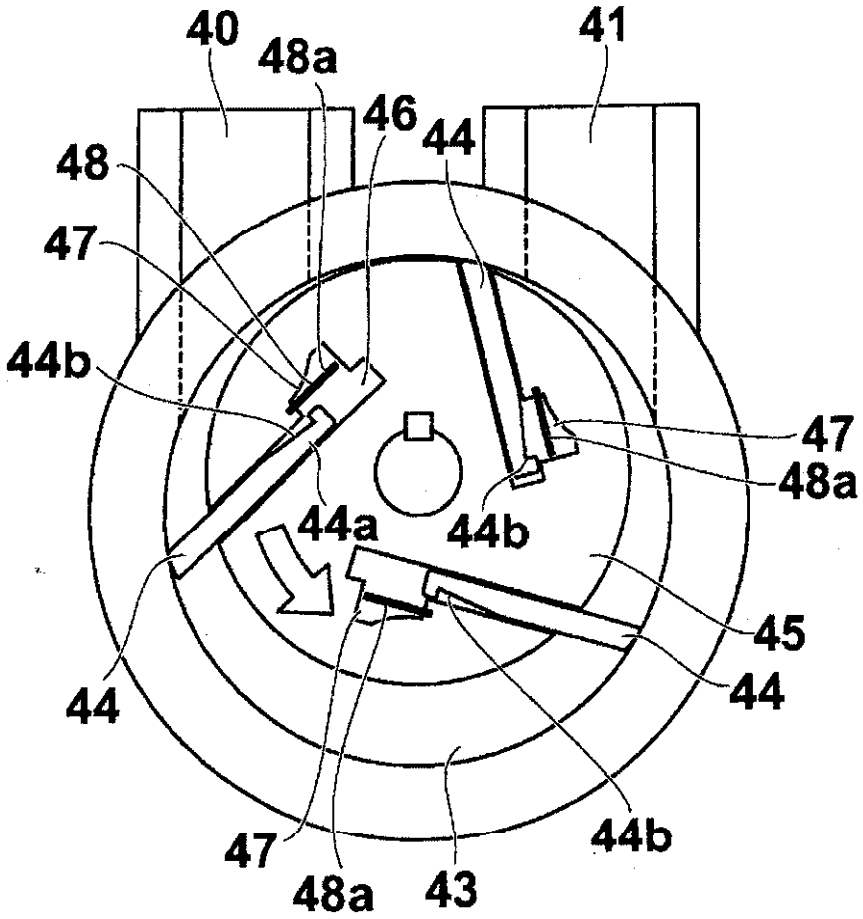
40
48a
46
41
48
44
47
44b
47
48a
44a
44b
45
44
44
47
48a
43
44b

【Fig. 8】

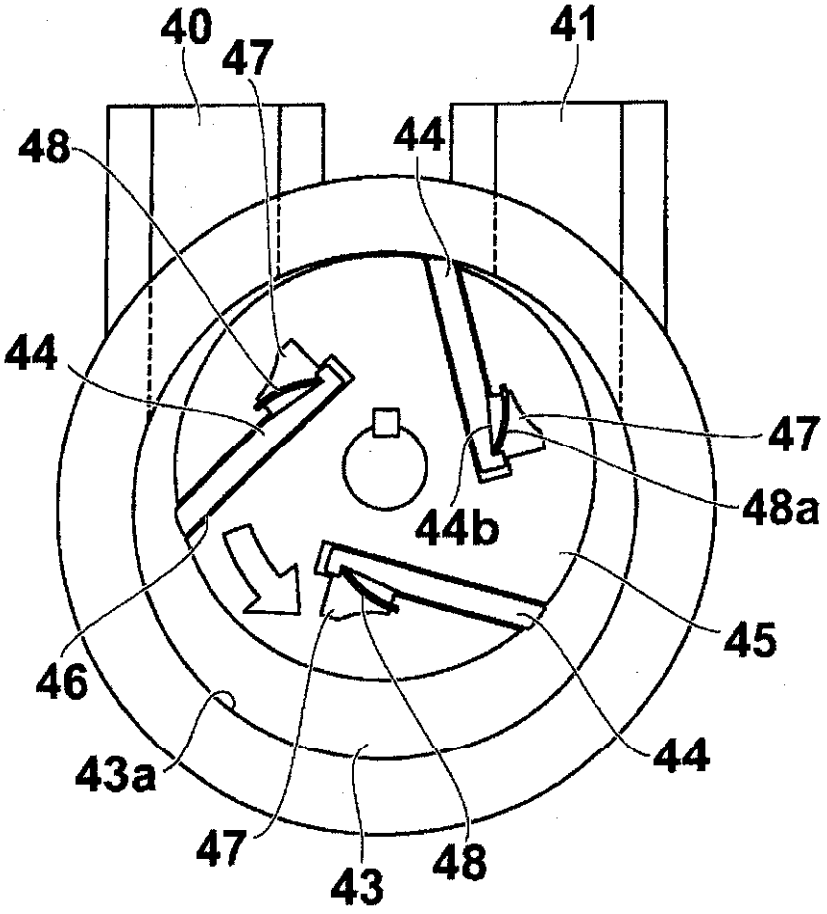

【Fig. 9】

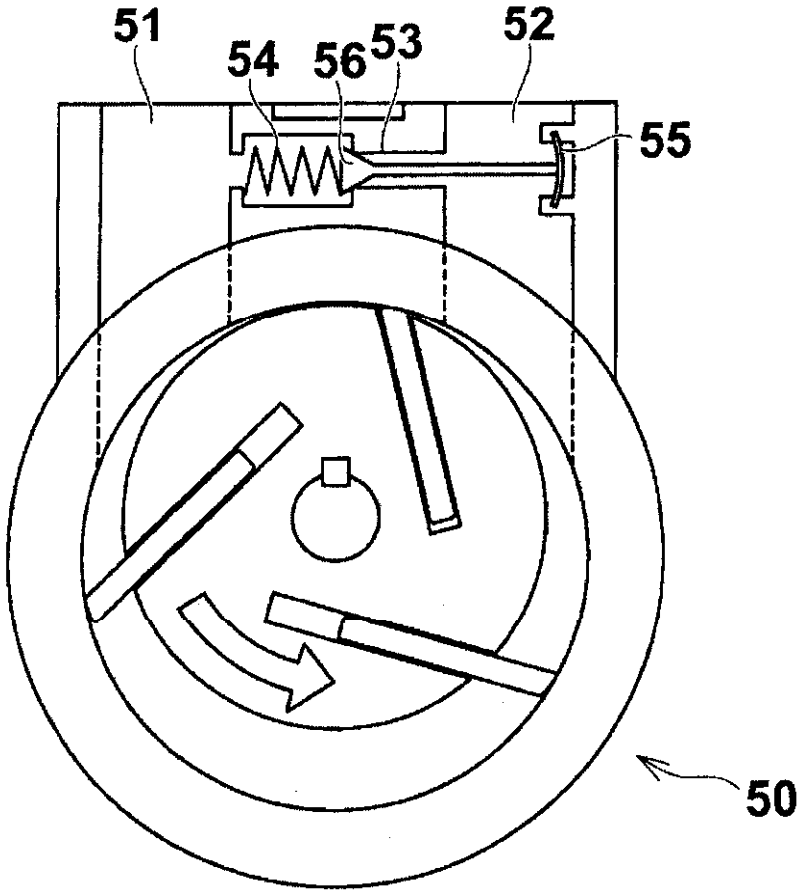

【Fig. 10】

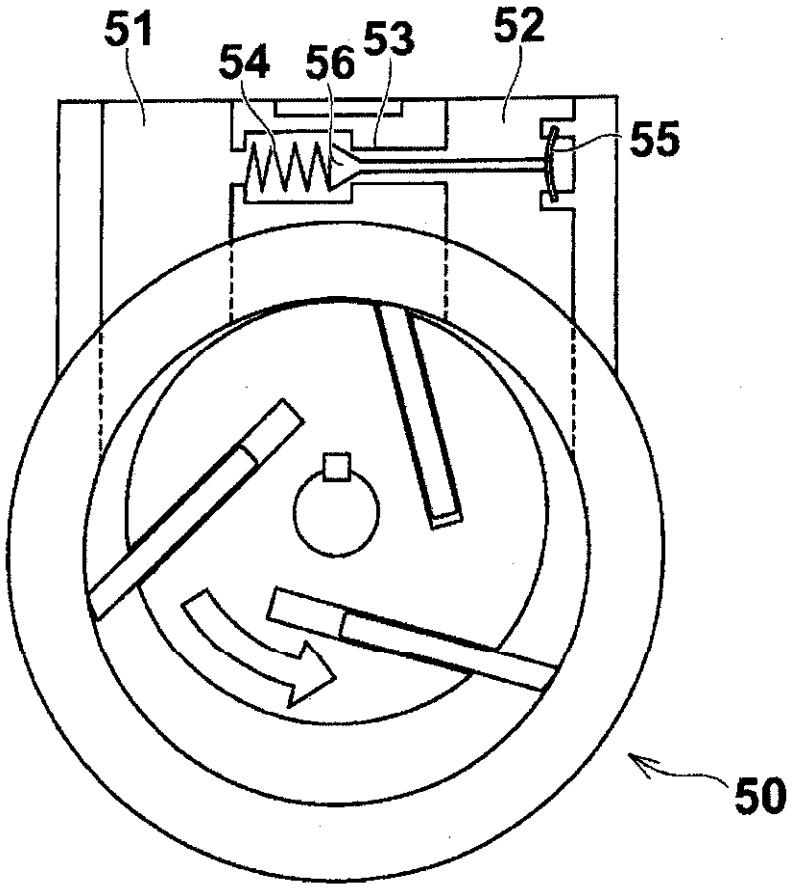

【Fig. 11】

