FIG. 1

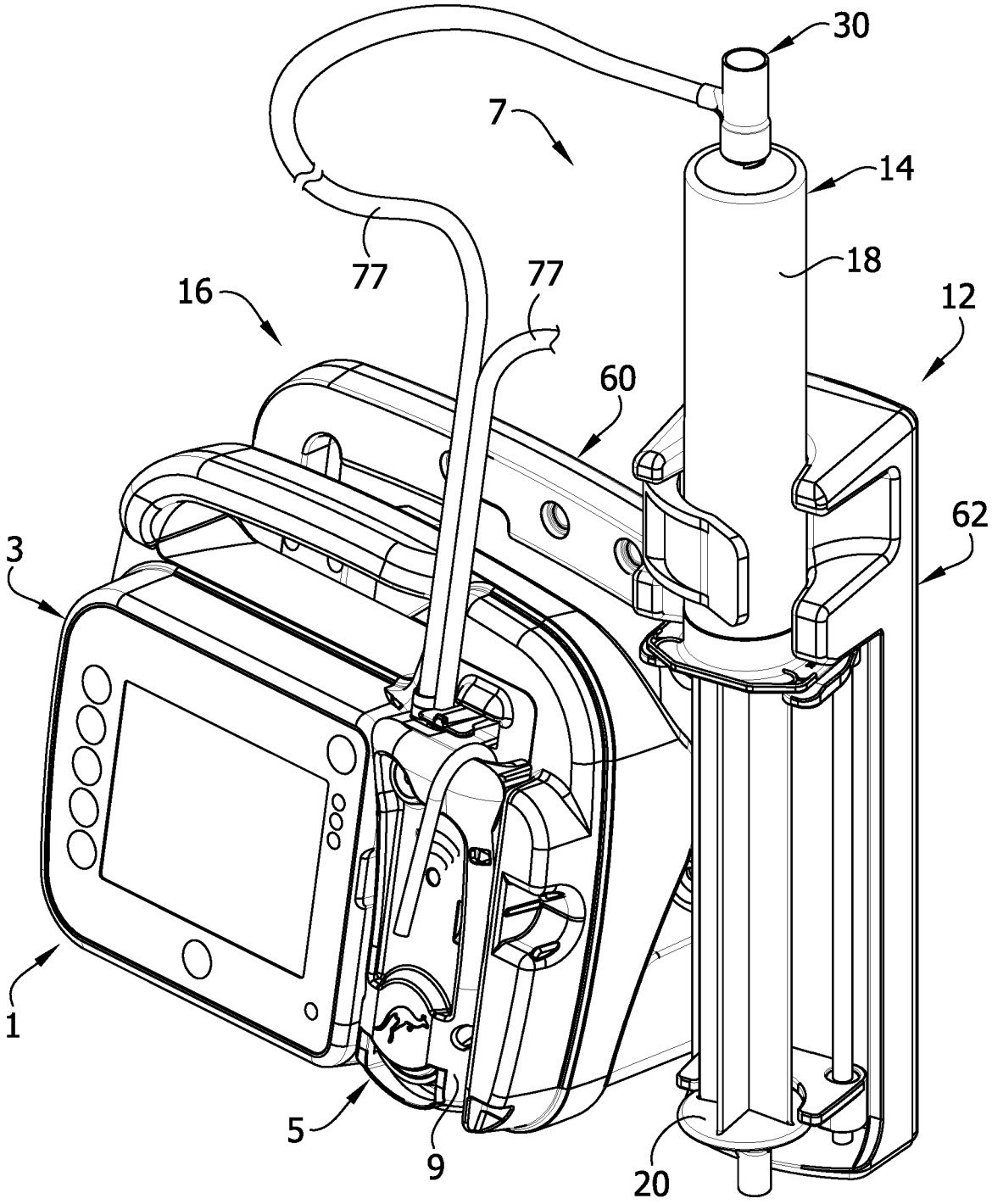

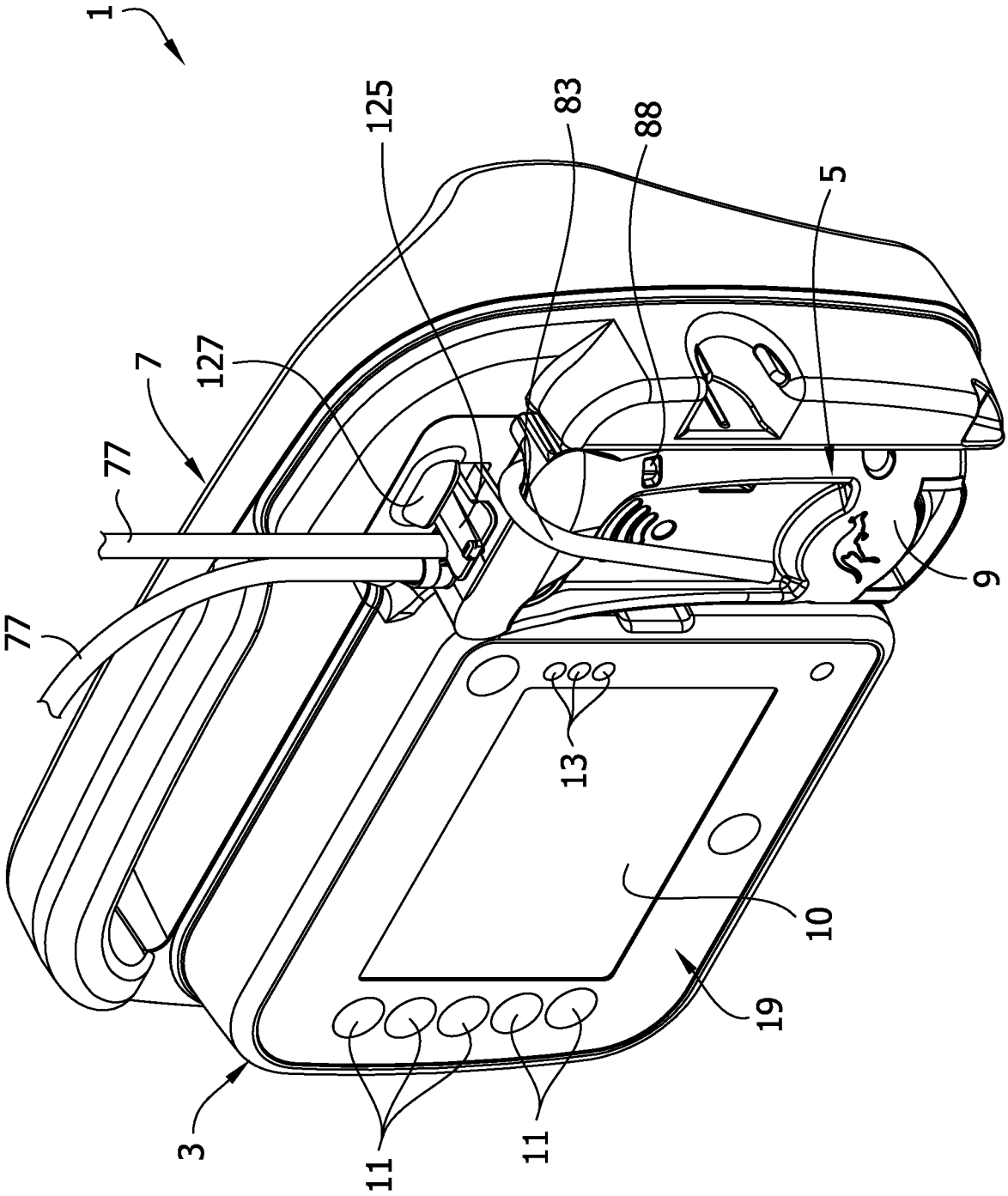

FIG. 2

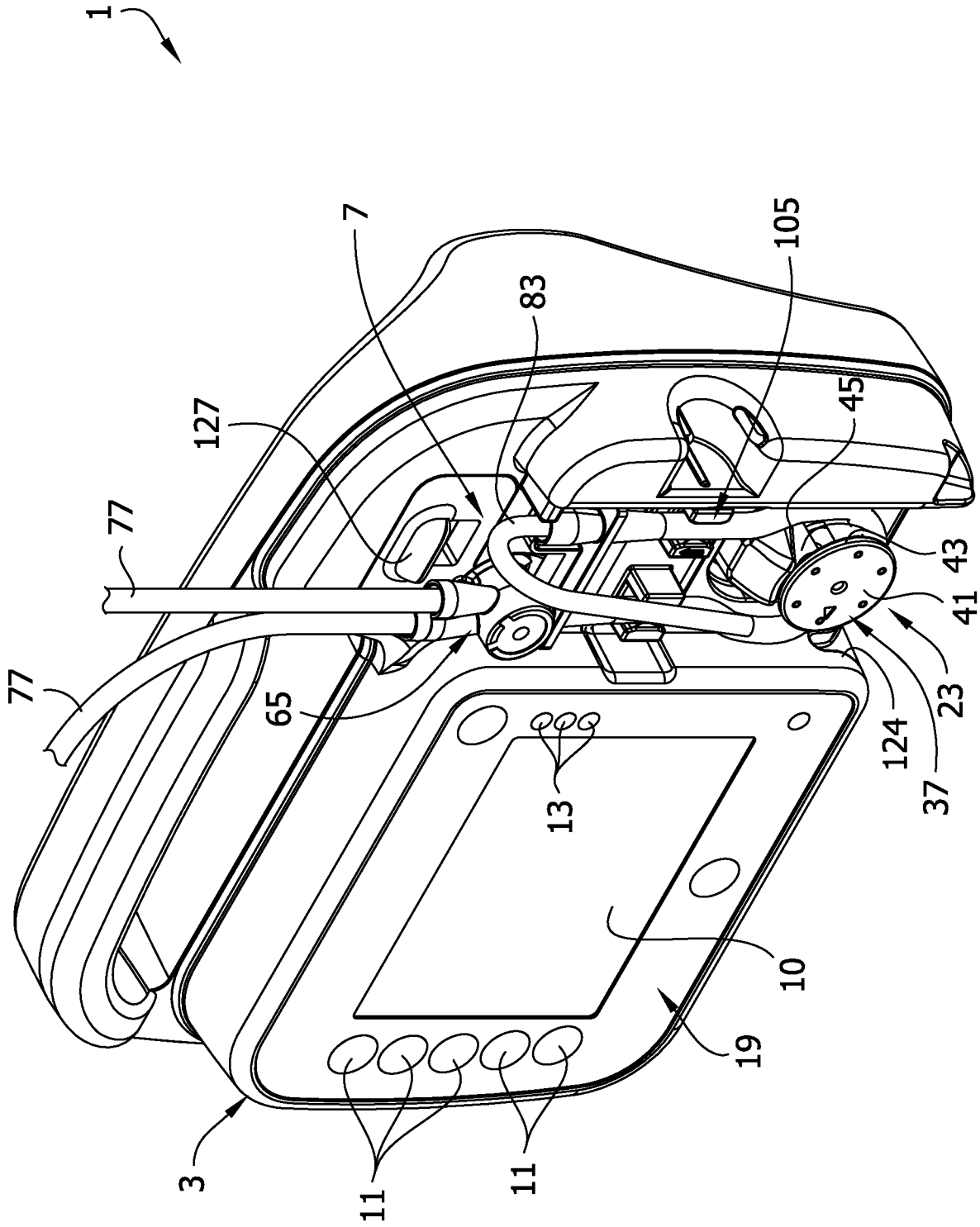

FIG. 3

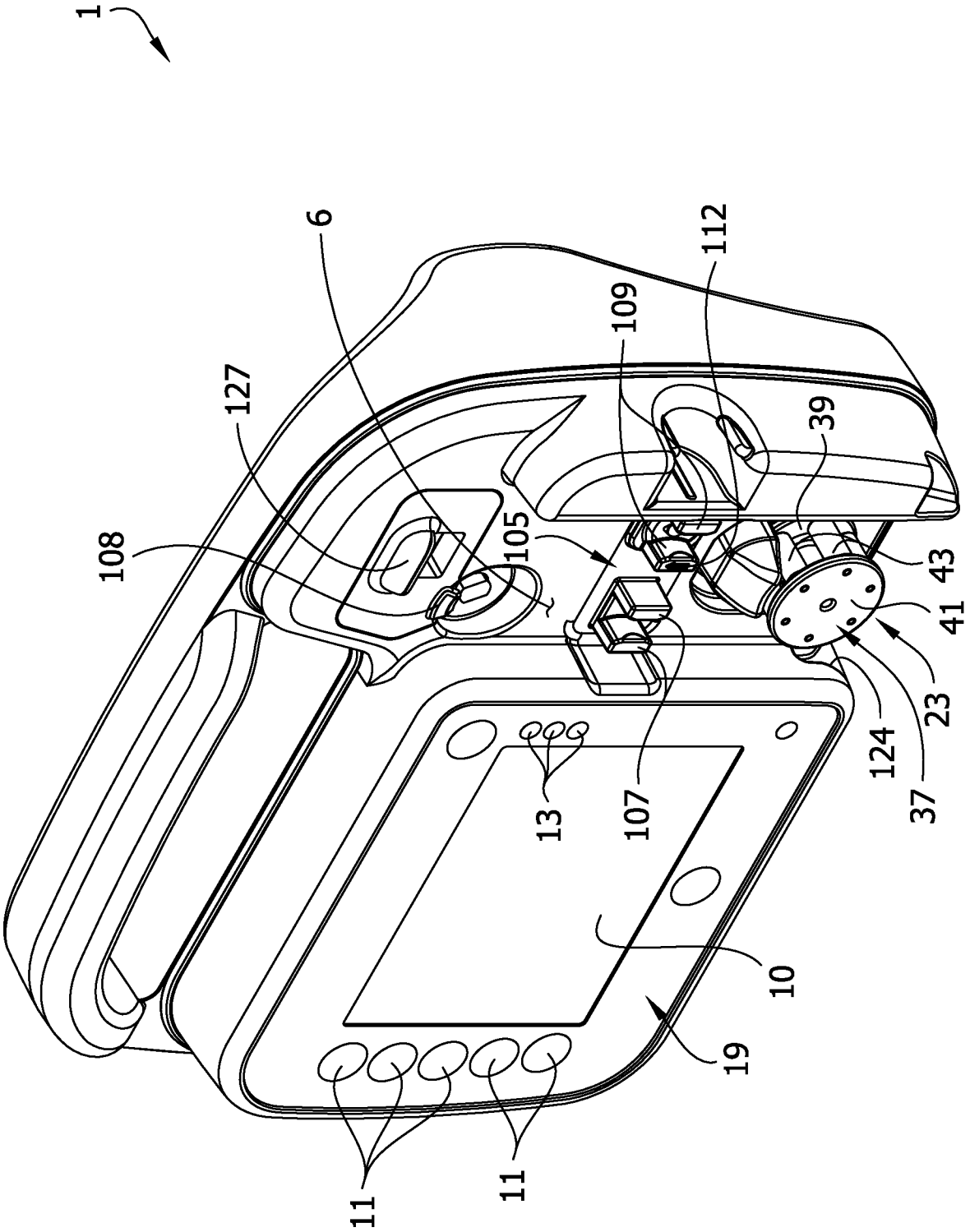

FIG. 4

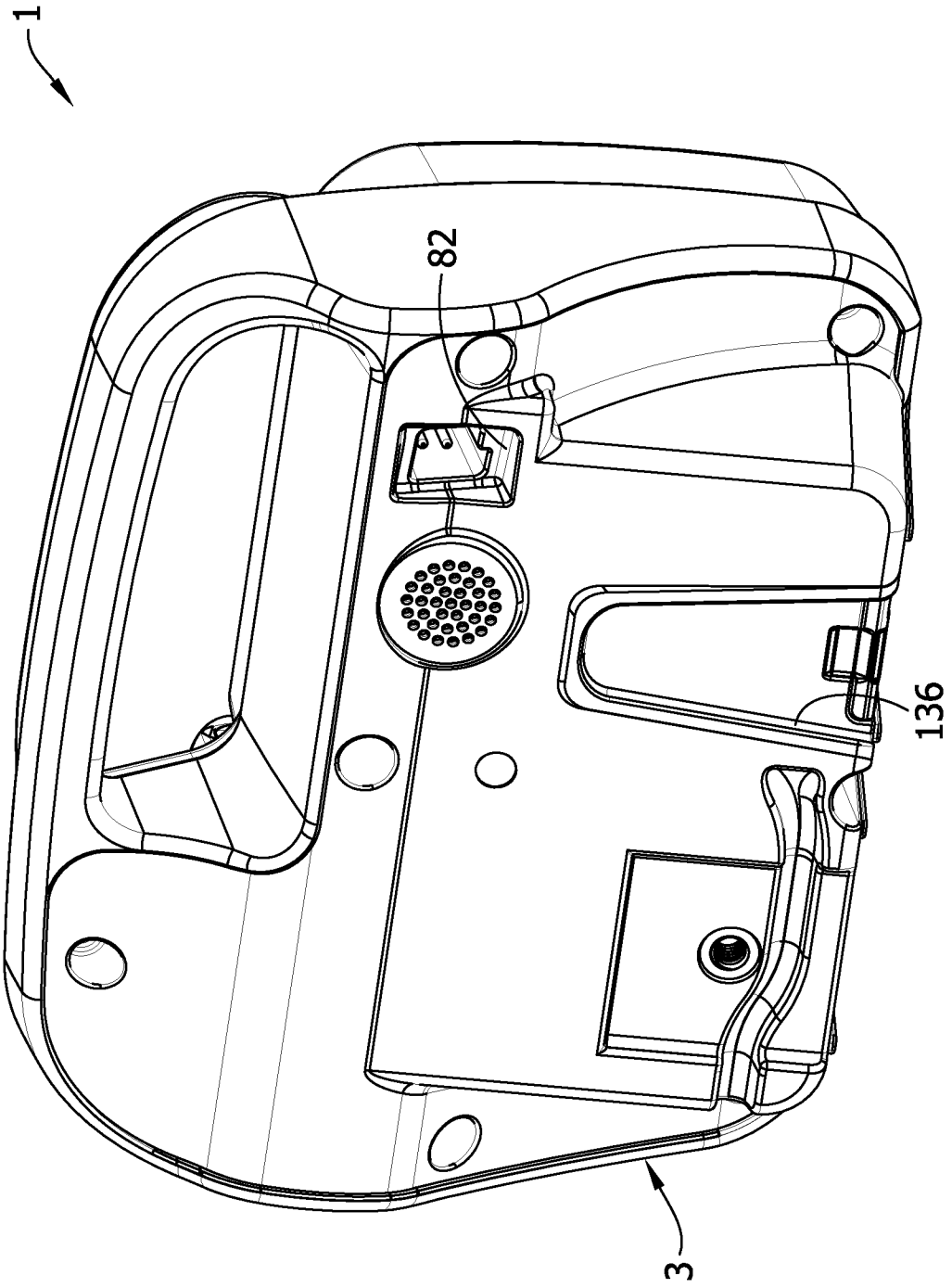

FIG. 4A

FIG. 5

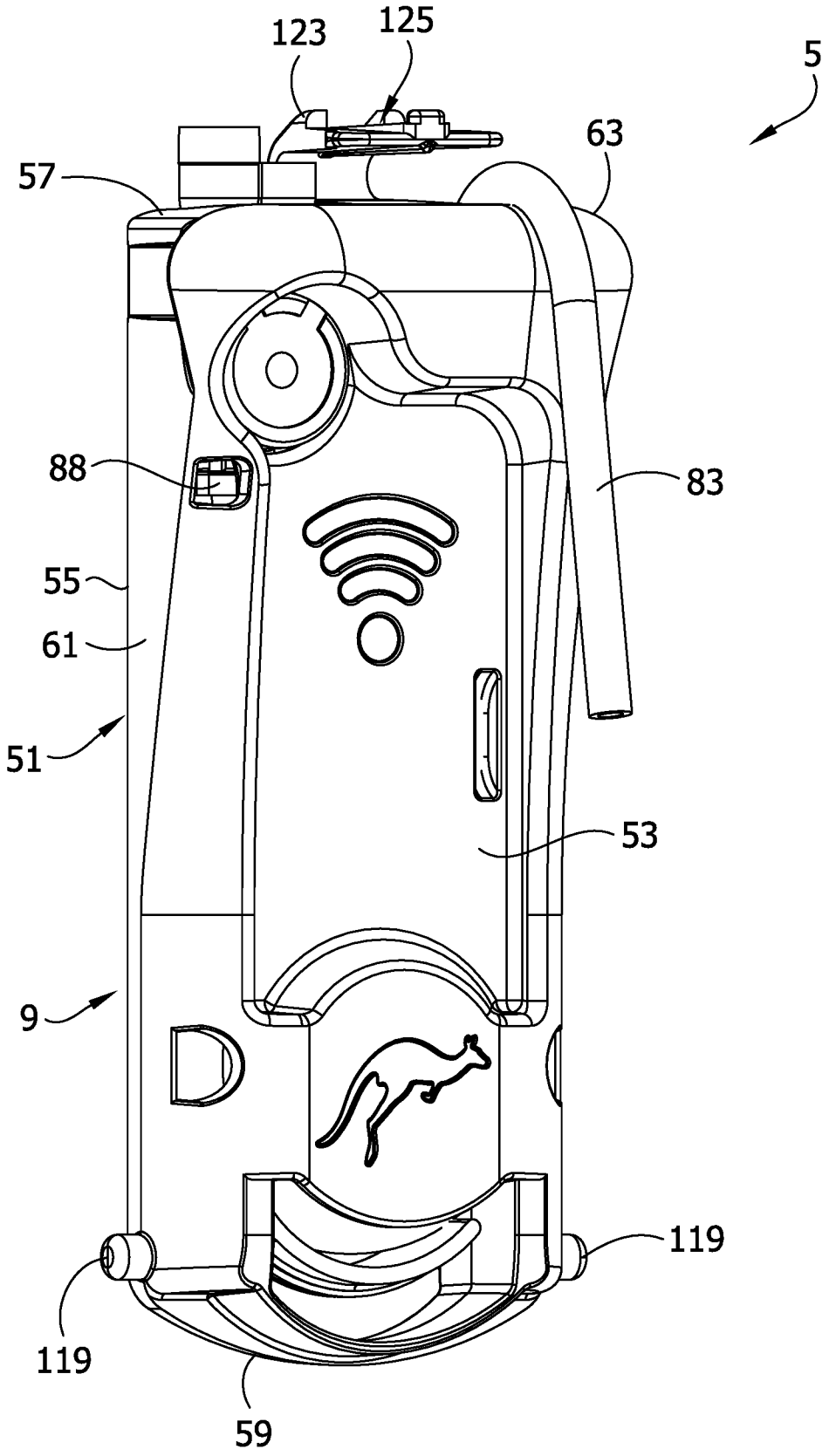

FIG. 6

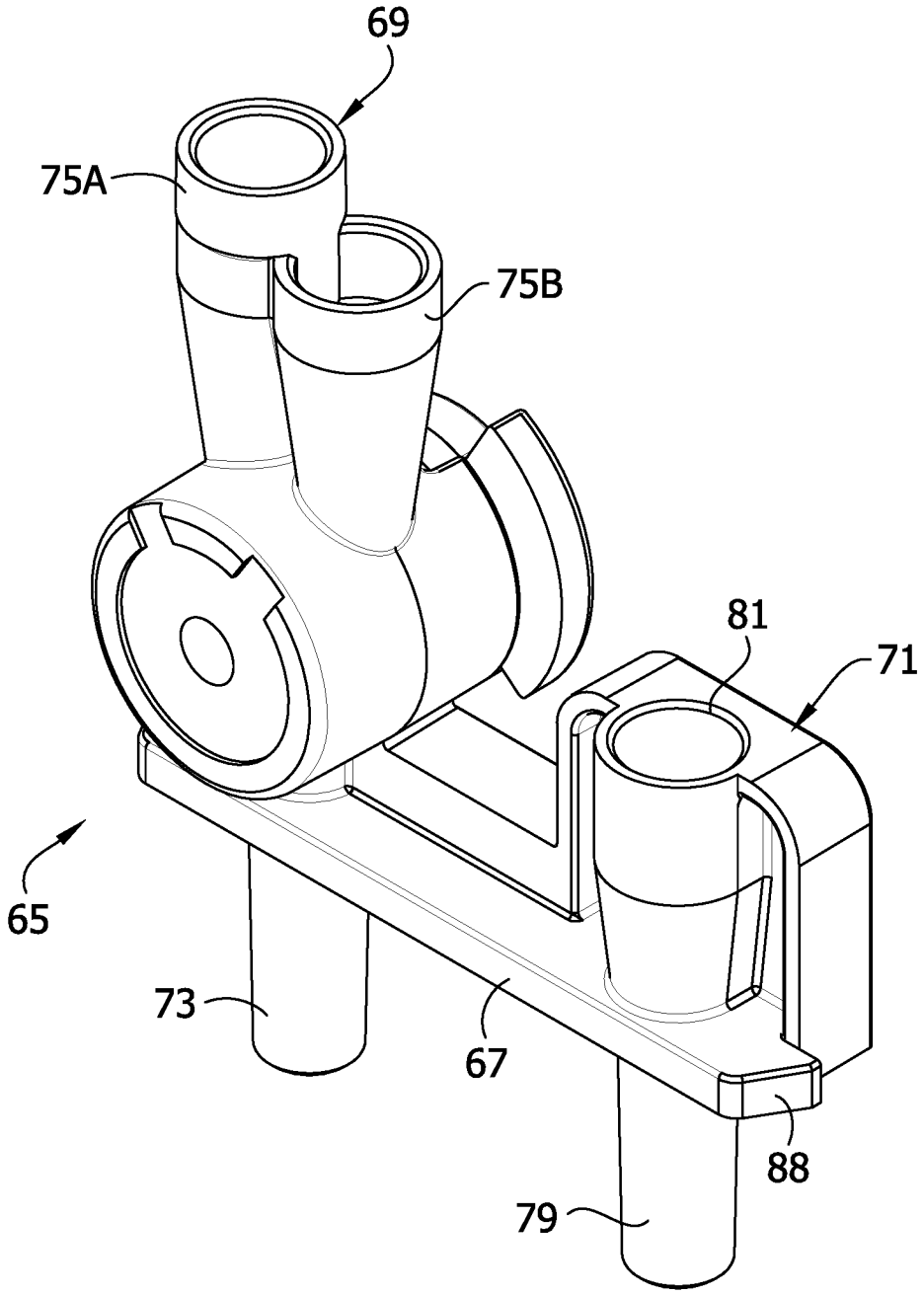

FIG. 7

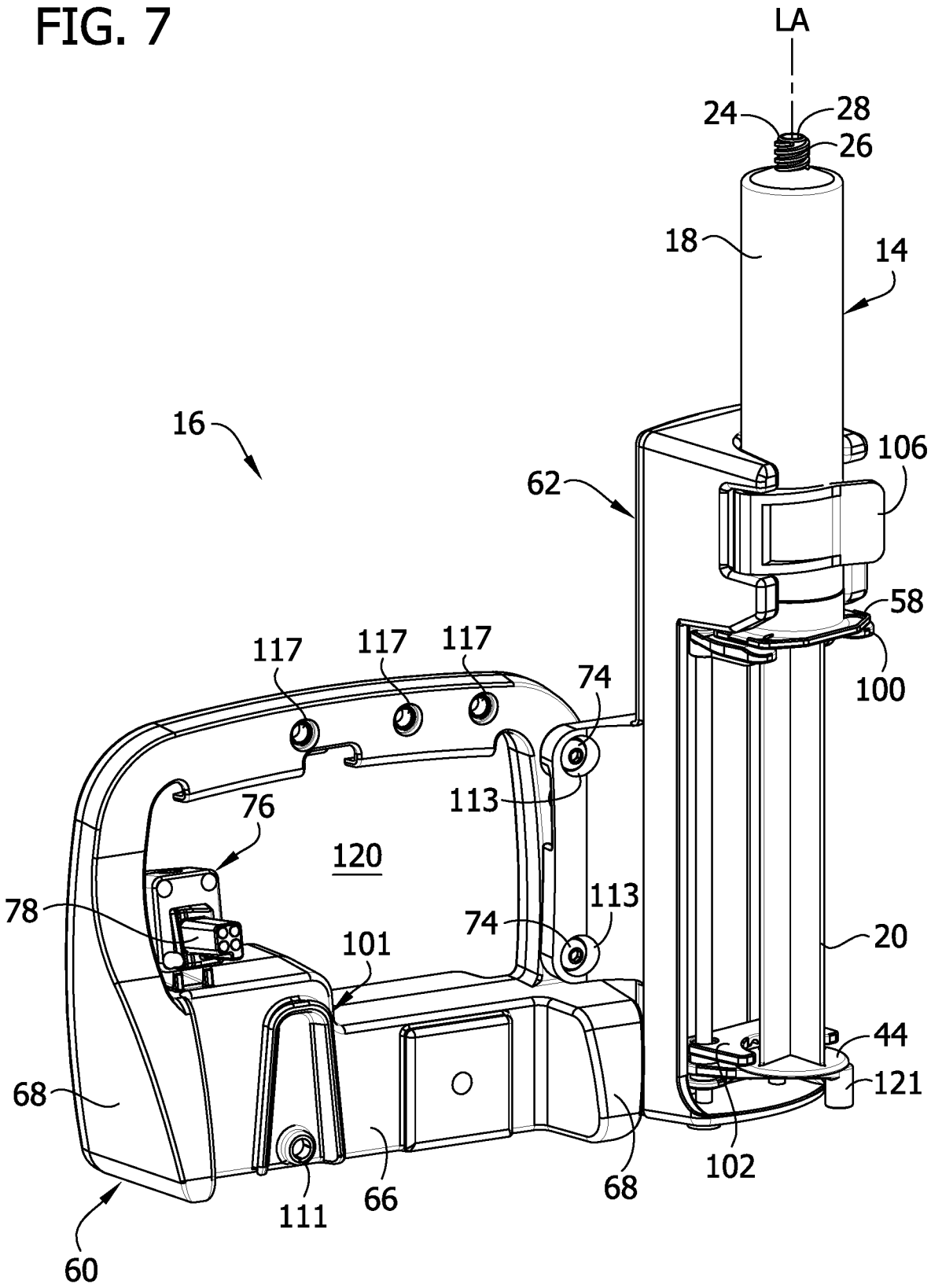
LA
24
28
26
18
14
16
106
62
58
117
117
117
74
100
76
113
120
78
113
74
101
20
44
68
121
102
68
66
111
60

FIG. 8

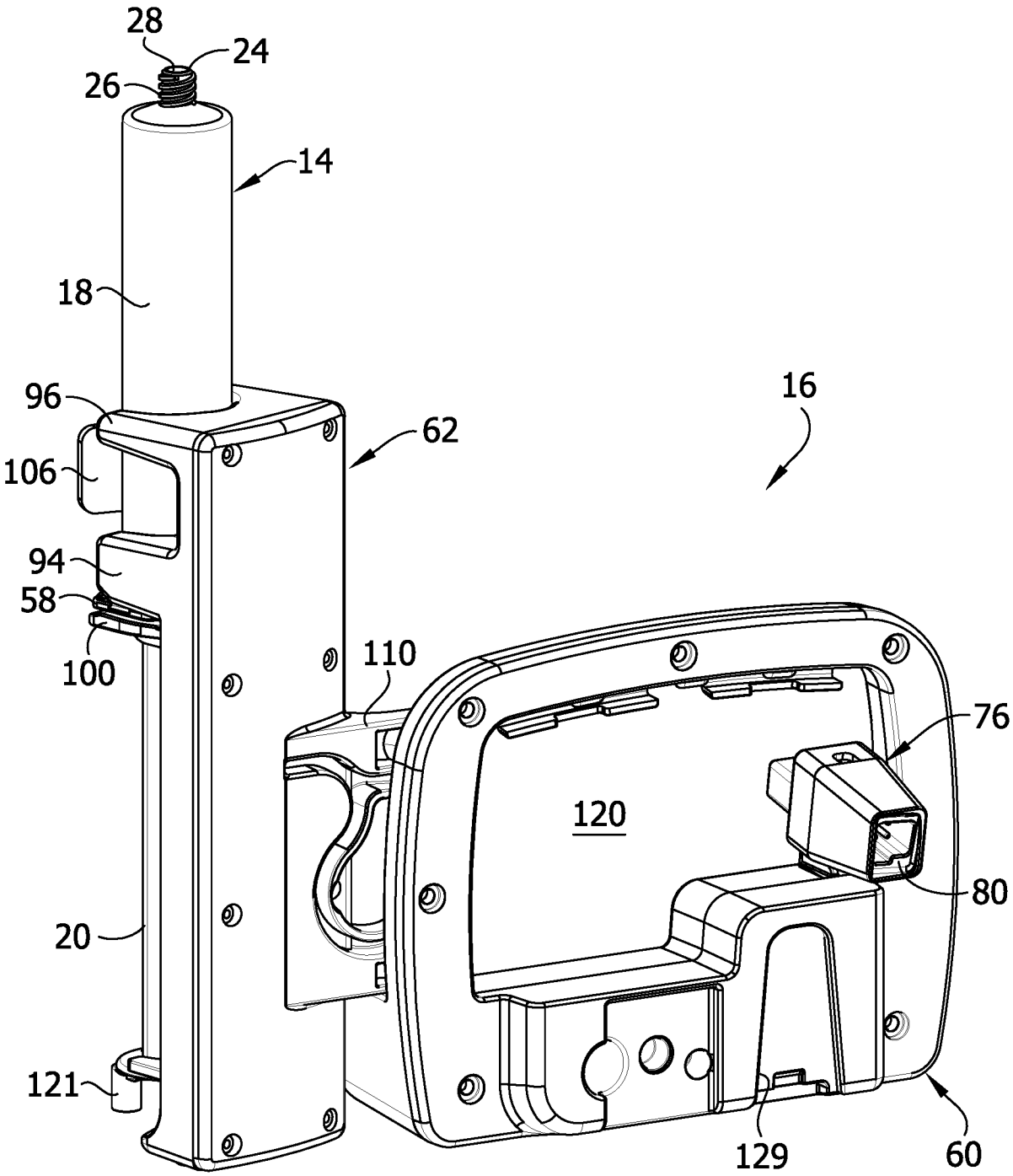

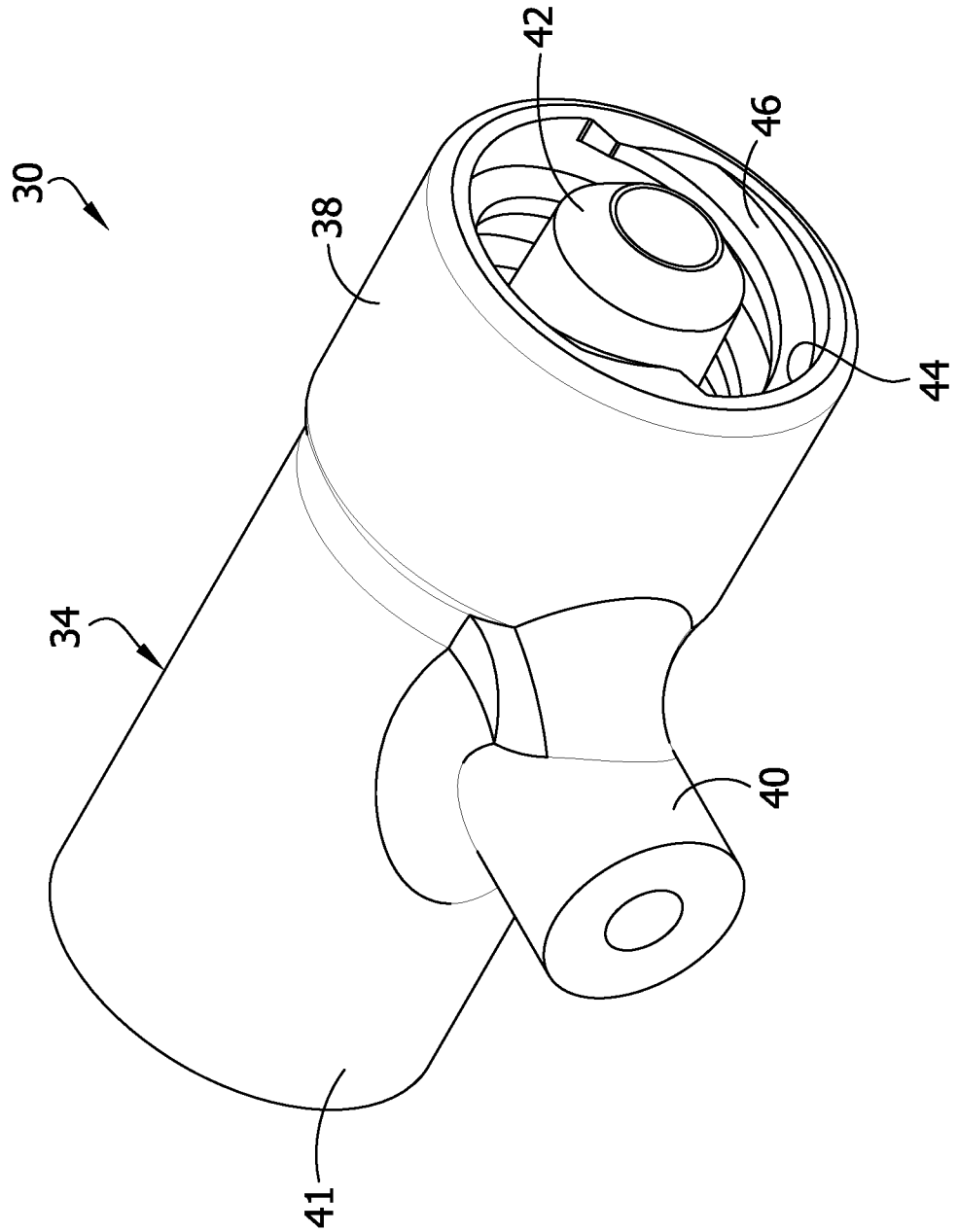

FIG. 9

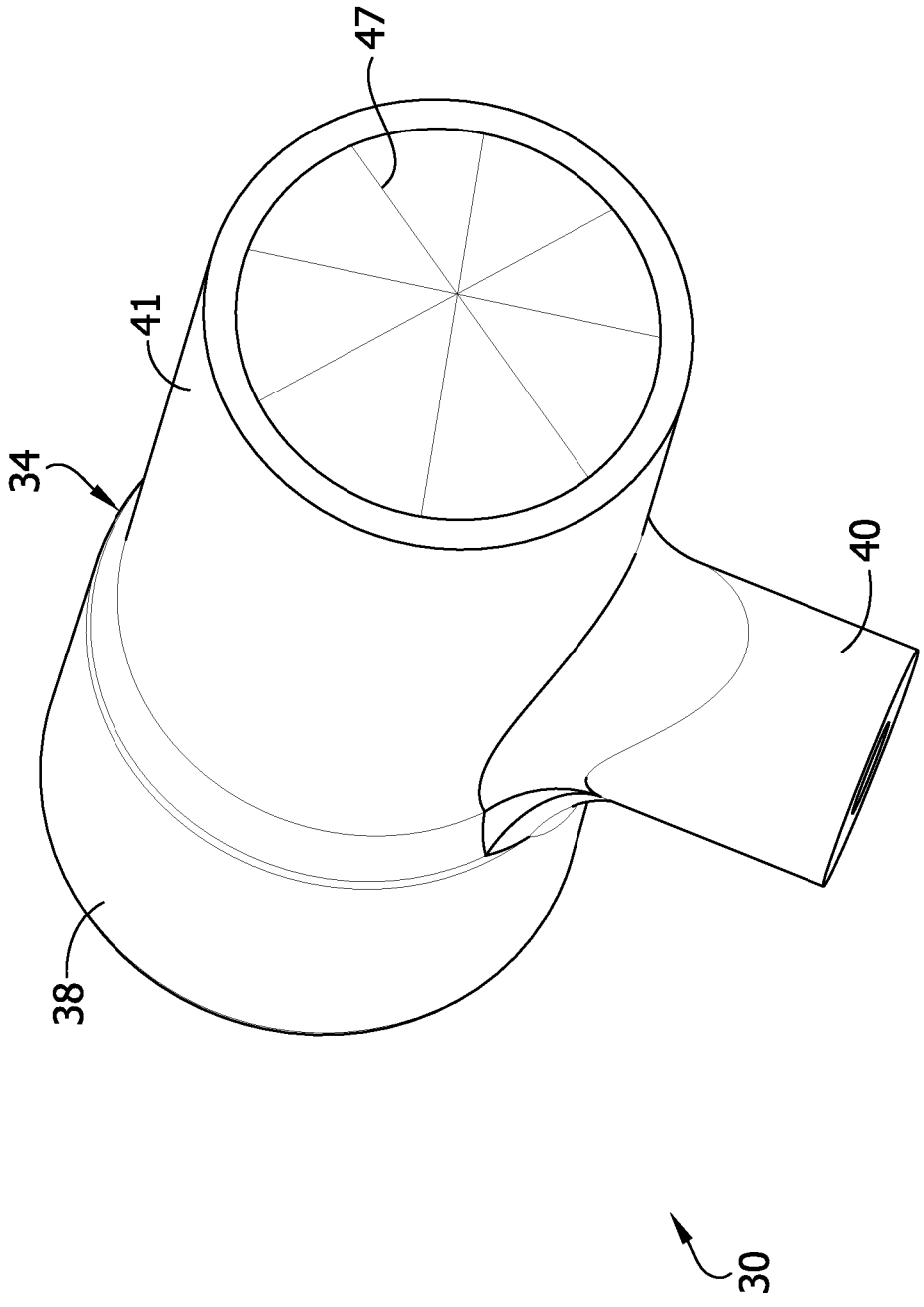

FIG. 10

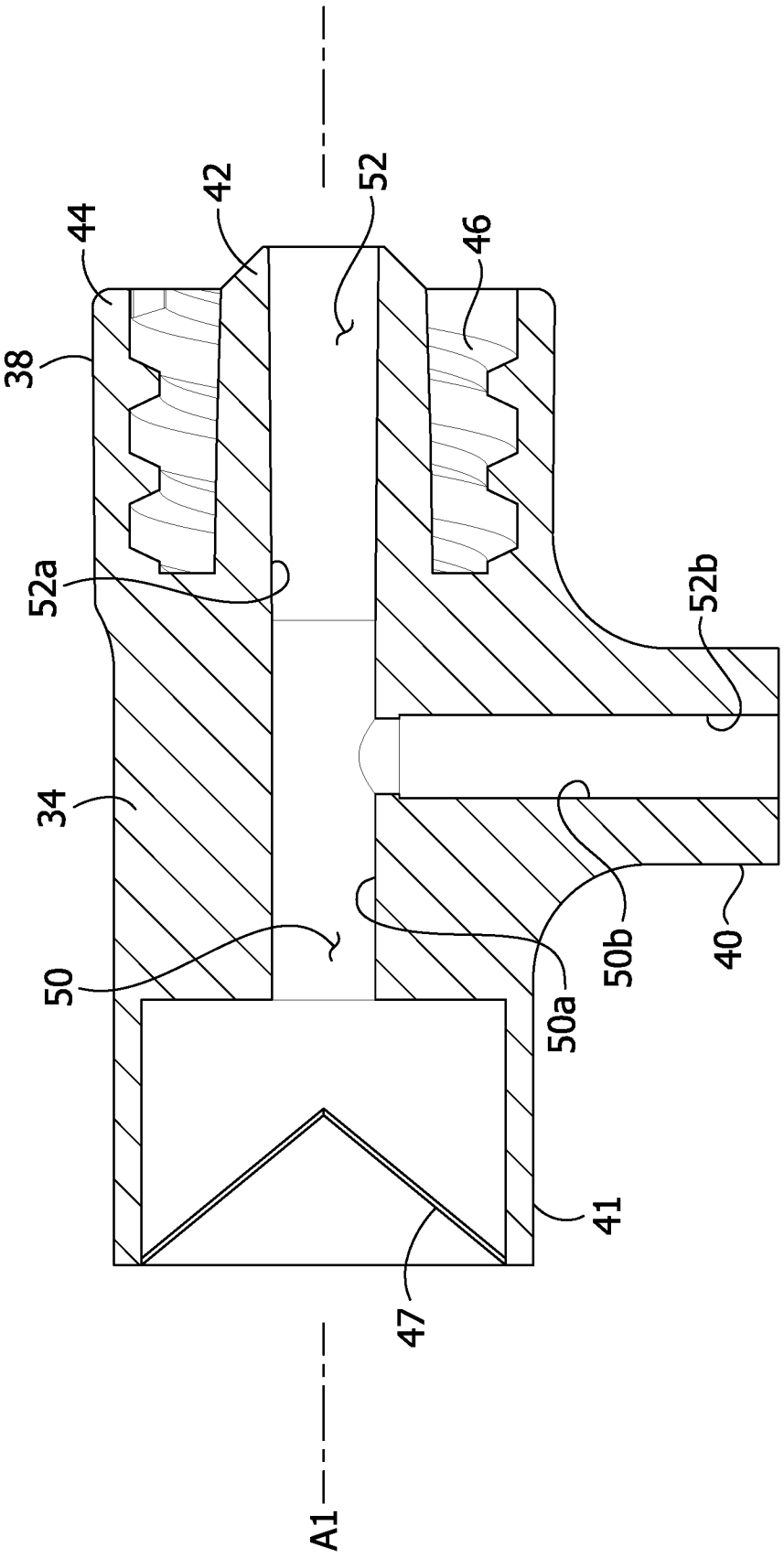

FIG. 11

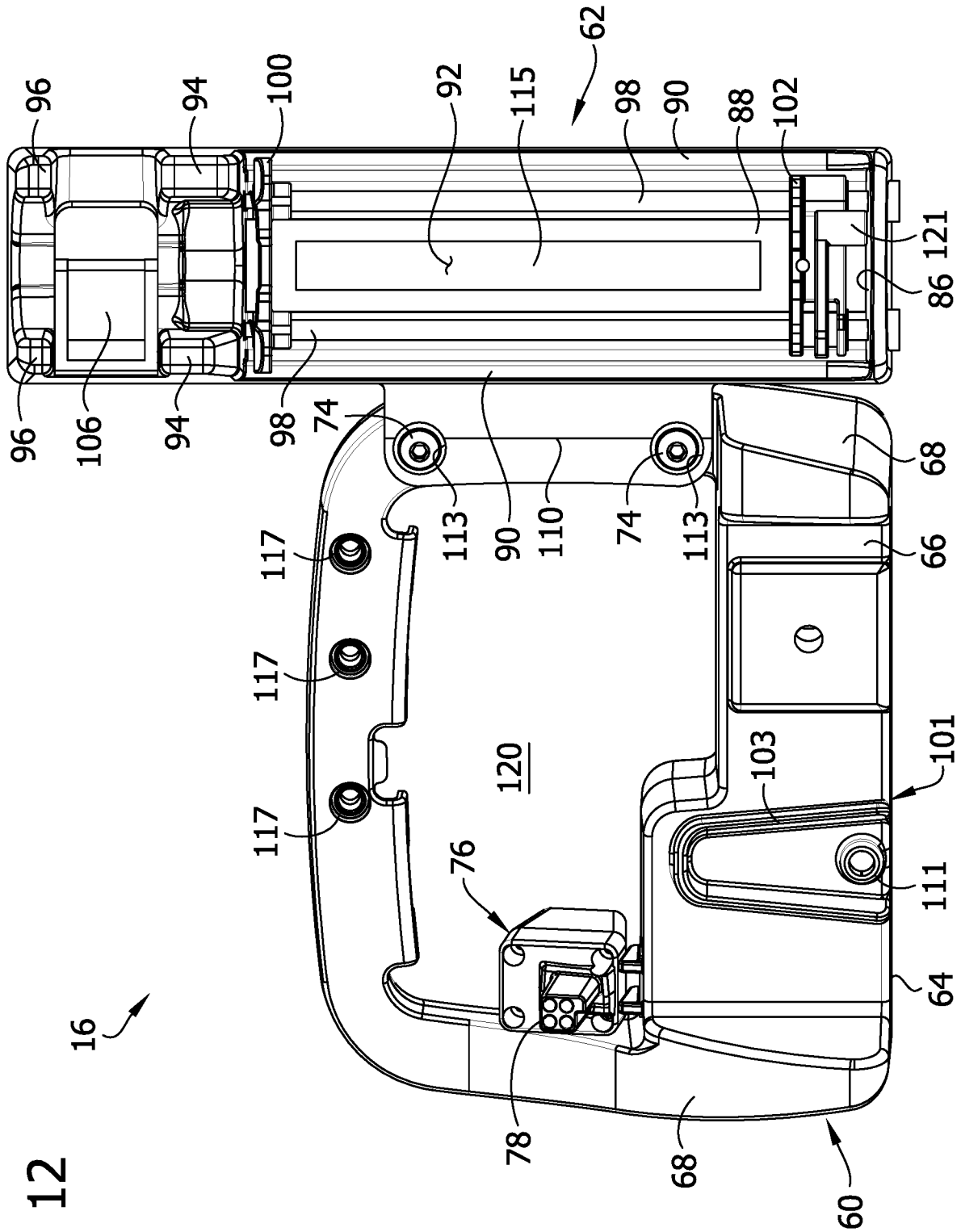
62
96
94
100
92
115
98
90
88
102
121
86
106
74
113
110
117
120
103
101
76
111
64
78
68
60
16

FIG. 12

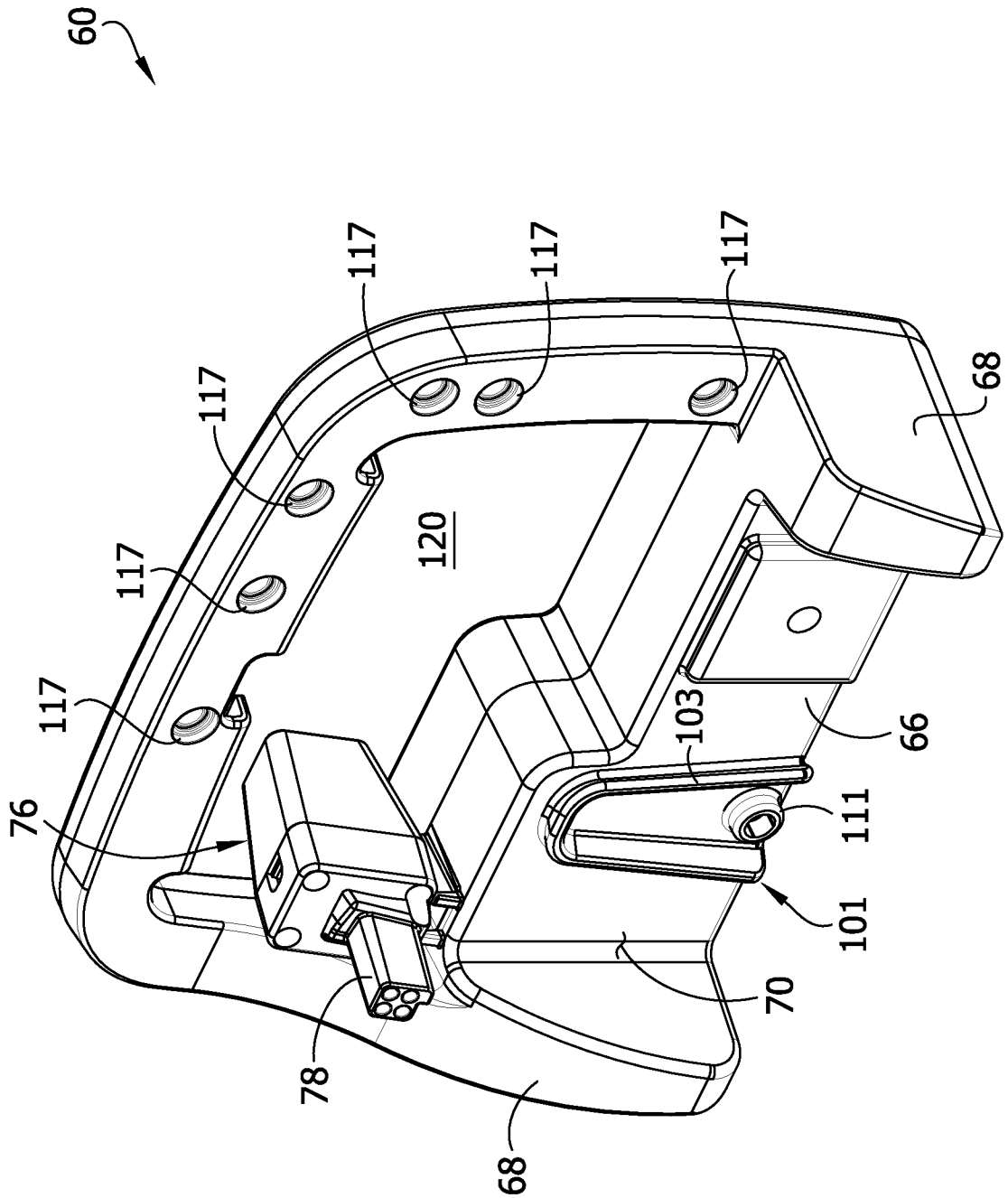

FIG. 13

FIG. 14

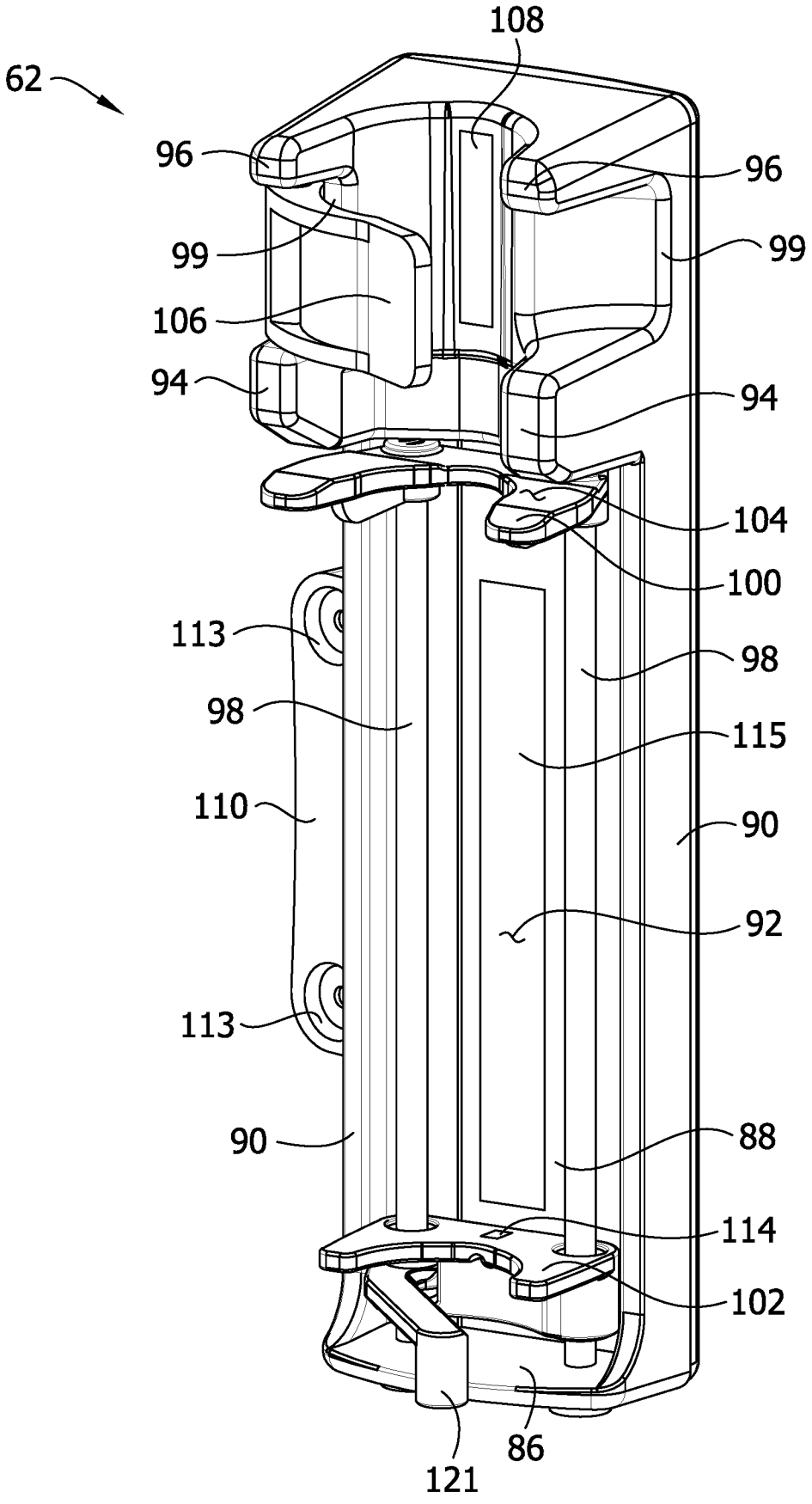
62
108
96
96
99
99
106
94
94
104
100
113
98
98
115
110
90
92
113
90
88
114
102
86
121

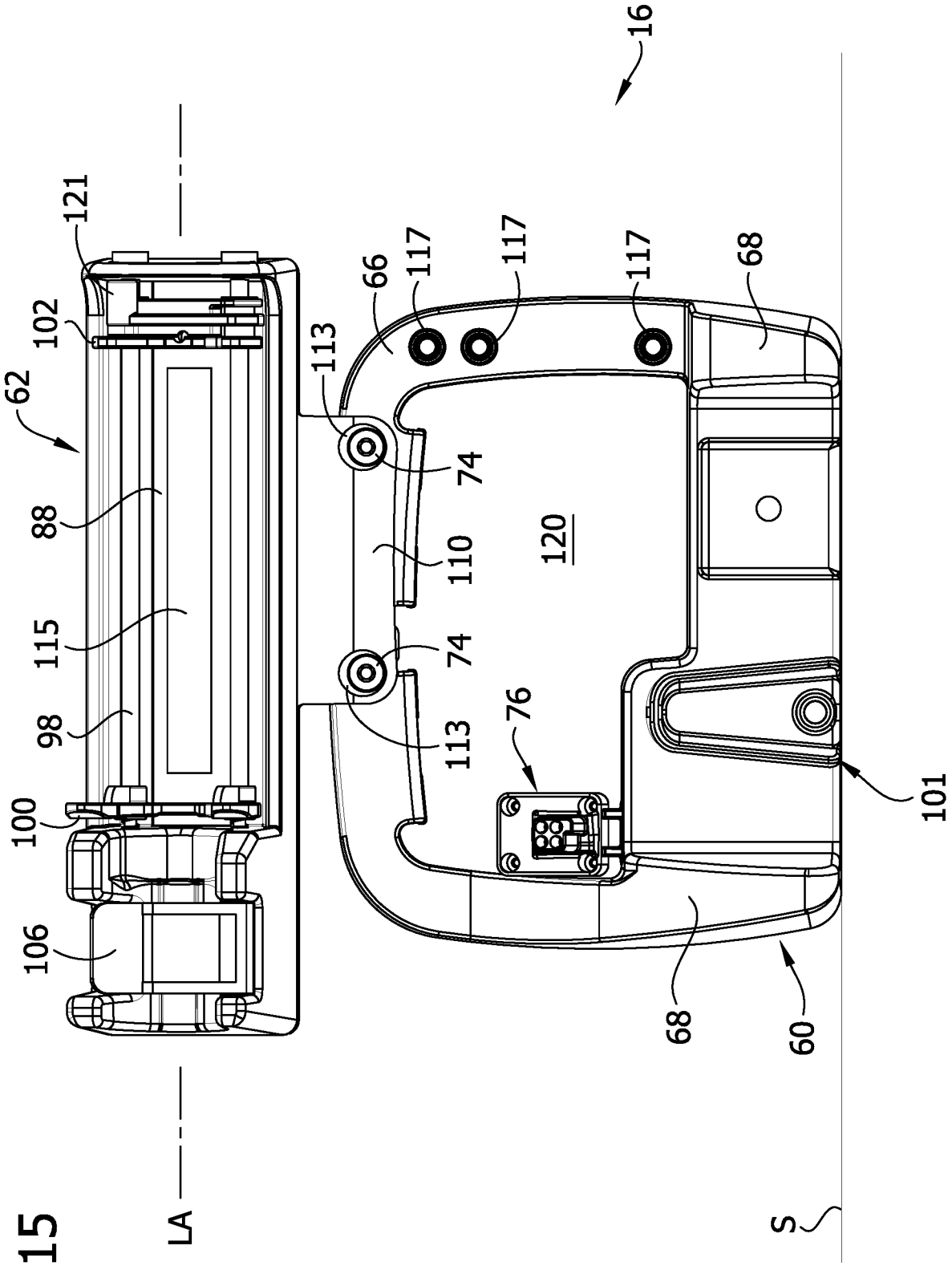
16
121
102
62
88
115
98
100
106
LA
113
66
117
117
117
68
74
110
120
74
113
76
101
68
60
S

FIG. 15

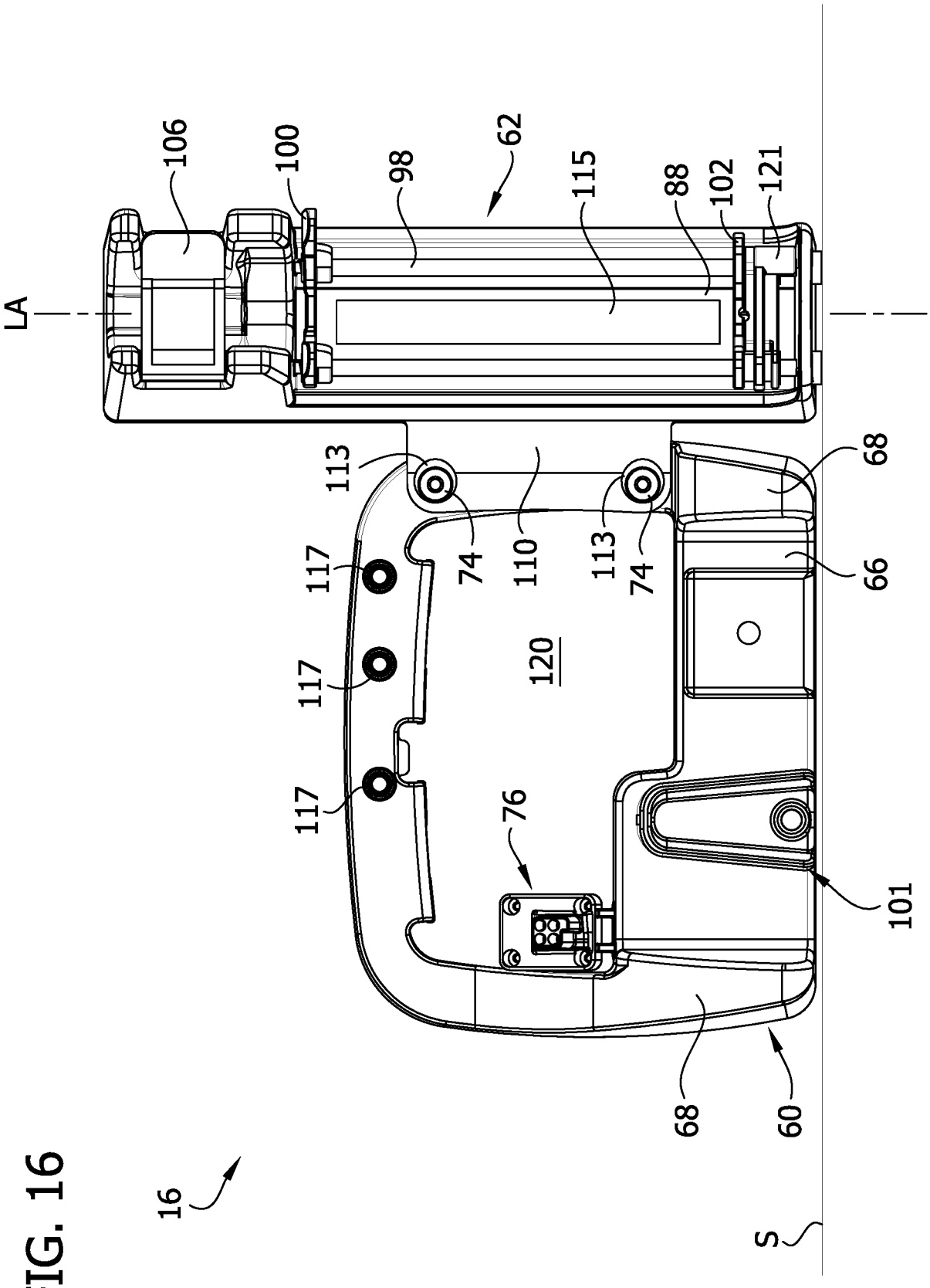
106
100
98
62
115
88
102
121
LA
113
74
110
113
74
68
66
117
117
117
120
76
101
68
60
16
S

FIG. 16

FIG. 17

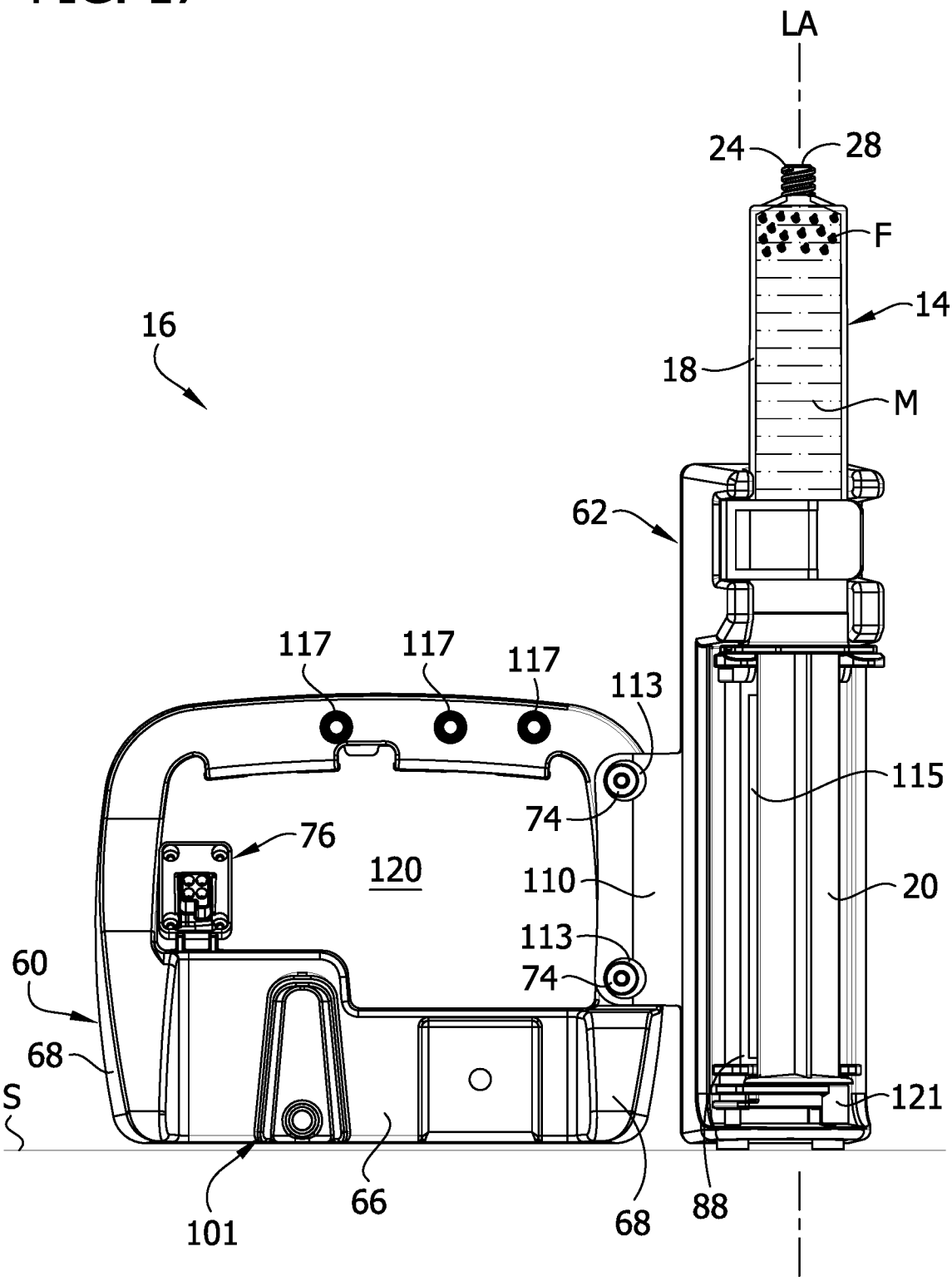
LA
24
28
F
14
16
18
M
62
117
117
117
113
115
74
76
120
110
20
113
60
74
68
S
121
101
66
68
88

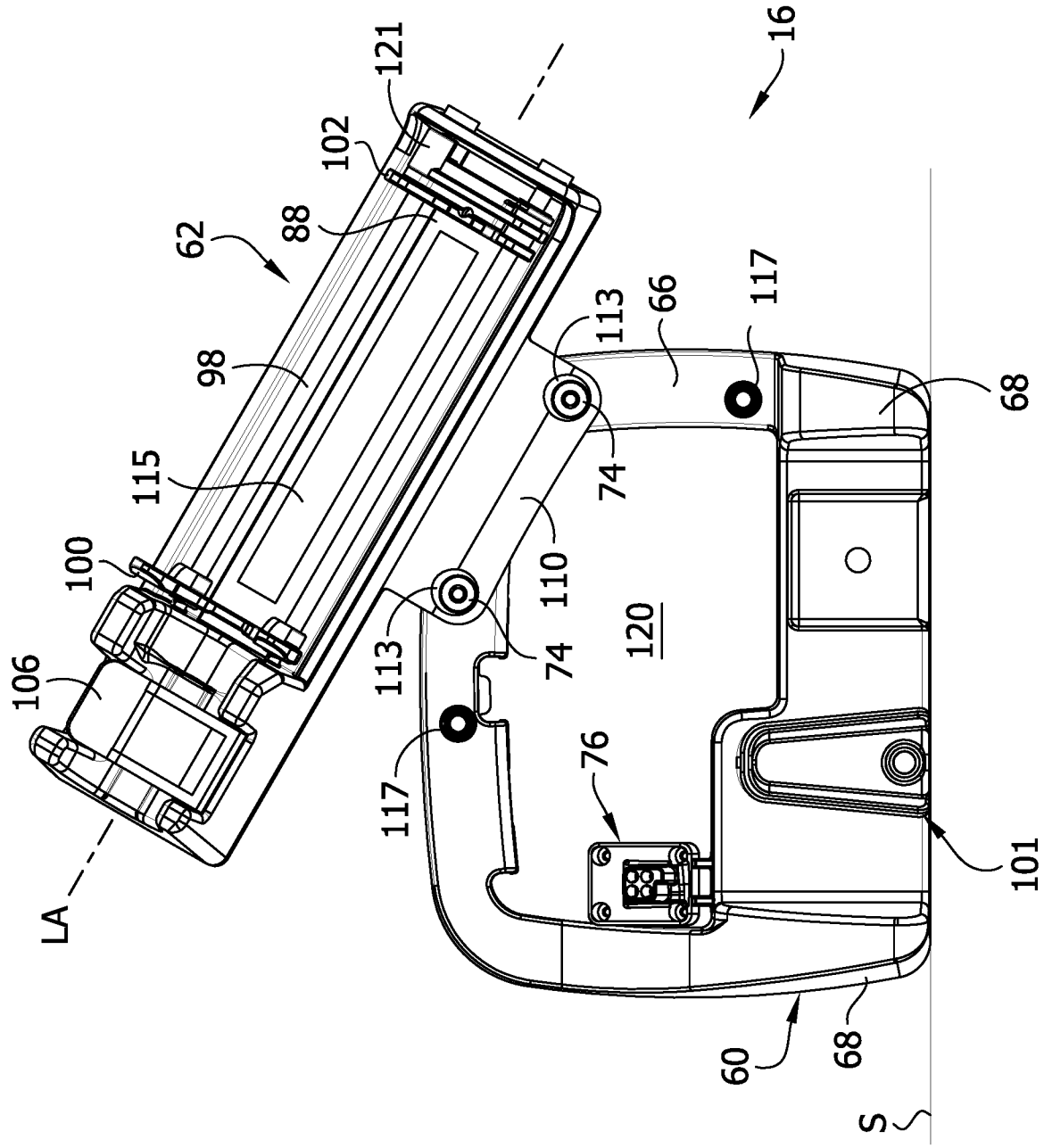
16
121
102
88
62
98
115
100
106
LA
113
66
117
68
74
110
120
113
74
117
76
101
60
68
S

FIG. 18

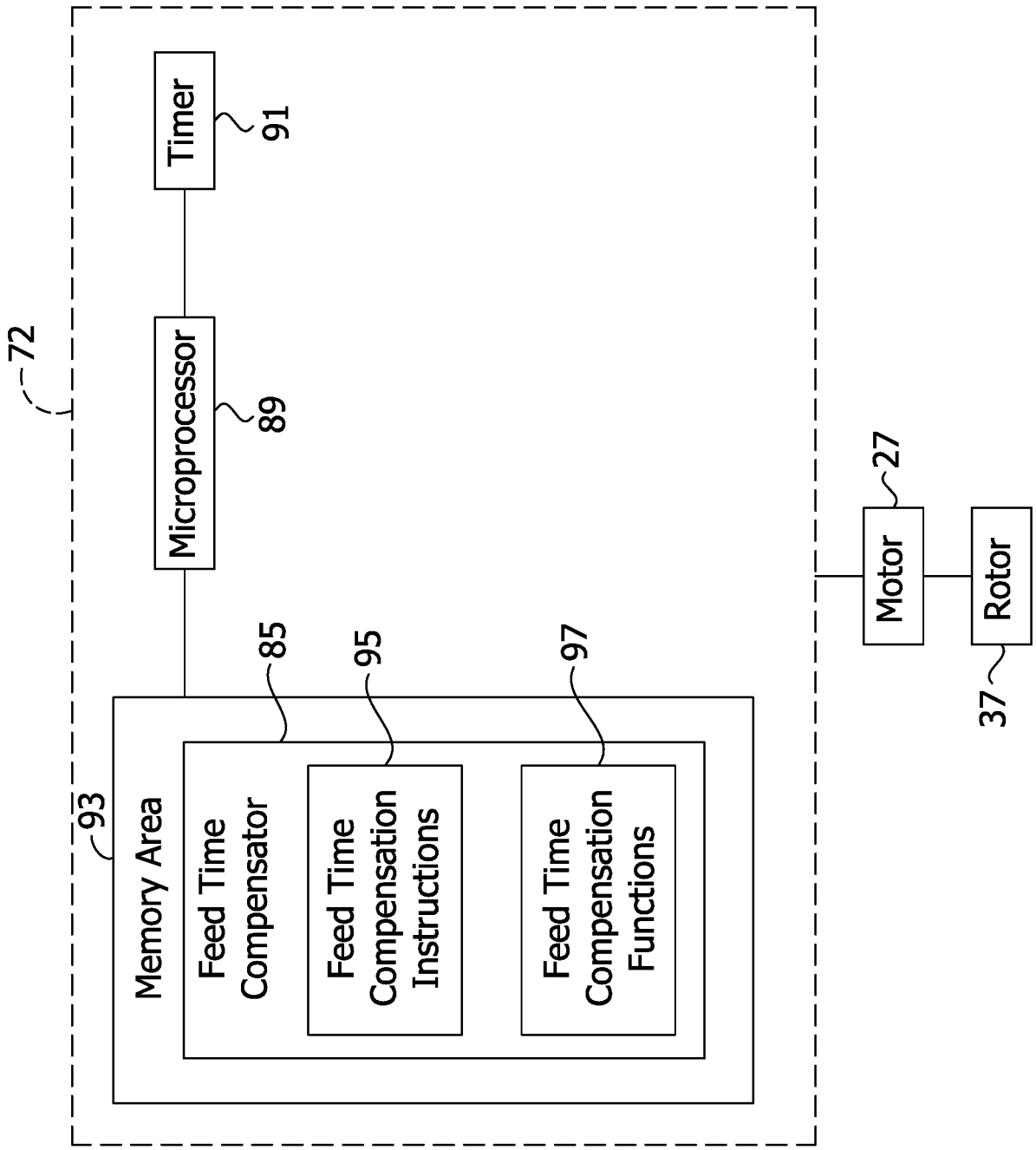
72
Timer
91
Microprocessor
89
85
95
97
93
Memory Area
Feed Time Compensator
Feed Time Compensation Instructions
Feed Time Compensation Functions
Motor
27
Rotor
37

FIG. 19

FIG. 20

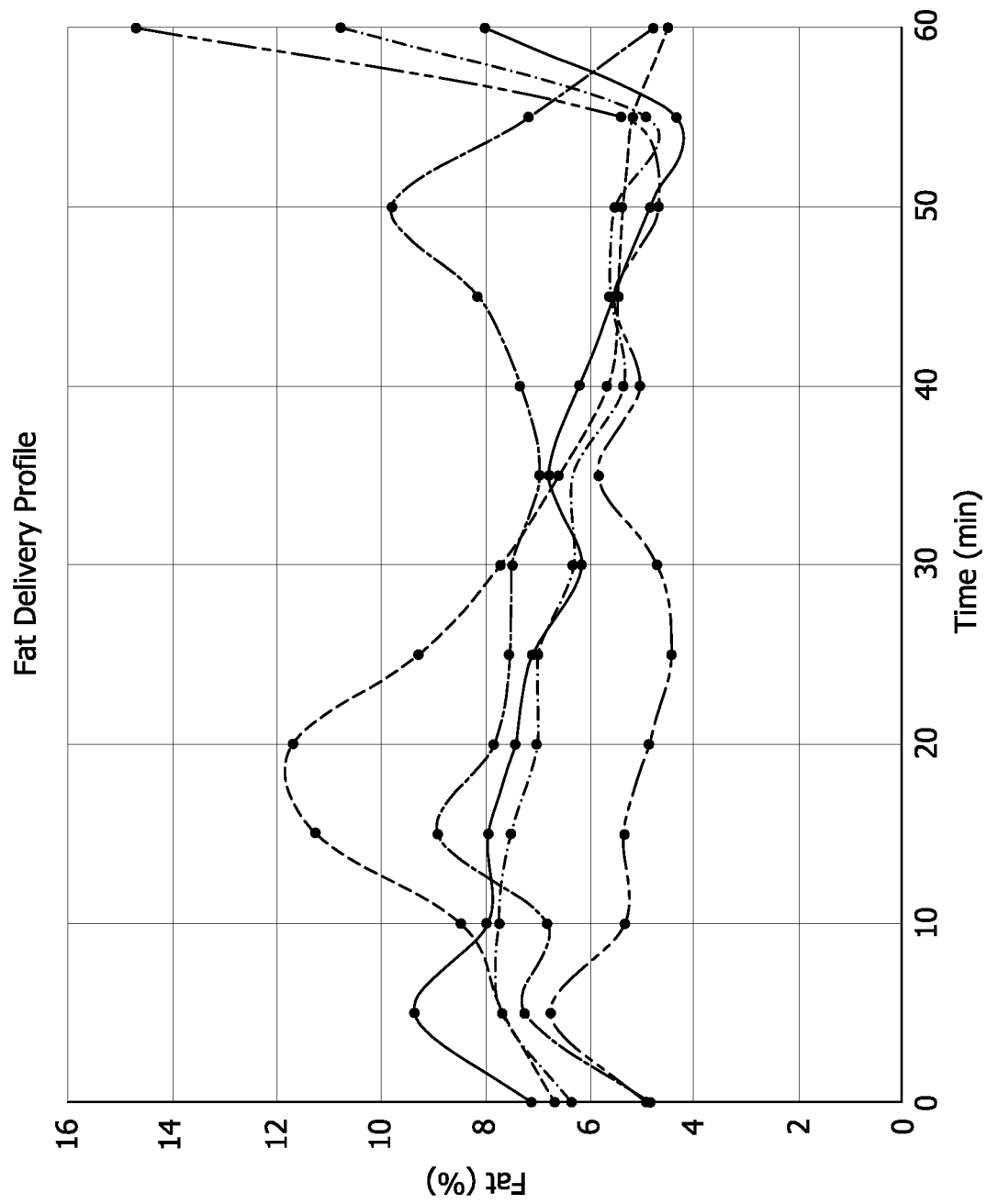
Fat Delivery Profile
Fat (%)
Time (min)
0
2
4
6
8
10
12
14
16
0
10
20
30
40
50
60
+90 (Tip Up)
+40
+25
0 (Horz)
-90 (Tip Down)

FIG. 21

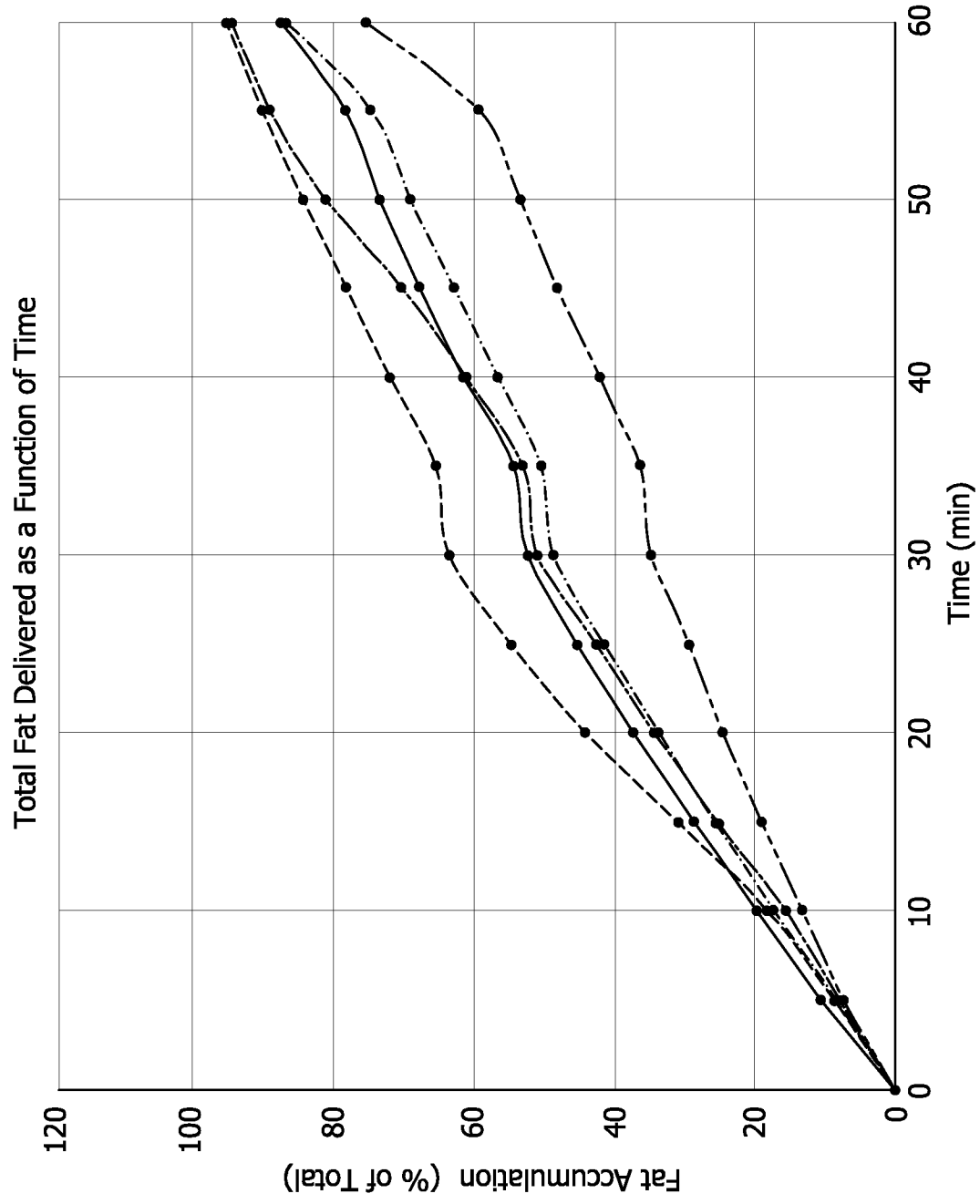
Total Fat Delivered as a Function of Time
Fat Accumulation (% of Total)
Time (min)
0
20
40
60
80
100
120
0
10
20
30
40
50
60
+90 (Tip Up)
+40
+25
0 (Horz)
-90 (Tip Down)

FIG. 22

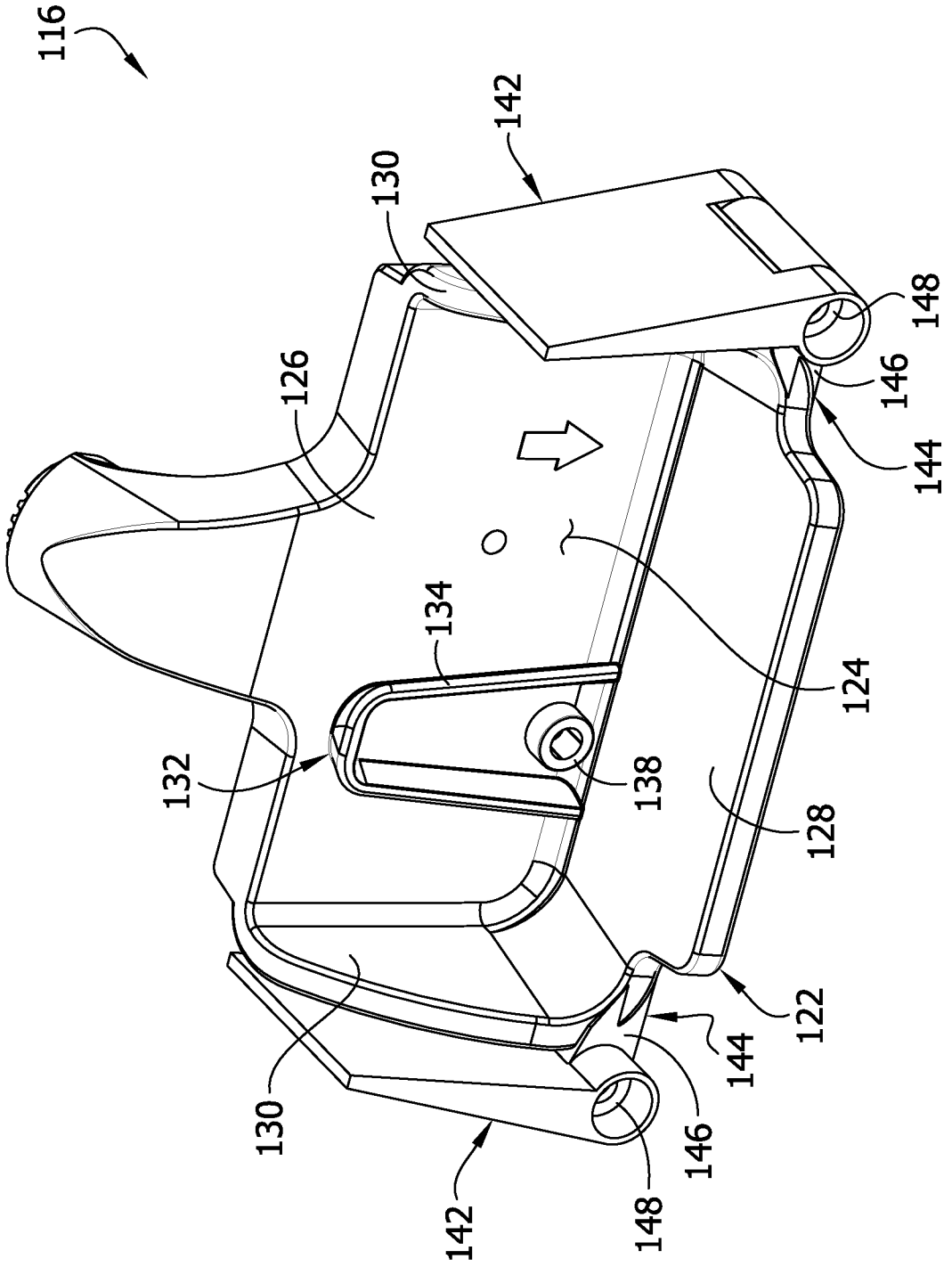
116
142
130
148
126
146
144
134
124
132
138
128
122
144
130
146
142
148

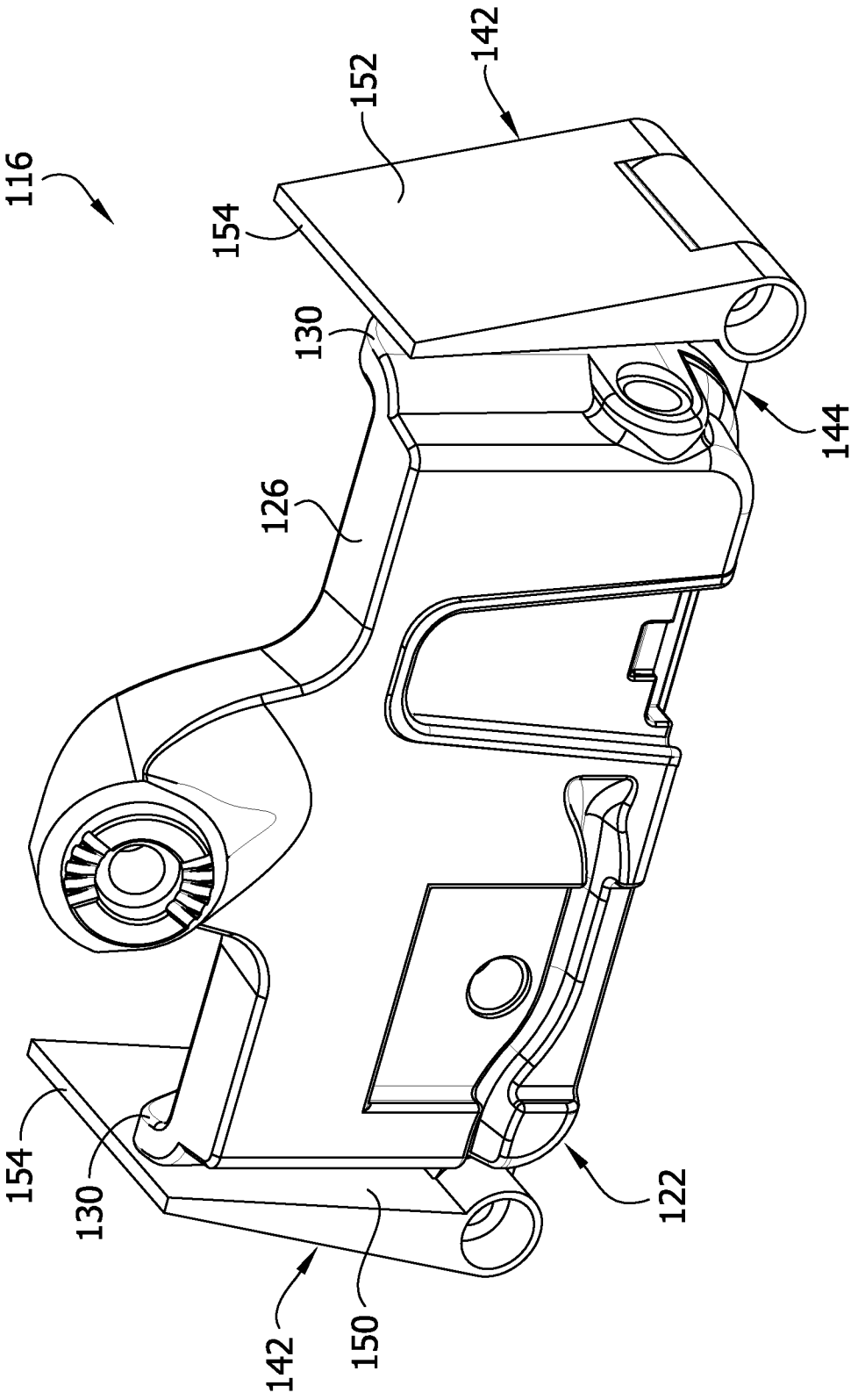

FIG. 23

FIG. 24

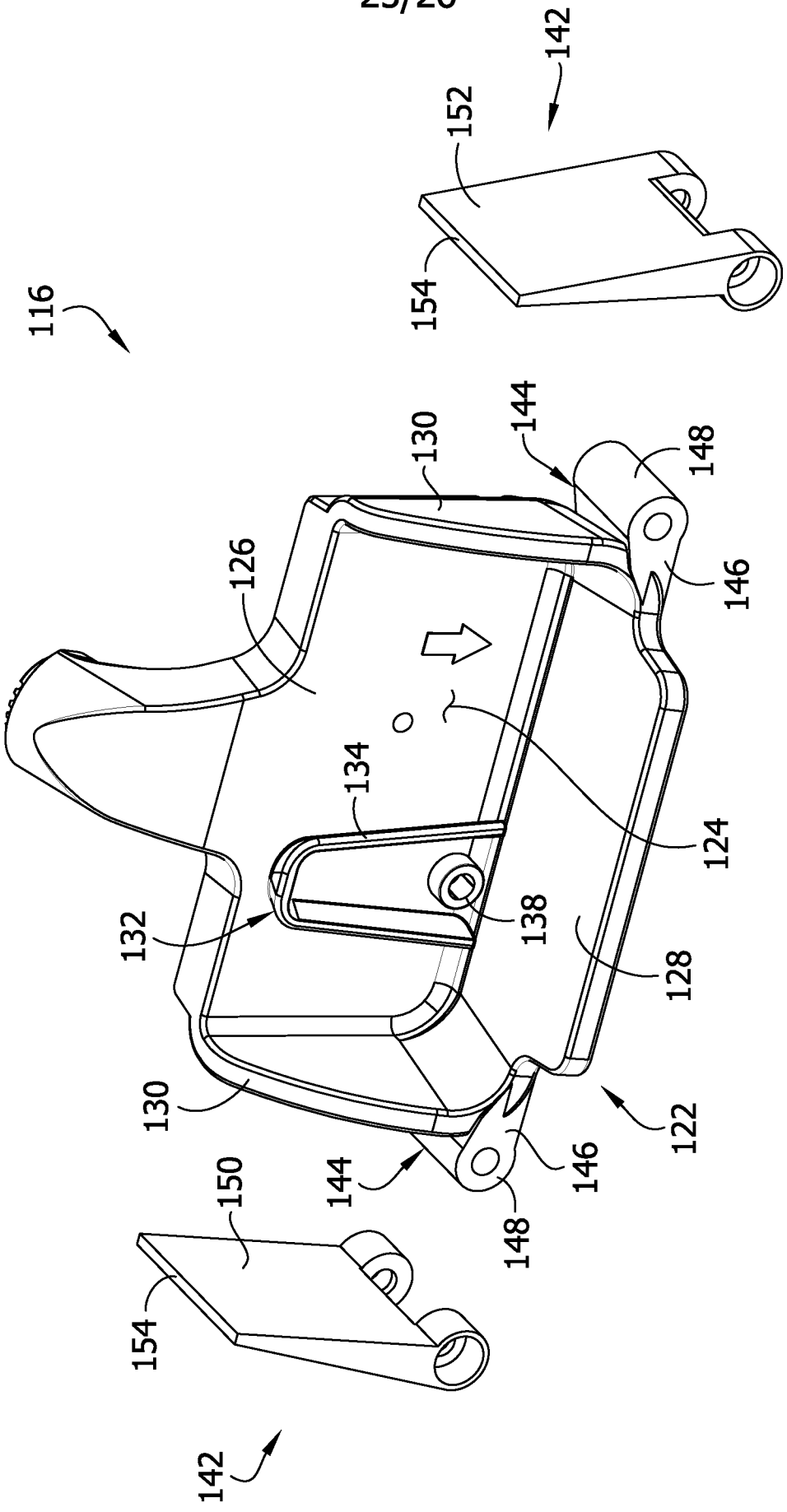
116
142
152
154
130
144
148
126
146
134
124
132
138
128
130
122
144
146
150
148
154
142

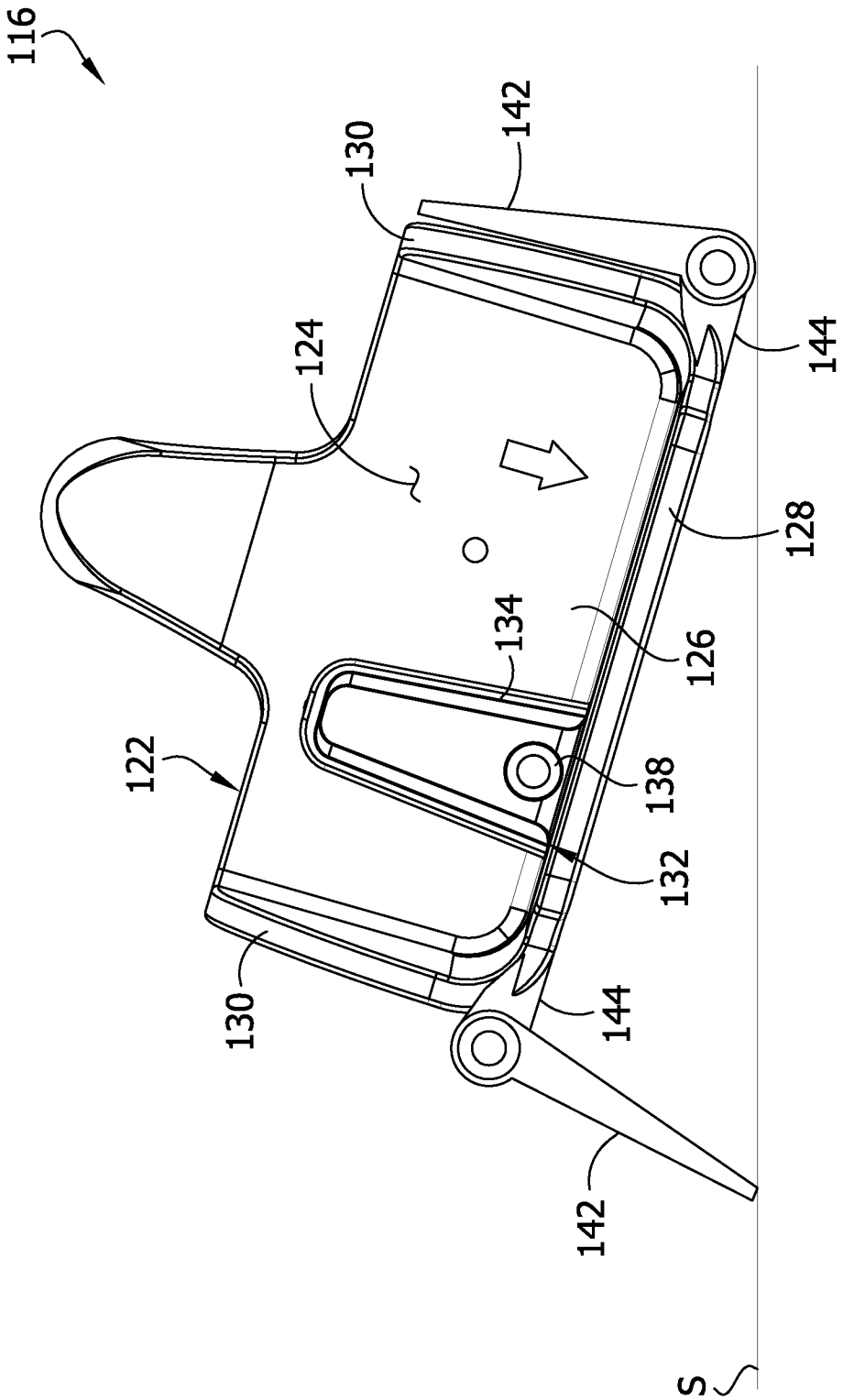

FIG. 25