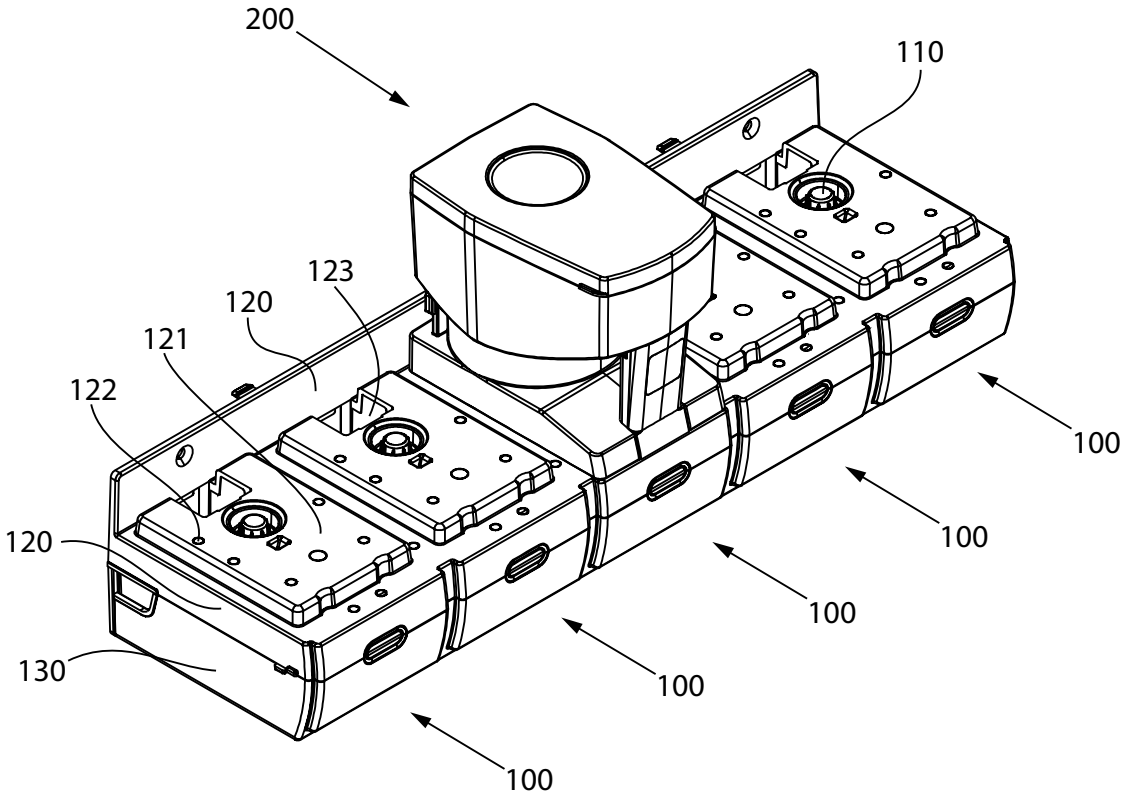
200
110
123
120
121
122
120
130
100
100
100
100
100

Fig. 1a

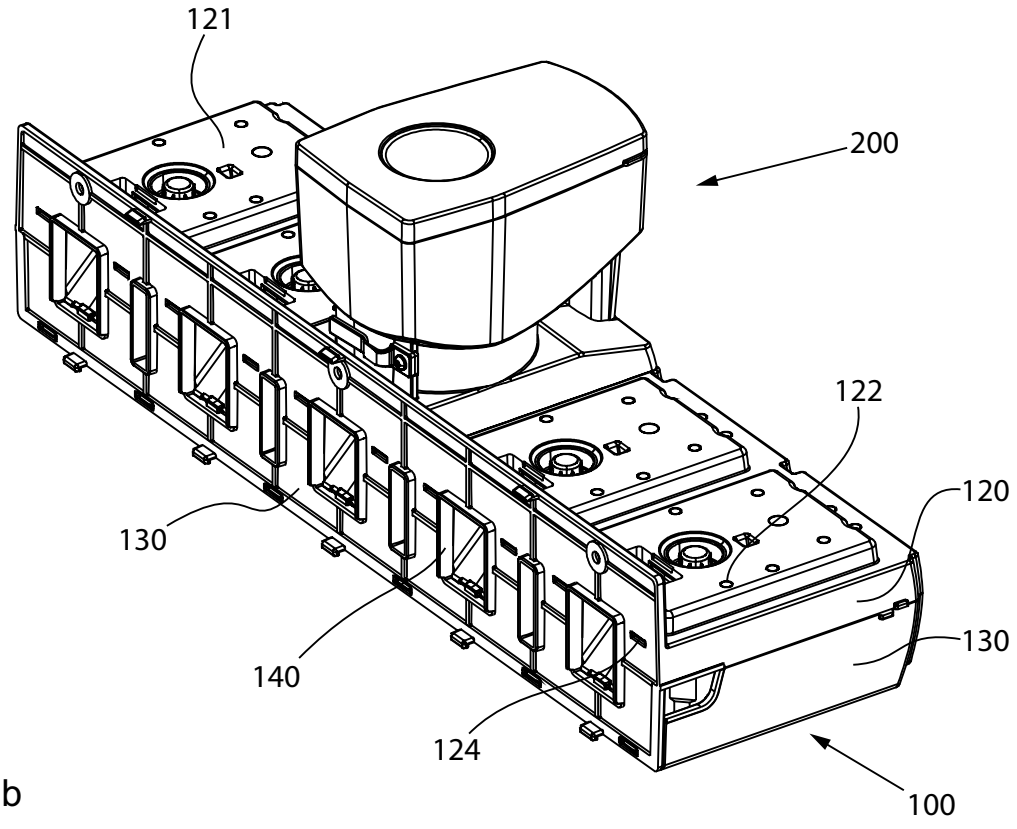
121
200
122
120
130
130
140
124
100

Fig. 1b

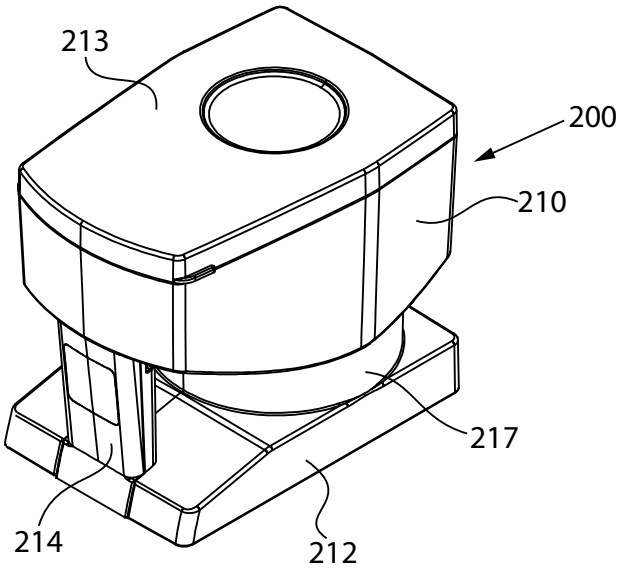


Fig. 2

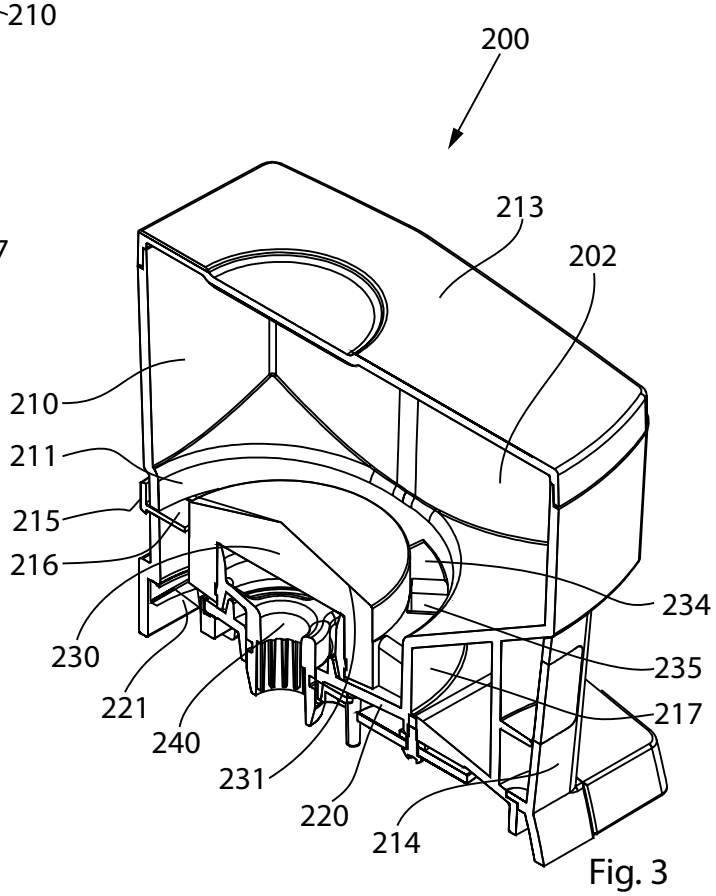


Fig. 3

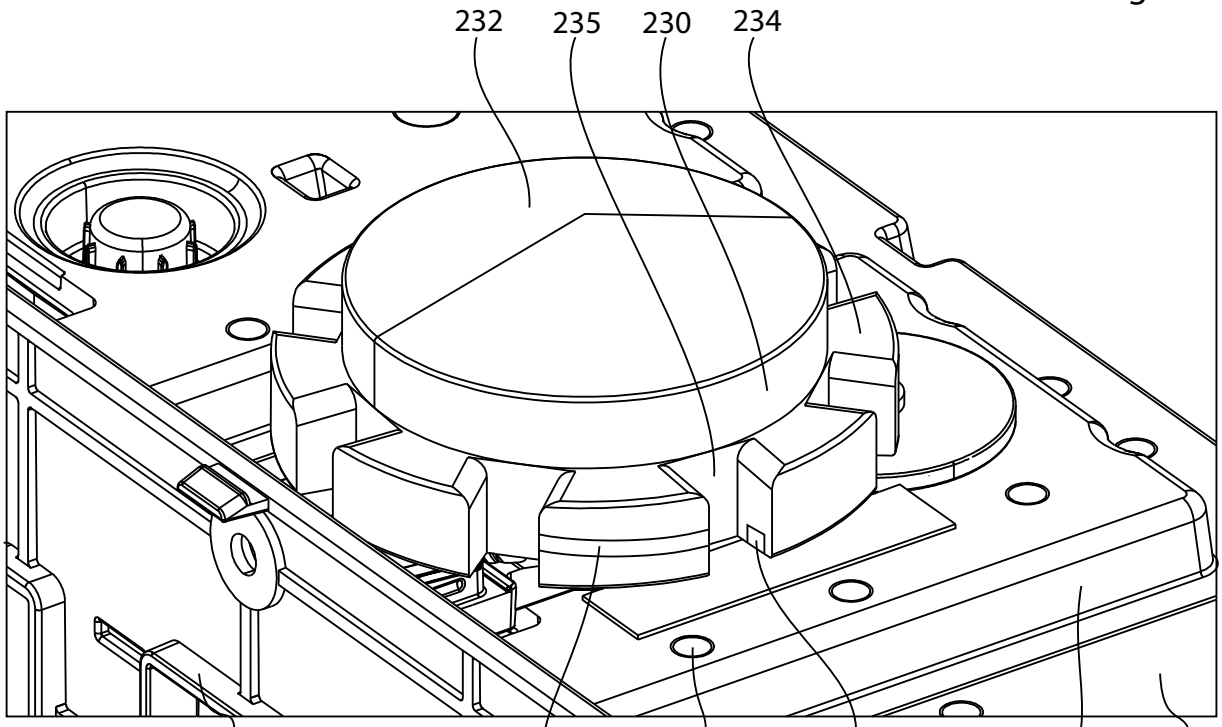


Fig. 4

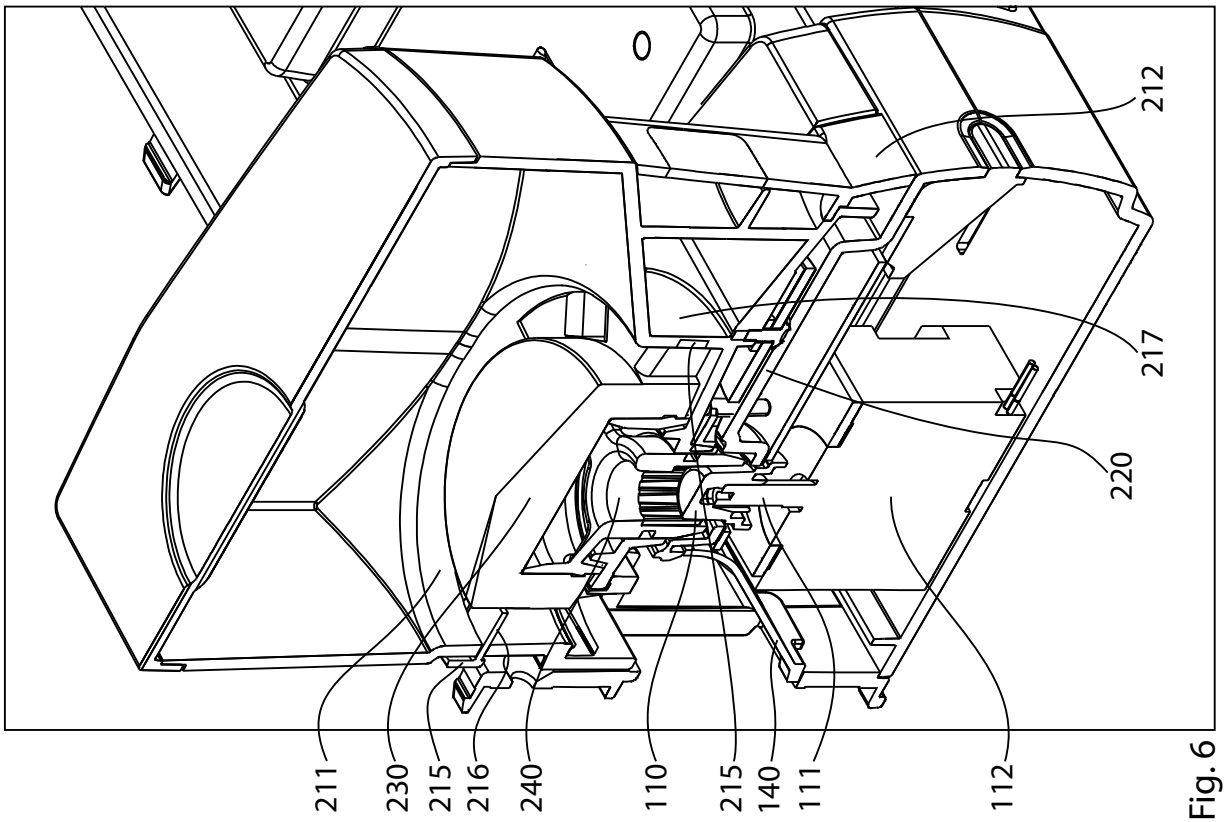
211
230
215
216
240
110
215
140
111
112
212
217
220

Fig. 6

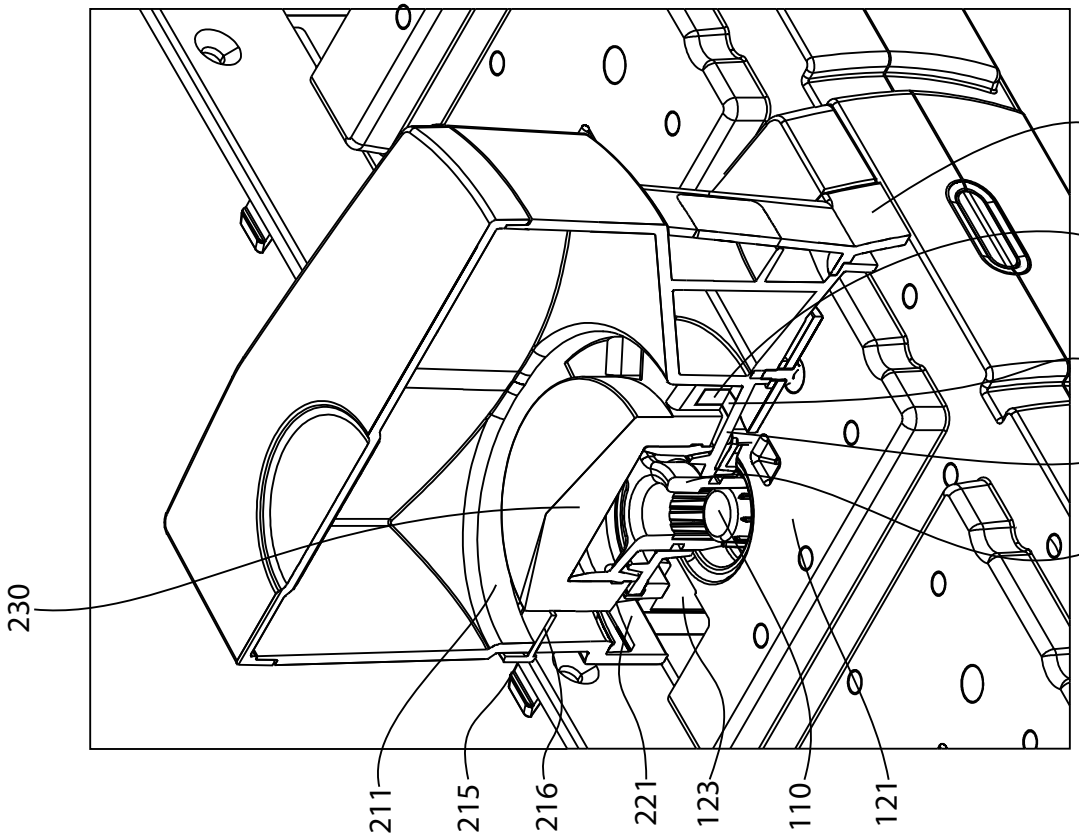
230
211
215
216
221
123
110
121
212
236
222
220
240

Fig. 5