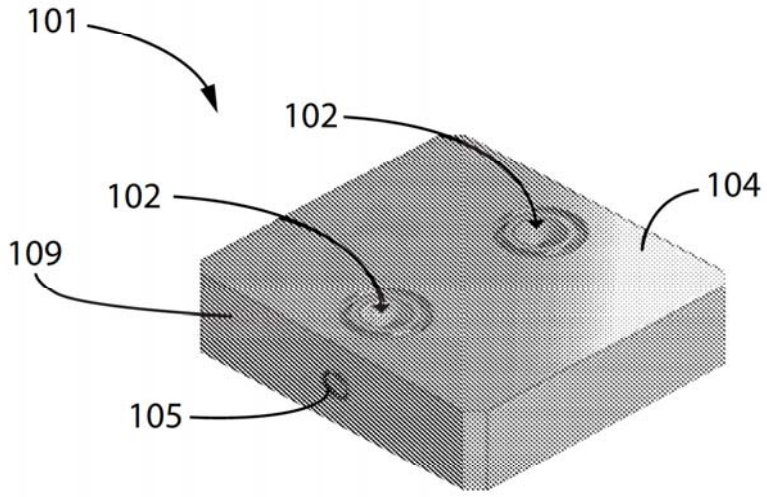

FIG.1A
Prior Art

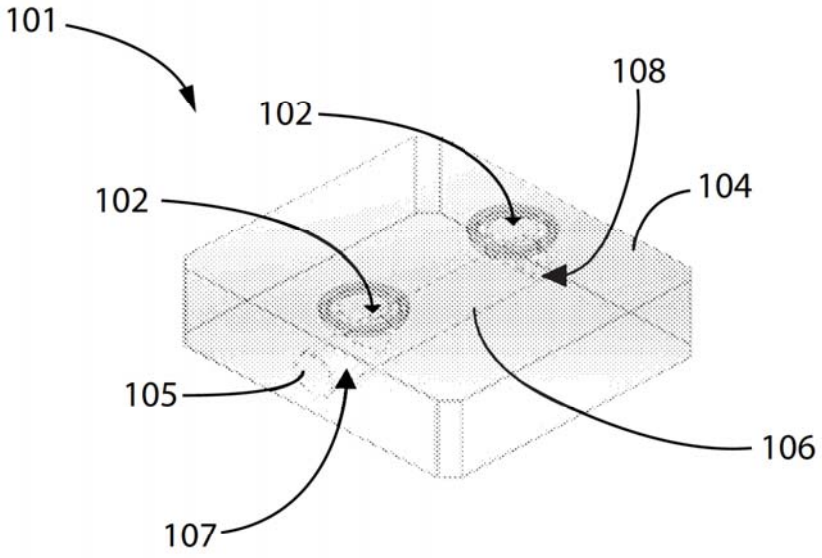

FIG.1B
Prior Art

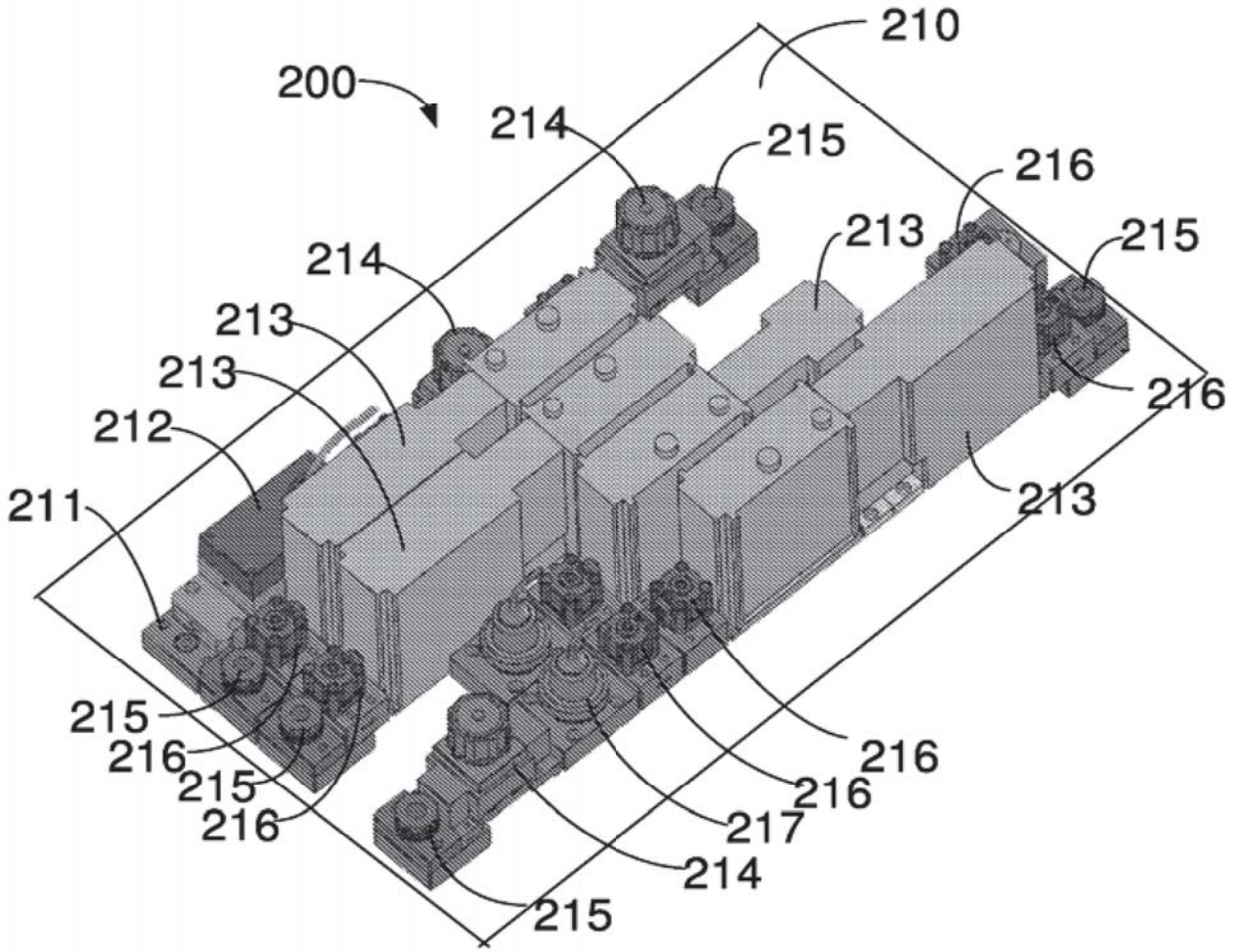
210
200
214
215
216
214
213
215
213
213
216
212
211
213
215
216
215
216
216
216
217
214
215

FIG. 2

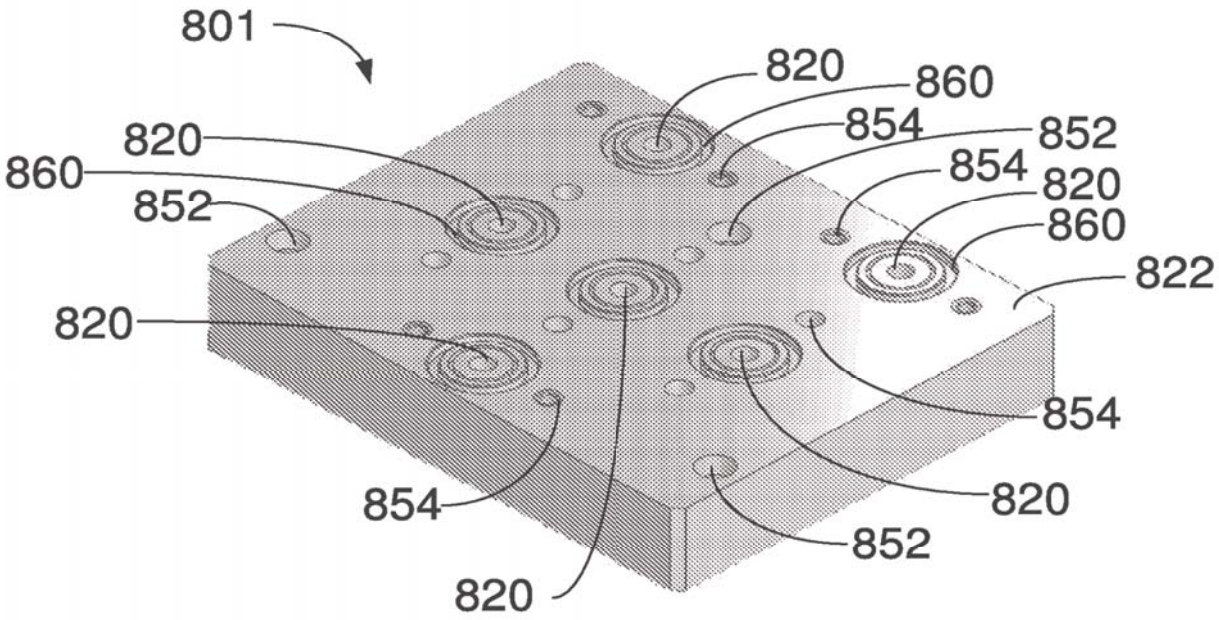
801
820
860
854
852
854
820
860
822
820
860
852
820
854
820
852
820

FIG. 8A

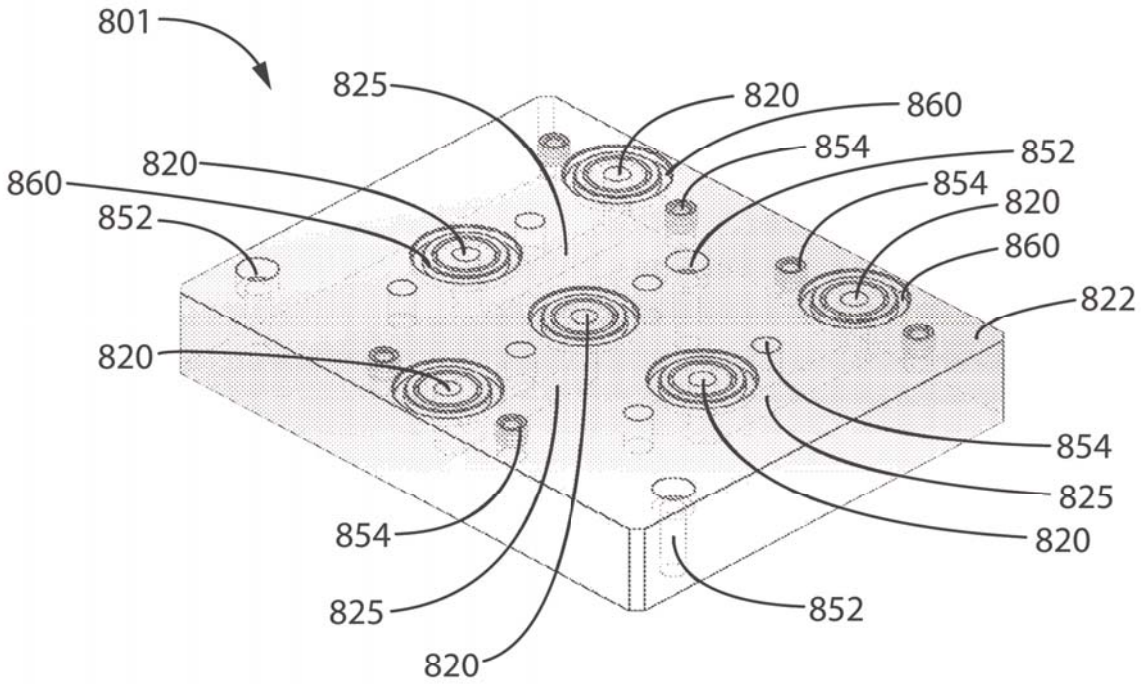
801
825
820
860
854
852
820
860
852
854
820
860
822
820
854
825
820
852
854
825
820

FIG. 8B

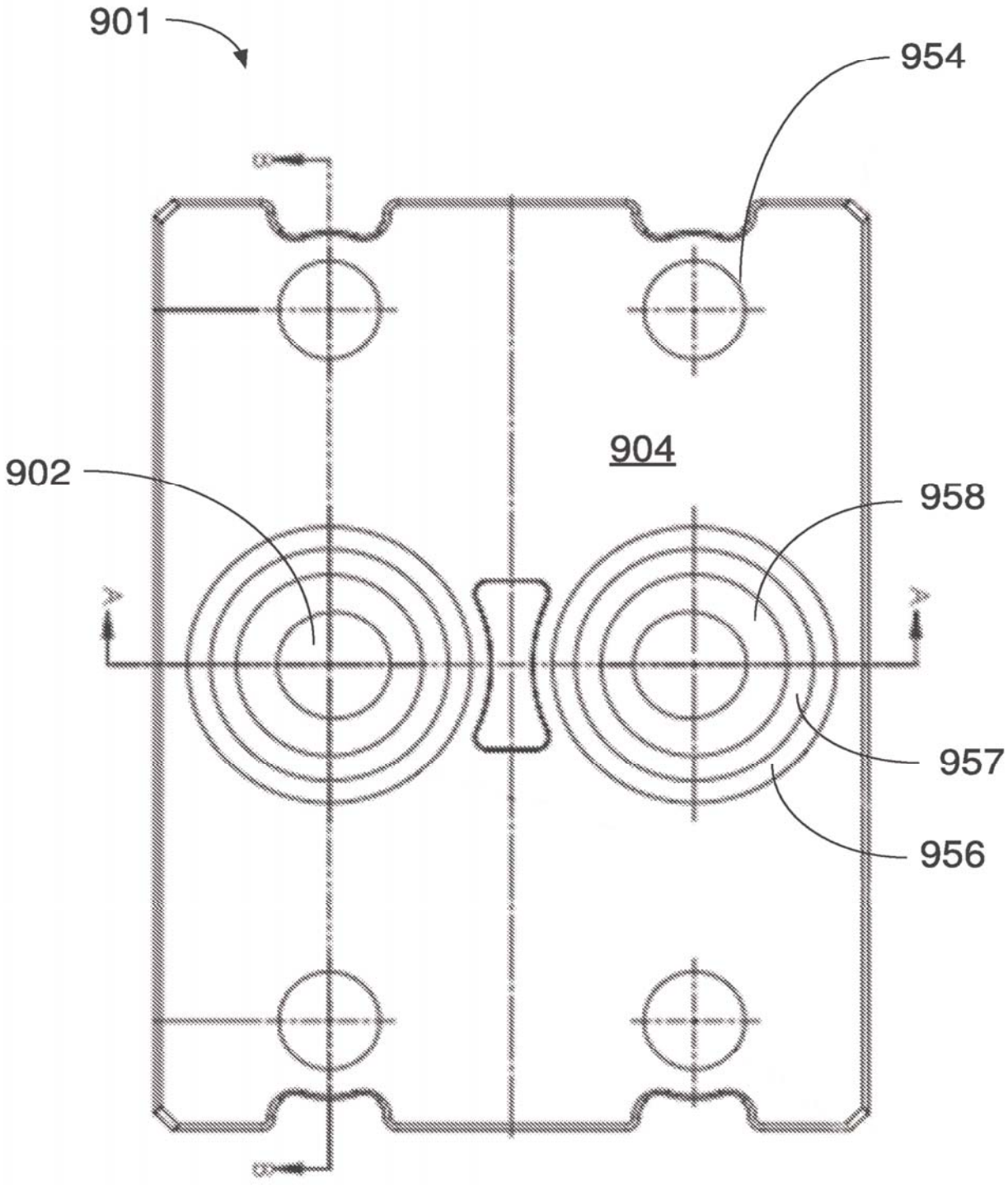

FIG. 10A

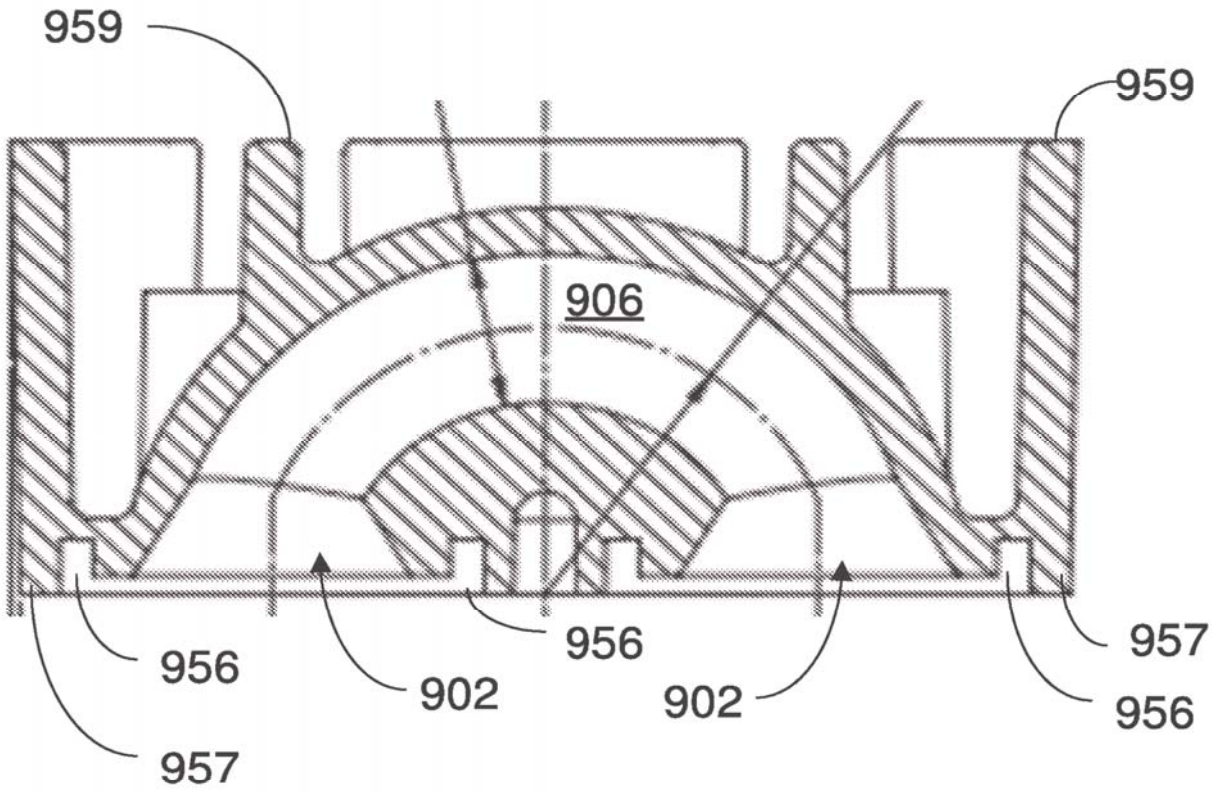

FIG. 10B

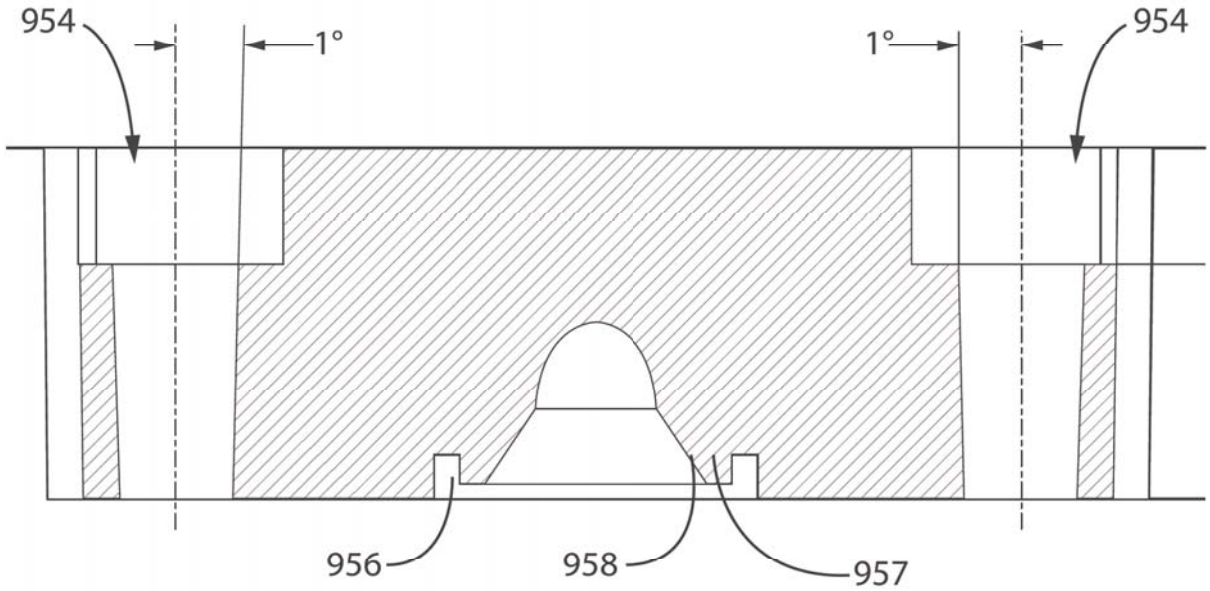

FIG. 10C

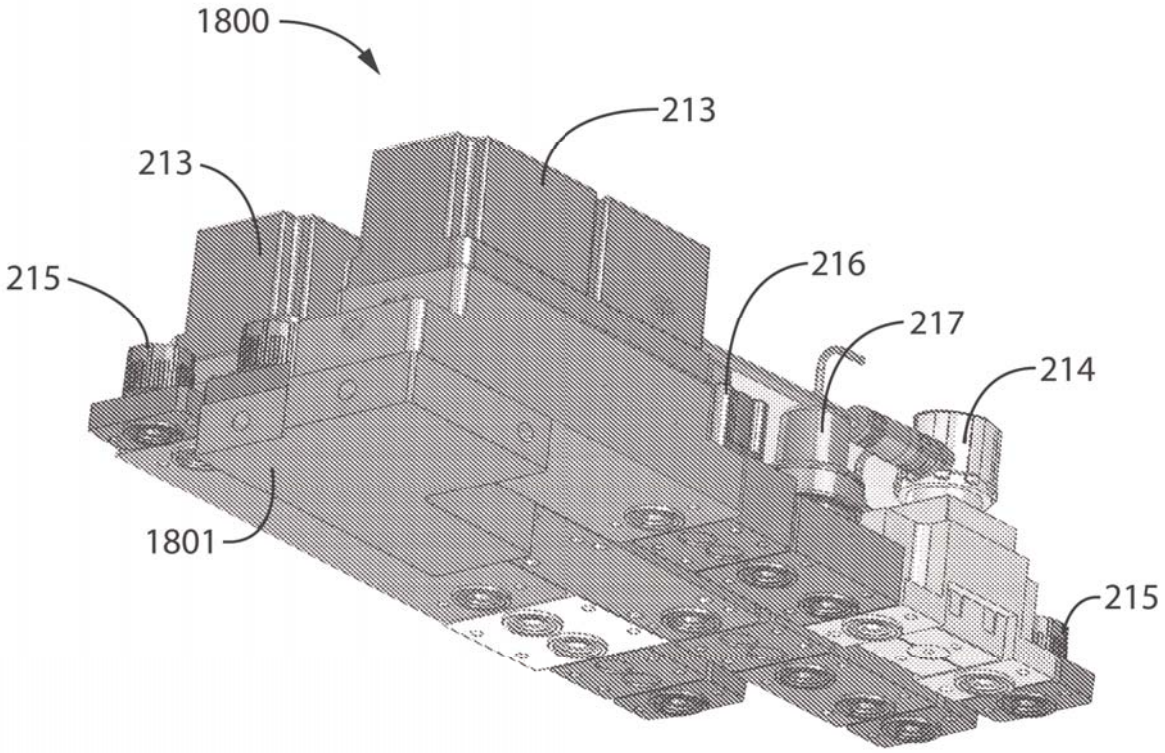

FIG.18