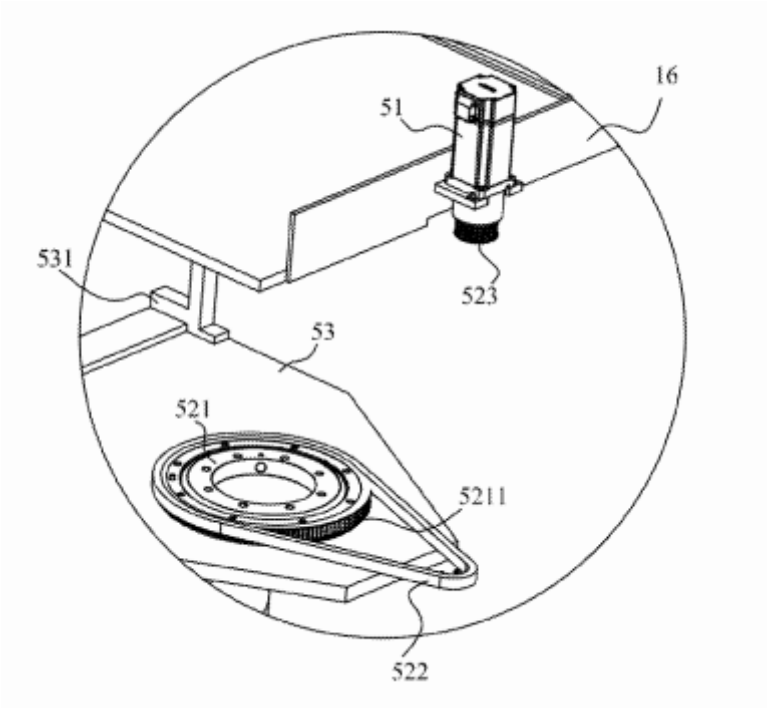

Fig. 5

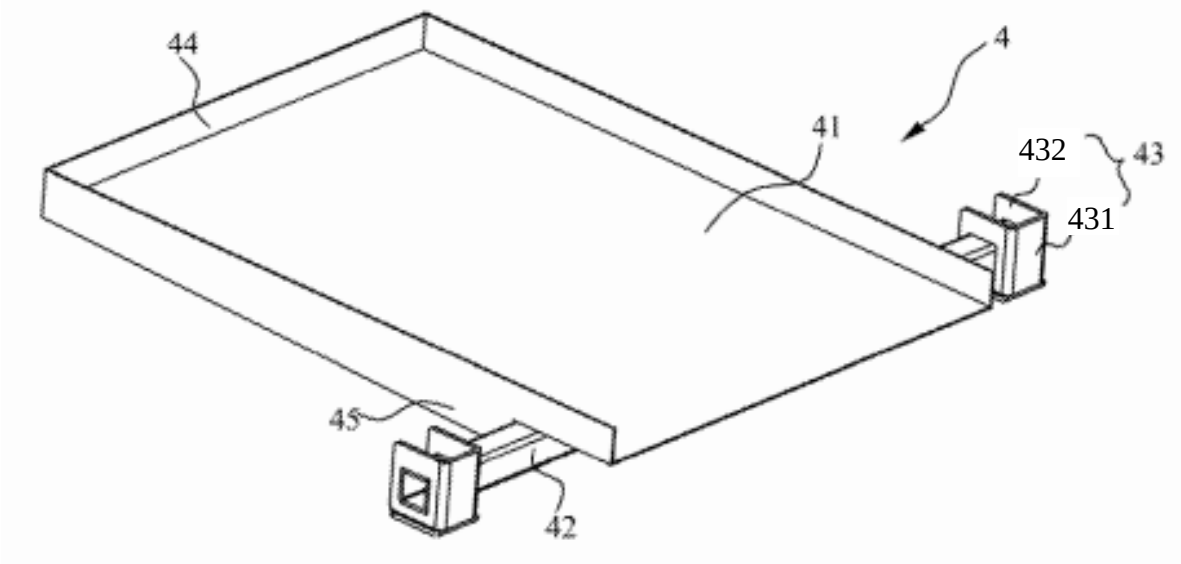

Fig. 6

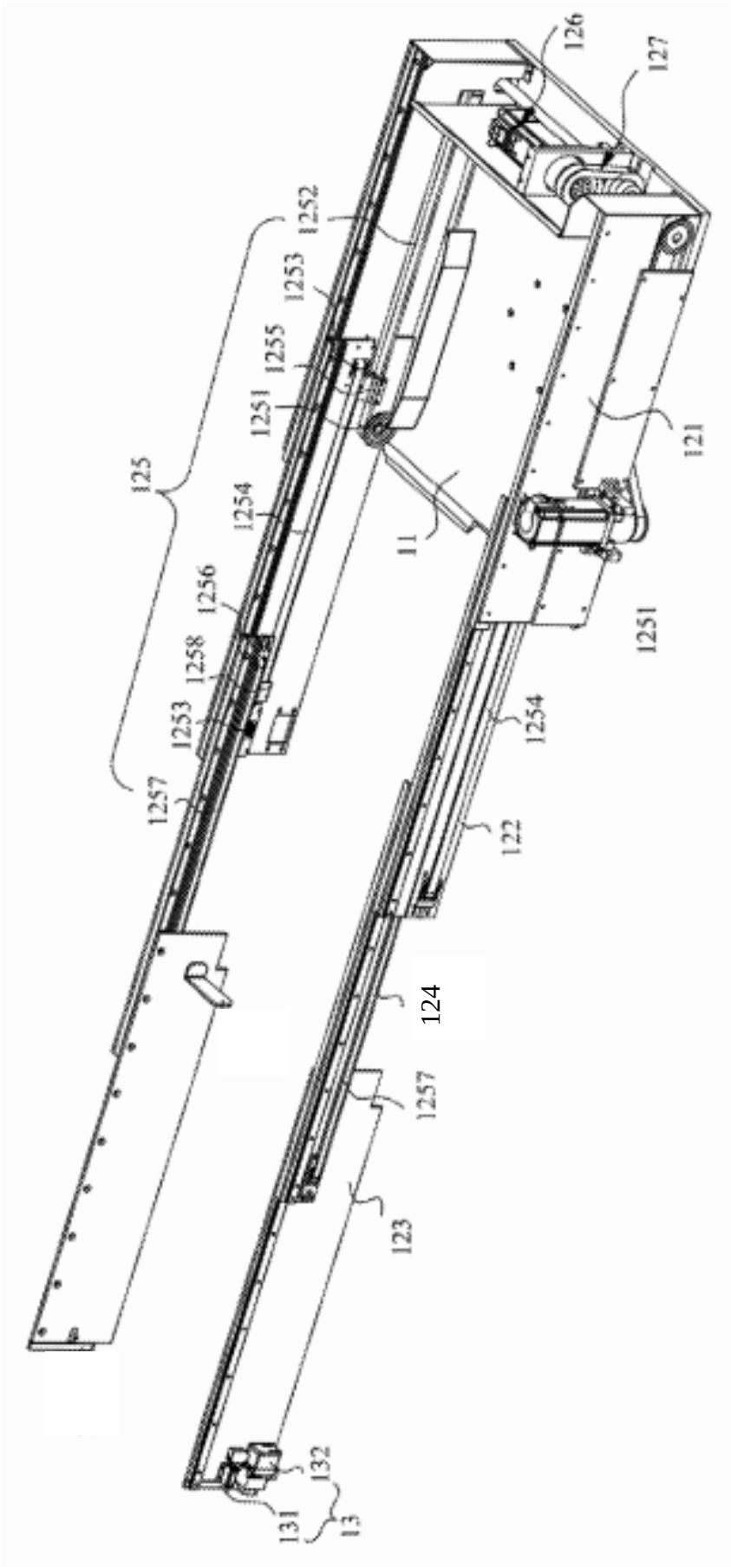
126
127
1252
1253
1255
1251
125
1254
11
121
1256
1258
1253
1257
1254
1251
122
124
1257
123
132
131
13

Fig. 8