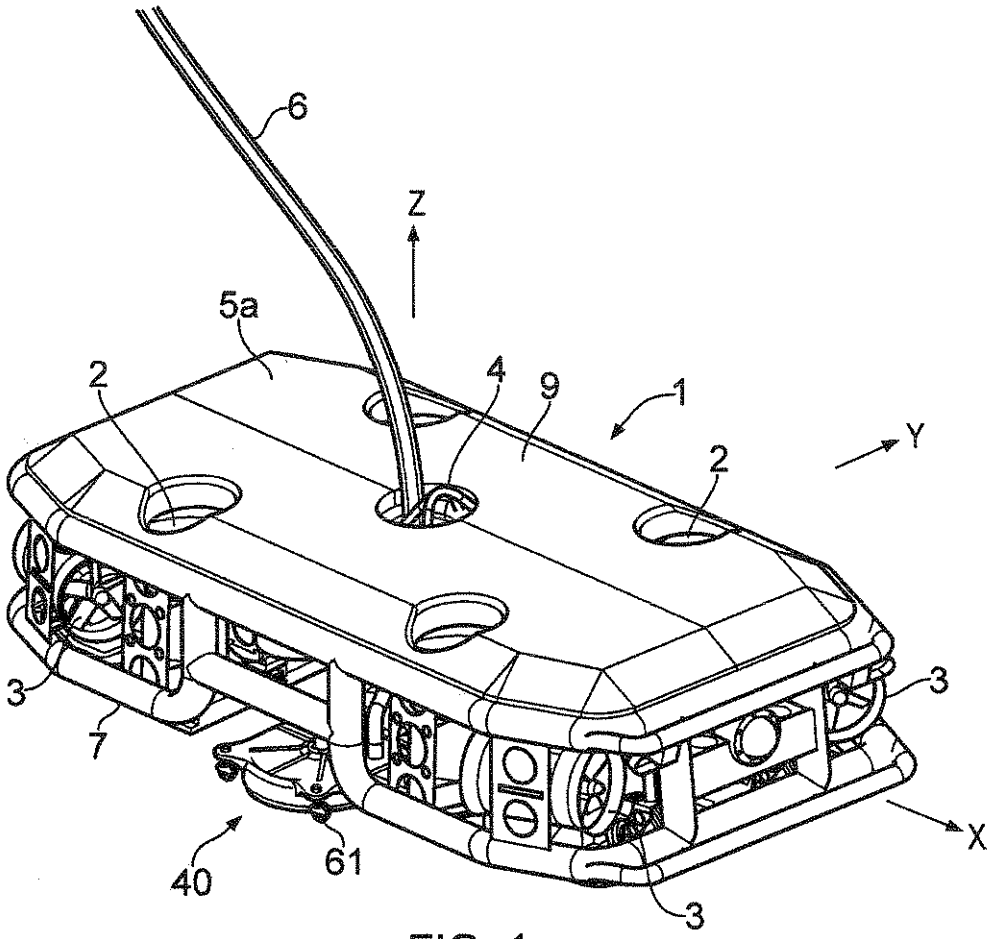

FIG. 1

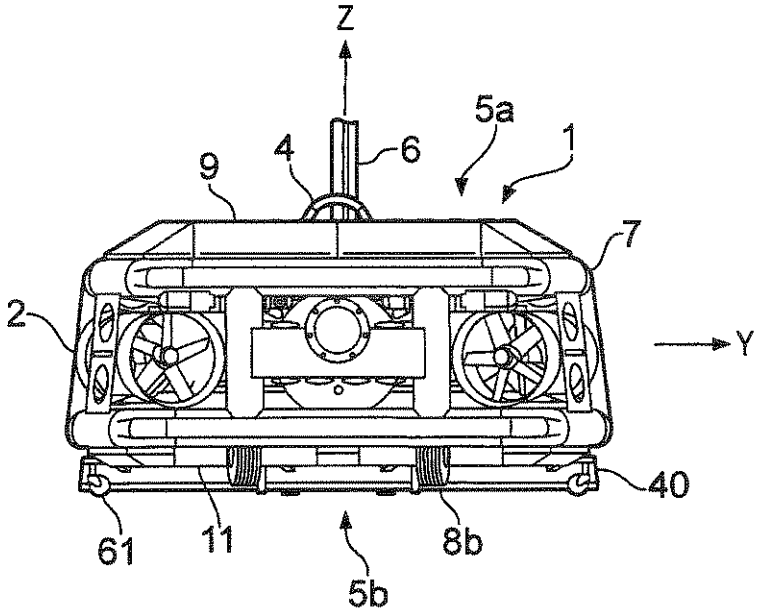

FIG. 2

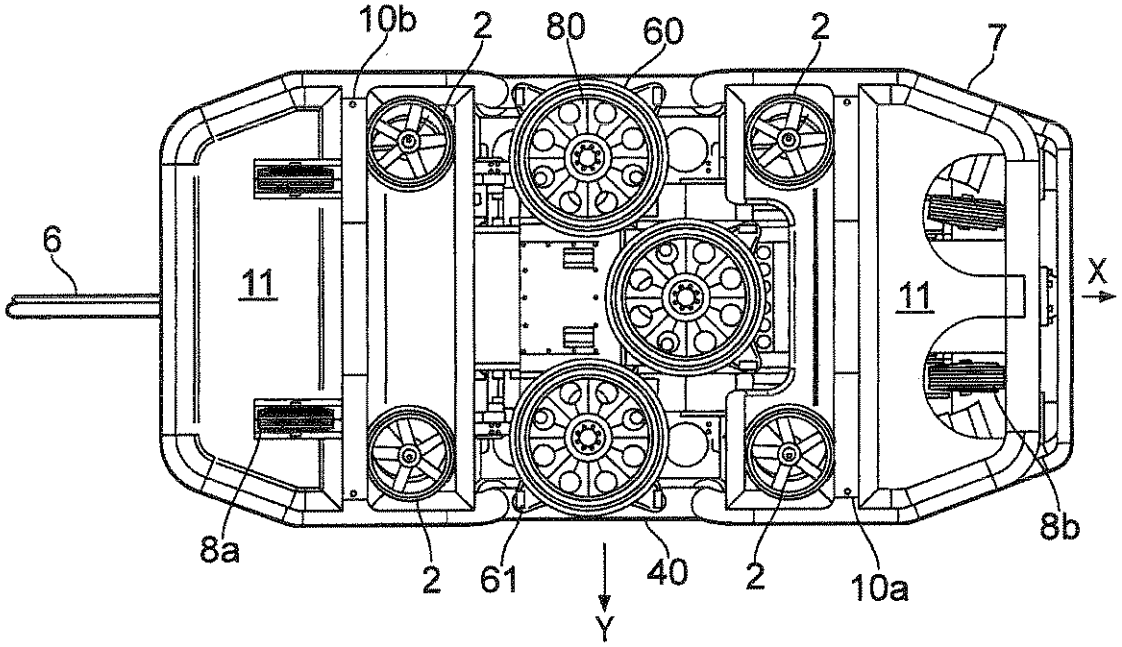
10b
2
80
60
2
7
6
11
11
X
8a
2
61
40
2
10a
8b
Y

FIG. 3

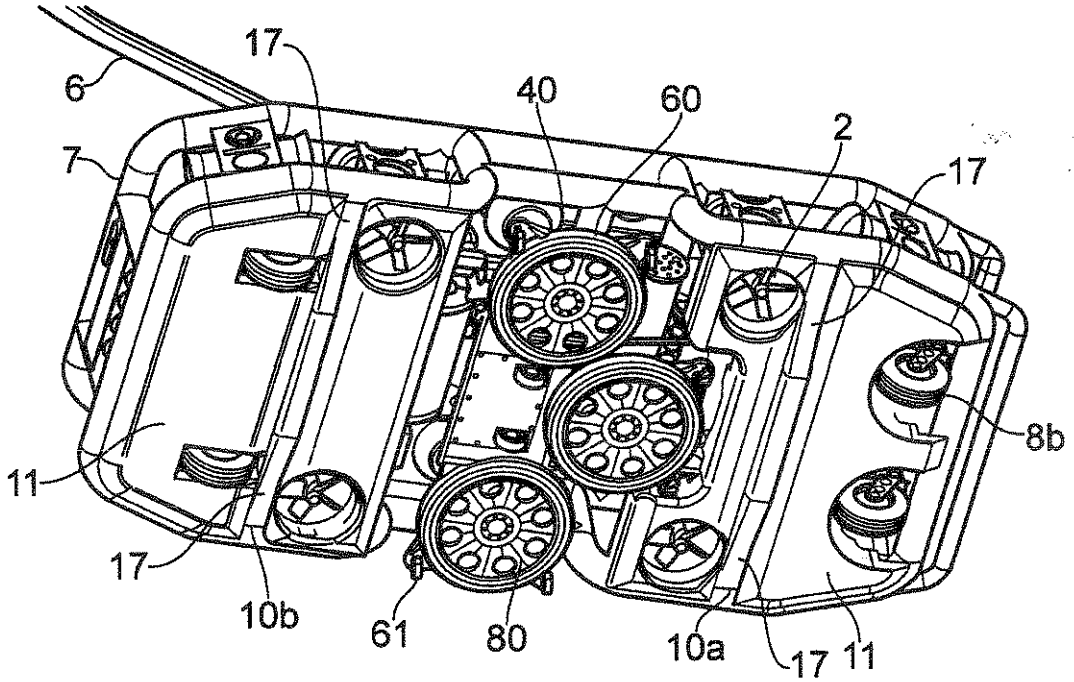
17
6
40
60
2
7
17
8b
11
17
10b
61
80
10a
17
11

FIG. 4

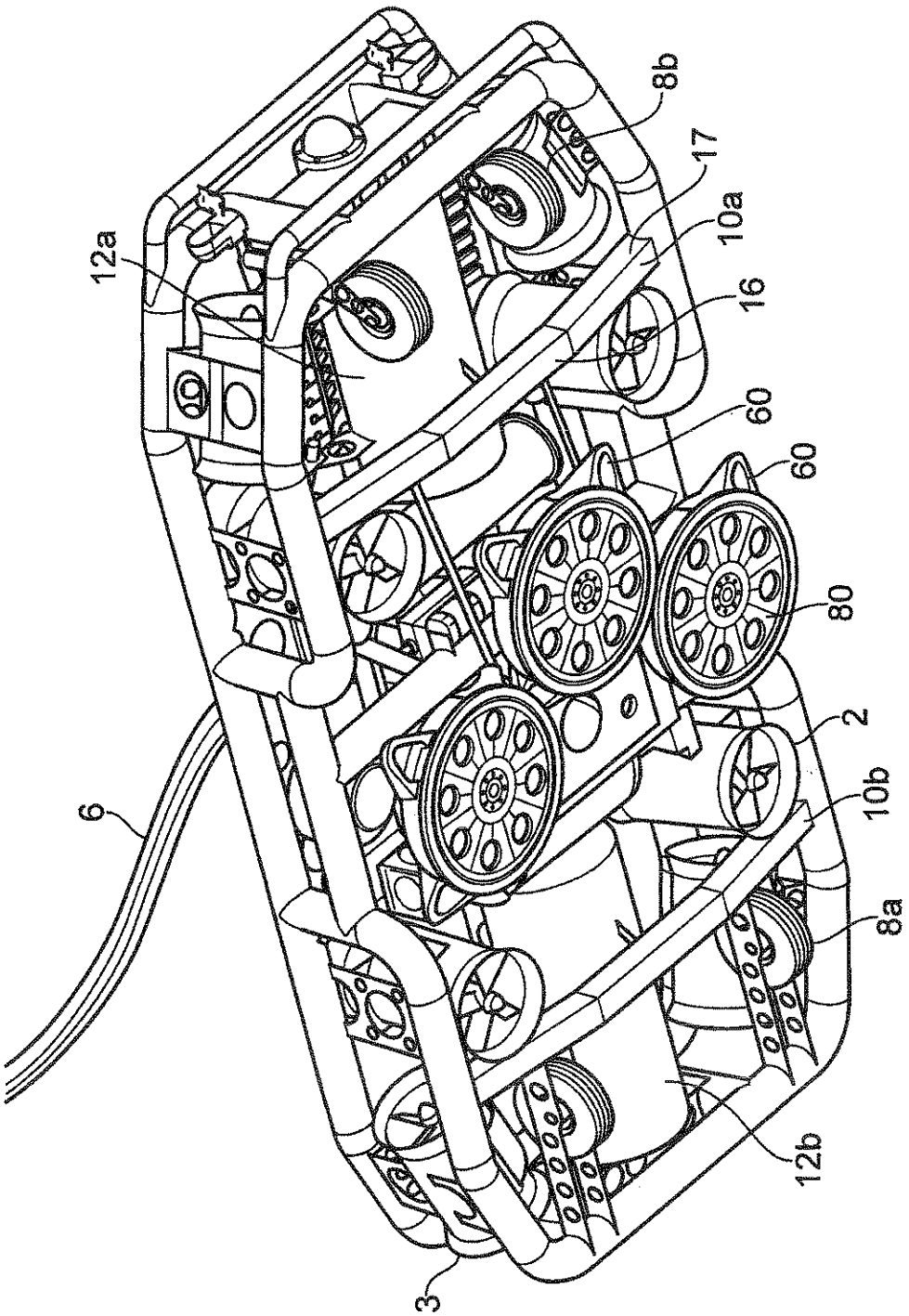

FIG. 5

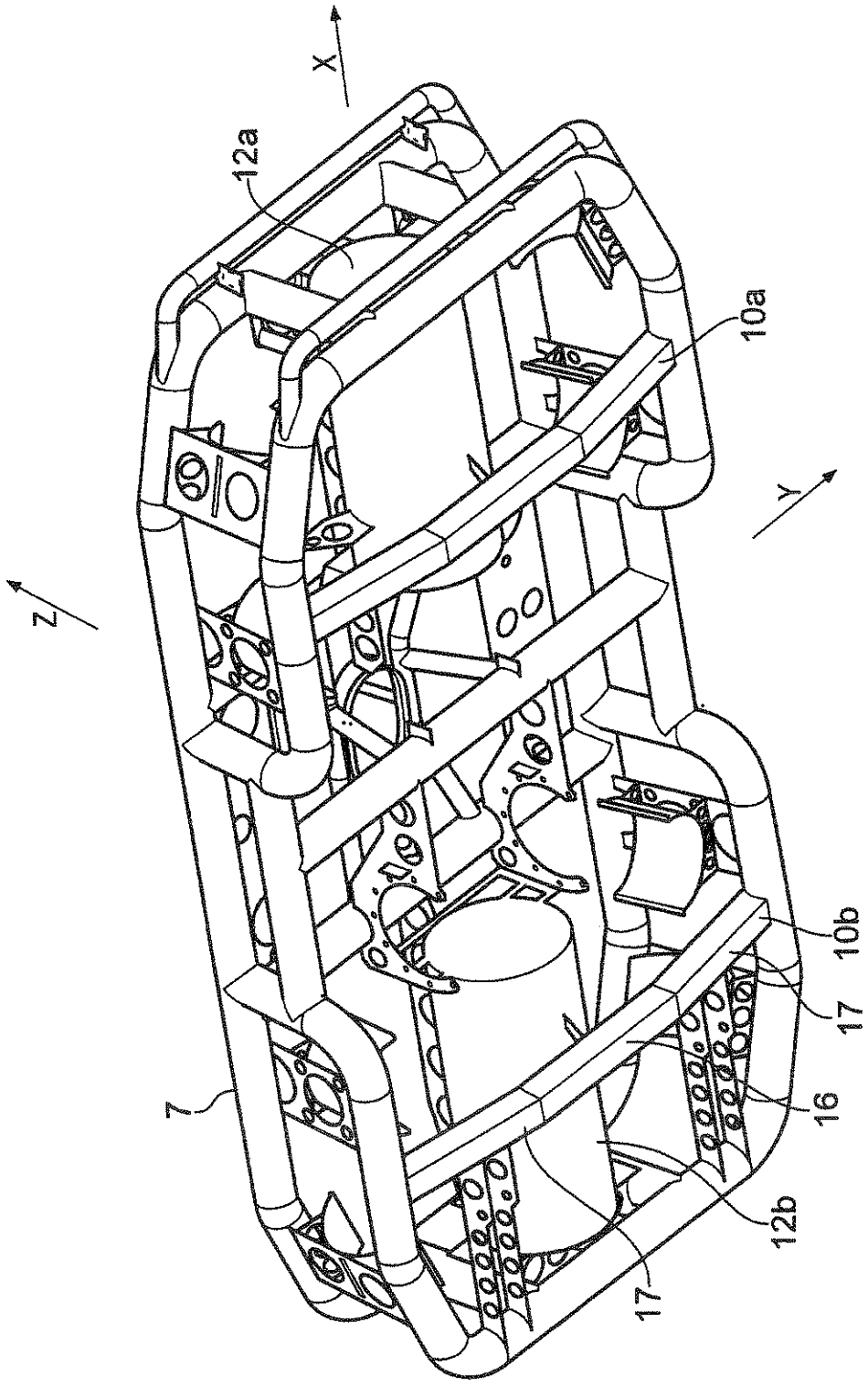

FIG. 6

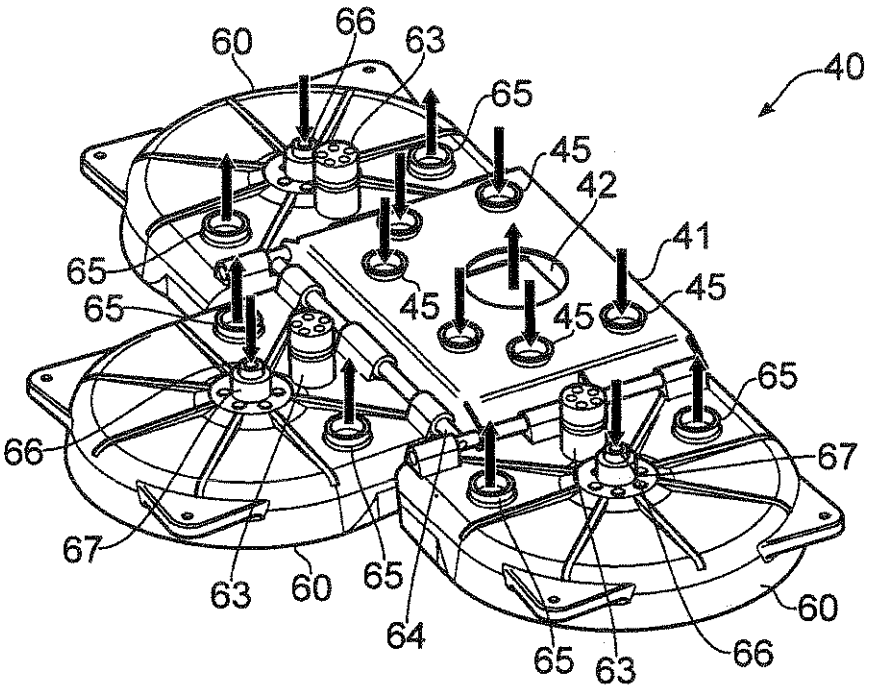

FIG. 7

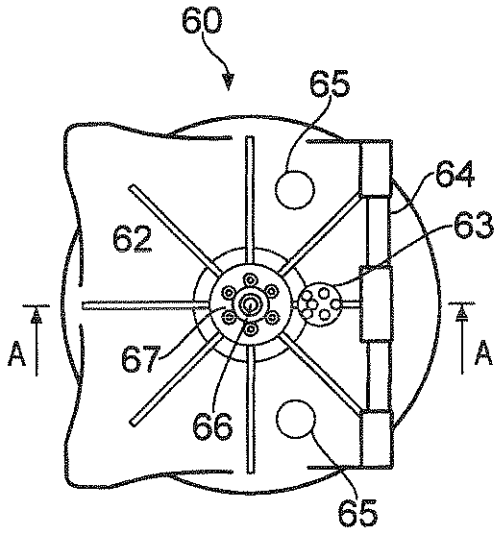

FIG. 8

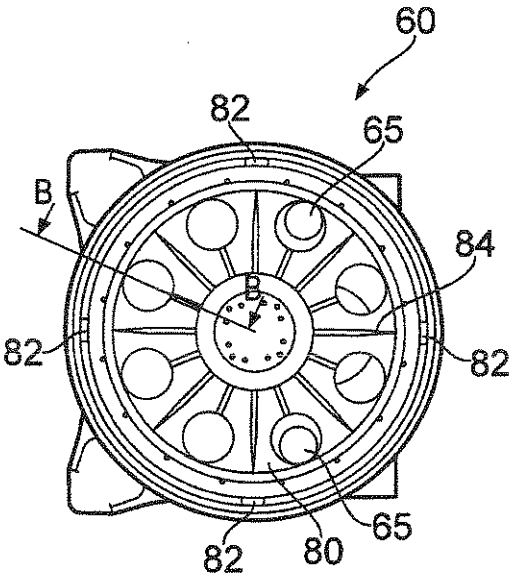

FIG. 9

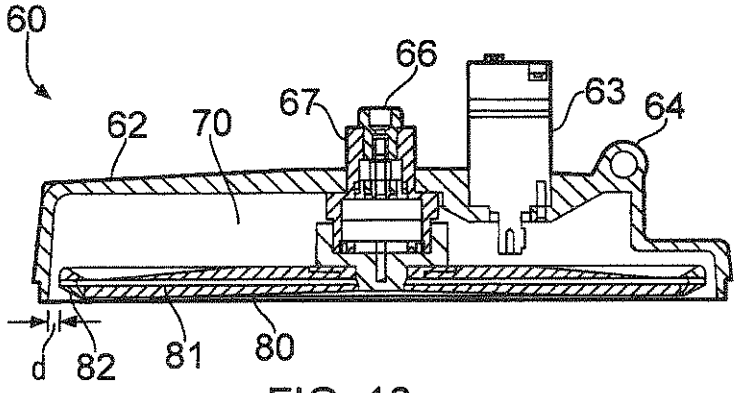

FIG. 10

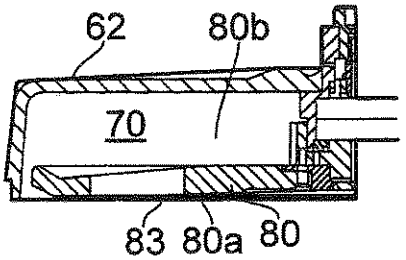

FIG. 11

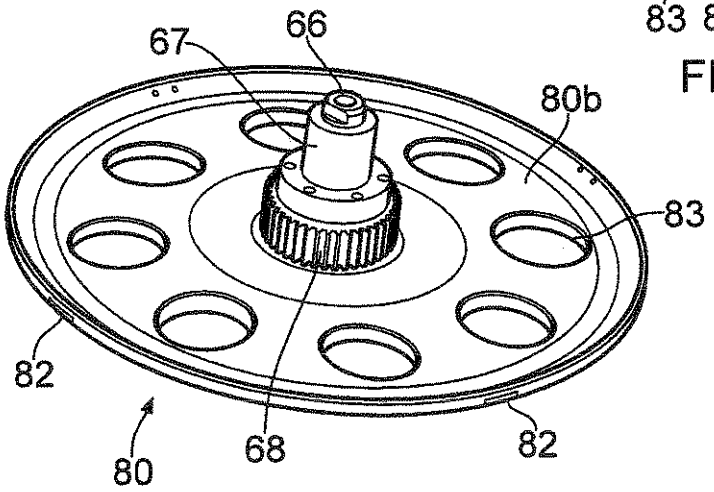

FIG. 12

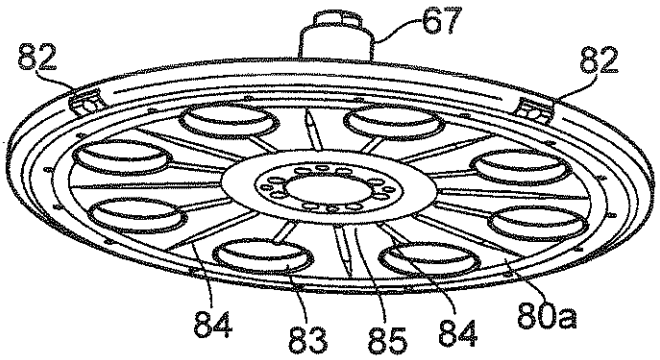

FIG. 13

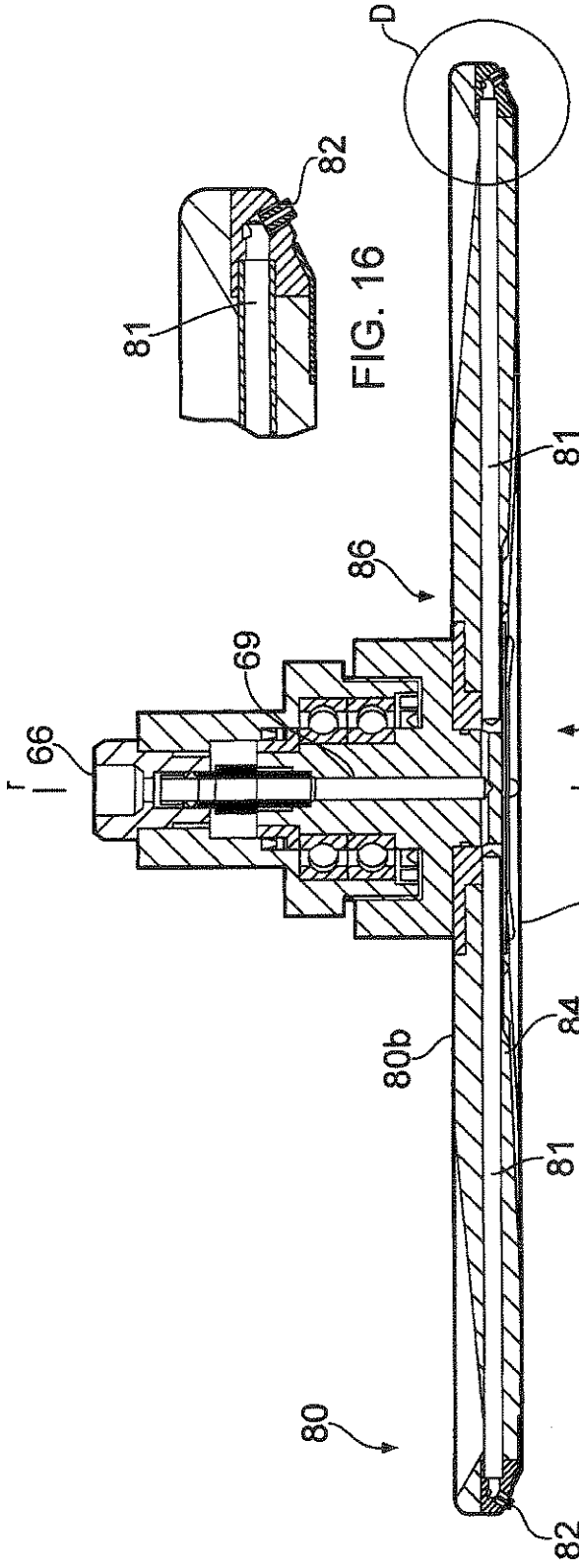

FIG. 16

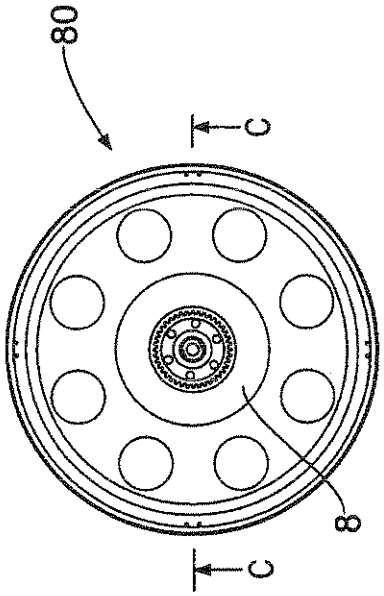

FIG. 14

FIG. 15

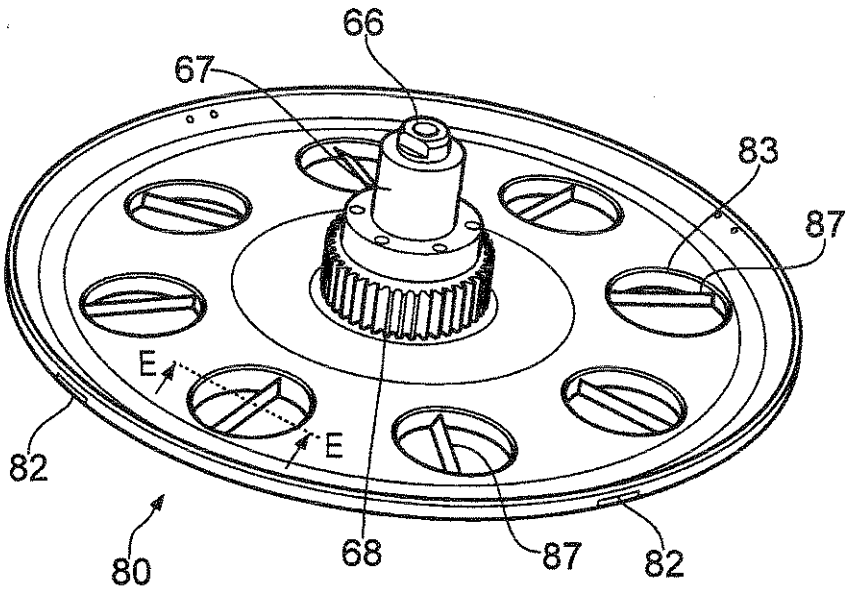

FIG. 17

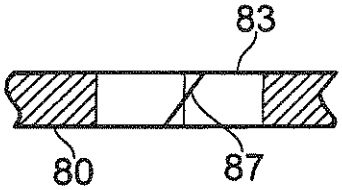

FIG. 18

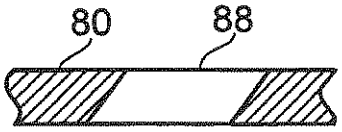

FIG. 19

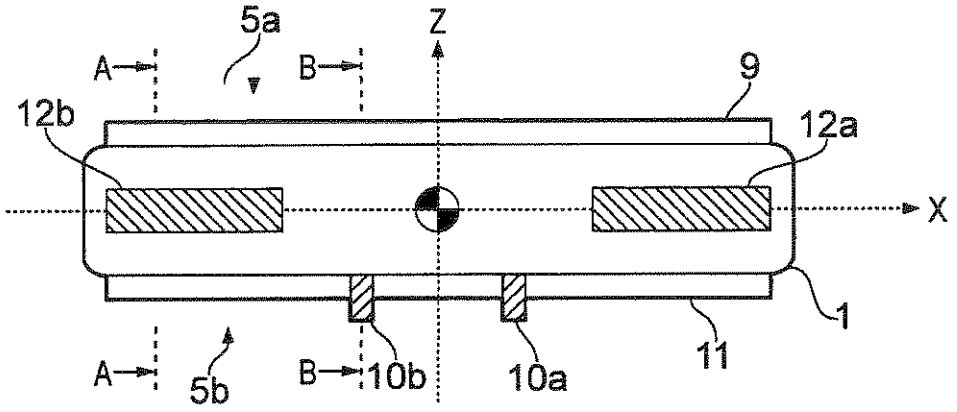

FIG. 20

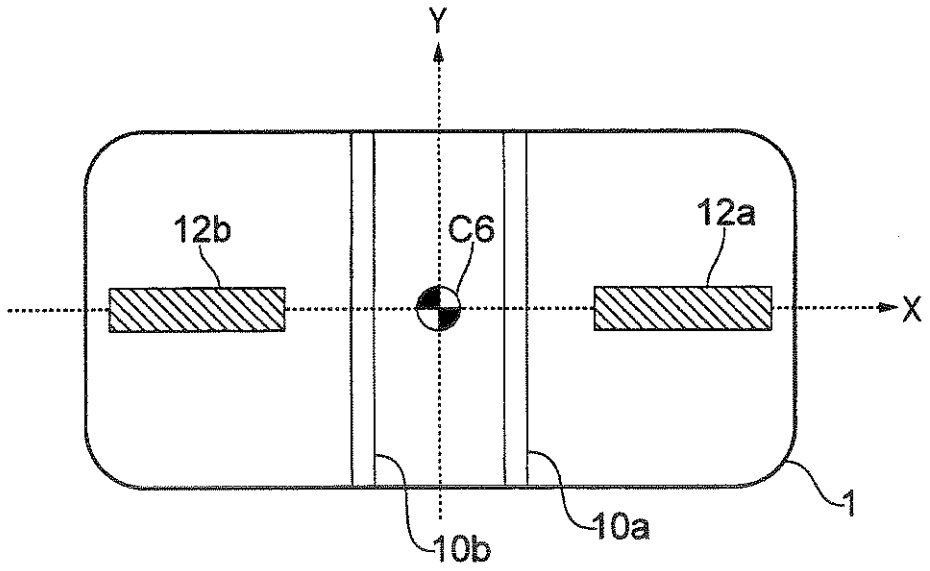

FIG. 21

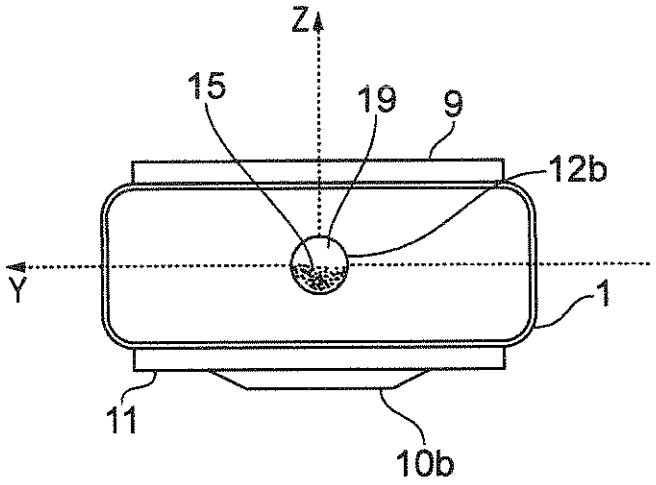

FIG. 22

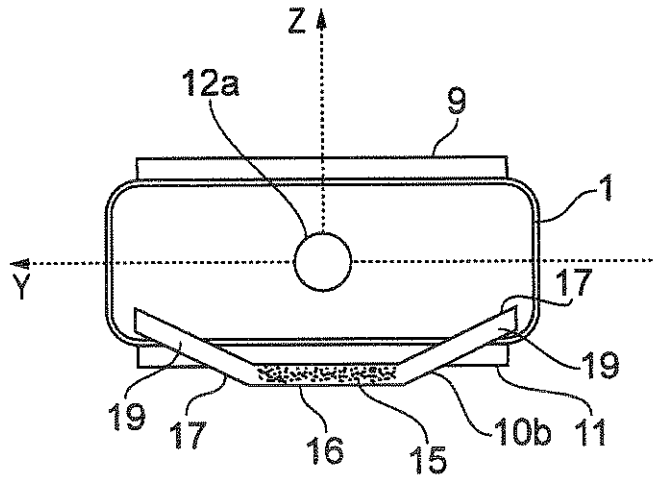

FIG. 23