(12) 特許協力条約に基づいて公開された国際出願

(19) 世界知的所有権機関
国際事務局

(43) 国際公開日
2016年4月28日(28.04.2016)

WIPO | PCT

(10) 国際公開番号
WO 2016/063961 A1

(51) 国際特許分類:
B65D 33/38 (2006.01) *B65D 75/58* (2006.01)
B31B 29/84 (2006.01)

(21) 国際出願番号: PCT/JP2015/079880

(22) 国際出願日: 2015年10月22日(22.10.2015)

(25) 国際出願の言語: 日本語

(26) 国際公開の言語: 日本語

(30) 優先権データ:
特願 2014-217404 2014年10月24日(24.10.2014) JP
特願 2015-115552 2015年6月8日(08.06.2015) JP
特願 2015-177973 2015年9月9日(09.09.2015) JP

(71) 出願人: メロディアン株式会社(**MELODIAN CO., LTD.**) [JP/JP]; 〒5810833 大阪府八尾市旭ヶ丘１丁目３３番地 Osaka (JP).

(72) 発明者: 大久保　佳則(**OHKUBO, Yoshinori**); 〒1510053 東京都渋谷区代々木４－２９－４　西新宿ミノシマビル３Ｆ Tokyo (JP). 門田　孝行(**MONDEN, Takayuki**); 〒5810869 大阪府八尾市桜ヶ丘２丁目１２８番地１　メロディアン株式会社内 Osaka (JP).

(74) 代理人: 岡田　全啓(**OKADA, Masahiro**); 〒5410054 大阪府大阪市中央区南本町４丁目２番２１号イヨビル３階　岡田特許事務所内 Osaka (JP).

(81) 指定国 (表示のない限り、全ての種類の国内保護が可能): AE, AG, AL, AM, AO, AT, AU, AZ, BA, BB, BG, BH, BN, BR, BW, BY, BZ, CA, CH, CL, CN, CO, CR, CU, CZ, DE, DK, DM, DO, DZ, EC, EE, EG, ES, FI, GB, GD, GE, GH, GM, GT, HN, HR, HU, ID, IL, IN, IR, IS, JP, KE, KG, KN, KP, KR, KZ, LA, LC, LK, LR, LS, LU, LY, MA, MD, ME, MG, MK, MN, MW, MX, MY, MZ, NA, NG, NI, NO, NZ, OM, PA, PE, PG, PH, PL, PT, QA, RO, RS, RU, RW, SA, SC, SD, SE, SG, SK, SL, SM, ST, SV, SY, TH, TJ, TM, TN, TR, TT, TZ, UA, UG, US, UZ, VC, VN, ZA, ZM, ZW.

(84) 指定国 (表示のない限り、全ての種類の広域保護が可能): ARIPO (BW, GH, GM, KE, LR, LS, MW, MZ, NA, RW, SD, SL, ST, SZ, TZ, UG, ZM, ZW), ユーラシア (AM, AZ, BY, KG, KZ, RU, TJ, TM), ヨーロッパ (AL, AT, BE, BG, CH, CY, CZ, DE, DK, EE, ES, FI, FR, GB, GR, HR, HU, IE, IS, IT, LT, LU, LV, MC, MK, MT, NL, NO, PL, PT, RO, RS, SE, SI, SK, SM, TR), OAPI (BF, BJ, CF, CG, CI, CM, GA, GN, GQ, GW, KM, ML, MR, NE, SN, TD, TG).

[続葉有]

(54) **Title**: CONTAINER WITH SPOUT AND MANUFACTURING METHOD THEREFOR

(54) 発明の名称 : 注出口付き容器及びその製造方法

[図2]

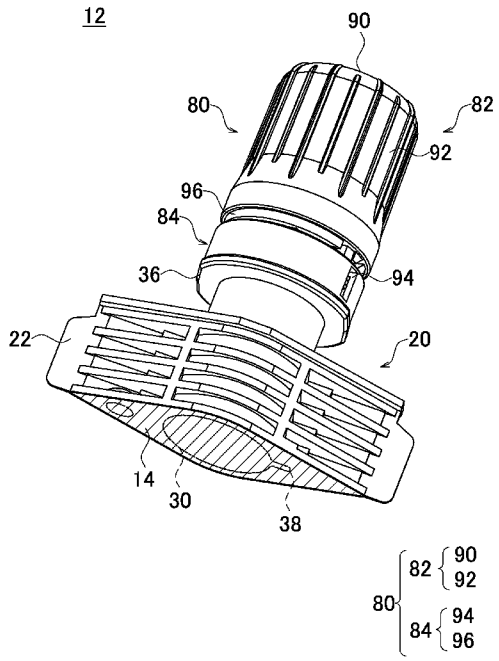

(57) **Abstract**: The purpose of the present invention is to provide a container with a spout, the container having excellent sealing properties. The container with a spout is provided with a container 10 and a spout 12. The spout 12 is provided with a spout body 20, a seal opener 50 held in the tube of the spout body, an actuator 80 for moving the seal opener, and a sealing sheet 14 for covering an internal opening of the spout body that faces the receptacle section. The seal opener 50 is formed so as not to slip out from the spout body 20 and is formed so as to move toward the sealing sheet 14. A pouring through hole 56 is formed in the center thereof. The sealing sheet 14 is formed so that a portion thereof is torn by the seal opener 50 and the receptacle section 200 of the container 10 and an external opening 28 of the spout body 20 come into communication with the outside via the pouring through hole 56 of the seal opener 50, and is formed so as to pour out the contents.

(57) 要約: 密封性に優れた注出口付き容器を提供すること。注出口付き容器は、容器１０と注出口１２とを備え、注出口１２が、注出口本体２０と、注出口本体の筒内に収納された開封体５０と、開封体を移動させる起動体８０と、注出口本体における、収容部に臨む内開口部を覆う密封シート１４とを備え、開封体５０は、注出口本体２０から抜け出ない様に形成され且つ密封シート１４に向けて移動するように形成され、その中央に注出貫通孔５６が形成され、密封シート１４は、開封体５０により、その一部が切り裂かれて、容器１０の収容部２００と注出口本体２０の外開口部２８が開封体５０の注出貫通孔５６を介して外部と連通するように形成され、収容物を外部に注ぎ出すように形成されている。

WO 2016/063961 A1

添付公開書類:

— 国際調査報告（条約第 21 条(3)）