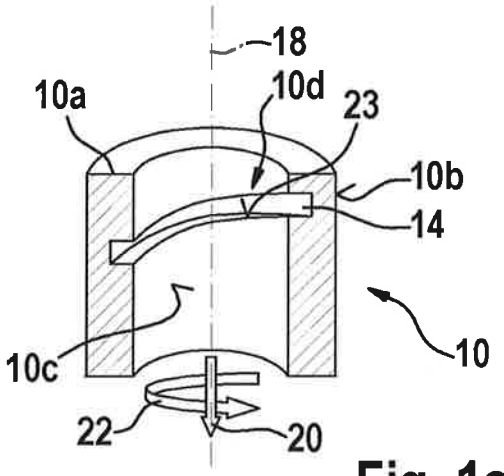

Fig. 1a

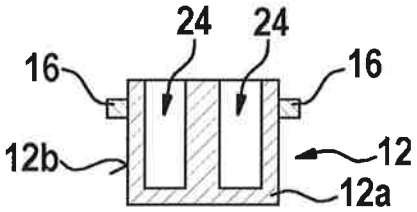

Fig. 1b

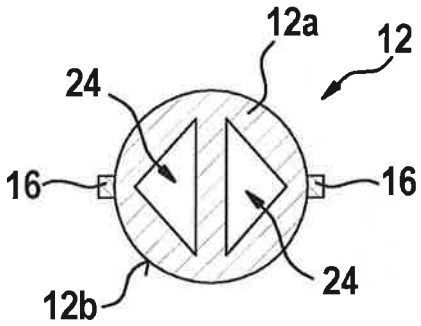

Fig. 1c

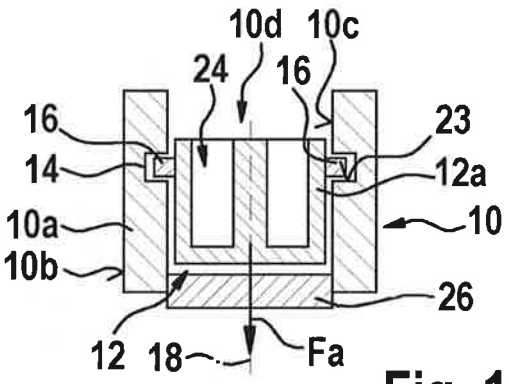

Fig. 1d

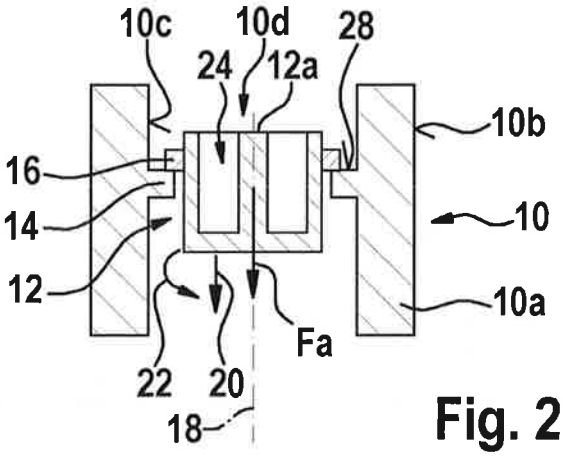

Fig. 2

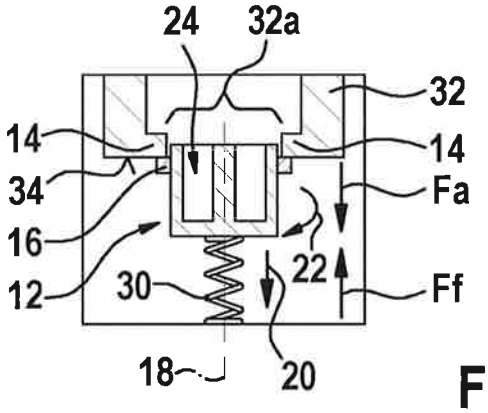

Fig. 3a

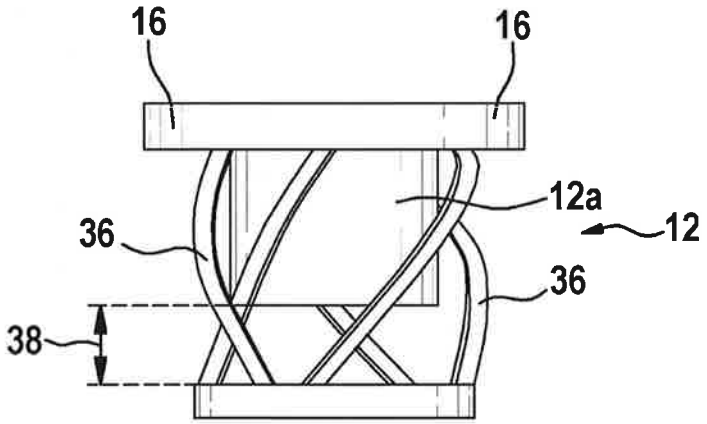

Fig. 3b

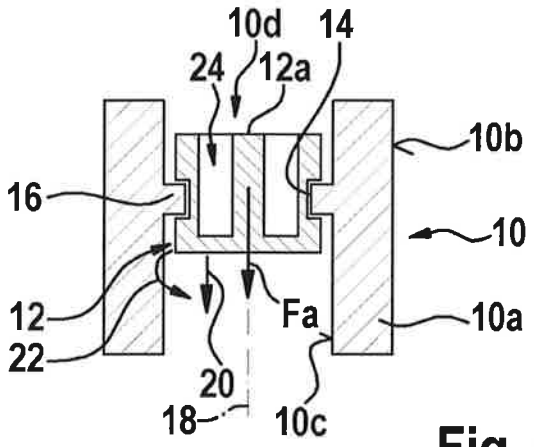
10d
14
24
12a
10b
16
10
12
Fa
10a
22
20
18
10c

Fig. 4

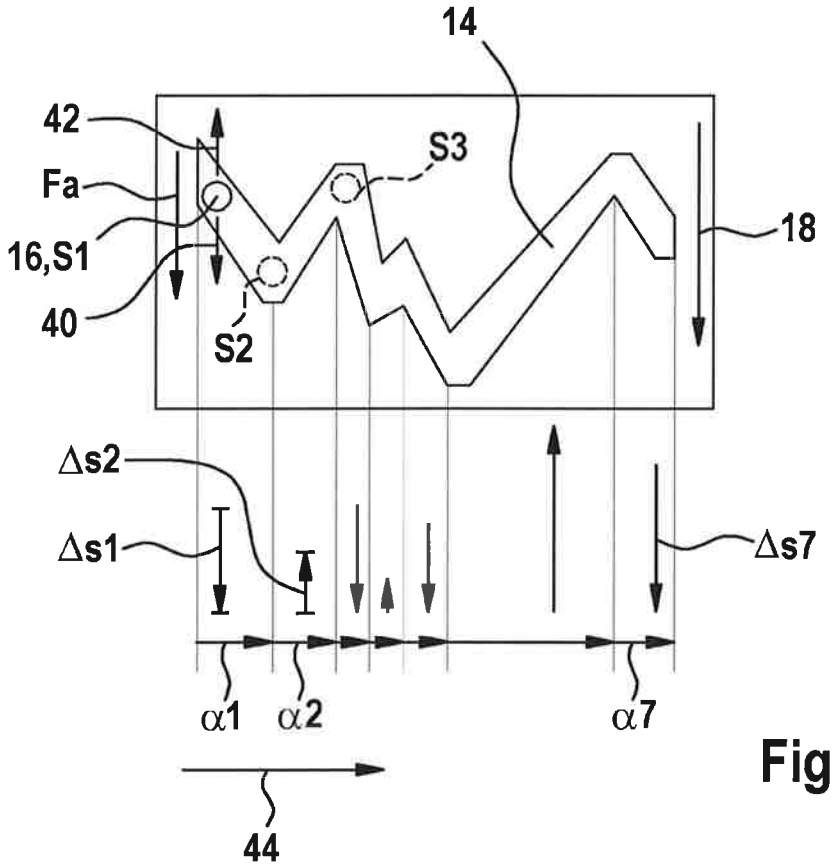
14
42
S3
Fa
18
16,S1
40
S2
Δs2
Δs1
Δs7
α1
α2
α7
44

Fig. 5

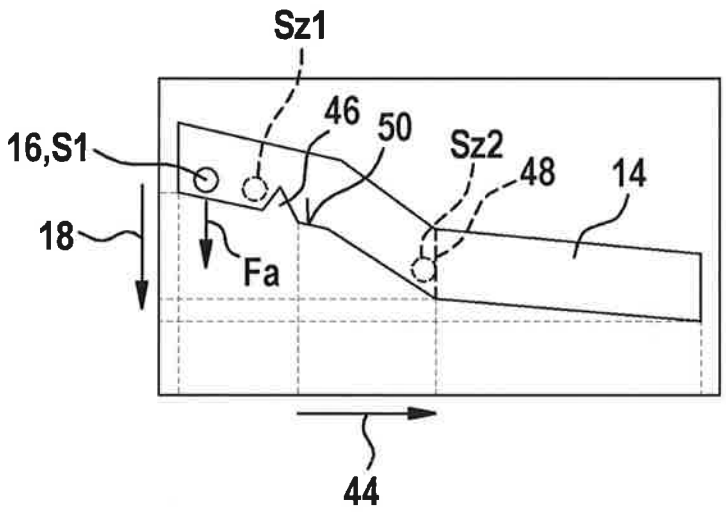

Fig. 6