[図1]

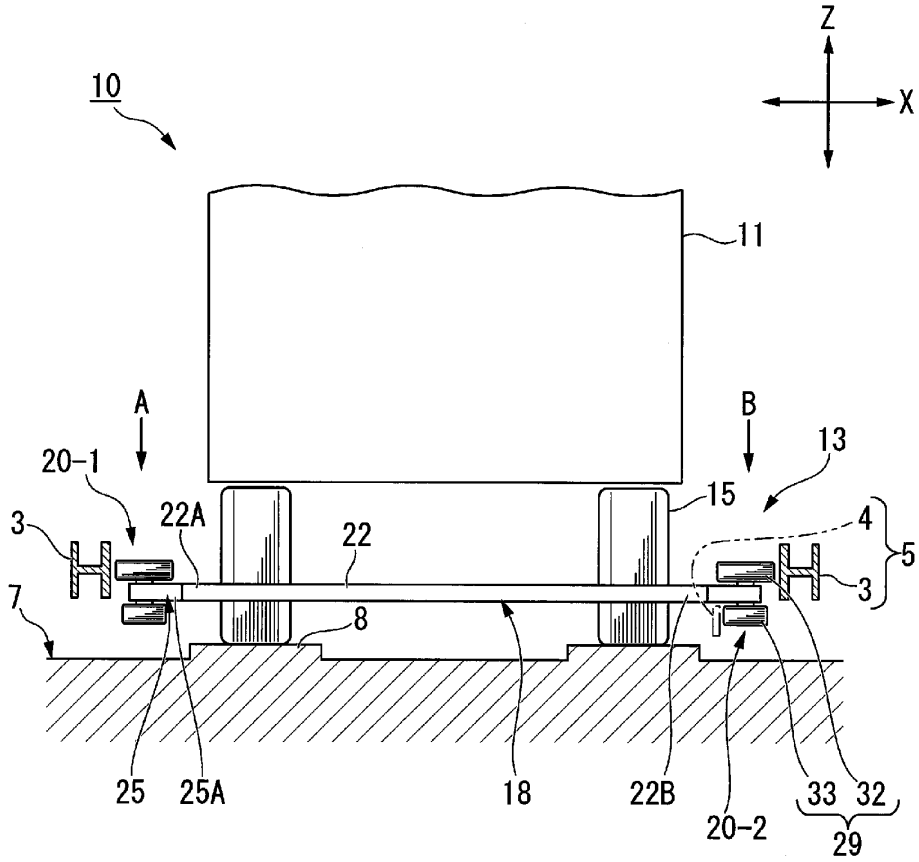

[図2]

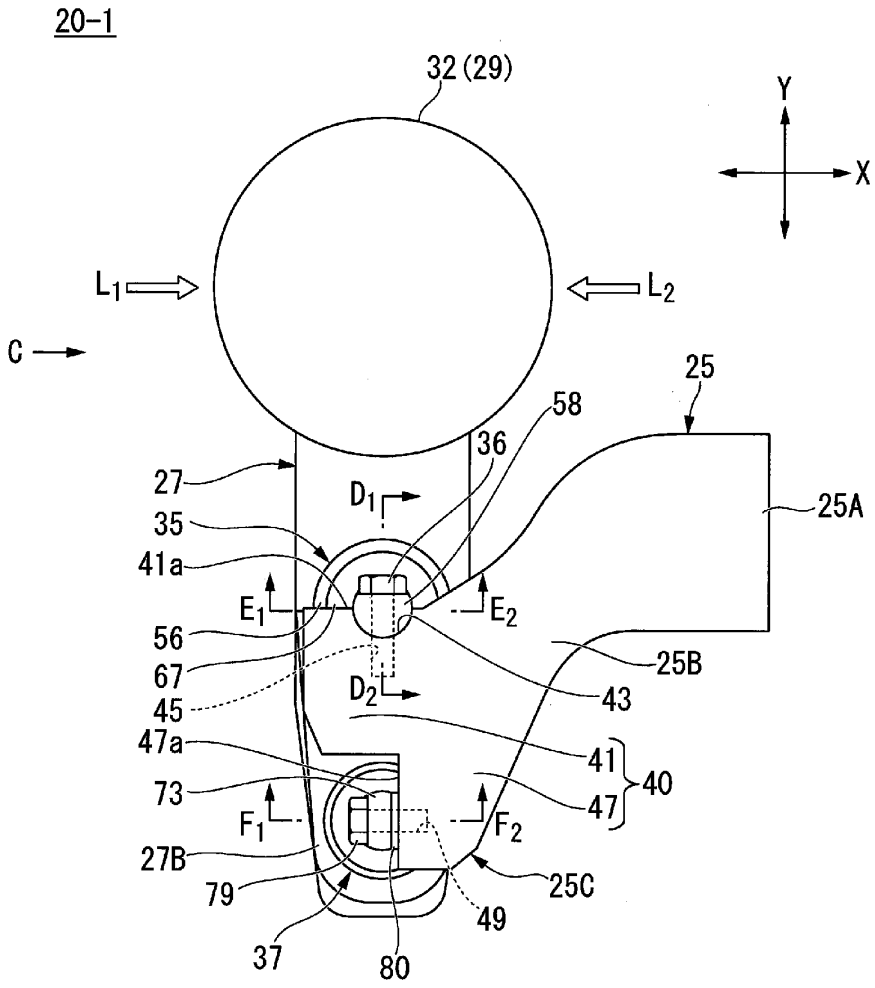
20-1
32 (29)
Y
X
L1
L2
C
25
58
36
27
D1
25A
35
41a
E1
E2
56
67
45
D2
43
25B
47a
41
40
73
47
F1
F2
27B
79
25C
49
37
80

[図3]

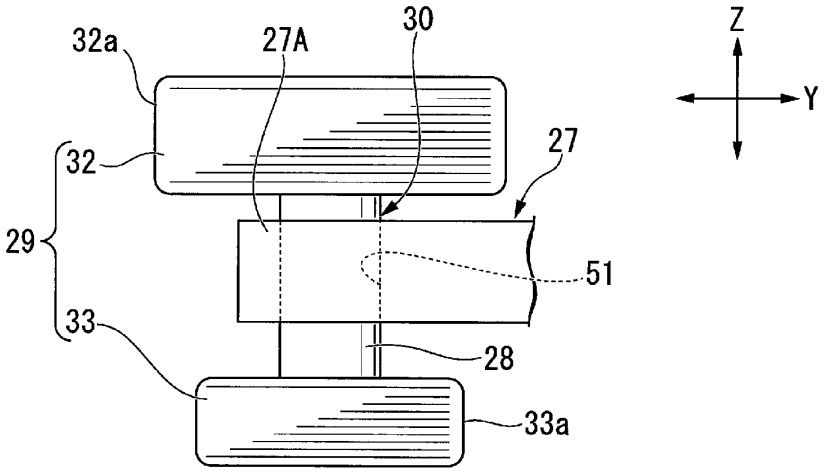
32a
27A
30
Z
Y
32
27
29
51
33
28
33a

[図4]

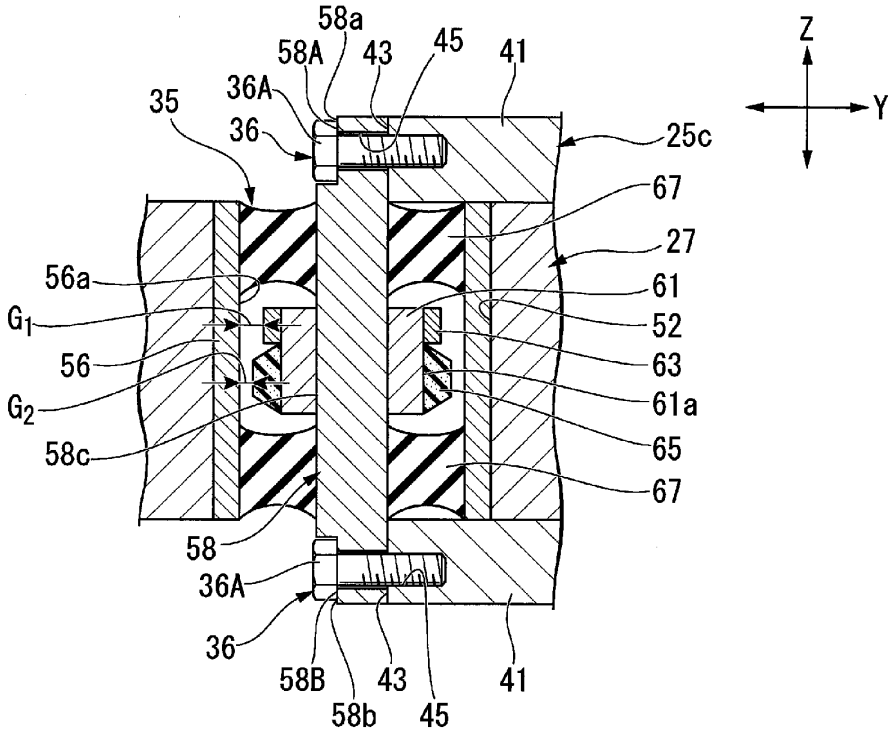
58a
58A
43
45
41
Z
Y
35
36A
36
25c
67
27
56a
61
G_1
52
56
63
G_2
61a
58c
65
67
58
36A
36
58B
43
41
58b
45

[図5]

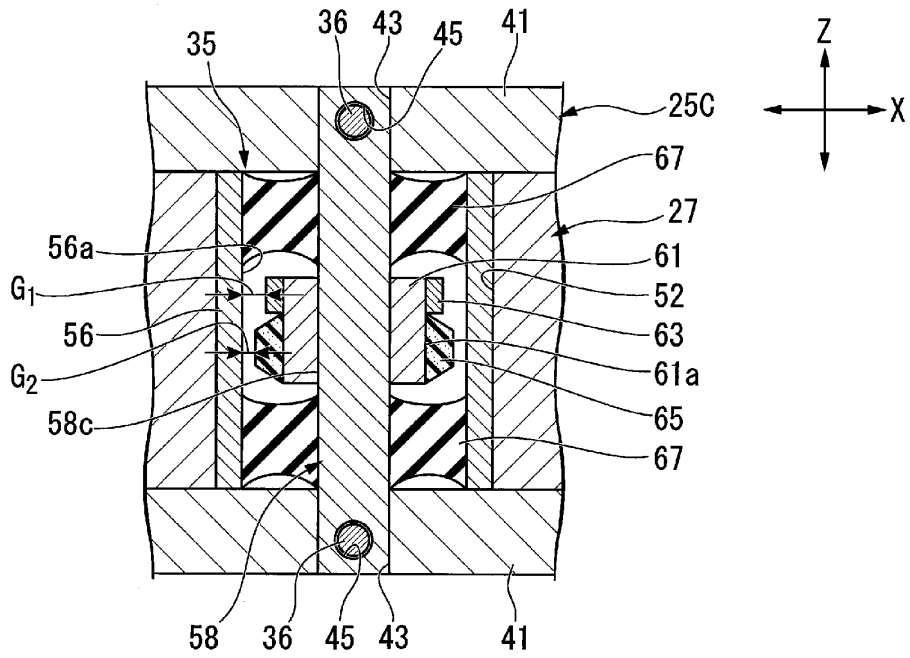
35
36
43
45
41
25C
67
27
56a
61
G_1
52
56
63
G_2
61a
58c
65
67
58
36
45
43
41
Z
X

[図6]

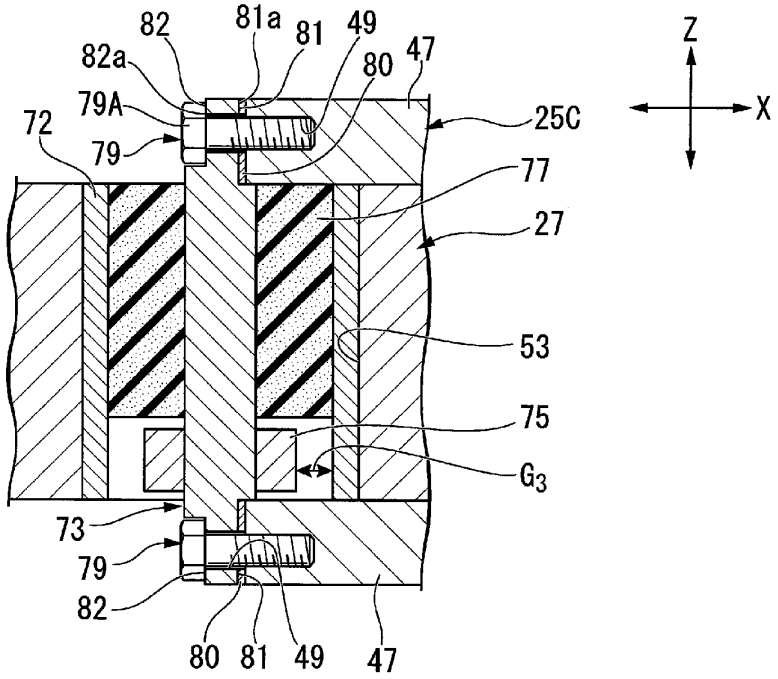
82
81a
81
49
47
82a
80
79A
25C
72
79
77
27
53
75
G_3
73
79
82
80
81
49
47
Z
X

[図7]

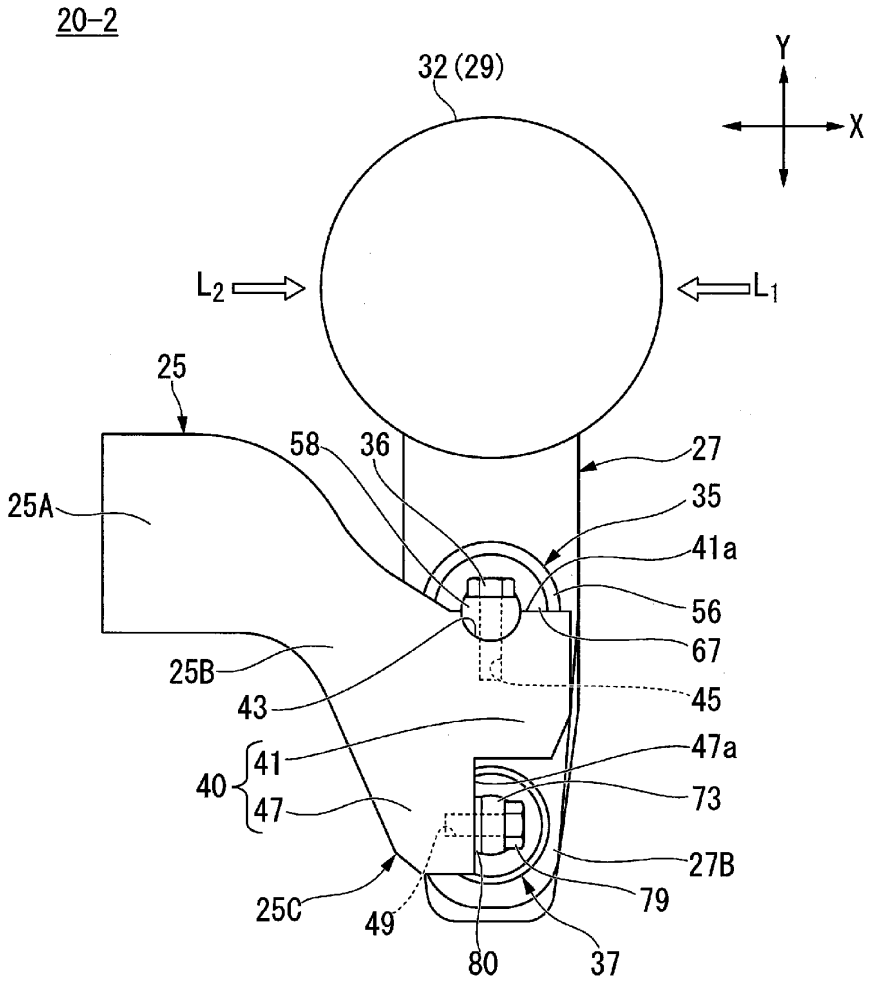
20-2
32 (29)
Y
X
L2
L1
25
58
36
27
25A
35
41a
56
67
25B
43
45
41
47a
40
47
73
27B
79
25C
49
80
37

[図8]

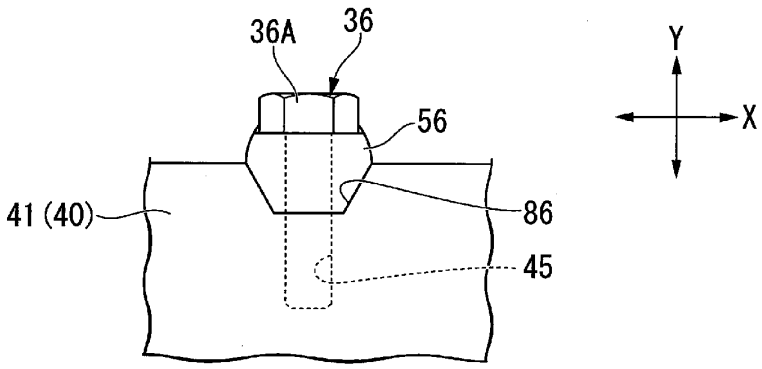

[図9]

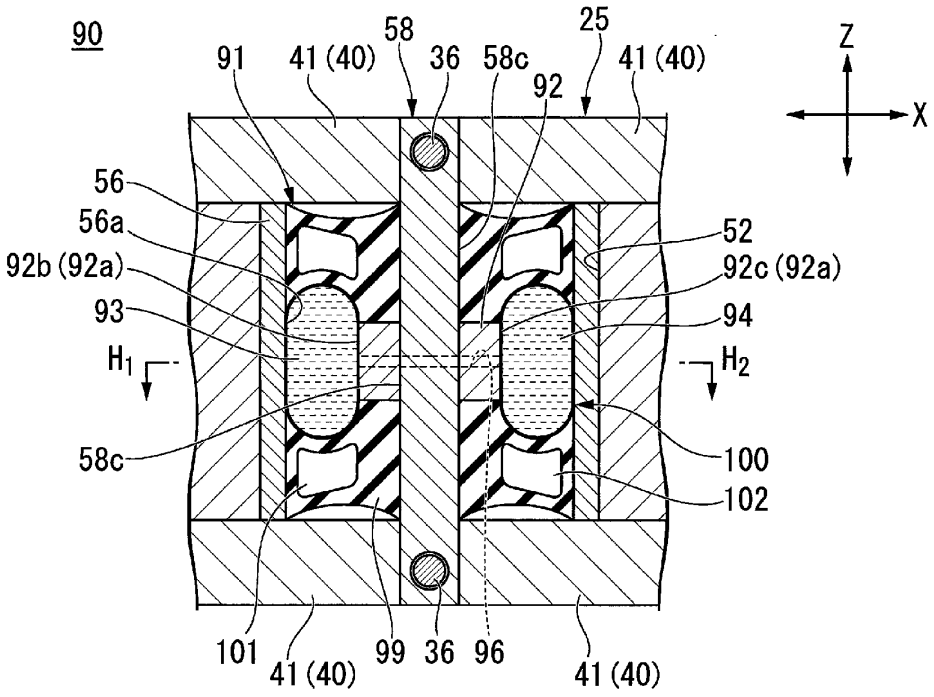
90
91
41 (40)
58
36
58c
92
25
41 (40)
Z
X
56
56a
92b (92a)
93
H1
58c
52
92c (92a)
94
H2
100
102
101
41 (40)
99
36
96
41 (40)

[図10]

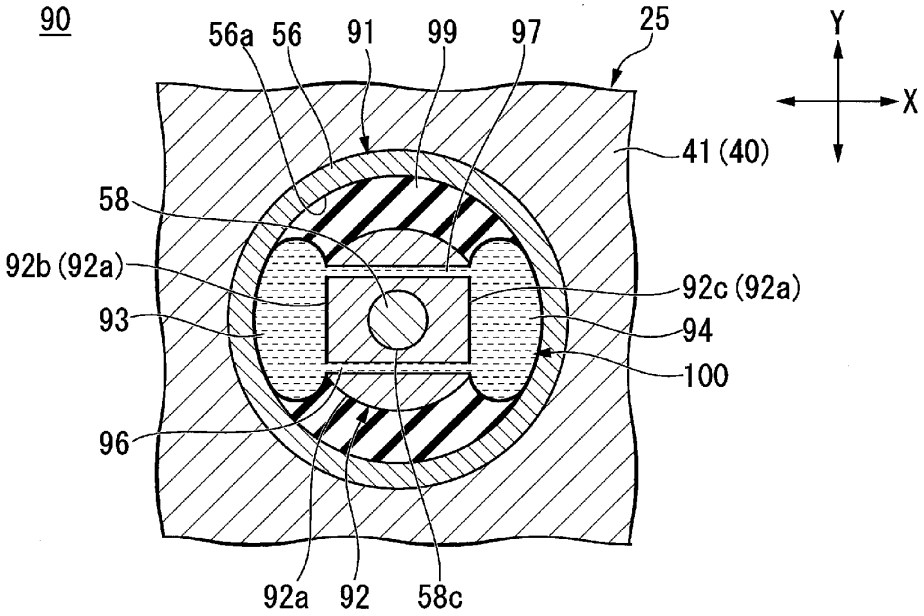
90
56a
56
91
99
97
25
Y
X
41 (40)
58
92b (92a)
93
92c (92a)
94
100
96
92a
92
58c

[図11]

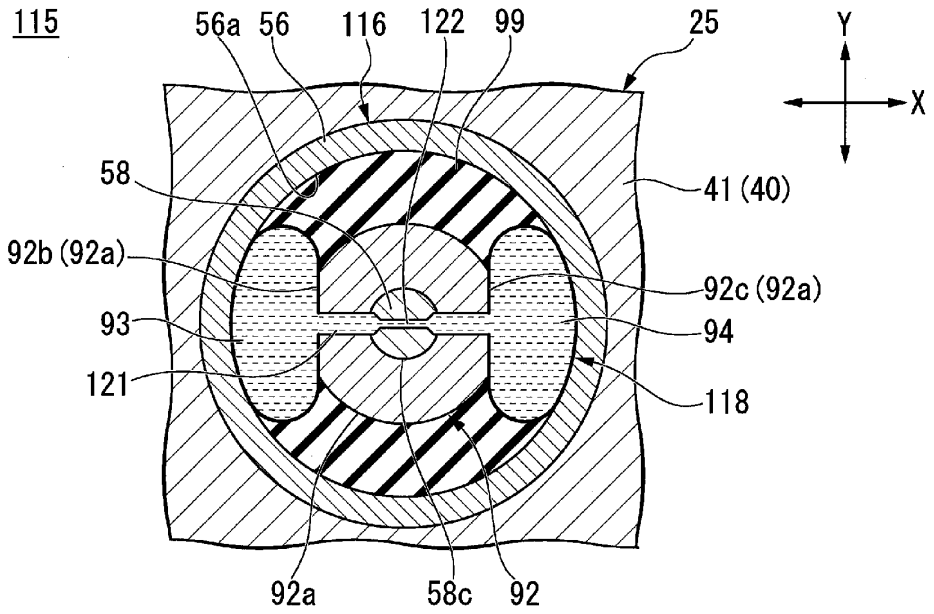
115
56a
56
116
122
99
25
Y
X
58
41 (40)
92b (92a)
92c (92a)
93
94
121
118
92a
58c
92

[図12]

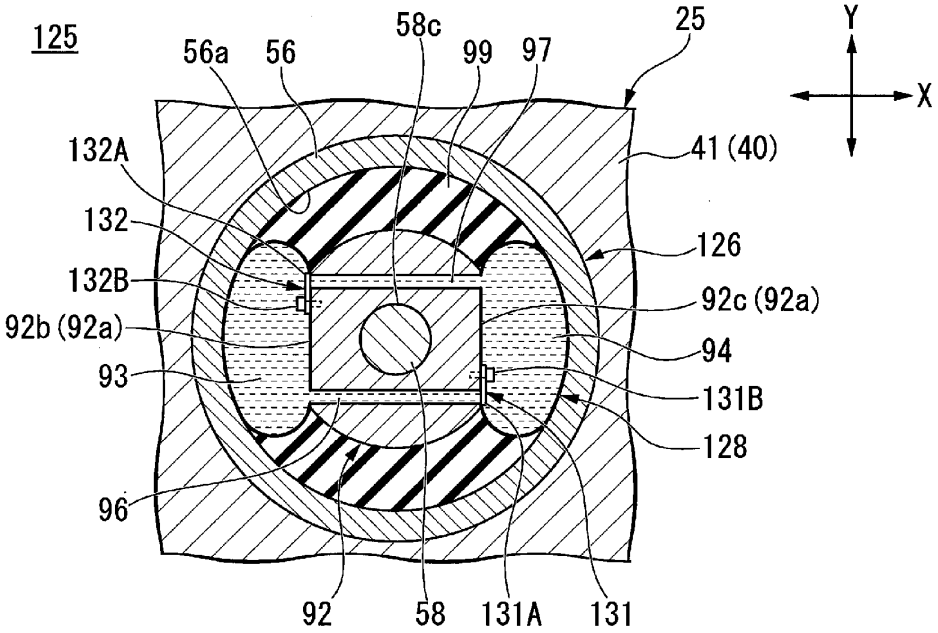
125
56a
56
58c
99
97
25
Y
X
132A
41 (40)
132
126
132B
92c (92a)
92b (92a)
94
93
131B
128
96
92
58
131A
131

[図13]

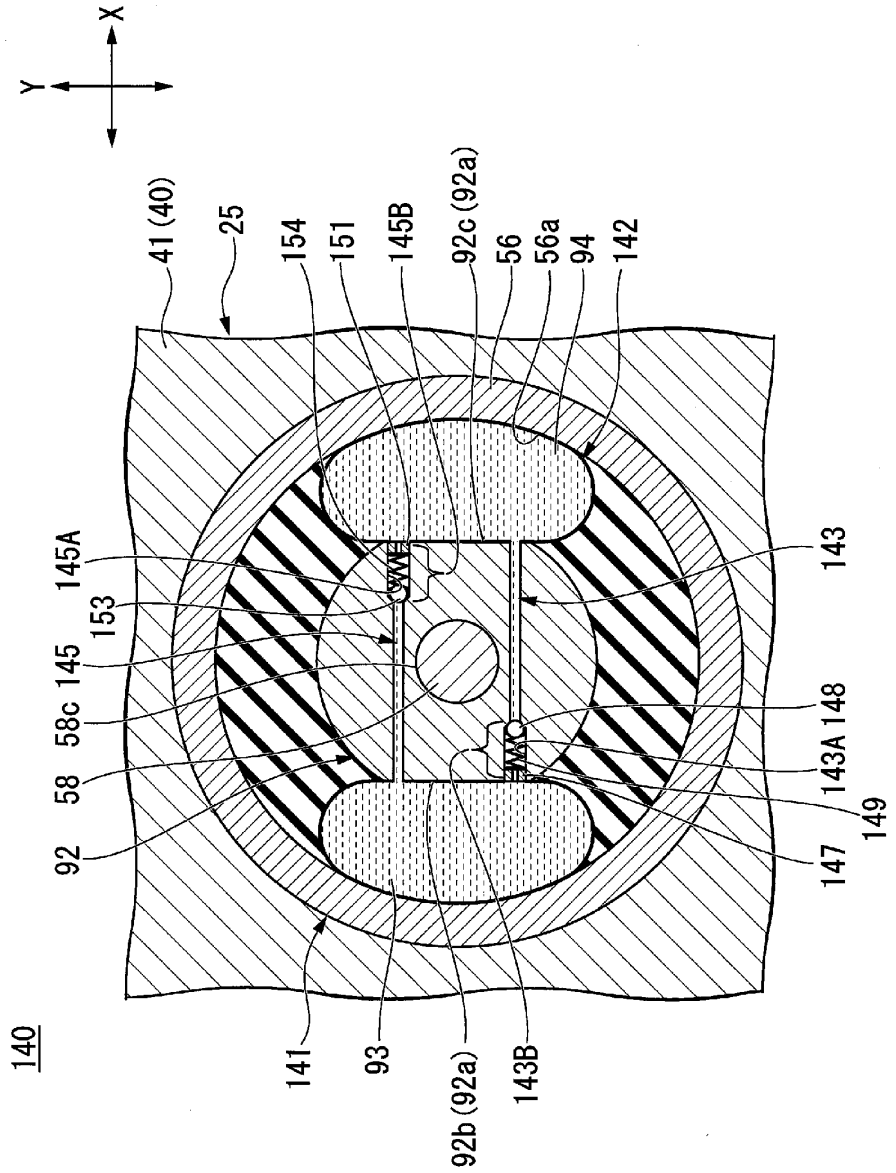
X
Y
41 (40)
25
154
151
145B
92c (92a)
56
56a
94
142
145A
153
145
58c
58
92
143
148
143A
149
147
140
141
93
92b (92a)
143B

[図14]

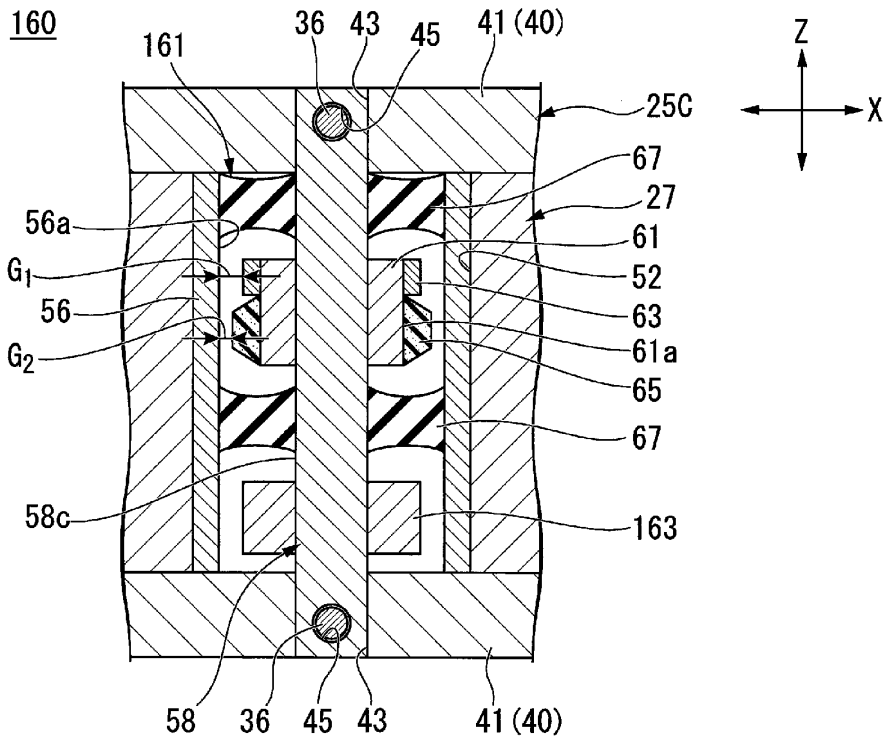
160
161
36
43
45
41 (40)
Z
X
25C
67
27
56a
61
G_1
52
56
63
G_2
61a
65
67
58c
163
58
36
45
43
41 (40)

[図15]

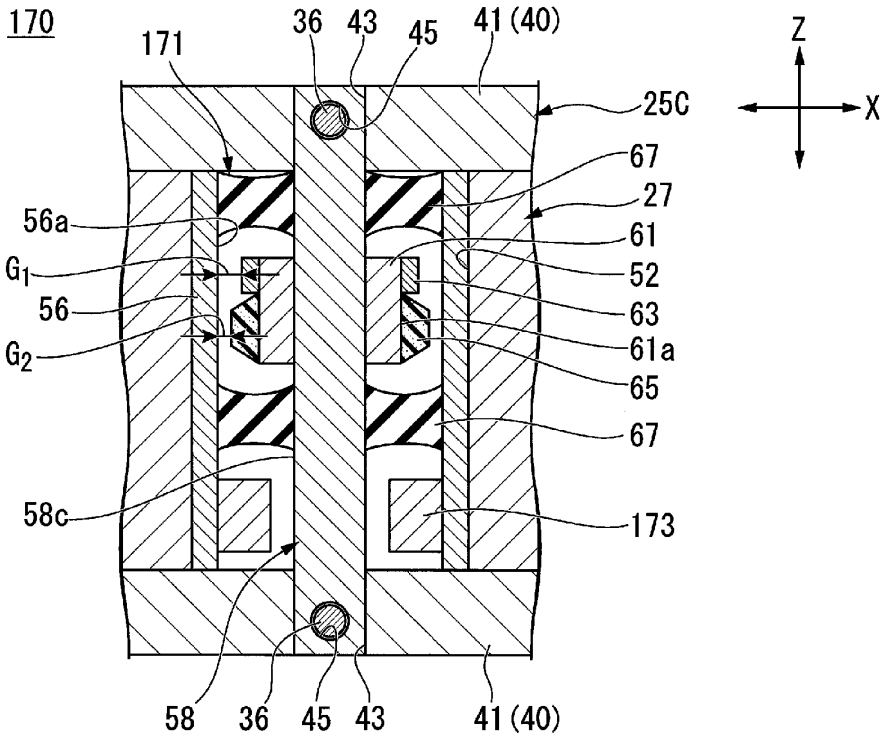
170
171
36
43
45
41 (40)
25C
Z
X
67
27
56a
61
G1
52
56
63
G2
61a
65
67
58c
173
58
36
45
43
41 (40)

[図16]

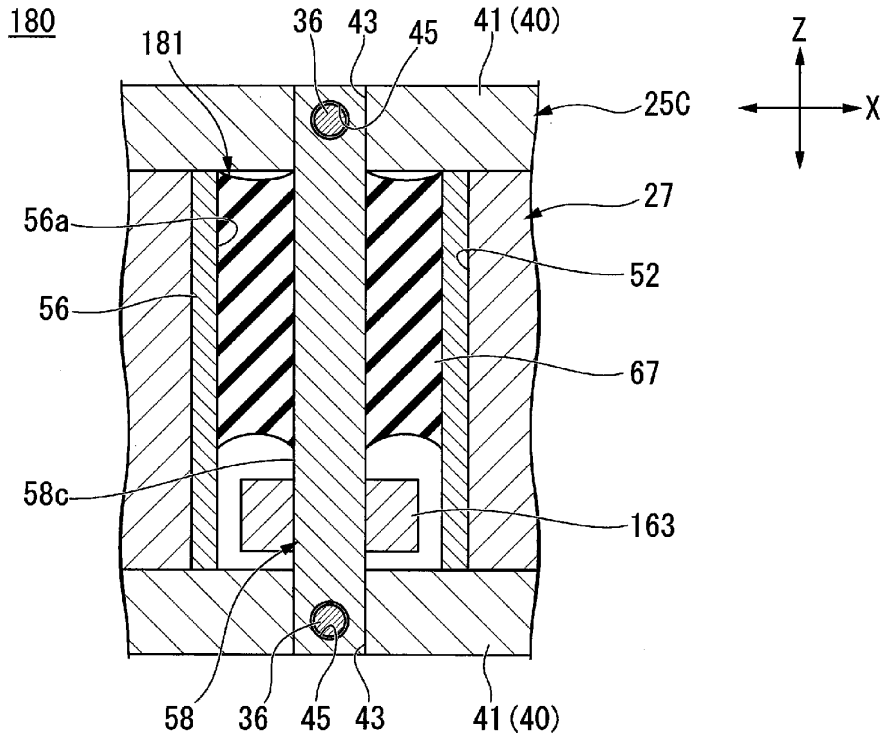
180
181
36
43
45
41 (40)
Z
X
25C
27
56a
52
56
67
58c
163
58
36
45
43
41 (40)

[図17]

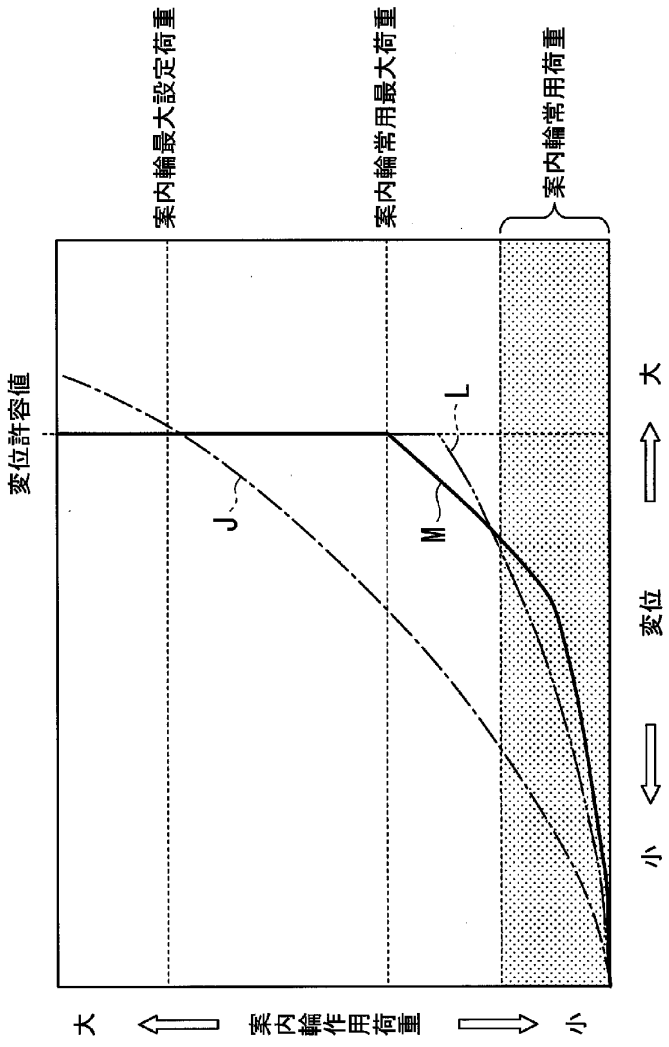

[図18]

