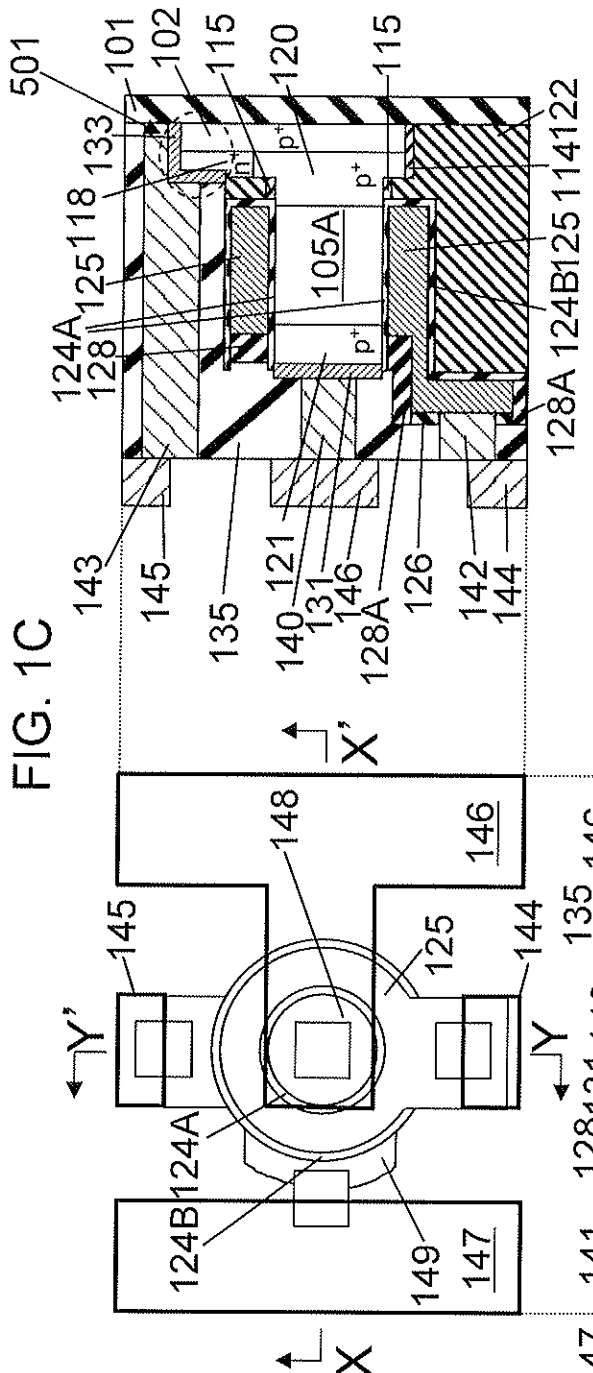

FIG. 1A

FIG. 1C

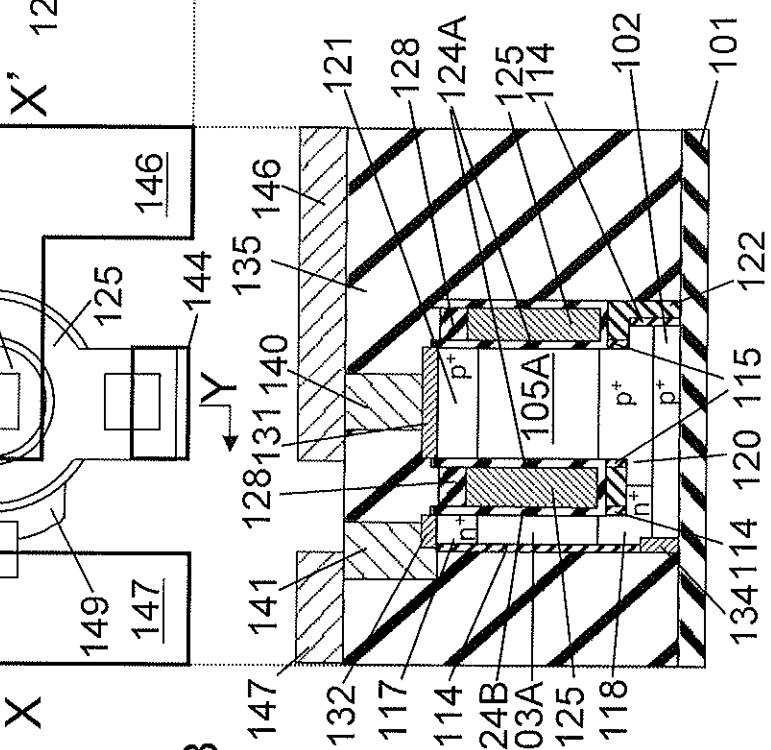

FIG. 1B

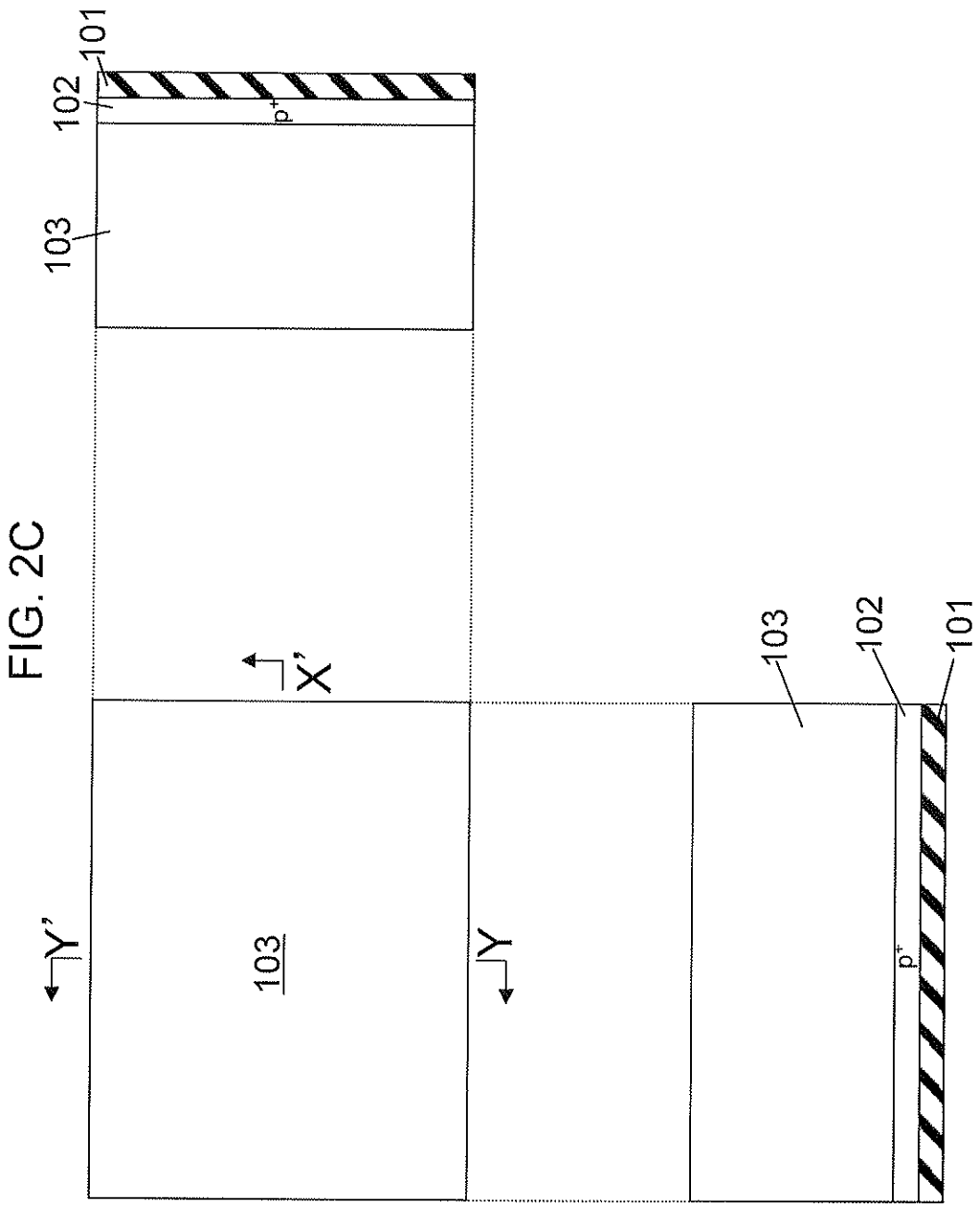

FIG. 2C

FIG. 2A

FIG. 2B

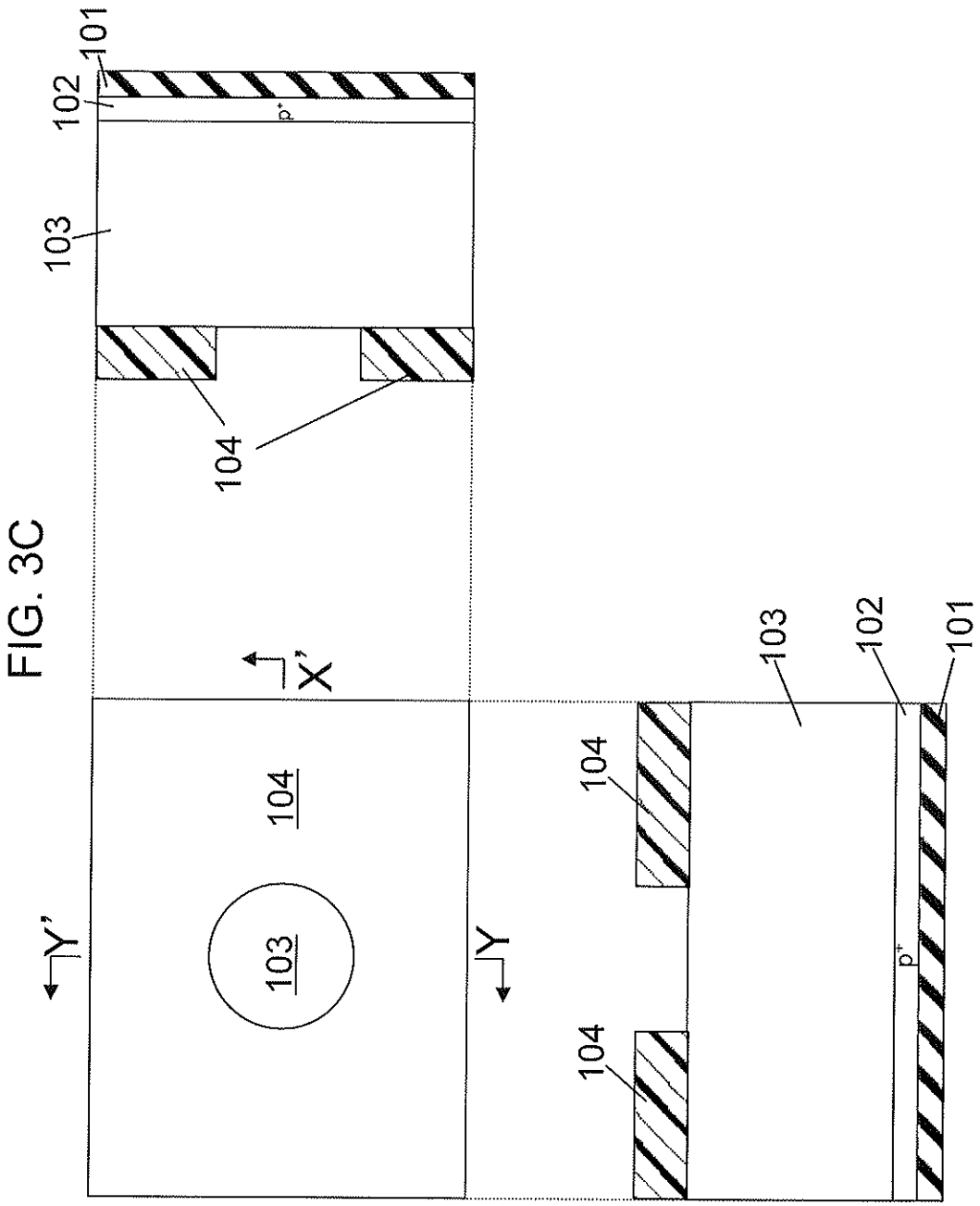

FIG. 3C

FIG. 3A

FIG. 3B

FIG. 4A

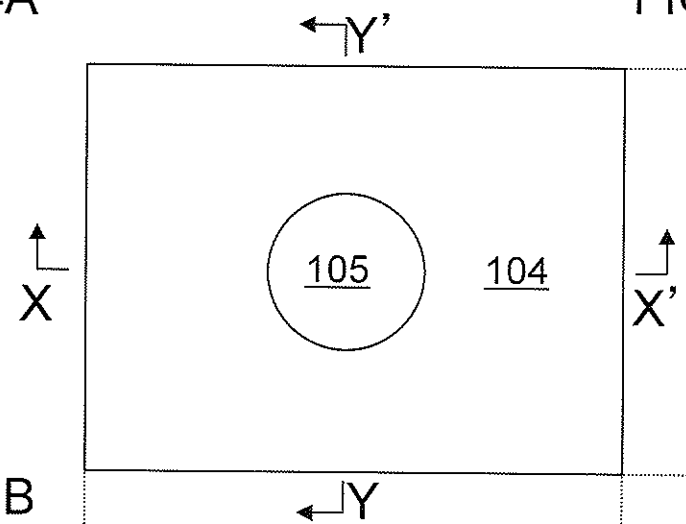

FIG. 4B

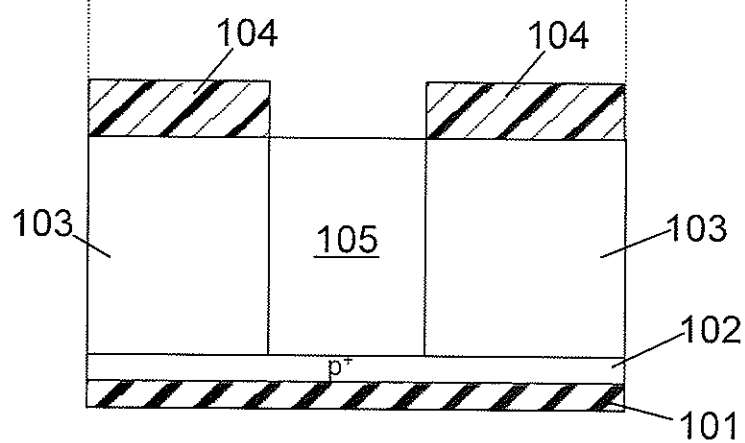

FIG. 4C

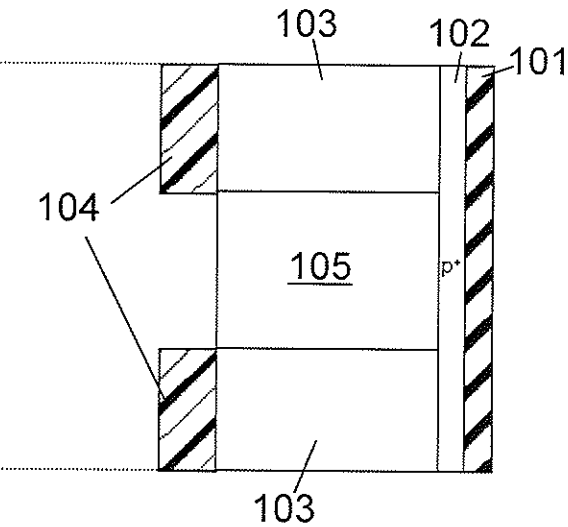

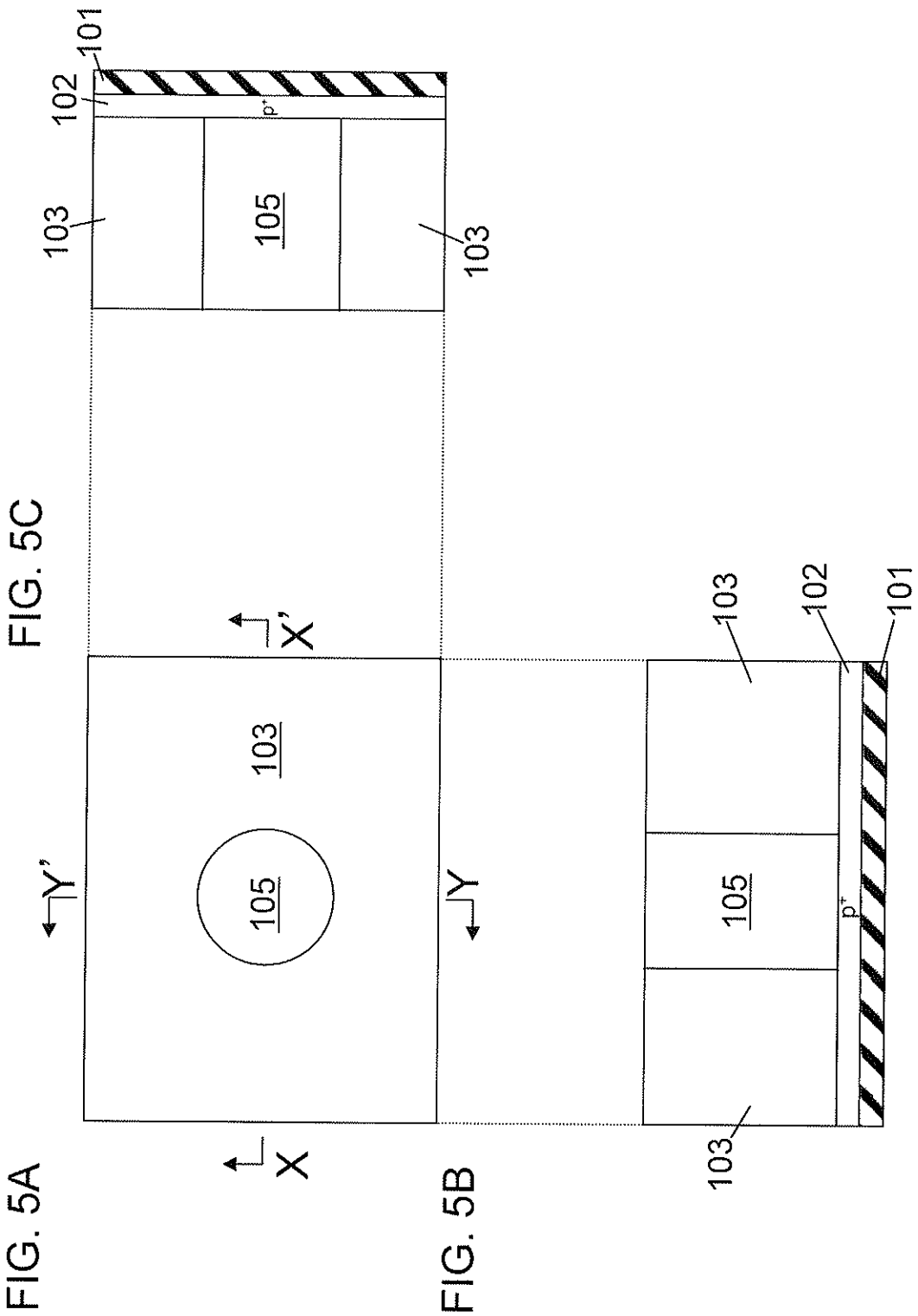

FIG. 5C

FIG. 5A

FIG. 5B

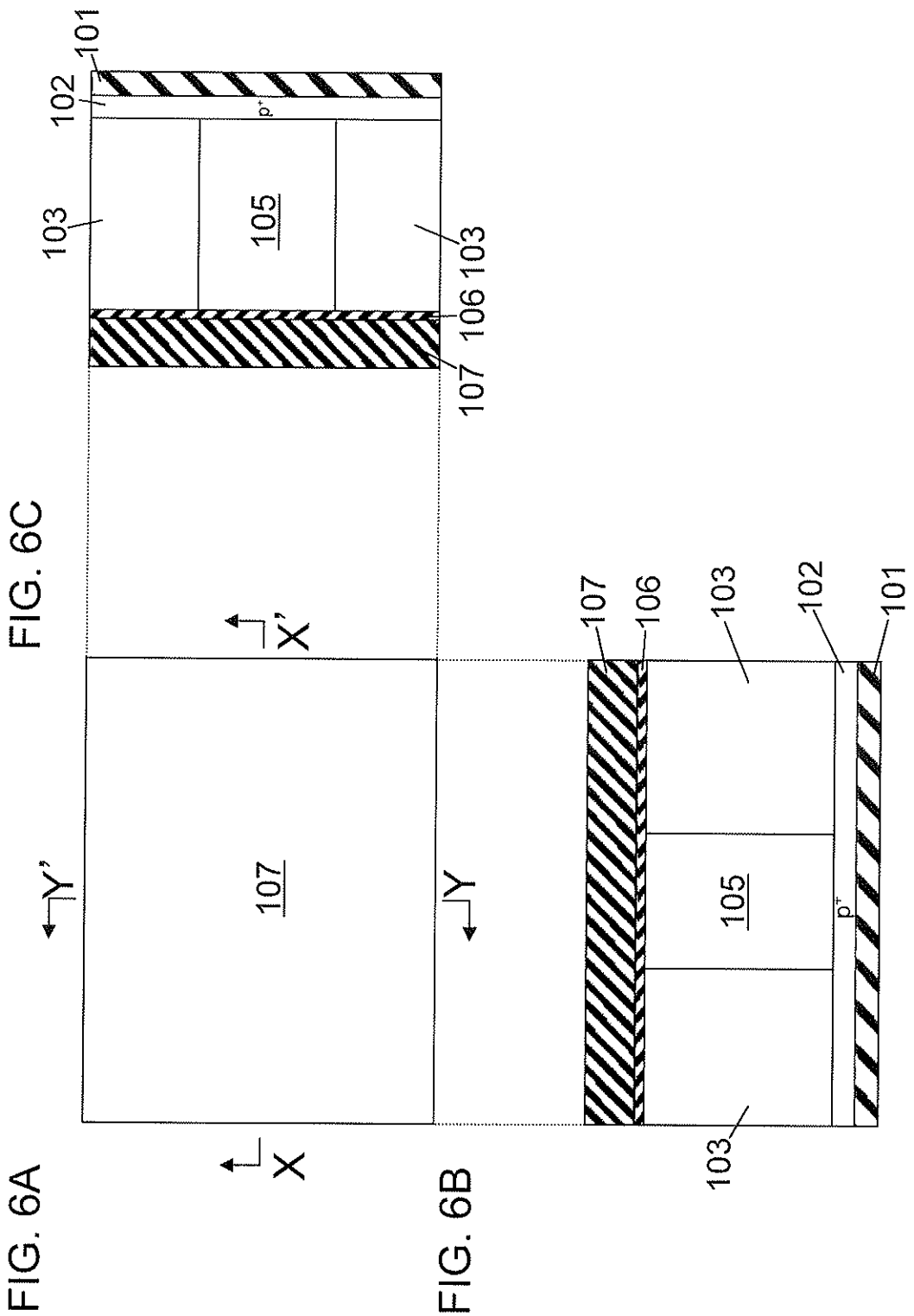

FIG. 6A

FIG. 6B

FIG. 6C

FIG. 7A

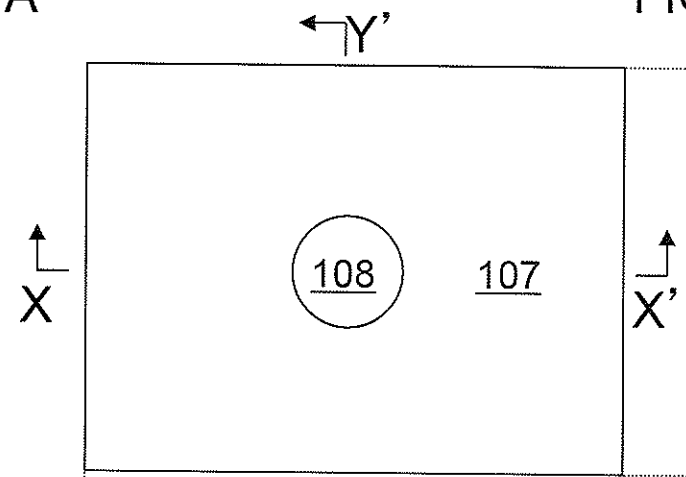

FIG. 7B

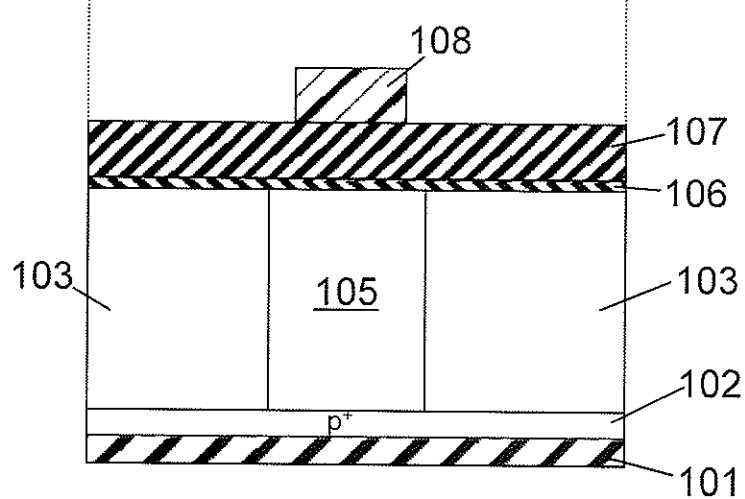

FIG. 7C

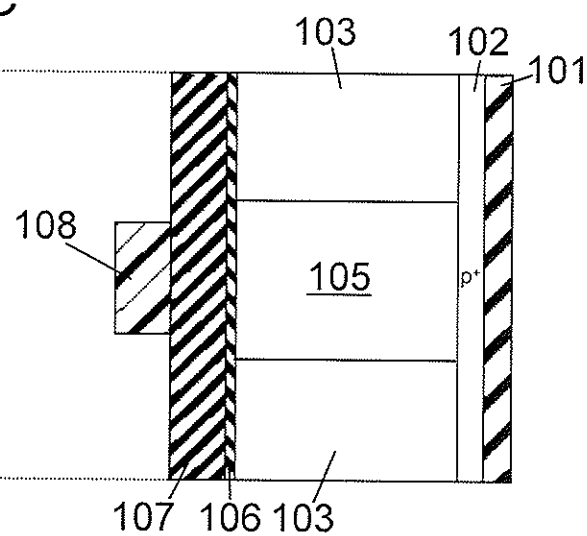

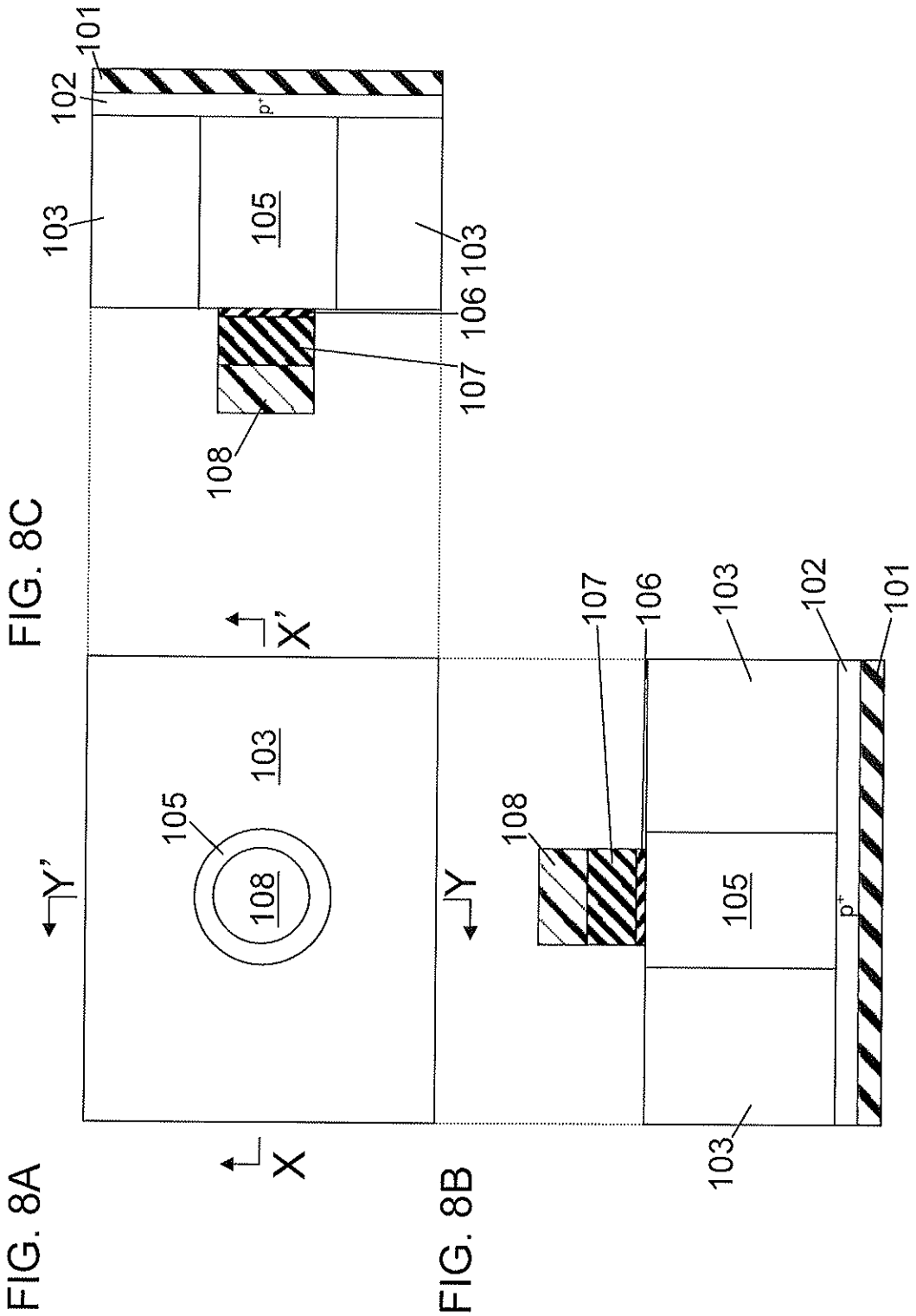

FIG. 8C

FIG. 8A

FIG. 8B

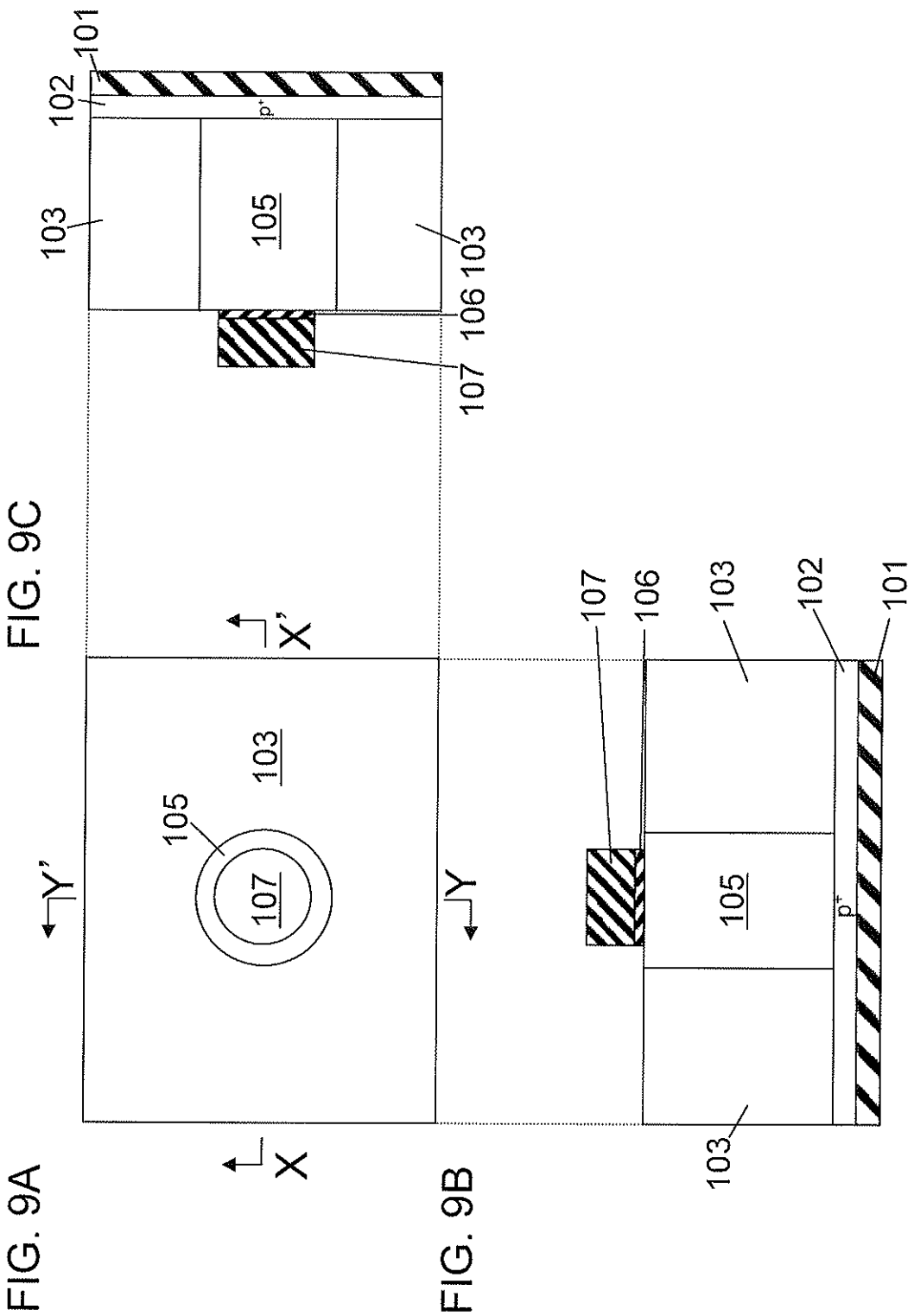

FIG. 9C

FIG. 9A

FIG. 9B

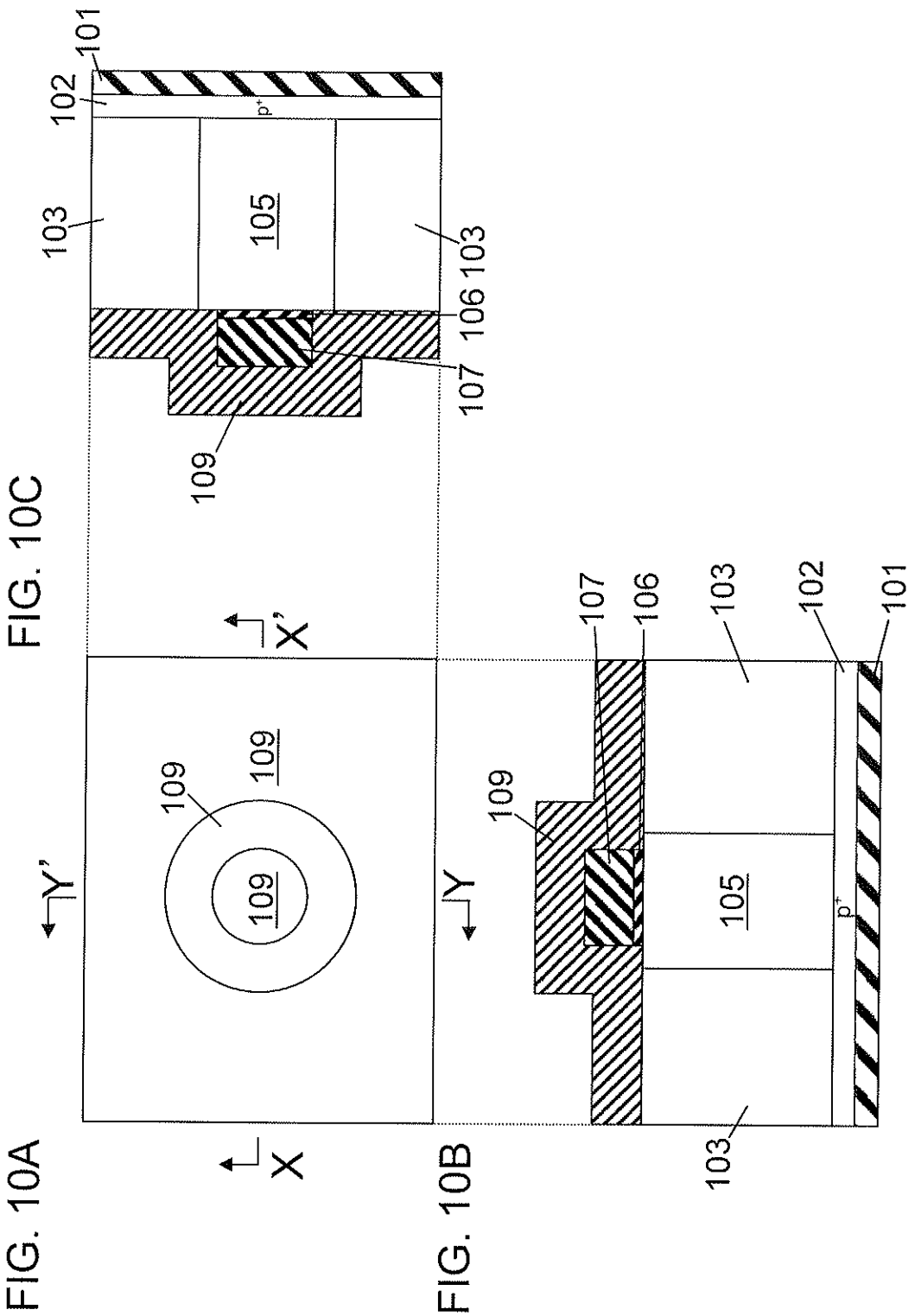

FIG. 10C

FIG. 10A

FIG. 10B

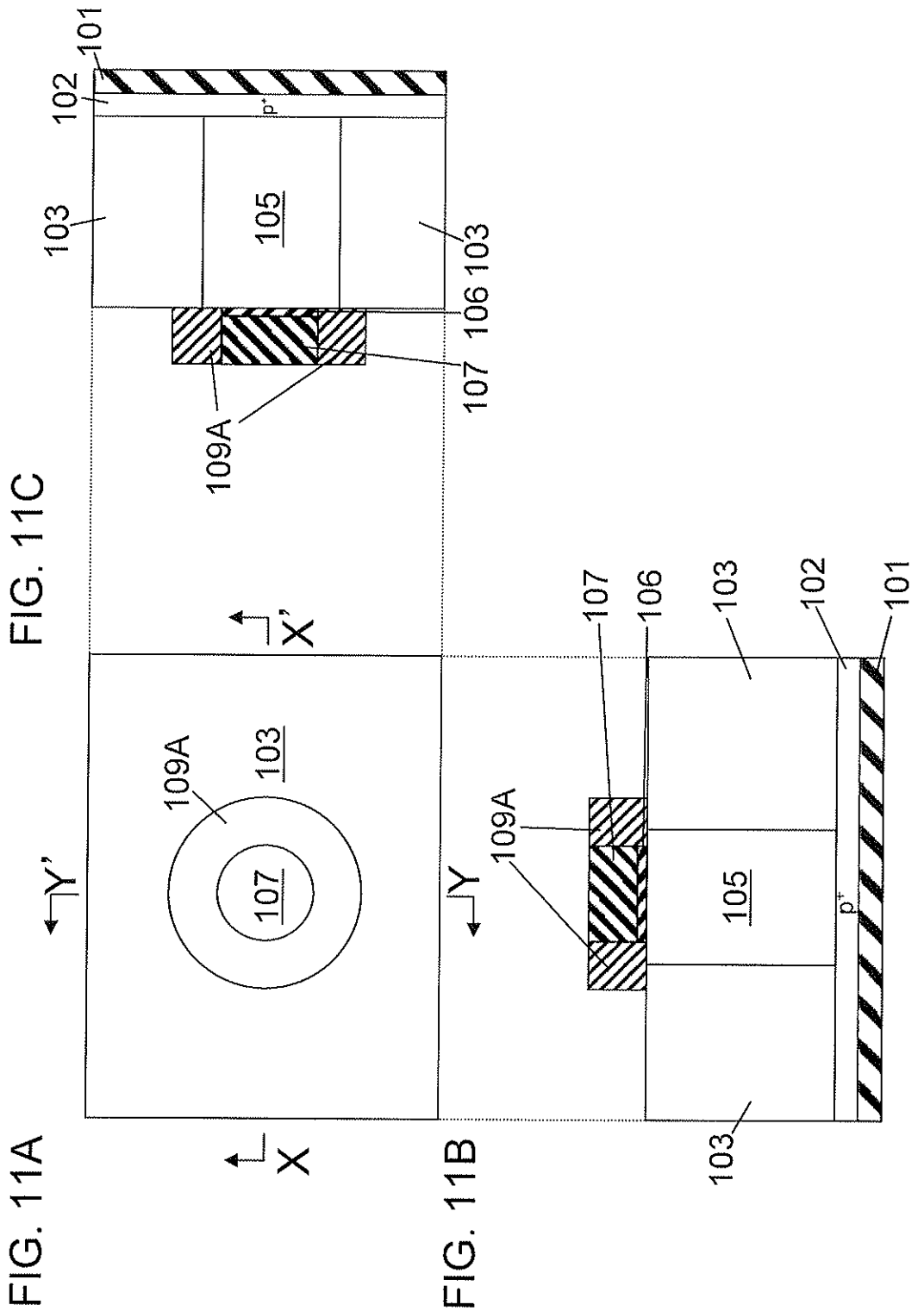
101
102
p+
103
105
103
106
107
109A
X'
X
Y'
109A
103
107
FIG. 11C
FIG. 11A
107
106
103
102
101
109A
Y
105
p+
103
FIG. 11B

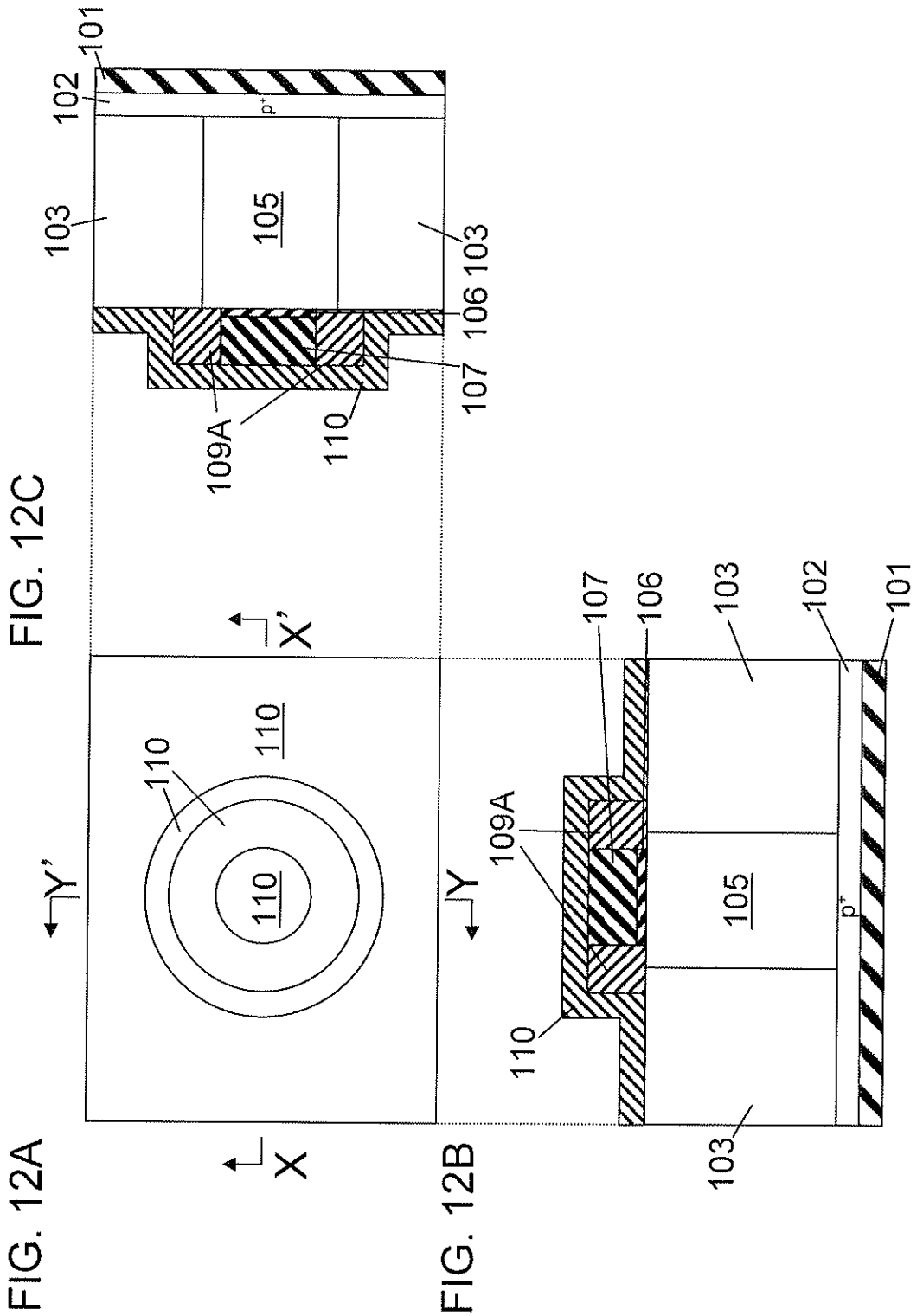

FIG. 12C

FIG. 12A

FIG. 12B

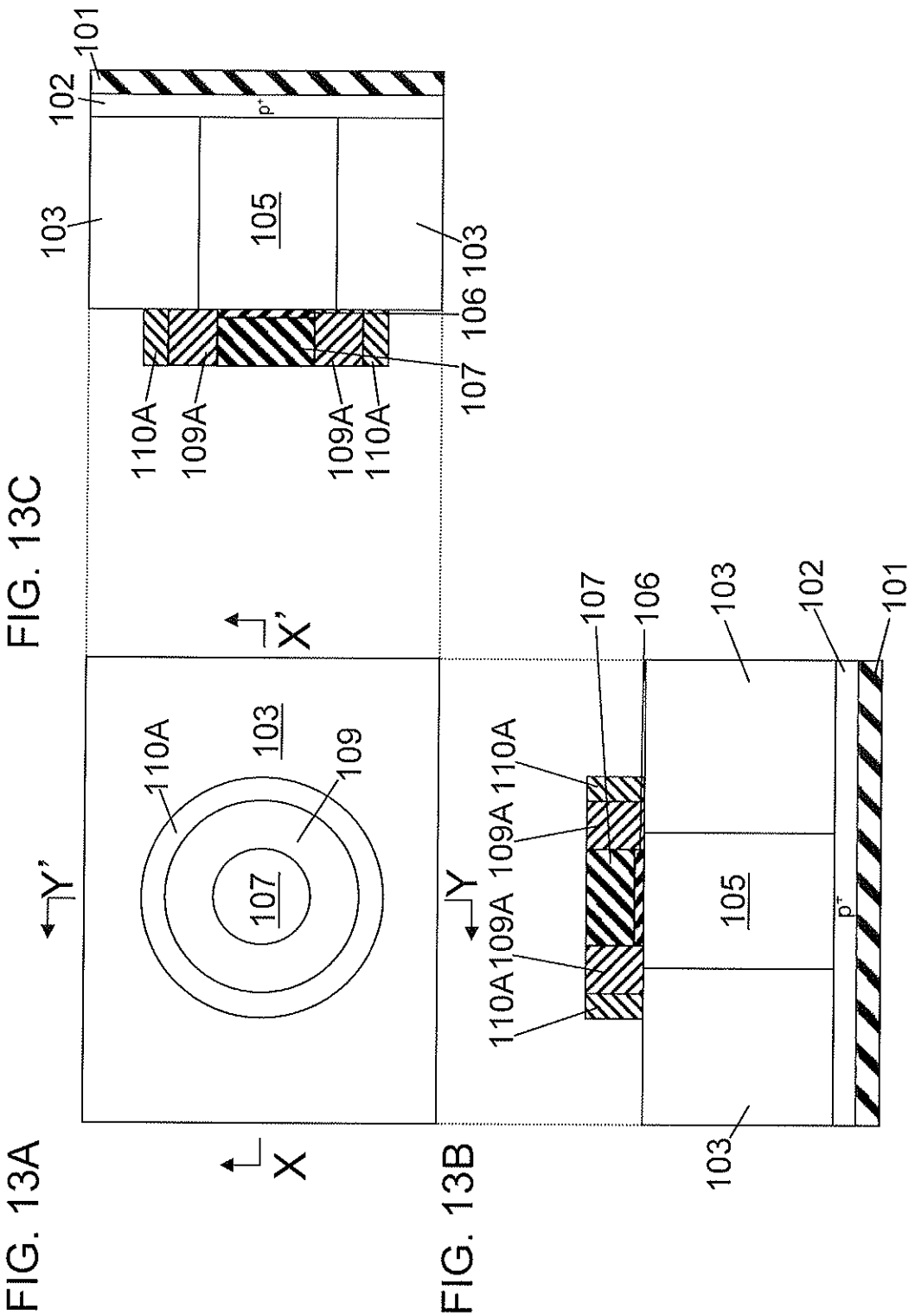

FIG. 13C

FIG. 13A

FIG. 13B

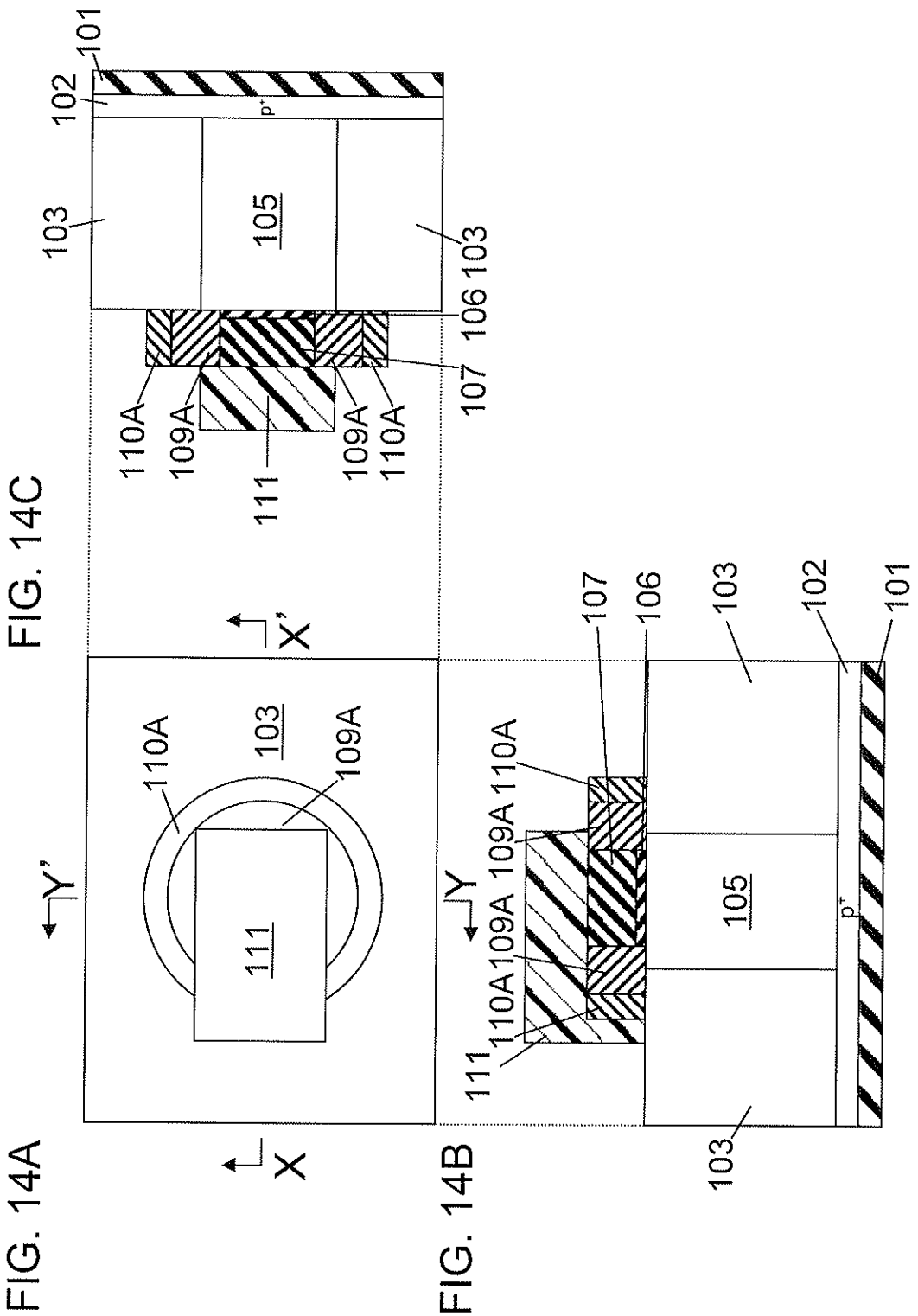

FIG. 14C

FIG. 14A

FIG. 14B

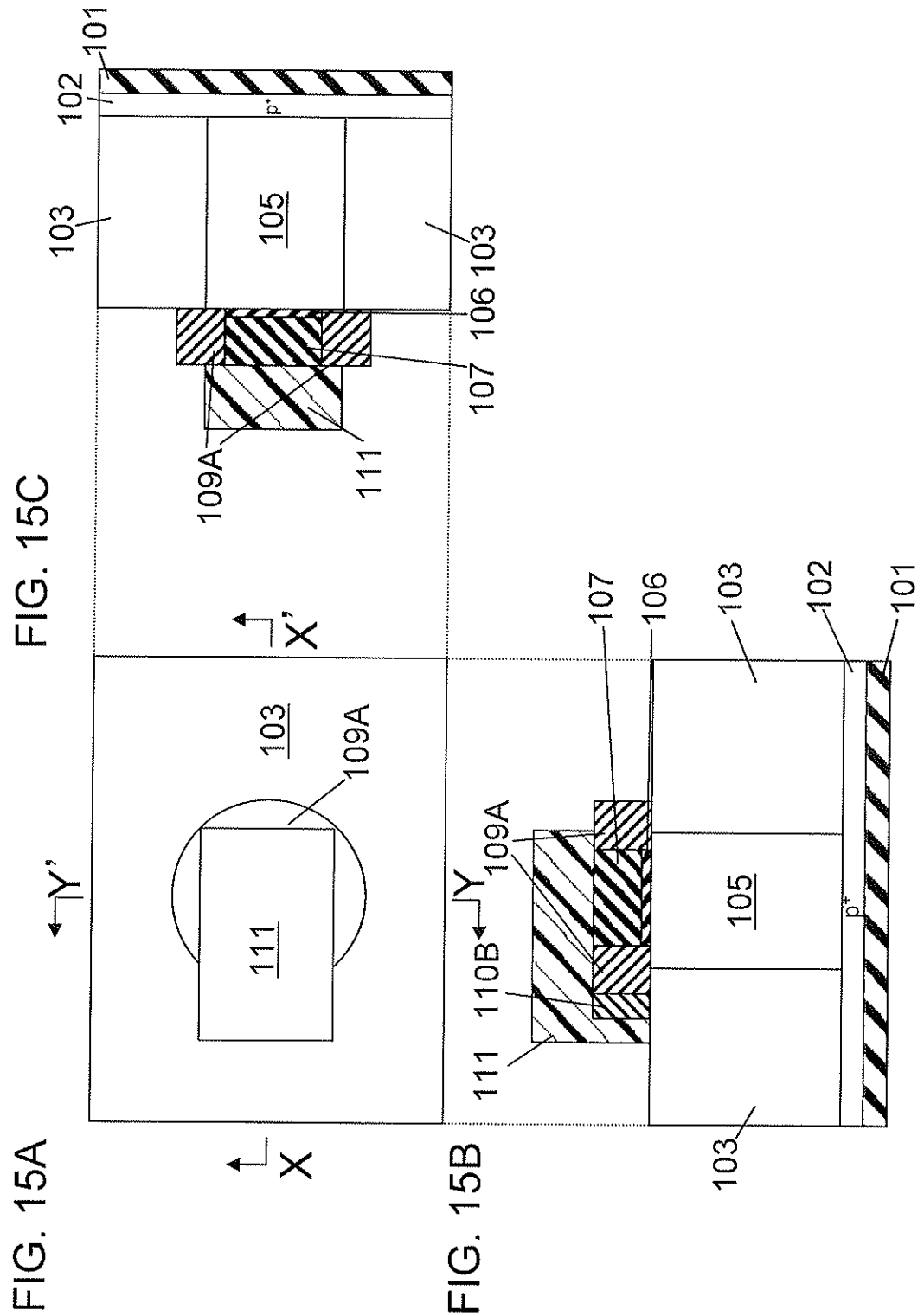

FIG. 15C

FIG. 15A

FIG. 15B

FIG. 16A

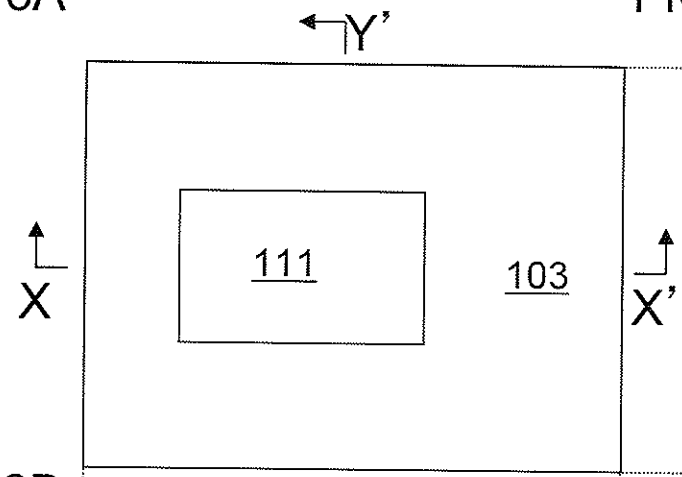

FIG. 16C

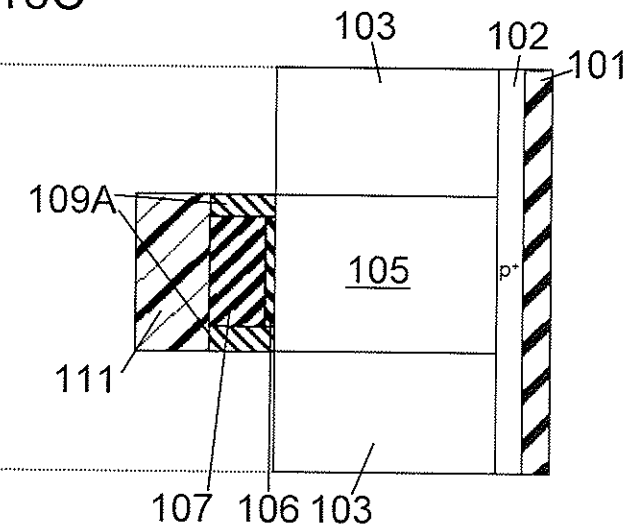

FIG. 16B

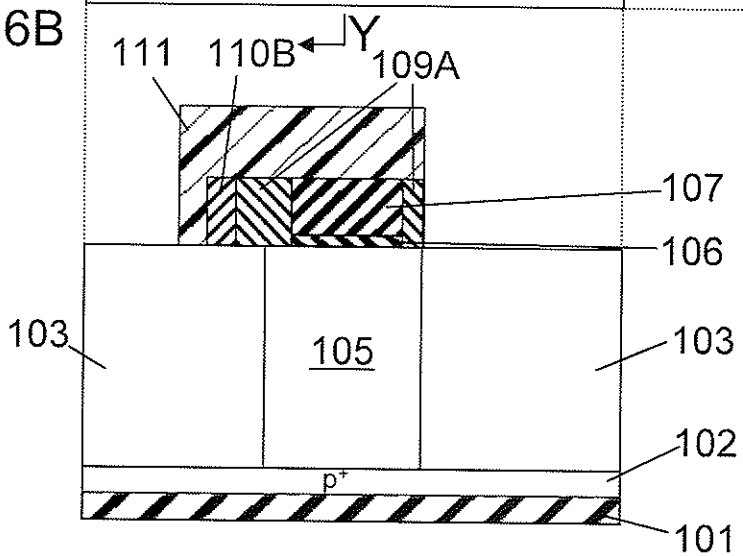

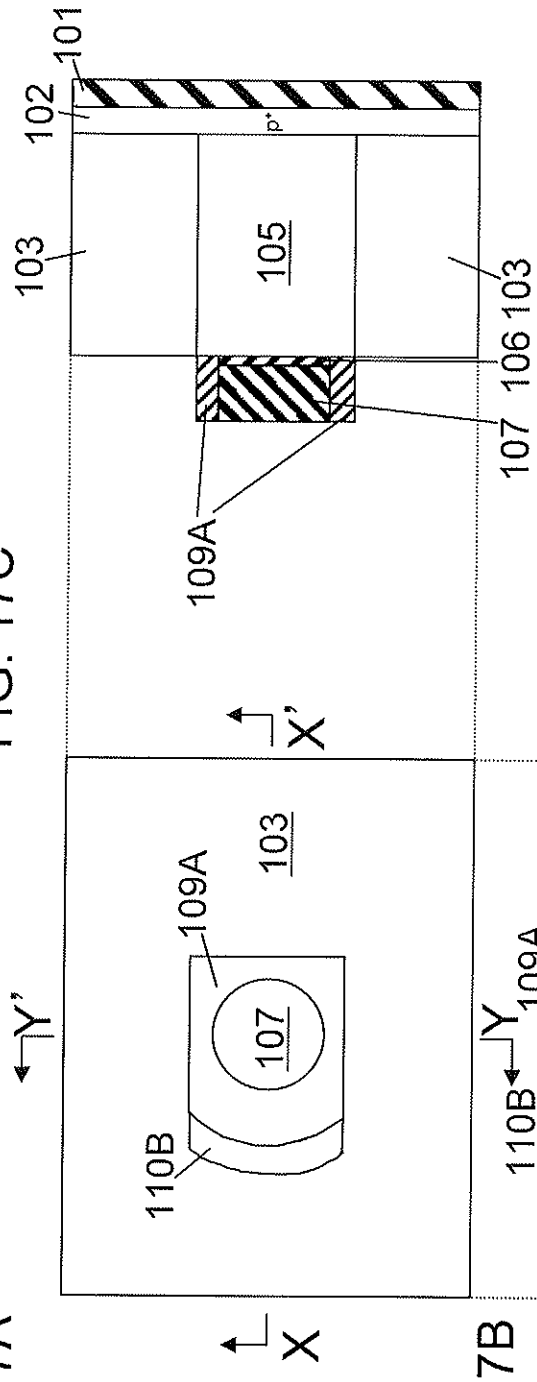

FIG. 17C

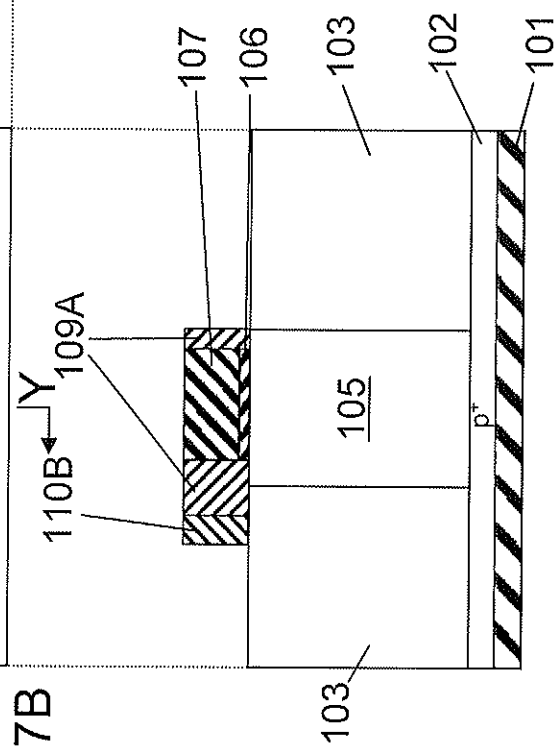

FIG. 17A

FIG. 17B

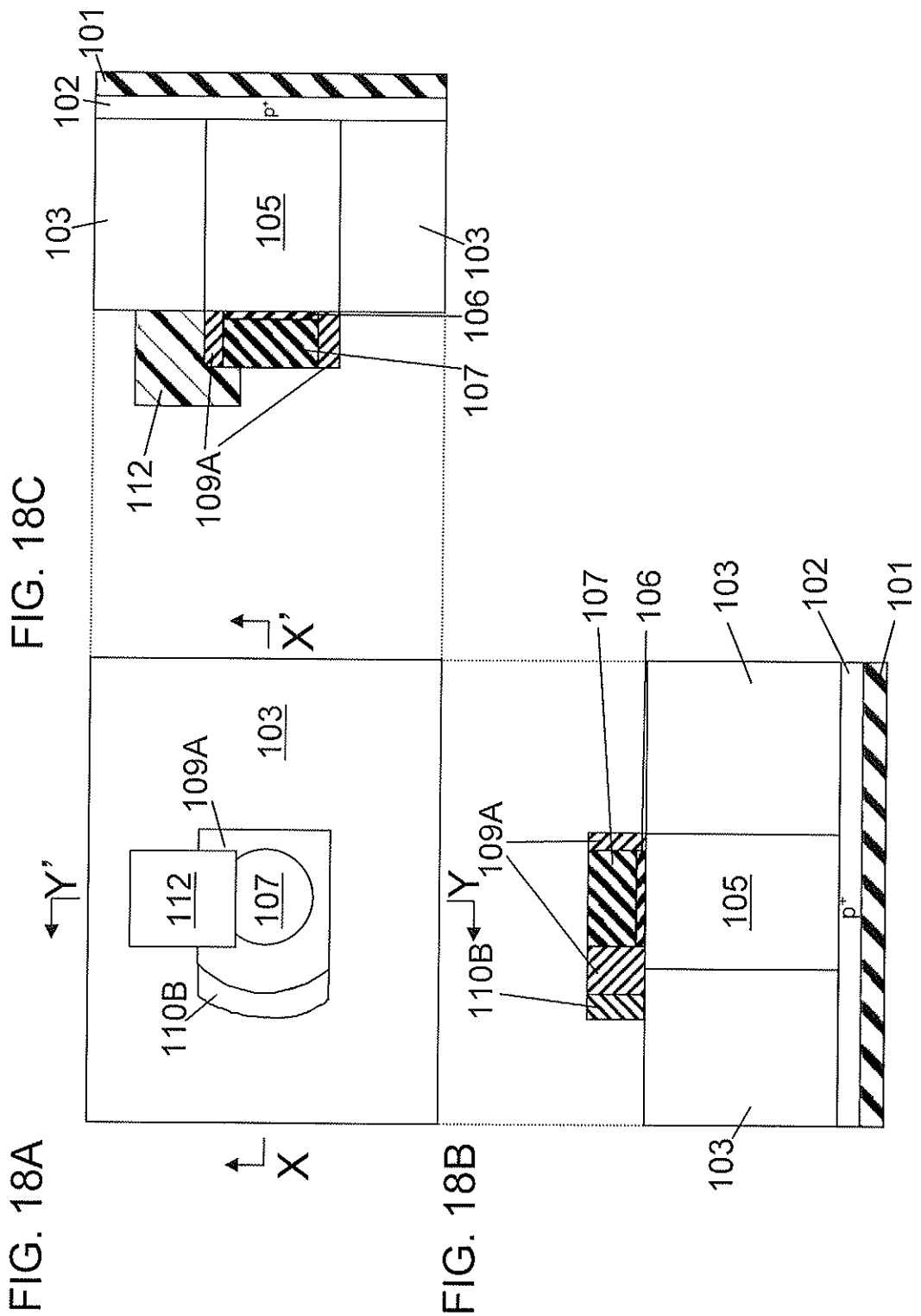

FIG. 18A

FIG. 18B

FIG. 18C

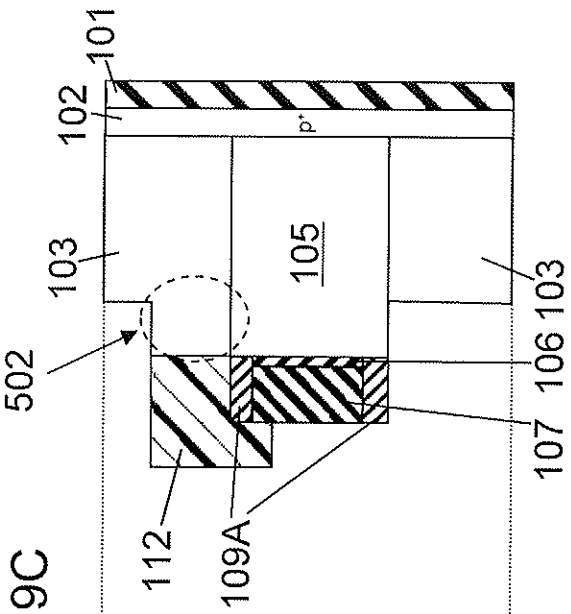

FIG. 19C

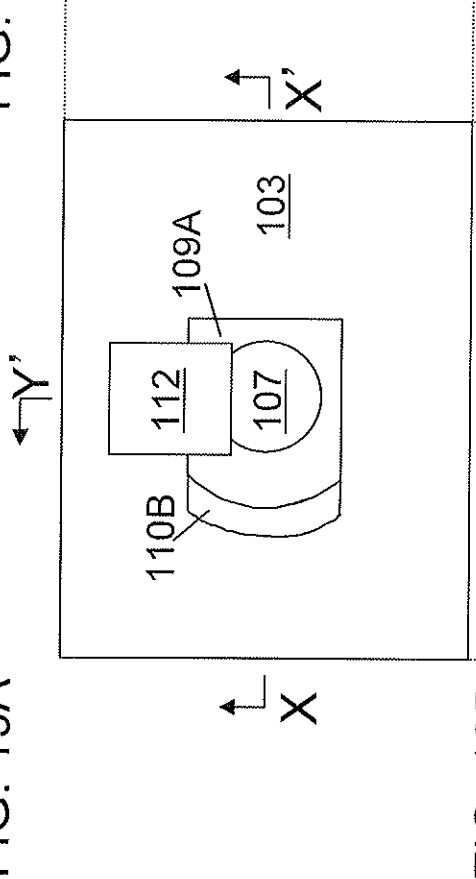

FIG. 19A

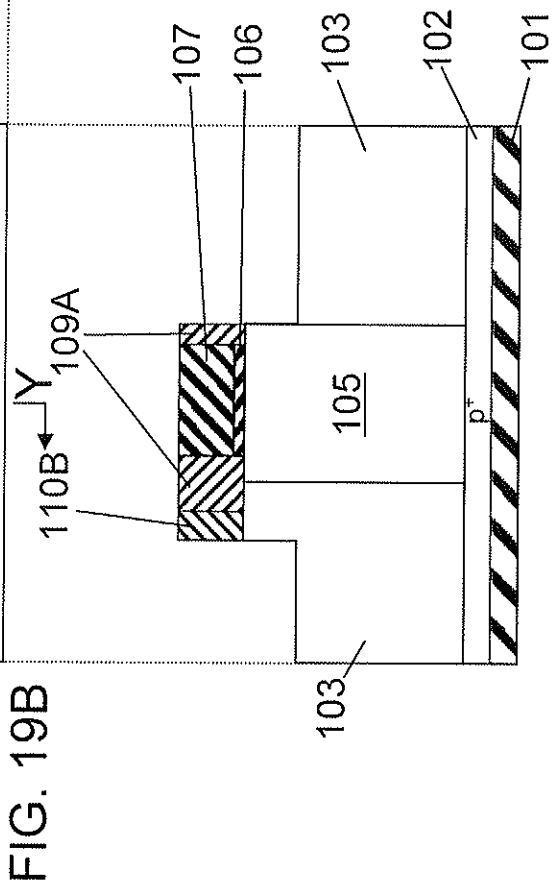

FIG. 19B

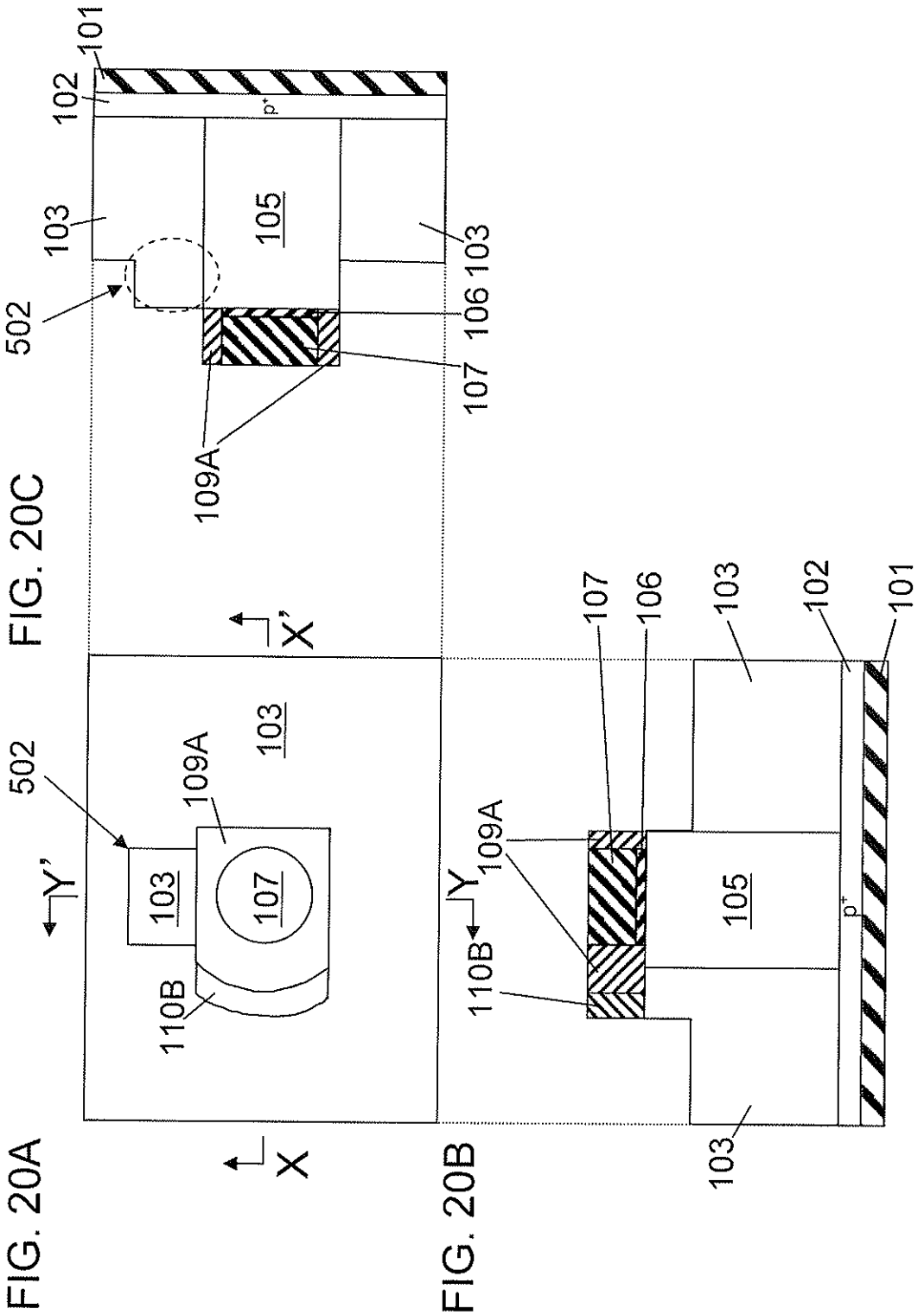
101
102
p+
103
105
103
502
106
107
109A
X'
Y'
502
109A
103
103
107
110B
X
FIG. 20A
FIG. 20C
107
106
103
102
101
109A
Y
105
p+
110B
103
FIG. 20B

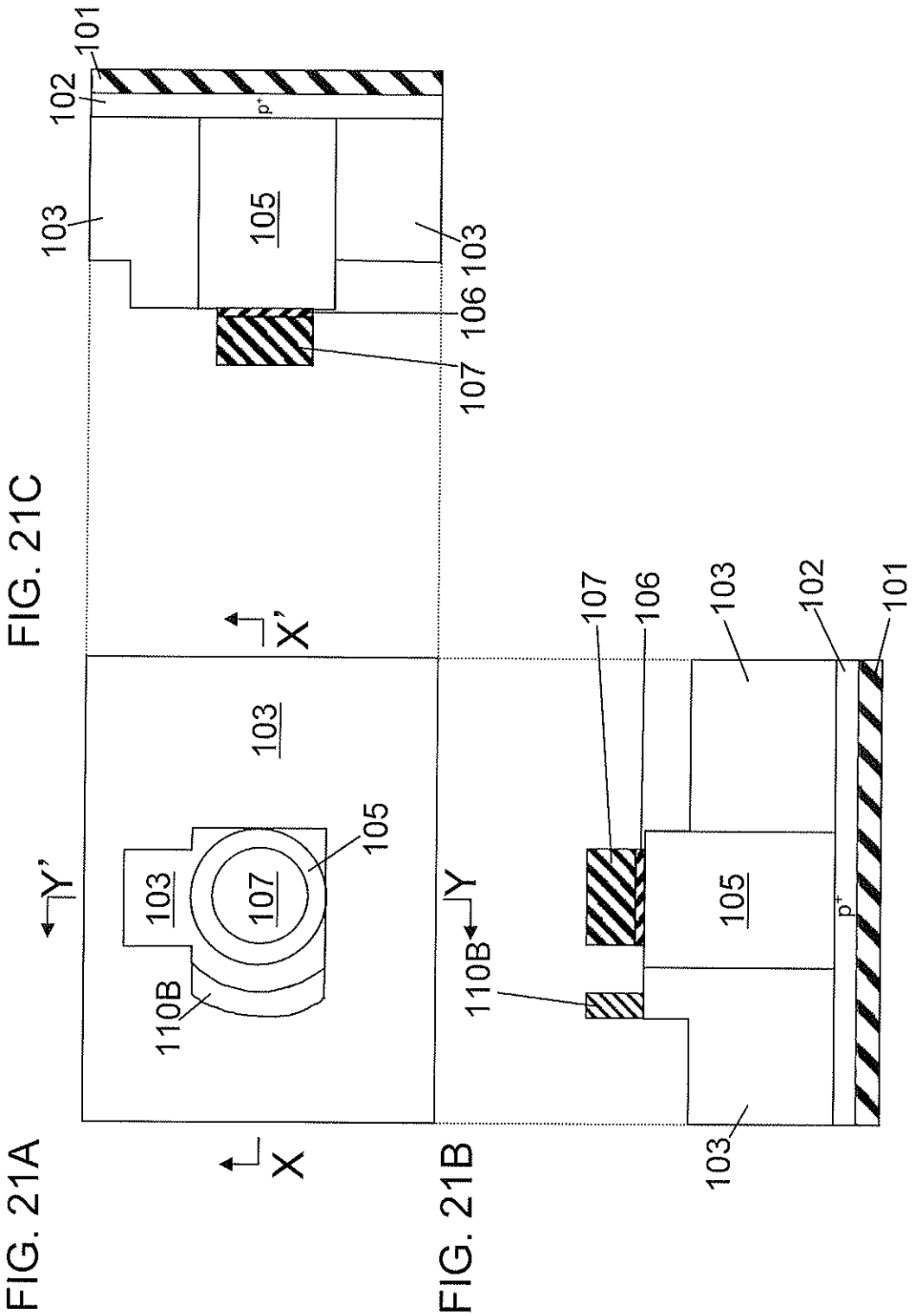
101
102
p+
103
105
103
106
107
X'
Y'
103
105
103
107
110B
X
FIG. 21A
107
106
103
102
101
Y
105
p+
110B
103
FIG. 21B
FIG. 21C

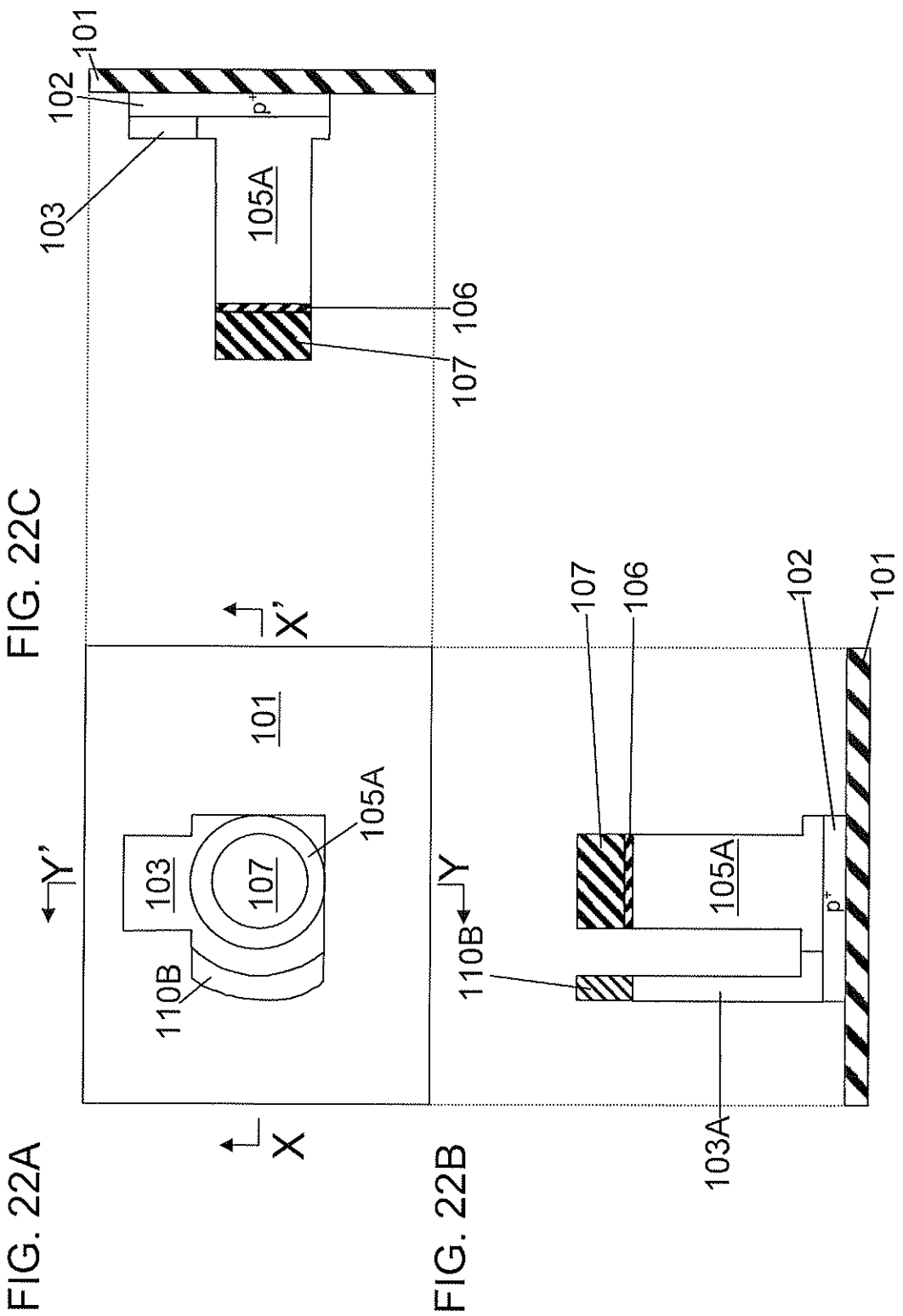

FIG. 22A

FIG. 22B

FIG. 22C

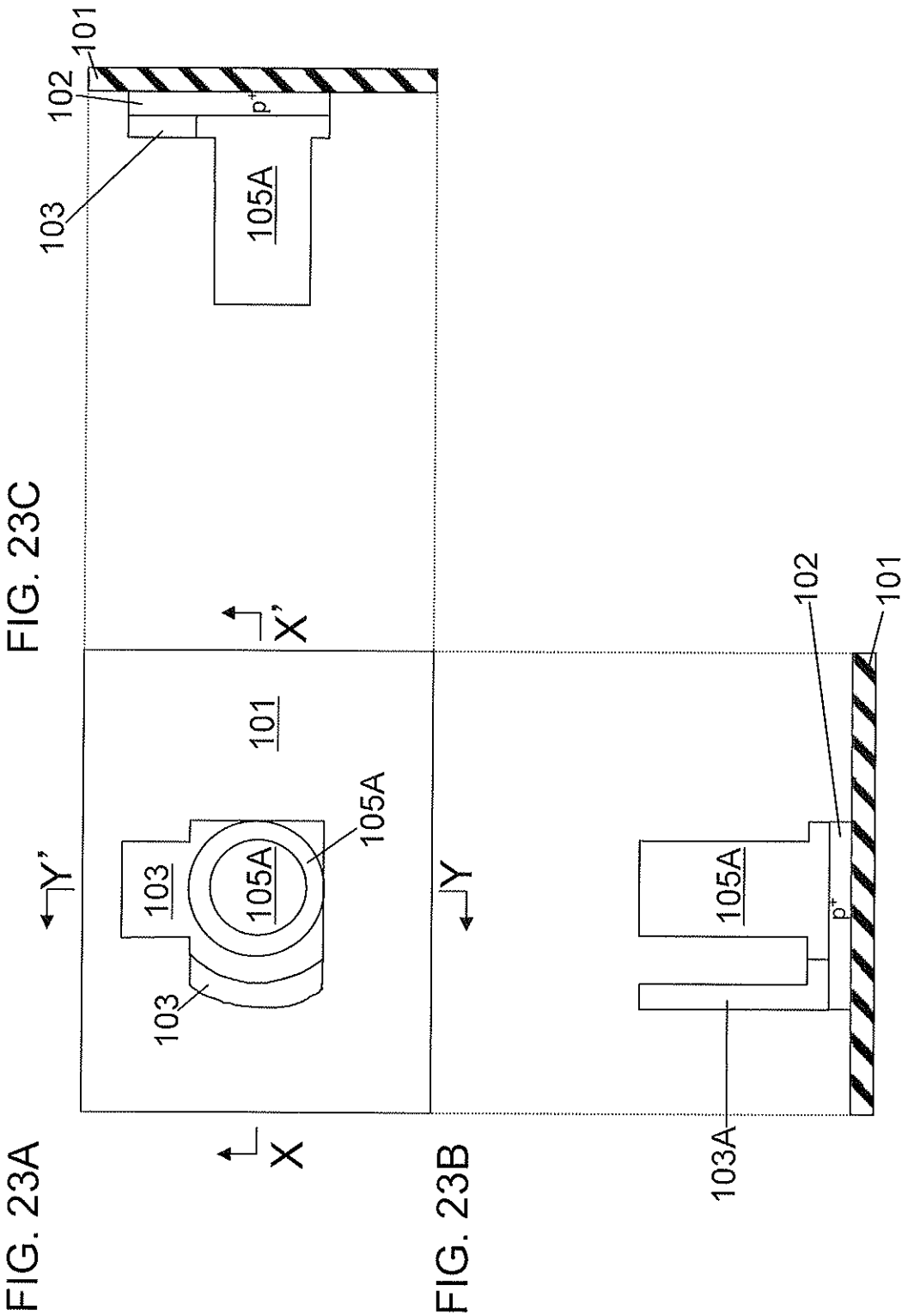

FIG. 23A

FIG. 23B

FIG. 23C

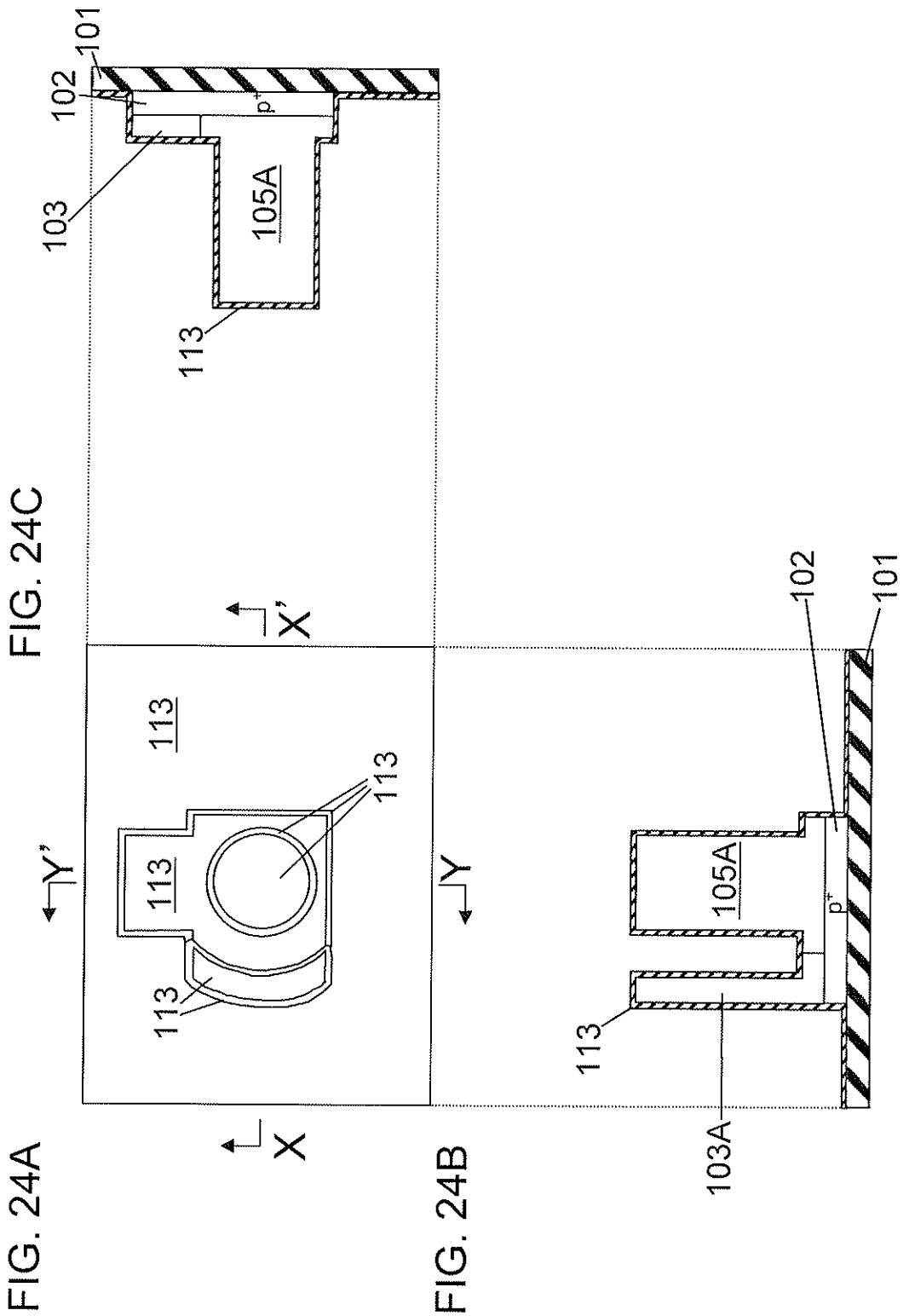

FIG. 24A

FIG. 24B

FIG. 24C

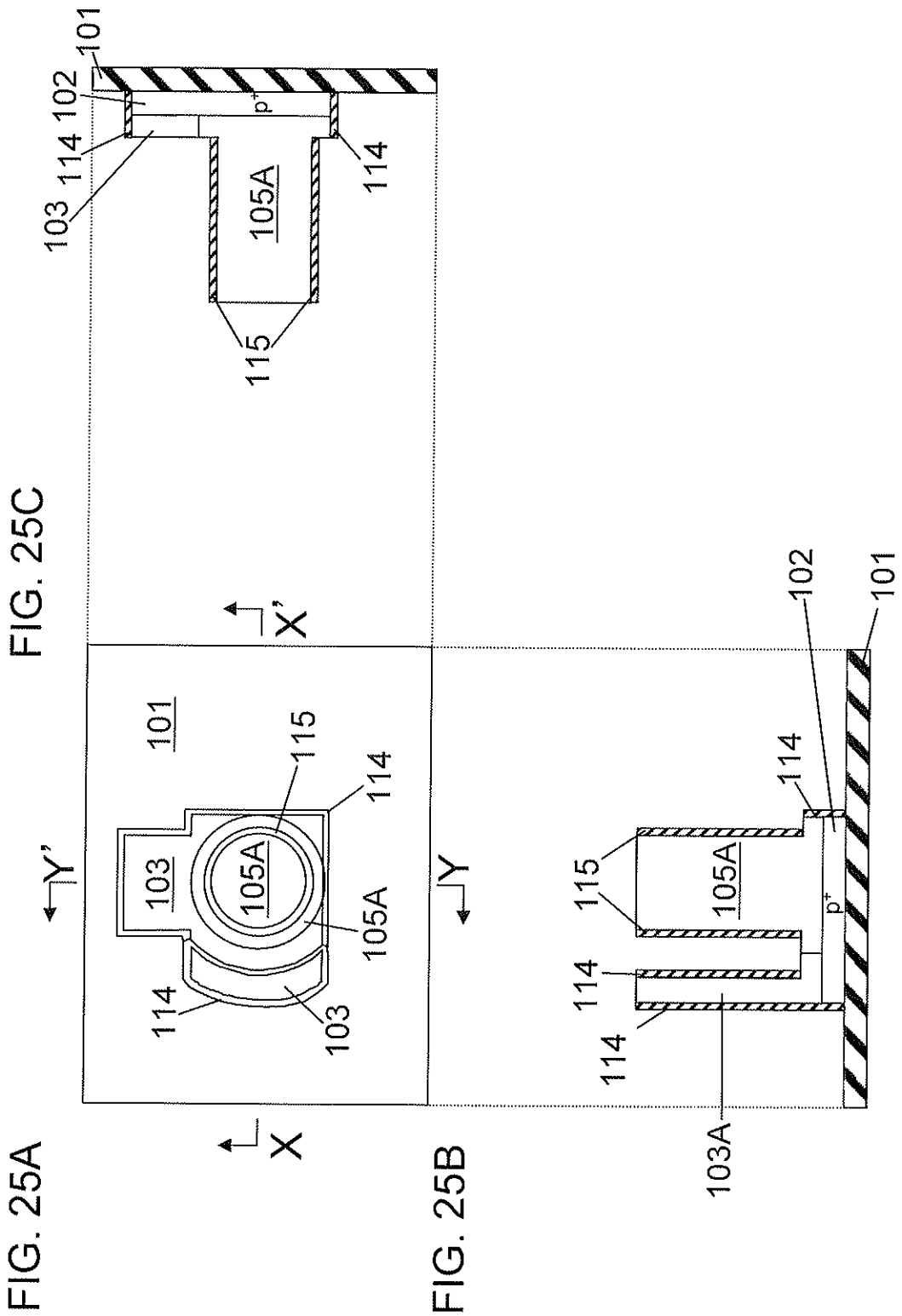
101
102
114
103
105A
115
p+
X
X'
Y
Y'
FIG. 25A
FIG. 25B
FIG. 25C
103A

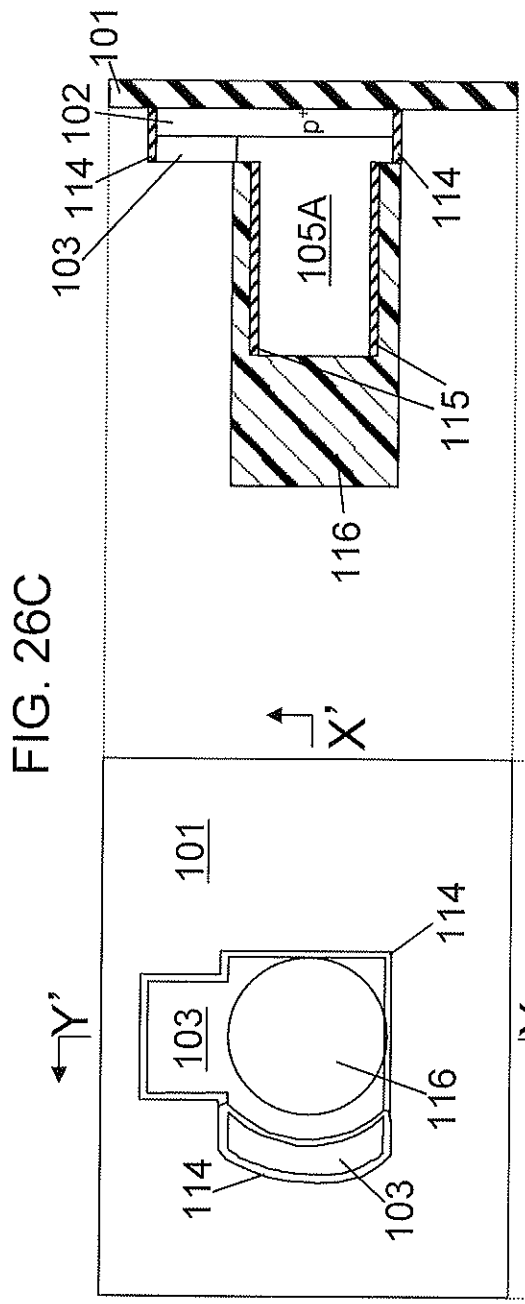

FIG. 26C

FIG. 26A

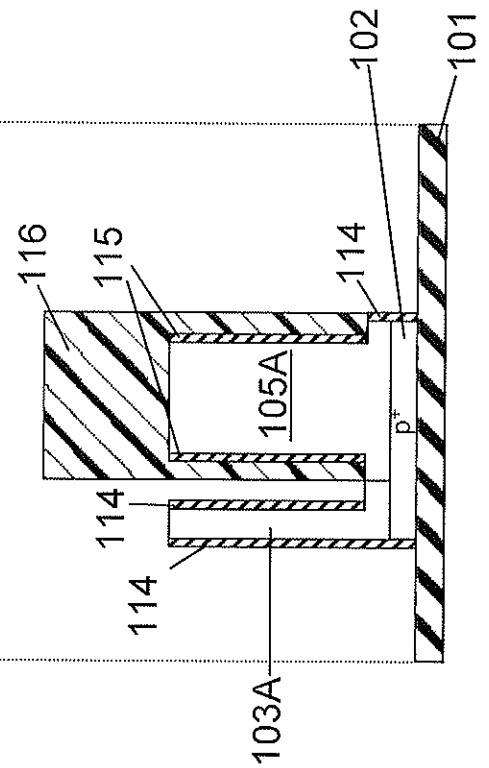

FIG. 26B

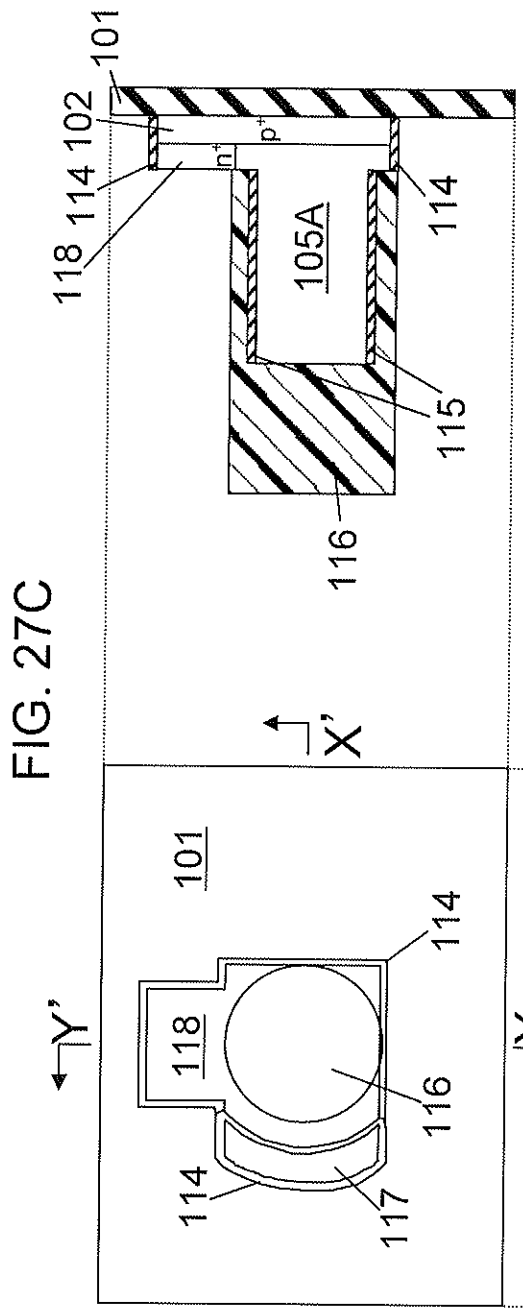

FIG. 27C

FIG. 27A

FIG. 27B

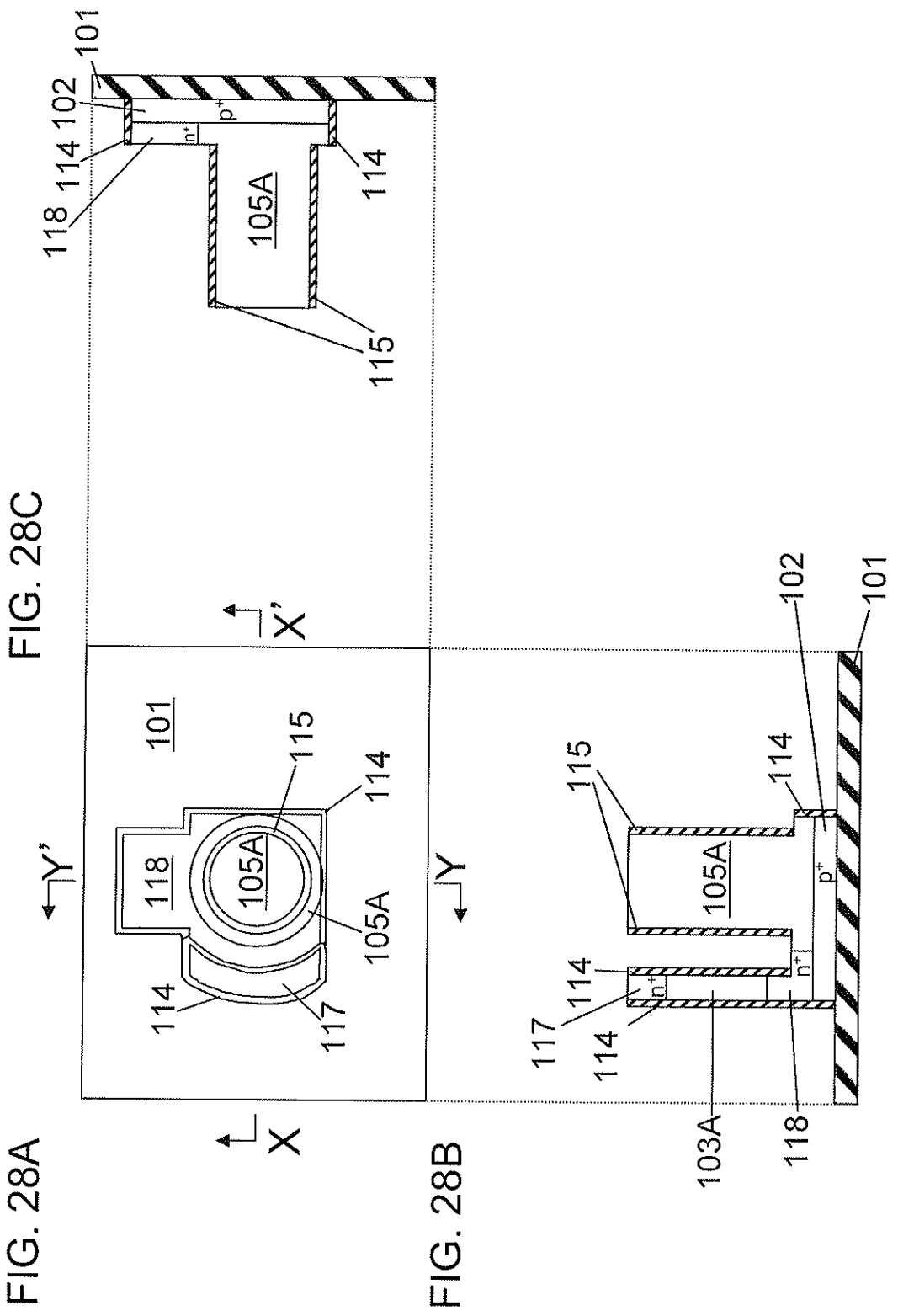

FIG. 28A

FIG. 28B

FIG. 28C

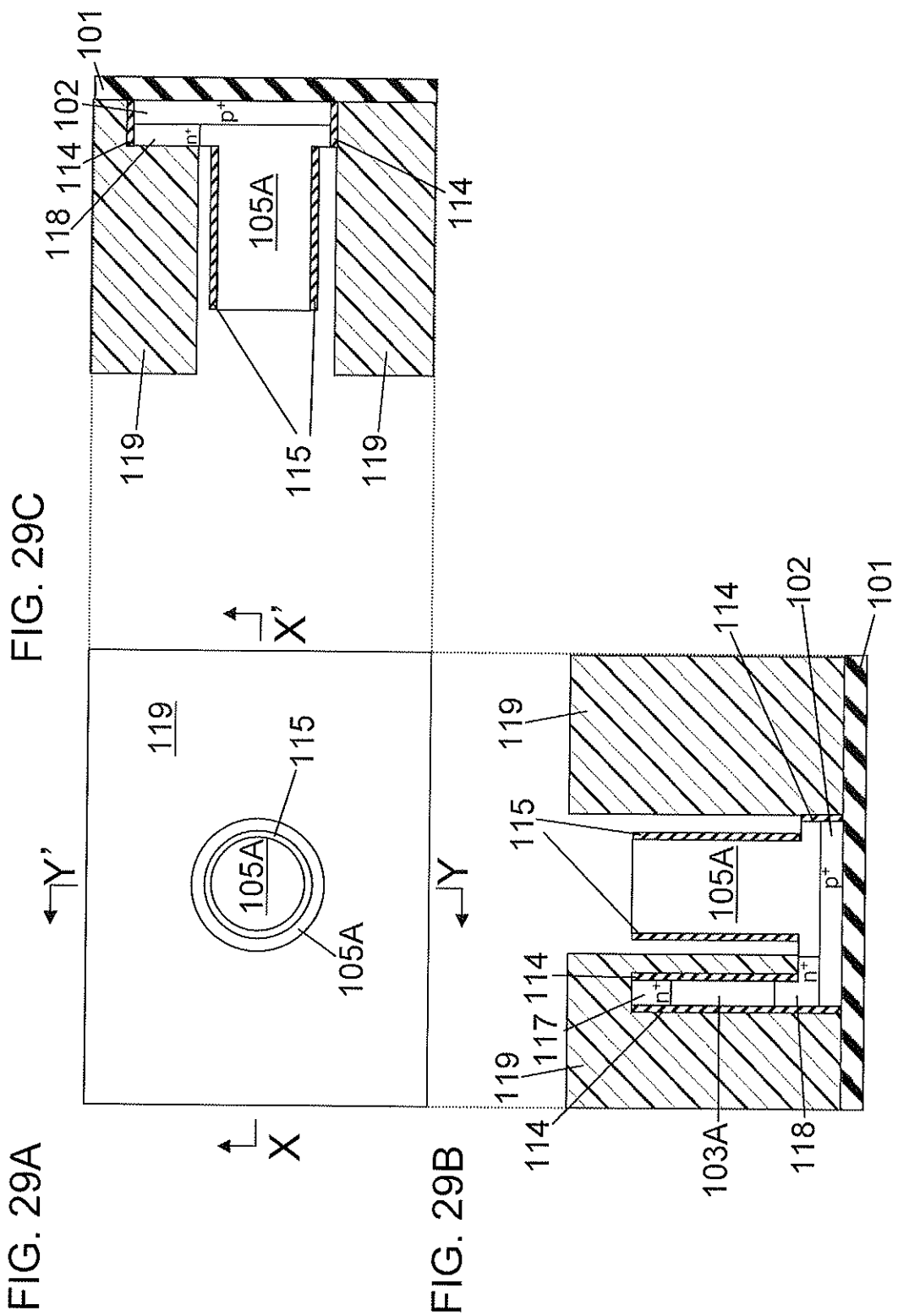

FIG. 29C

FIG. 29A

FIG. 29B

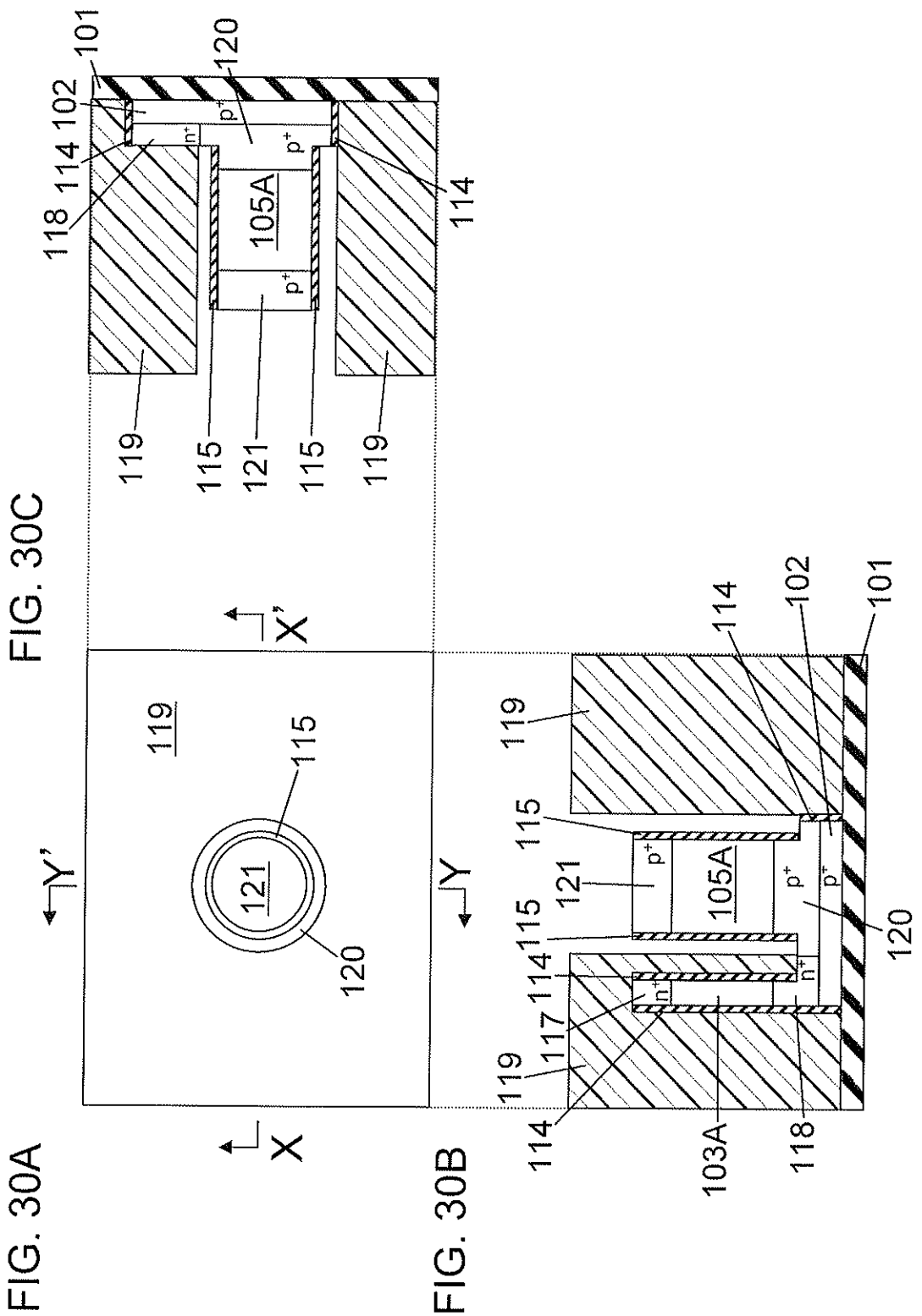

FIG. 30C

FIG. 30A

FIG. 30B

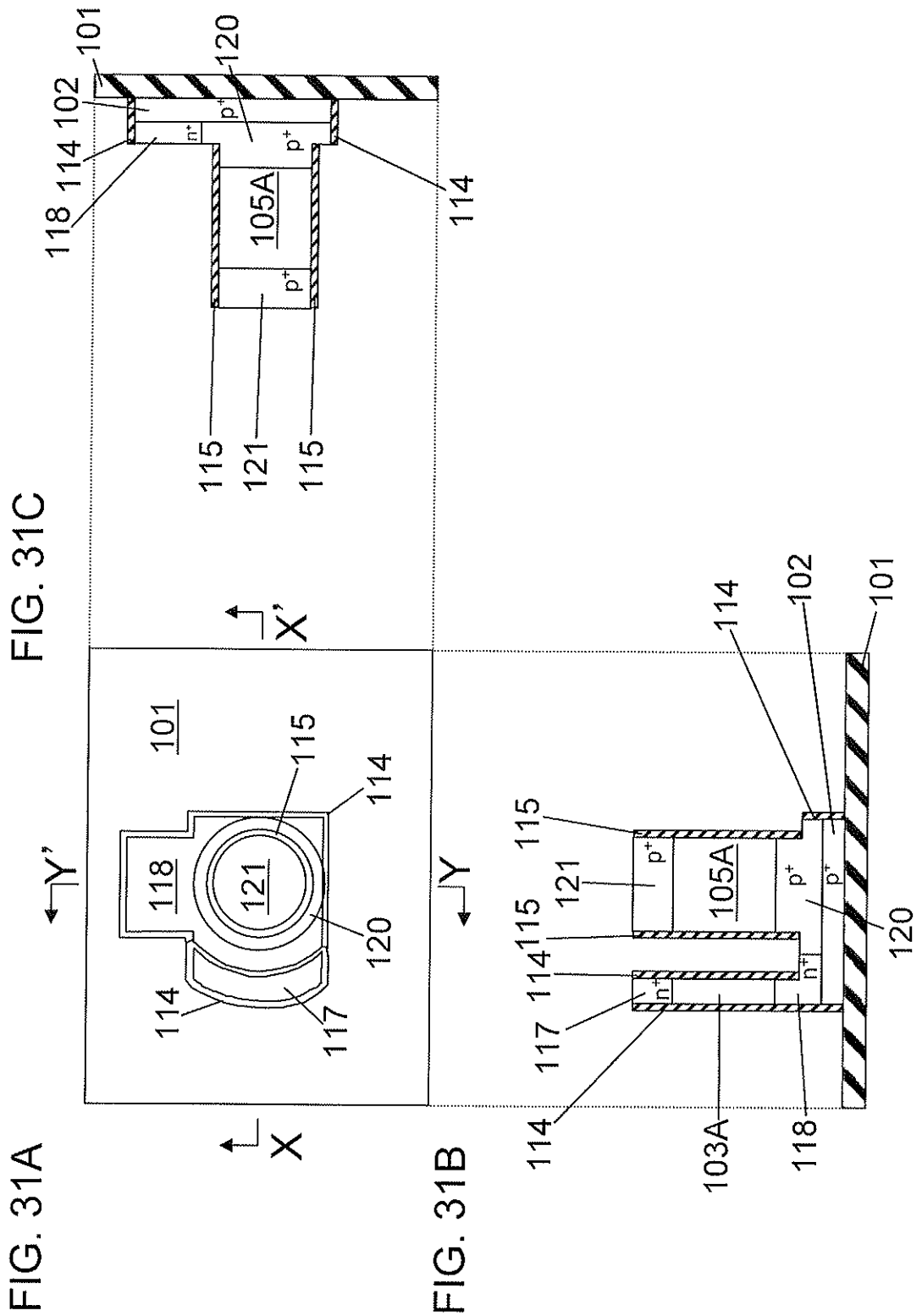

FIG. 31C

FIG. 31A

FIG. 31B

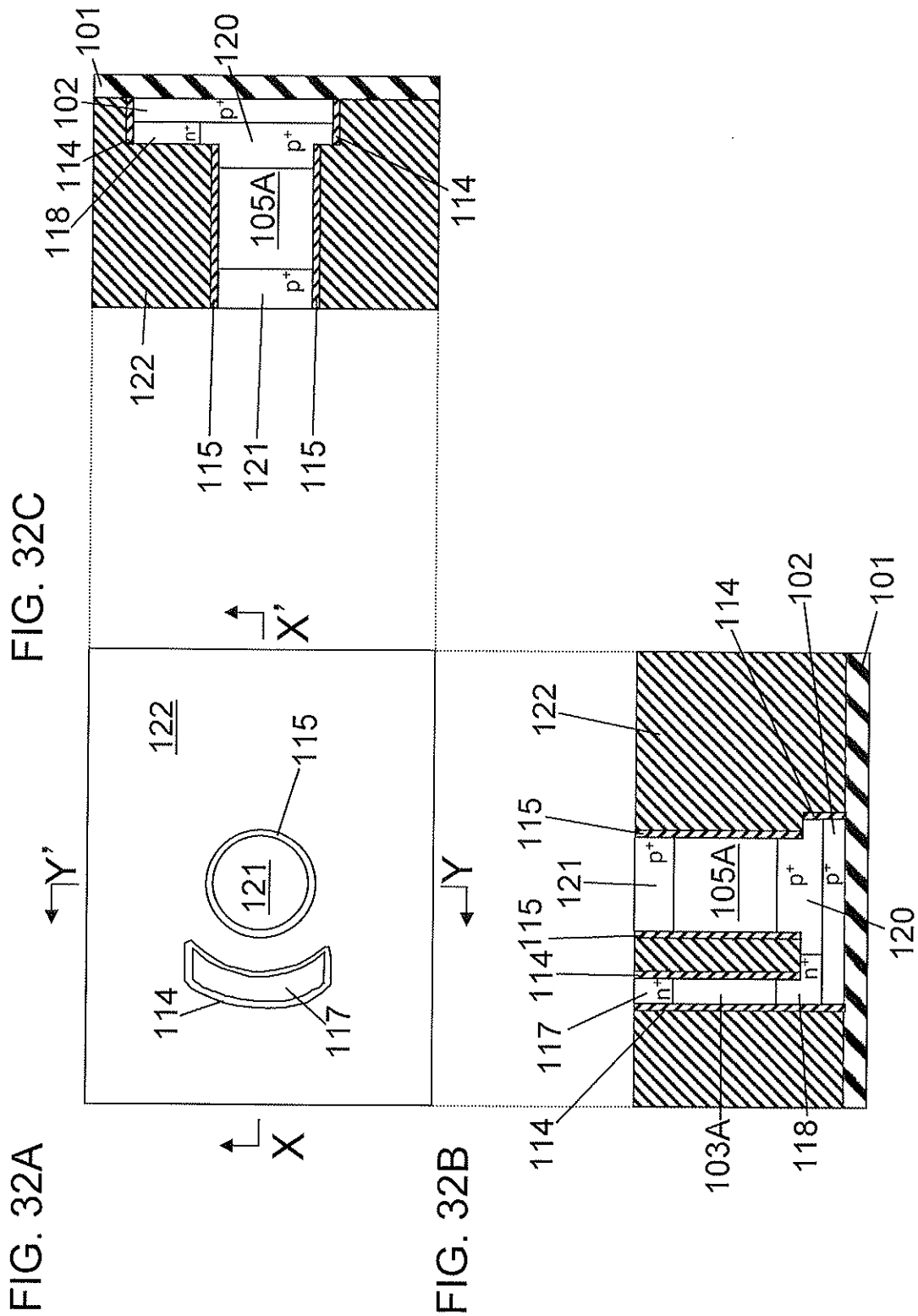

FIG. 32C

FIG. 32A

FIG. 32B

FIG. 33A

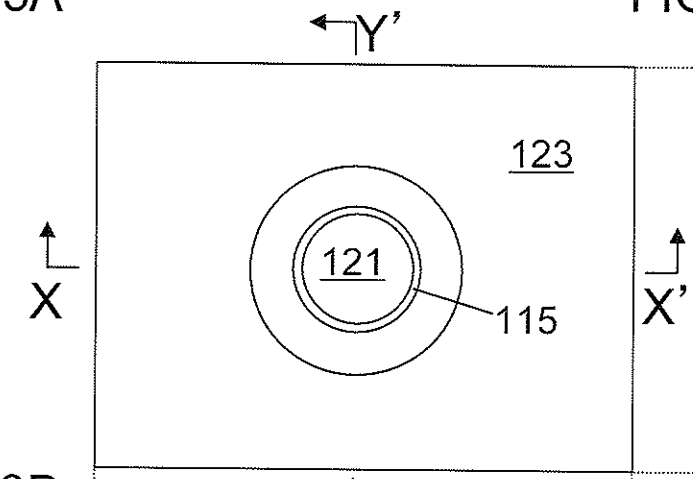

FIG. 33C

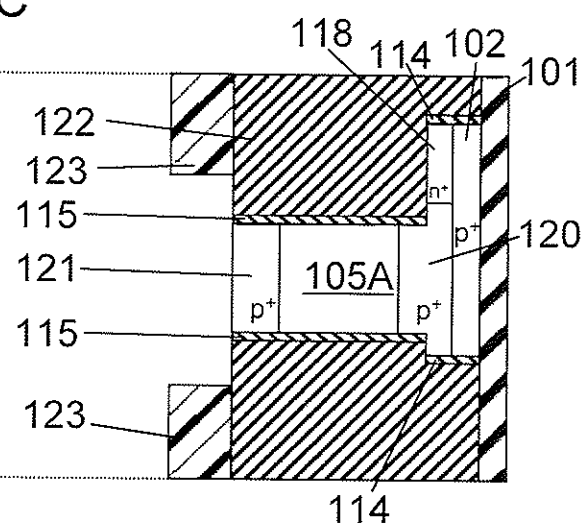

FIG. 33B

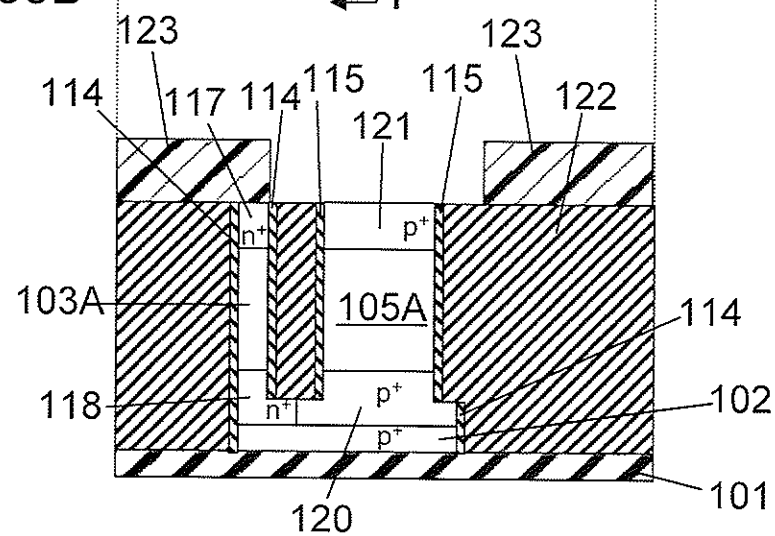

FIG. 34A

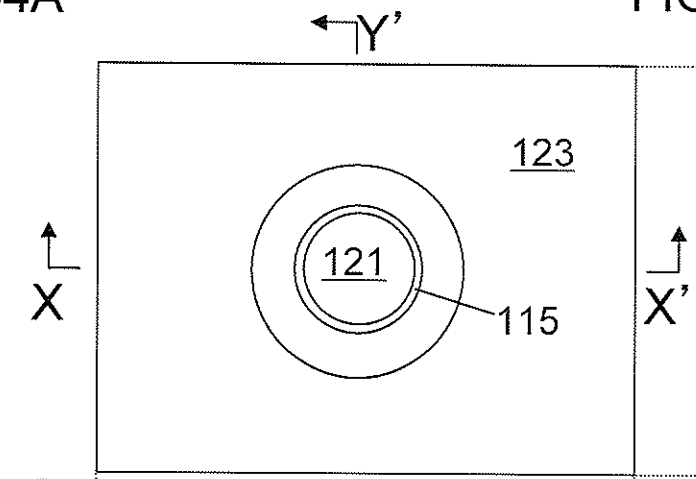

FIG. 34C

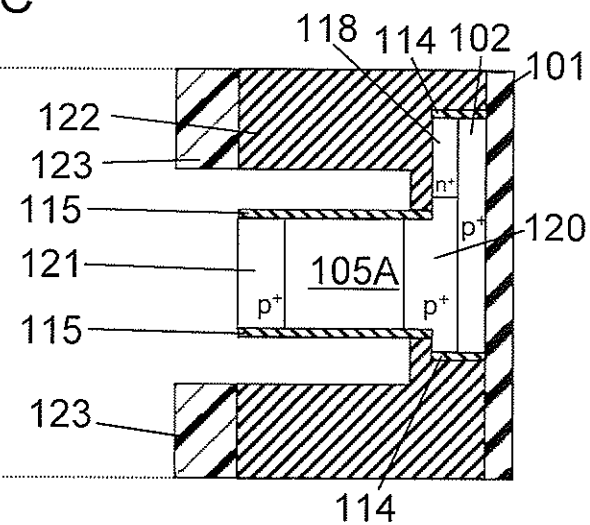

FIG. 34B

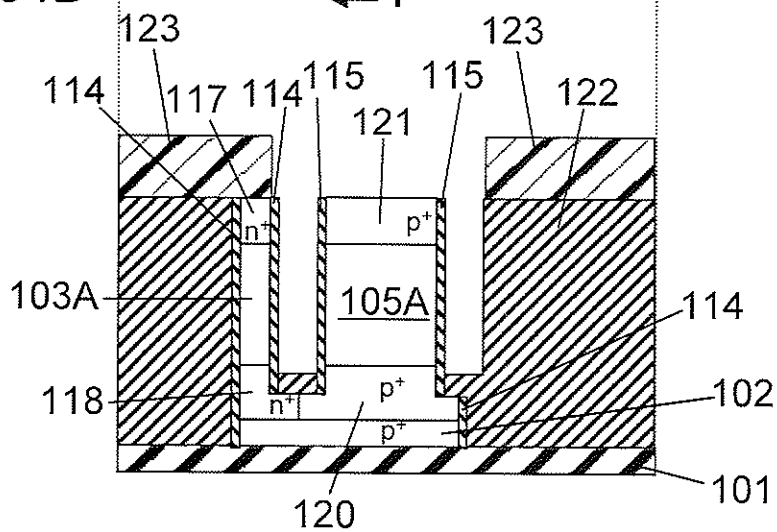

FIG. 35A

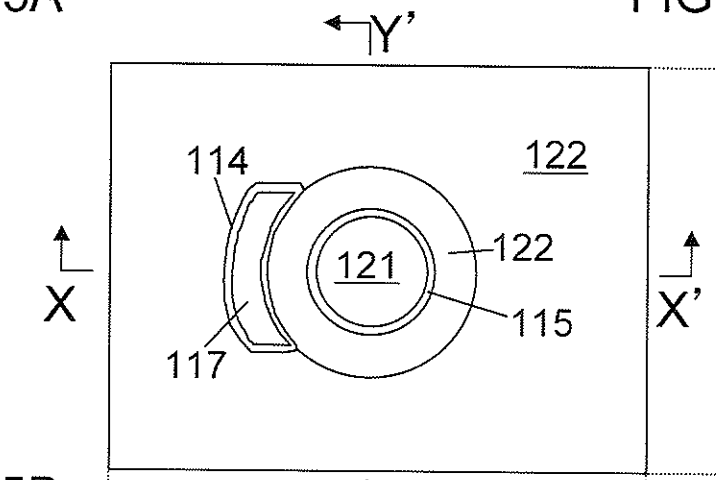

FIG. 35C

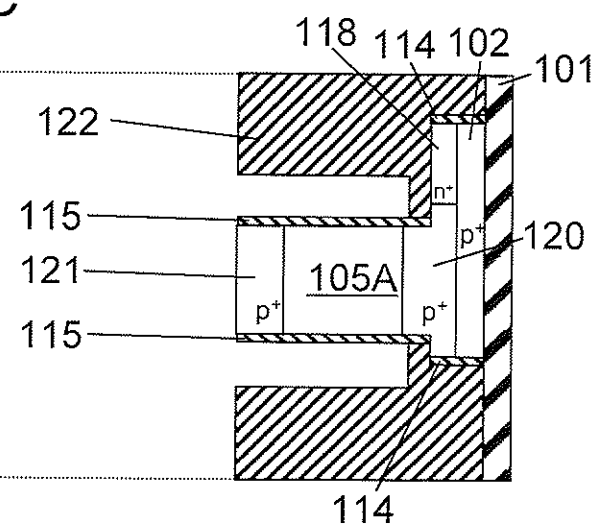

FIG. 35B

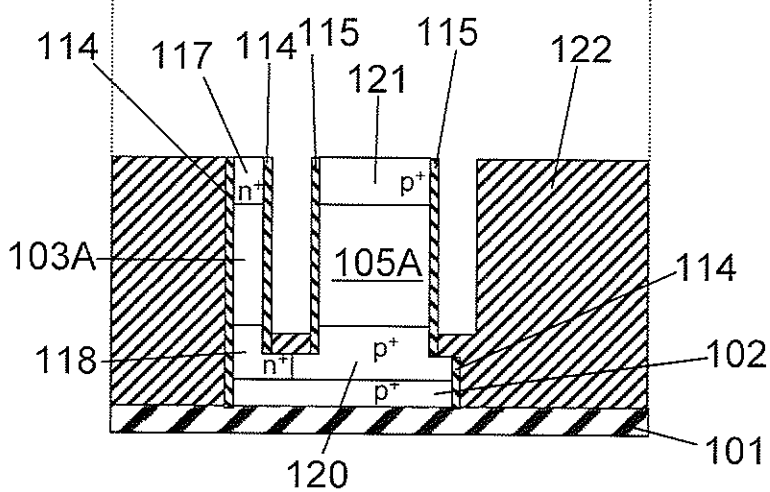

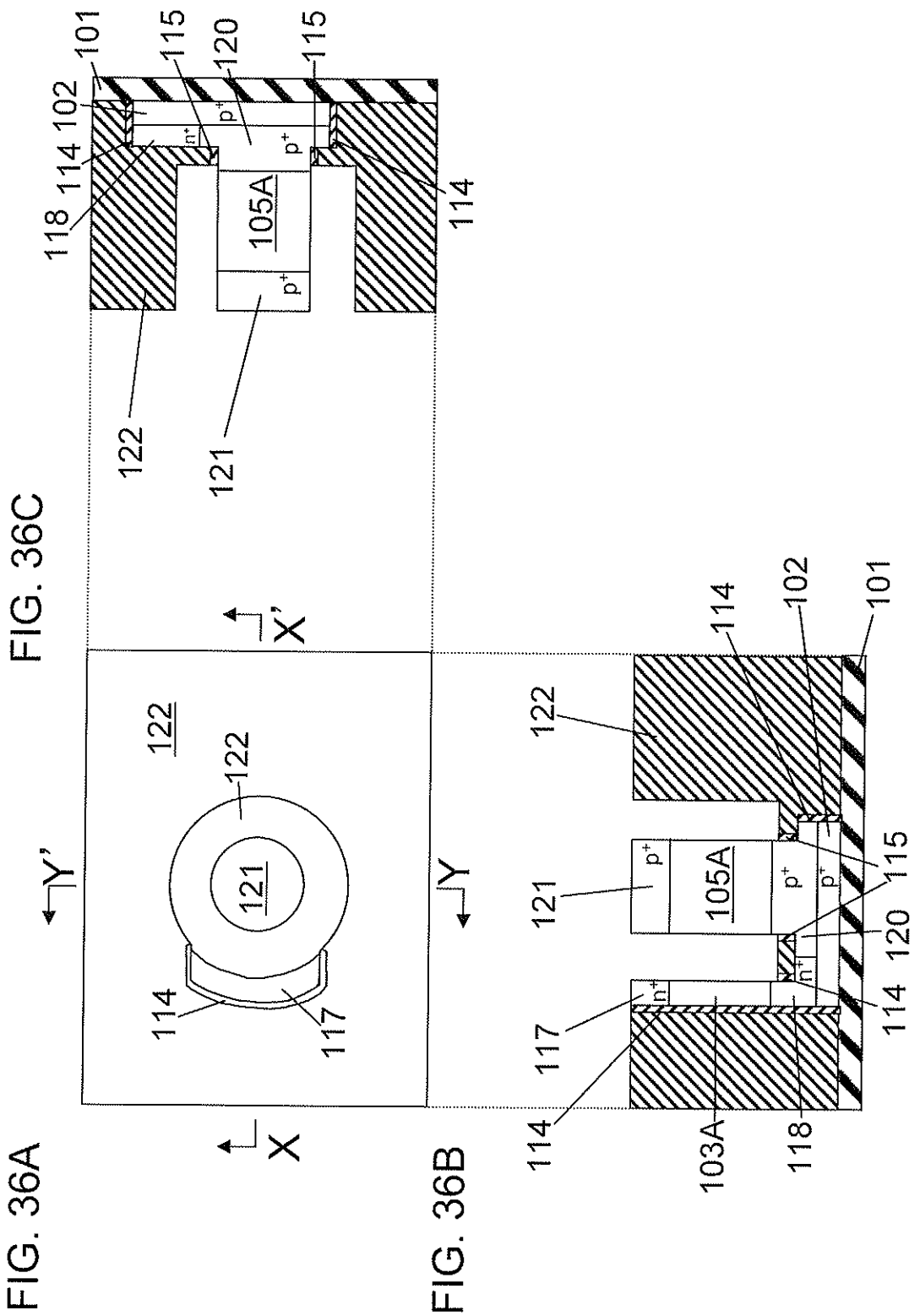

FIG. 36C

FIG. 36A

FIG. 36B

FIG. 37A

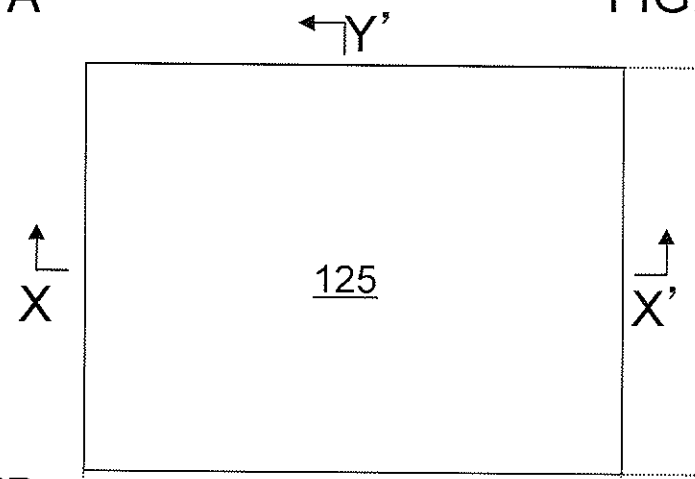

FIG. 37B

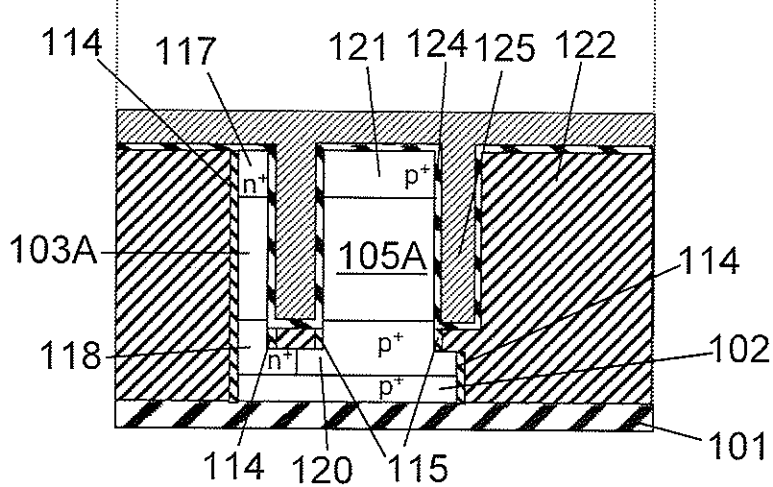

FIG. 37C

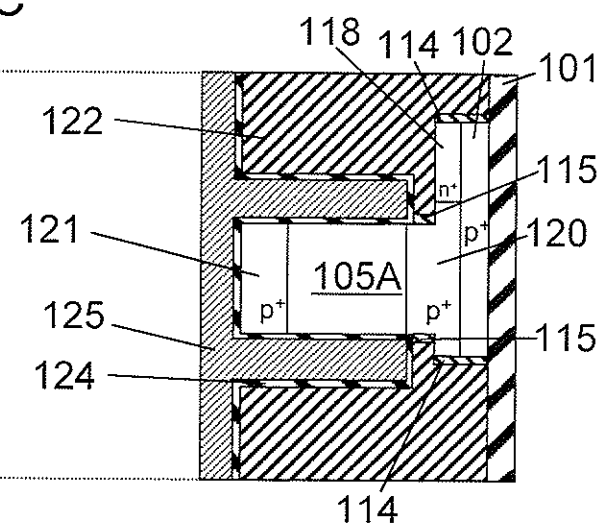

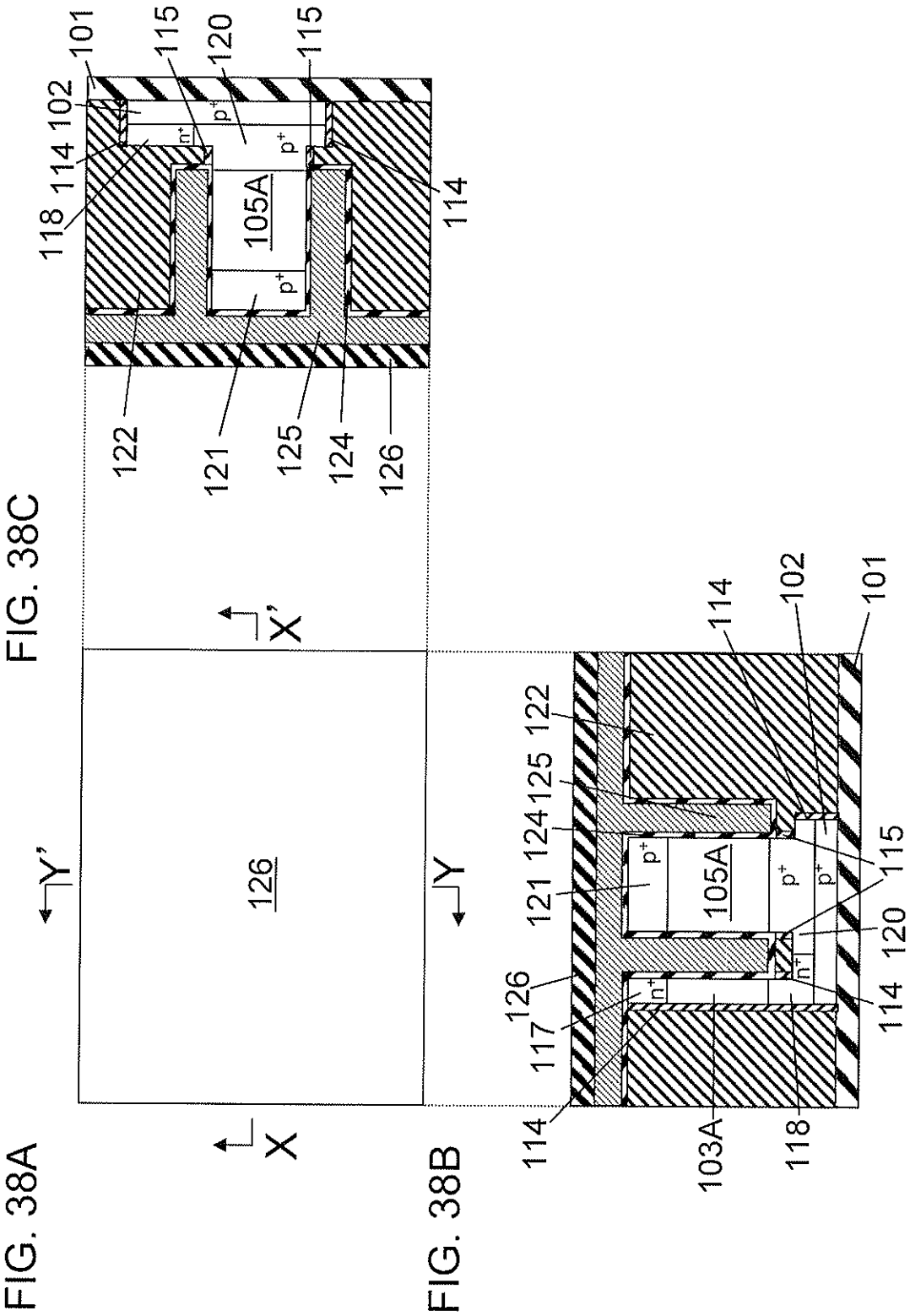

FIG. 38A

FIG. 38C

FIG. 38B

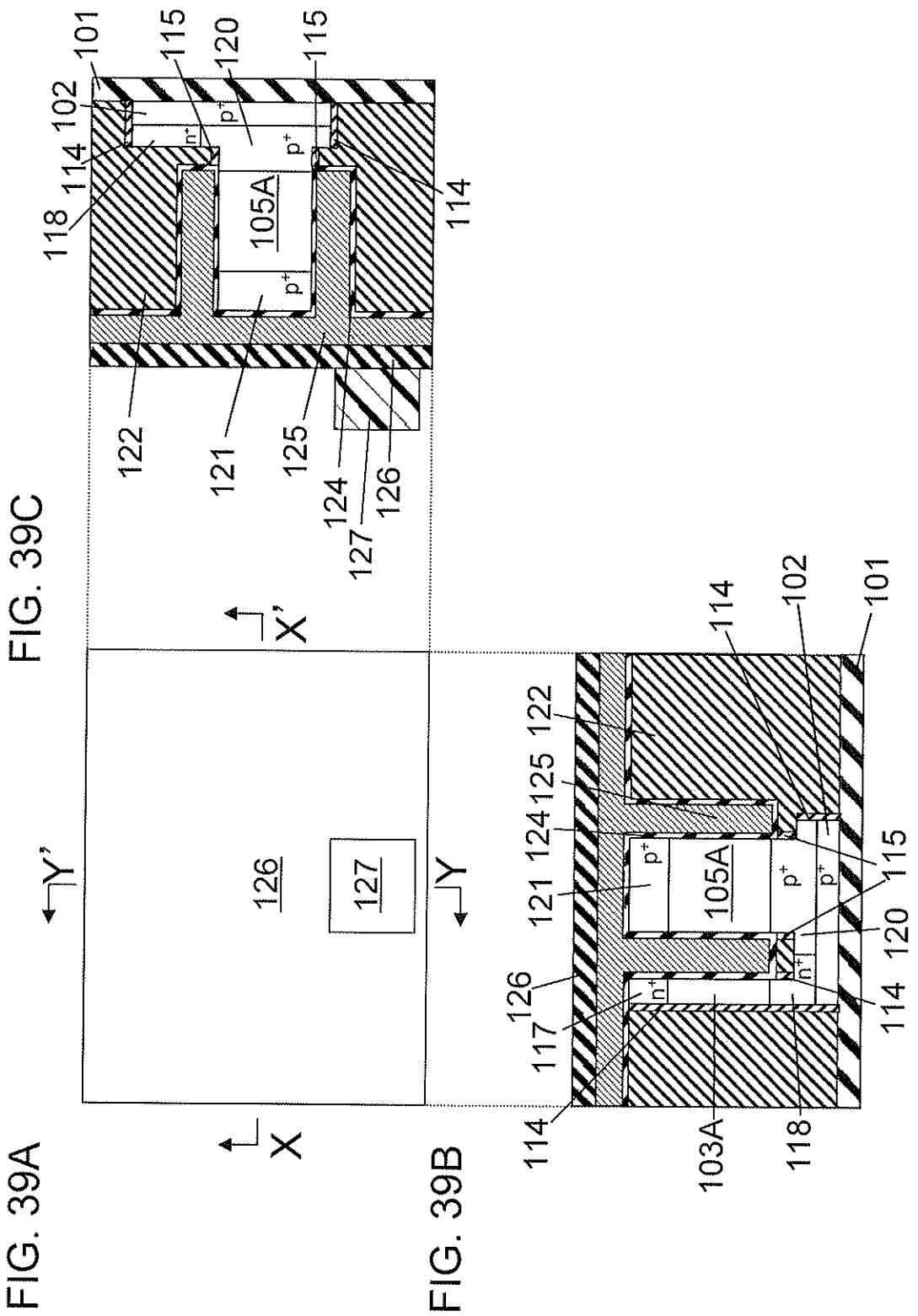
101
115
120
115
102
114
118
105A
114
122
121
125
124
127
126
X'
Y'
126
127
Y
X
FIG. 39A
FIG. 39C
FIG. 39B
114
102
101
122
125
124
121
115
120
126
117
114
103A
118

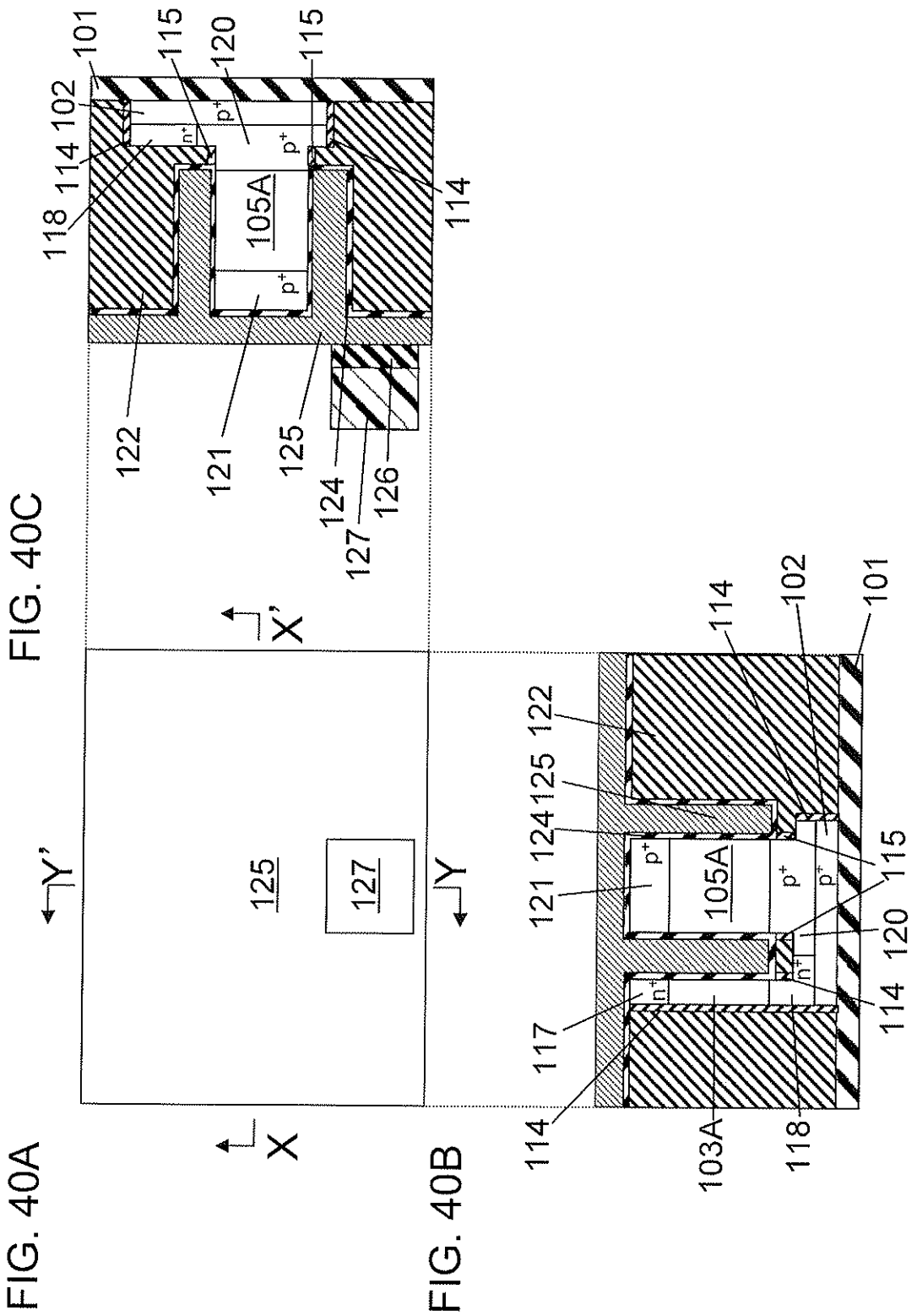
101
115
120
115
102
114
118
105A
114
122
121
125
124
127
126
X'
Y'
125
127
X
Y
FIG. 40A
FIG. 40C
FIG. 40B
114
102
101
122
125
124
121
105A
115
120
117
114
103A
118

FIG. 41A

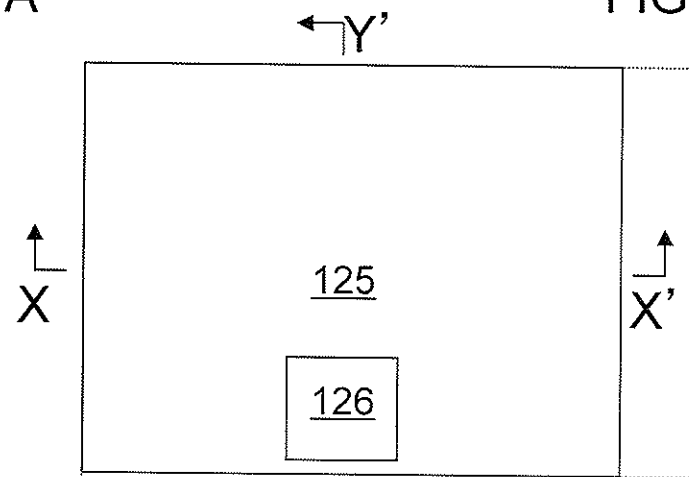

FIG. 41B

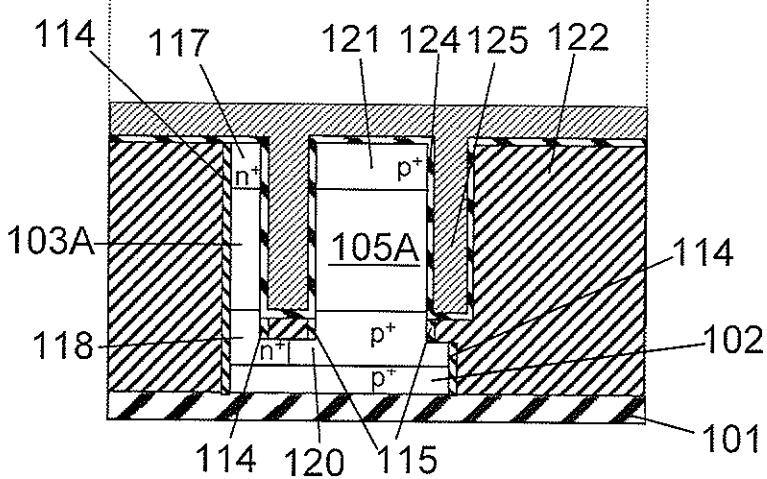

FIG. 41C

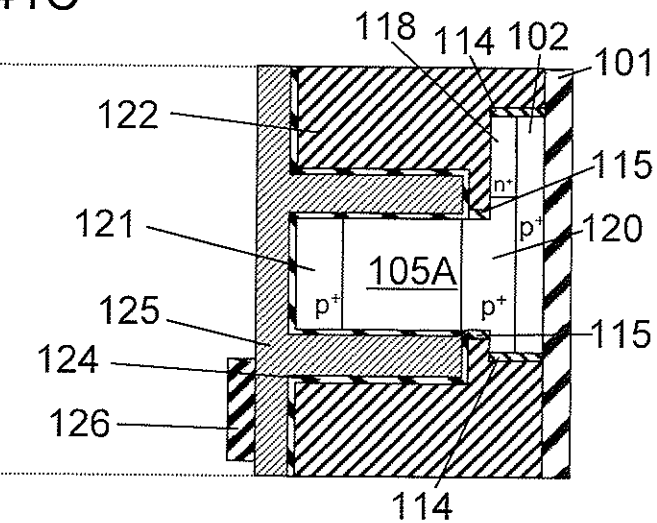

FIG. 42A

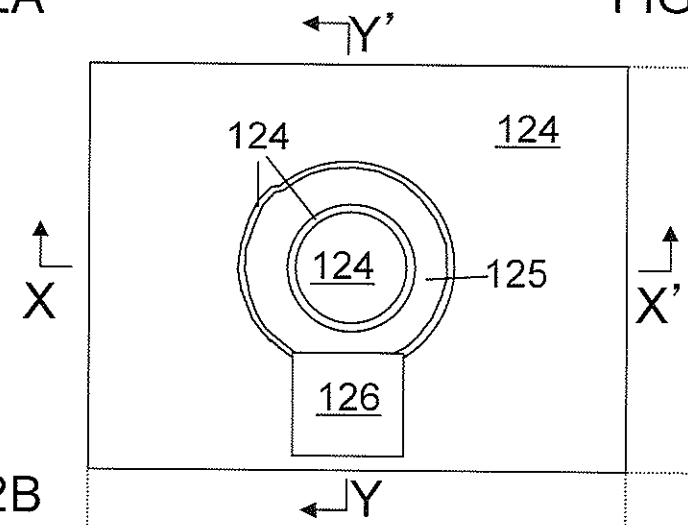

FIG. 42B

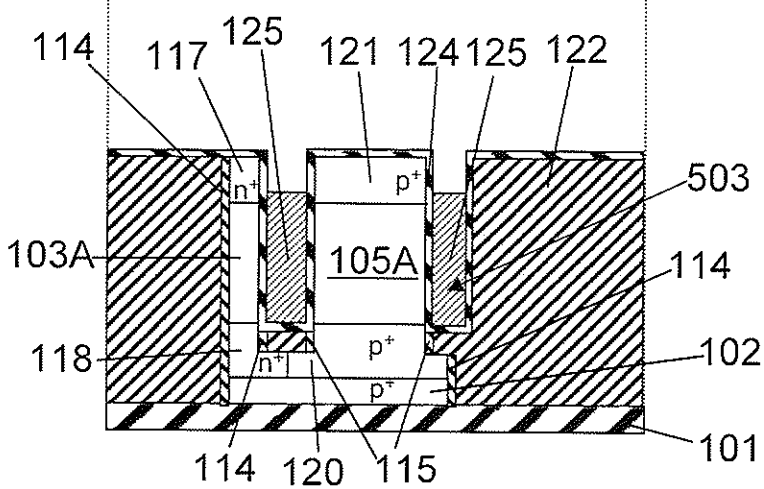

FIG. 42C

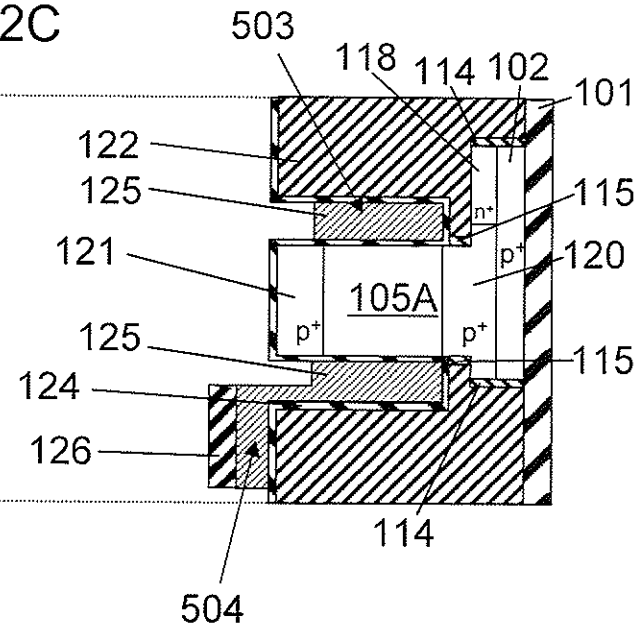

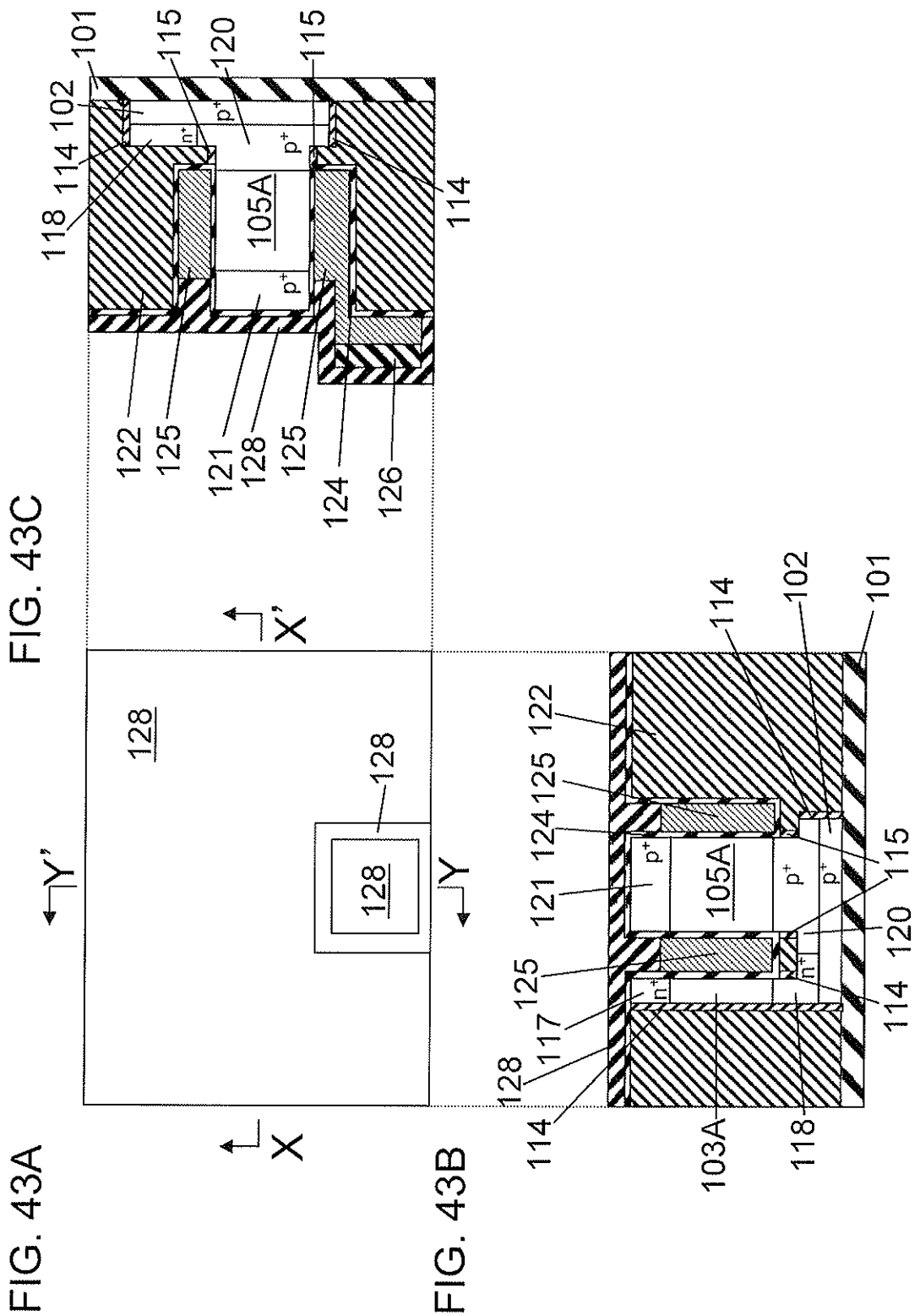

FIG. 43C

FIG. 43A

FIG. 43B

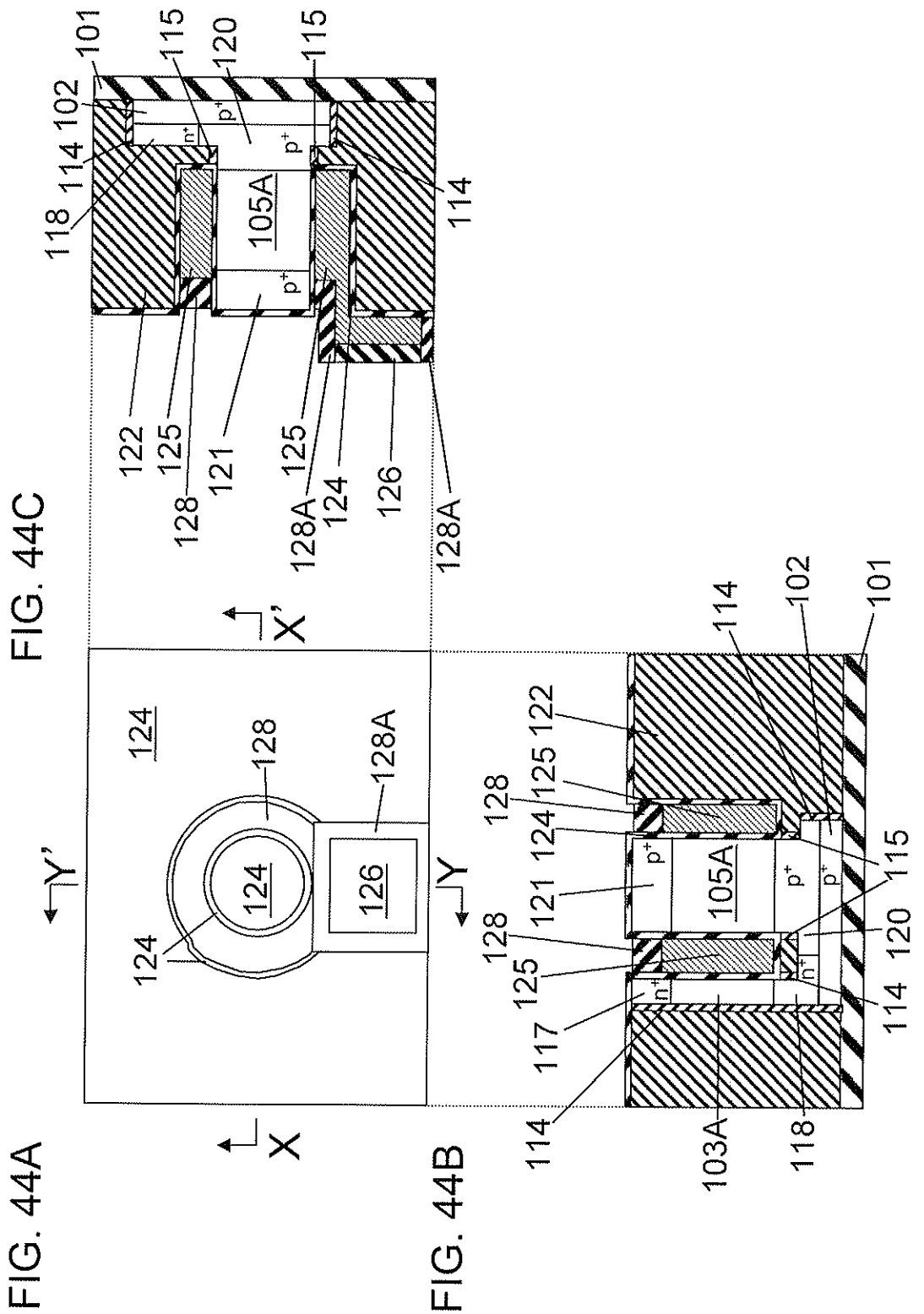
101
115
120
115
102
114
118
105A
114
122
125
128
121
125
128A
124
126
128A
X'
Y'
124
128
128A
124
126
X
Y
114
102
101
122
125
128
124
115
121
105A
120
128
125
114
117
114
103A
118
FIG. 44A
FIG. 44B
FIG. 44C

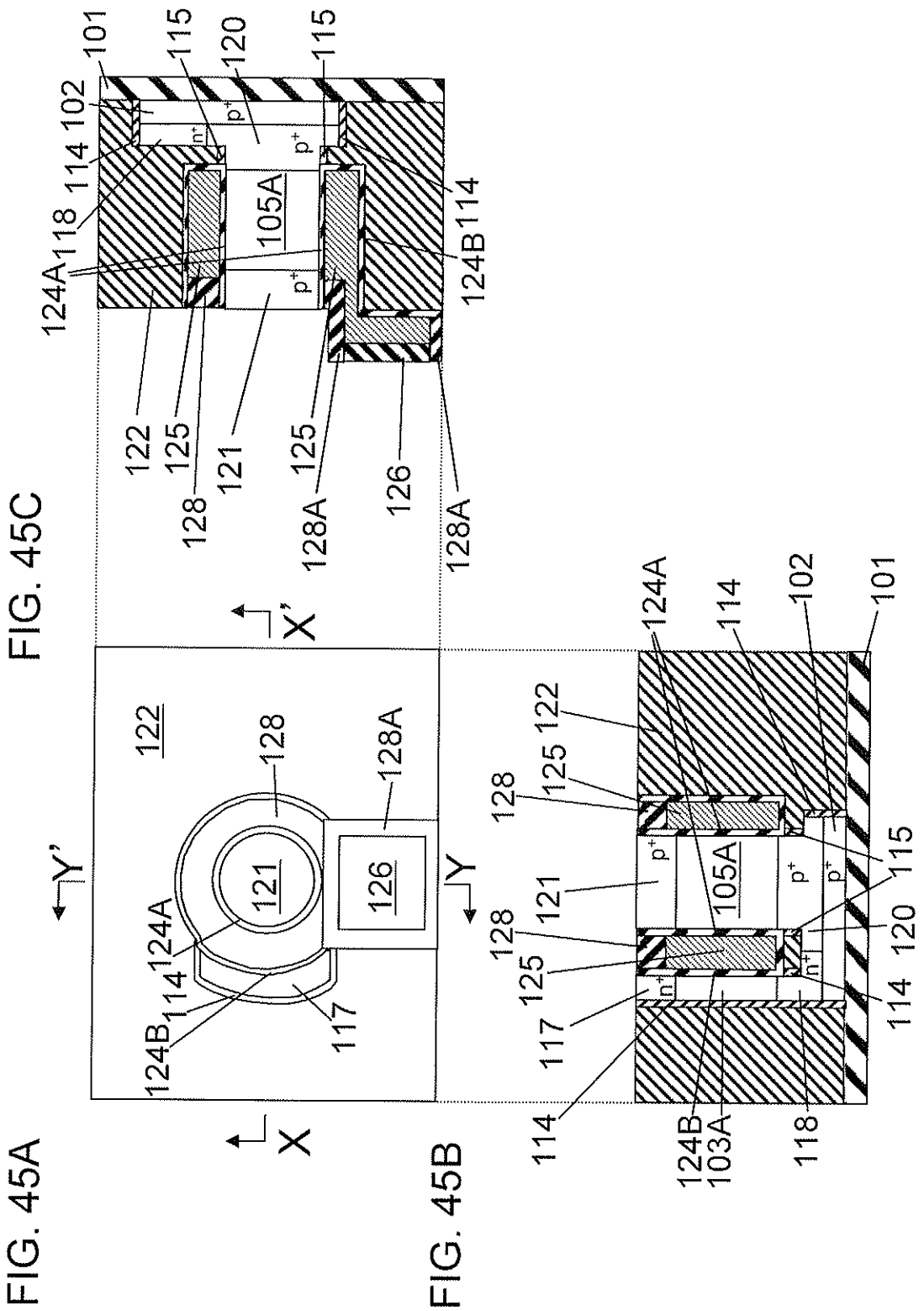

FIG. 45A

FIG. 45B

FIG. 45C

FIG. 46A

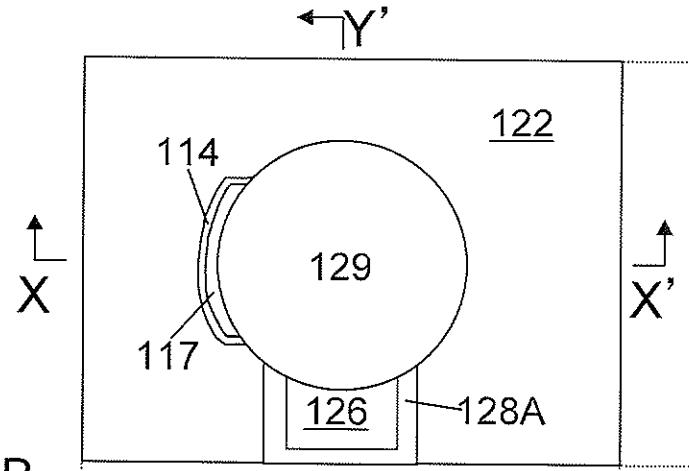

FIG. 46B

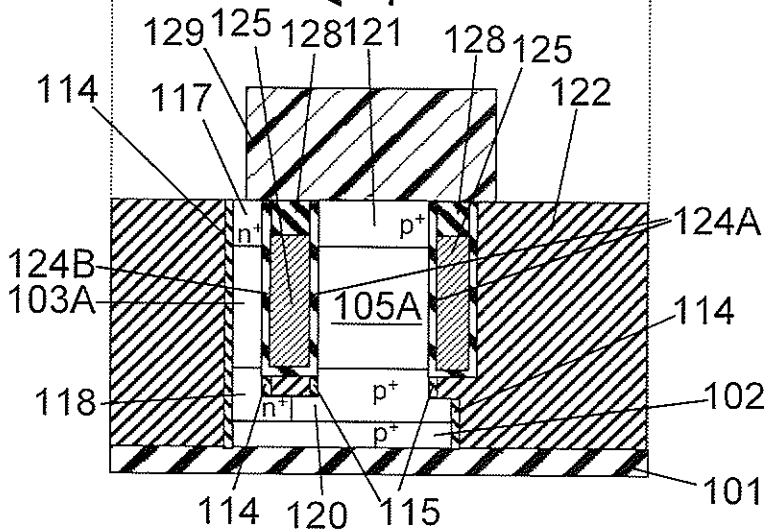

FIG. 46C

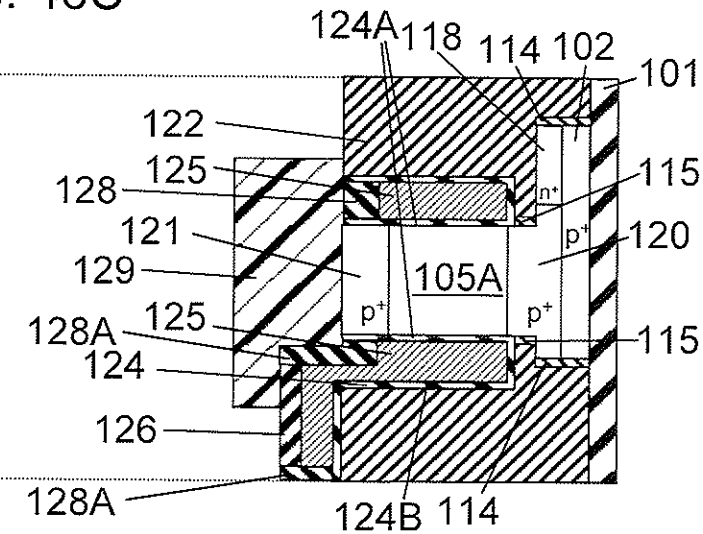

FIG. 47A

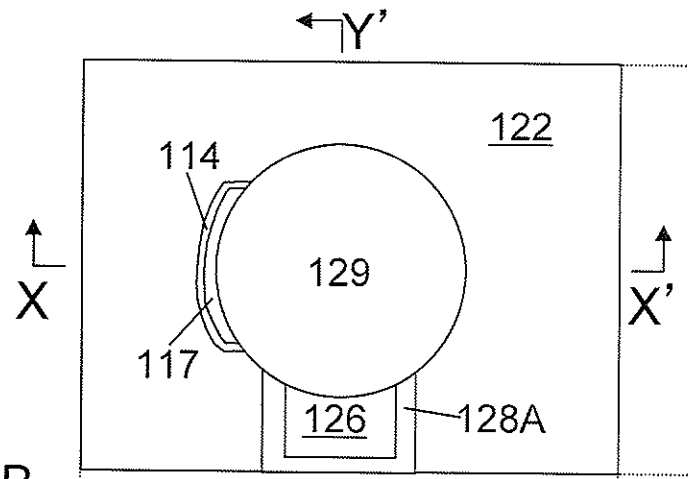

FIG. 47B

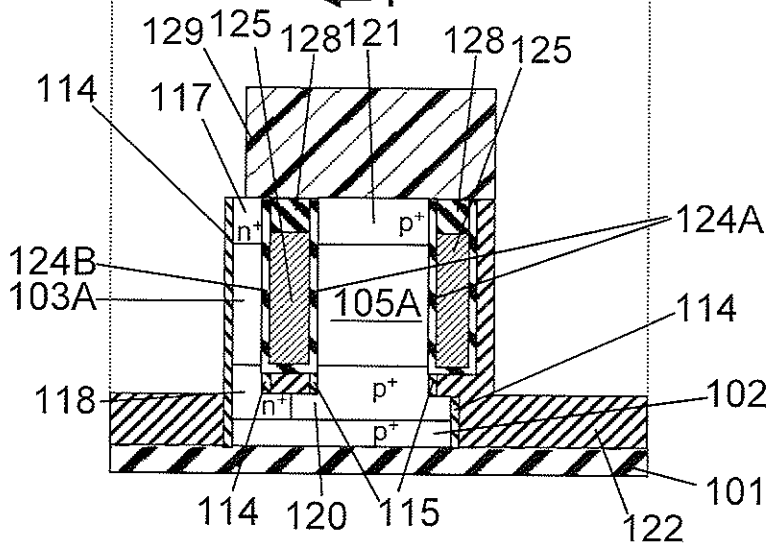

FIG. 47C

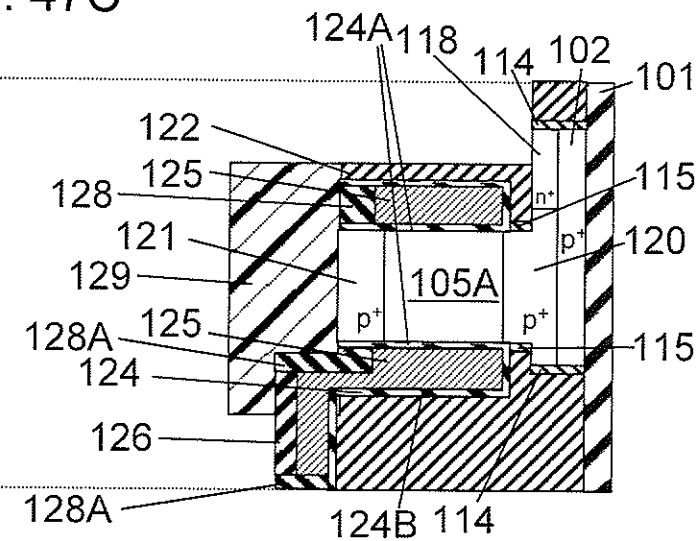

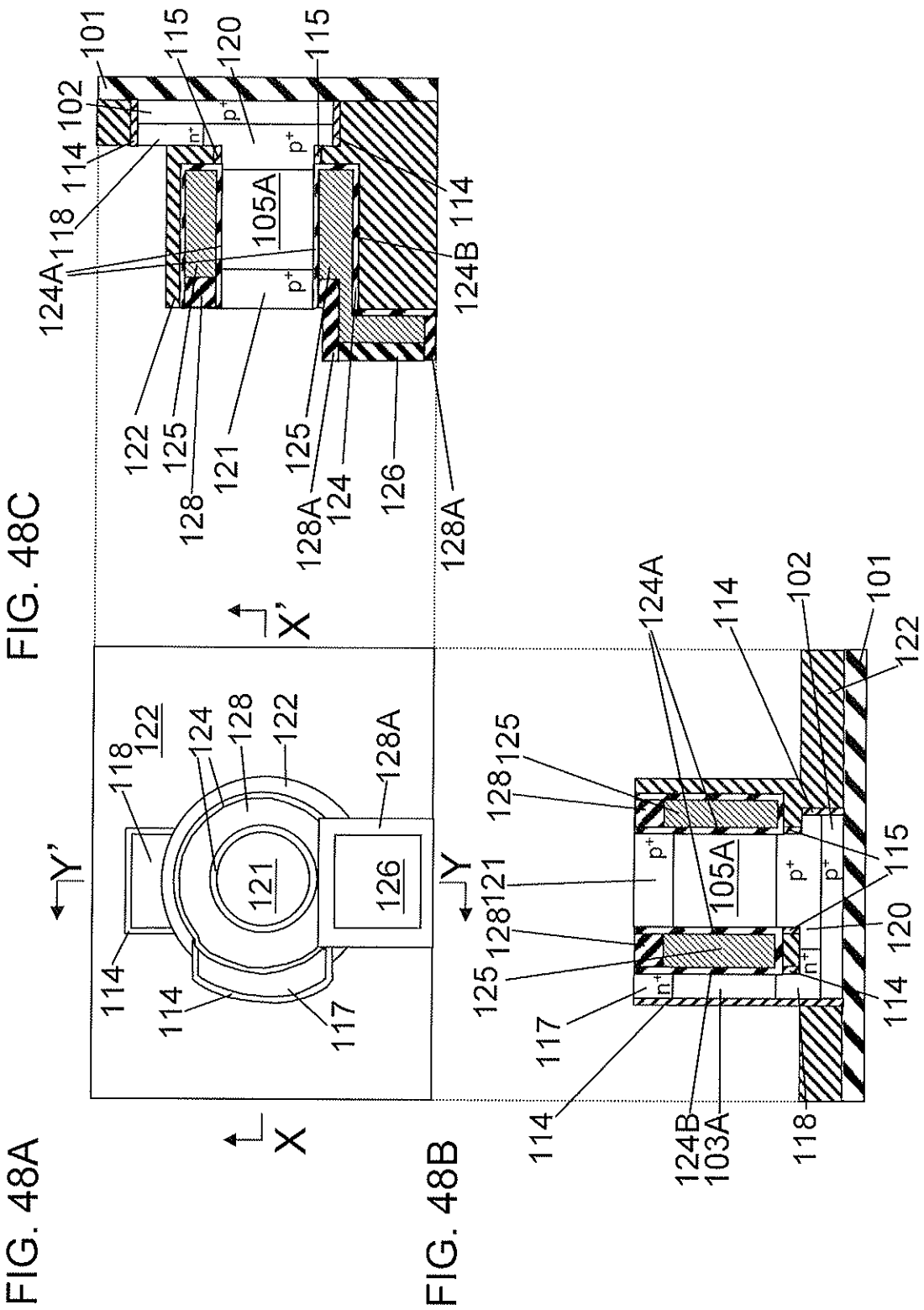
FIG. 48A
FIG. 48B
FIG. 48C
X
X'
Y
Y'
101
102
114
115
118
120
121
122
124
124A
124B
125
126
128
128A
105A
103A
117
n+
p+

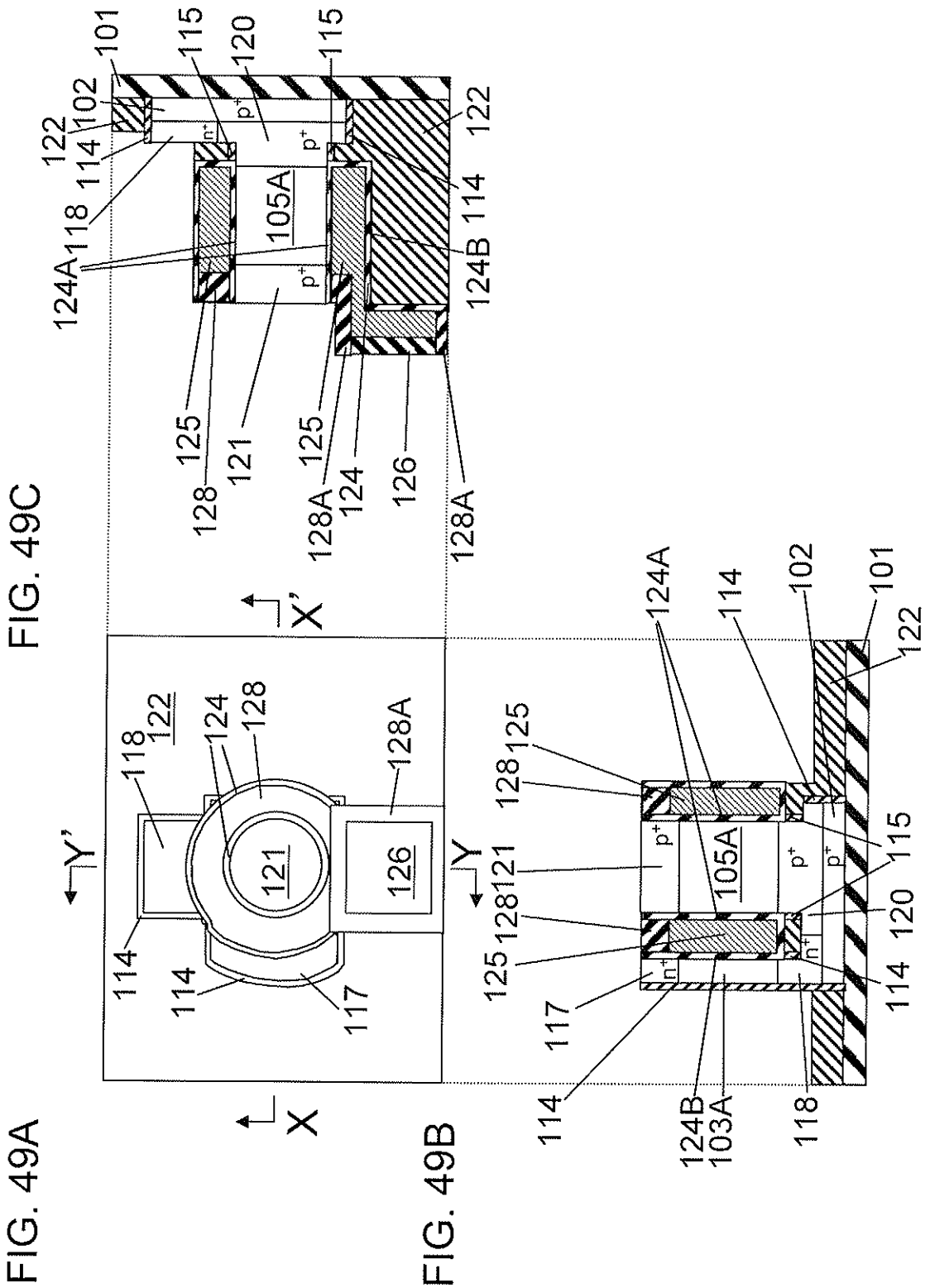
FIG. 49A
FIG. 49B
FIG. 49C
X
X'
Y
Y'
101
102
114
115
117
118
120
121
122
124
124A
124B
125
126
128
128A
103A
105A
n+
p+

FIG. 50A

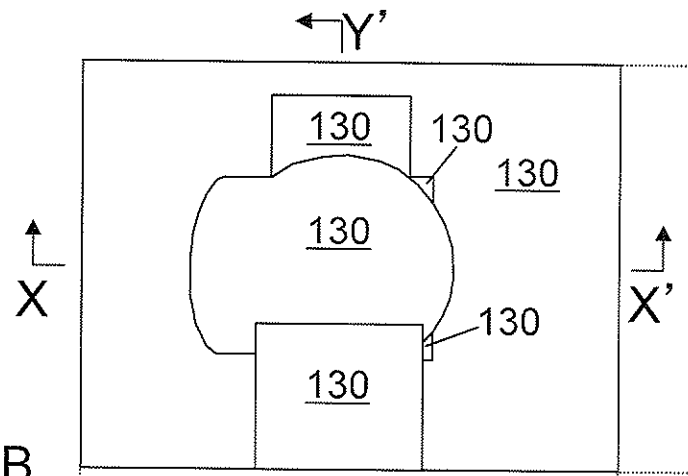

FIG. 50B

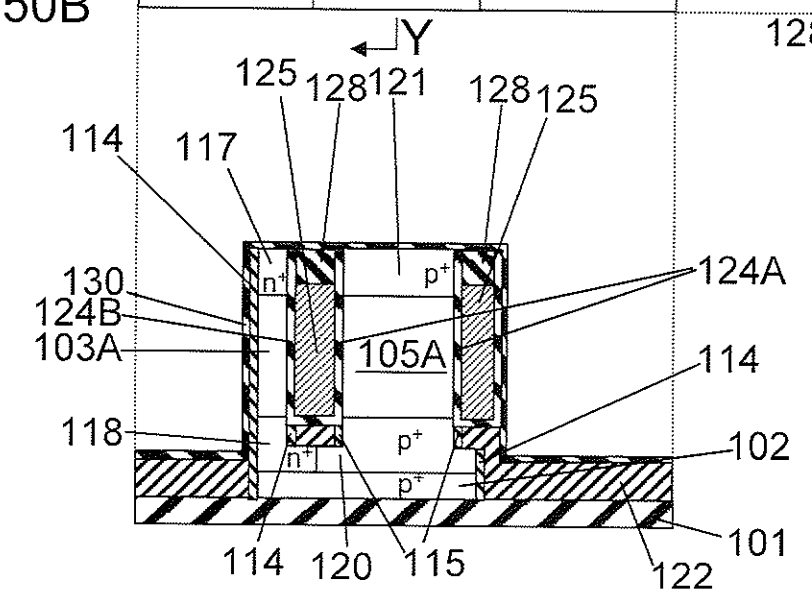

FIG. 50C

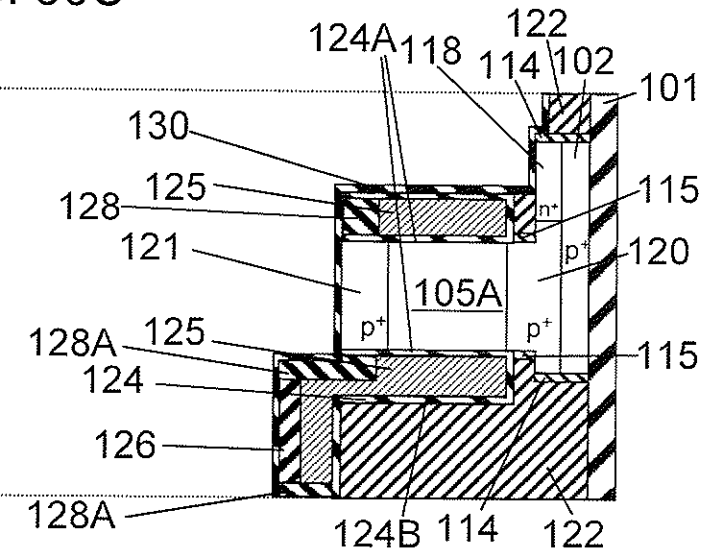

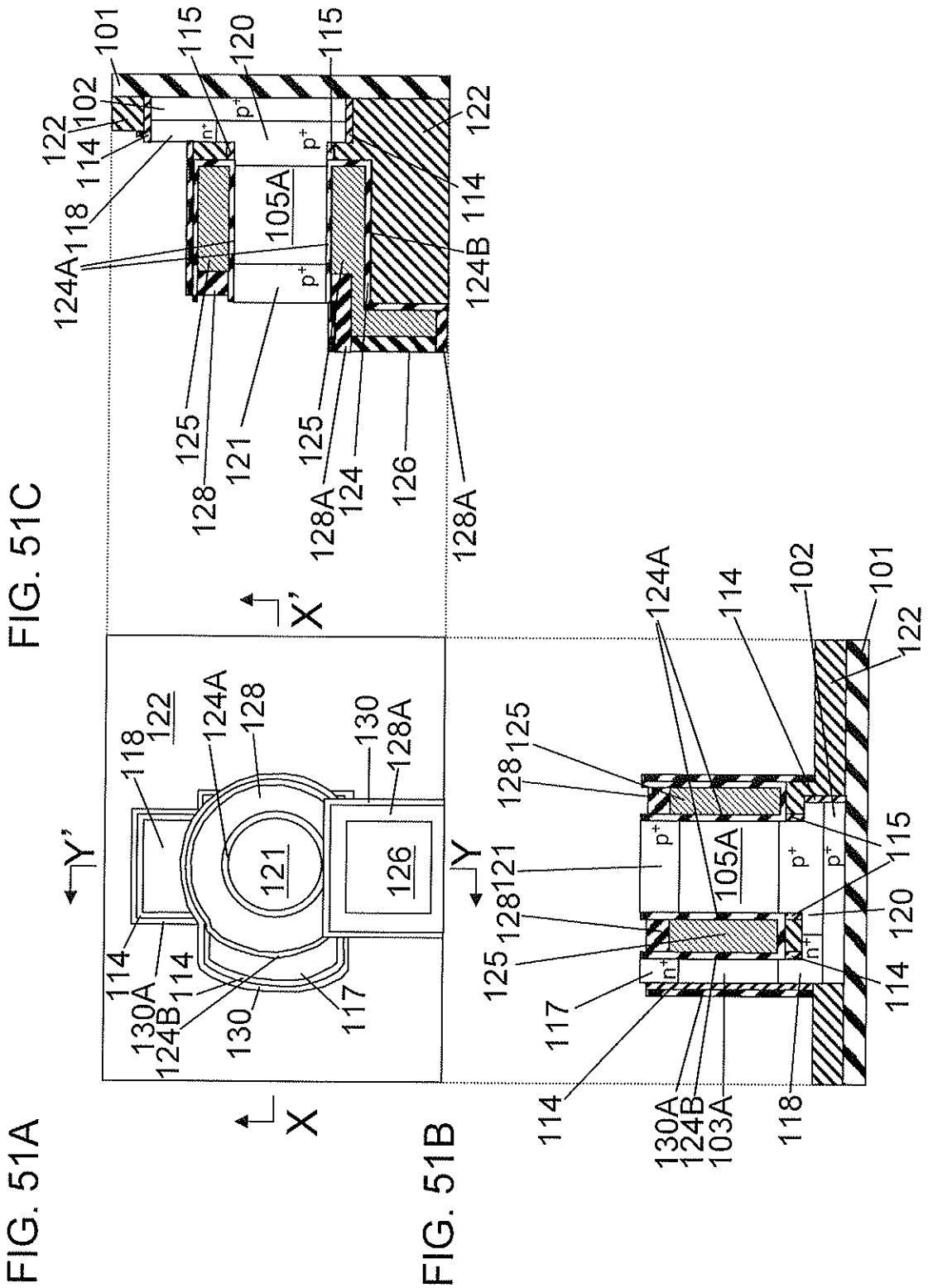

FIG. 51A

FIG. 51B

FIG. 51C

FIG. 52A

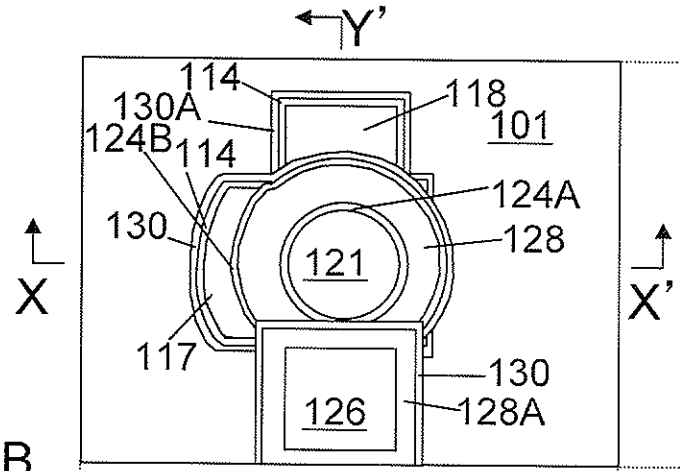

FIG. 52B

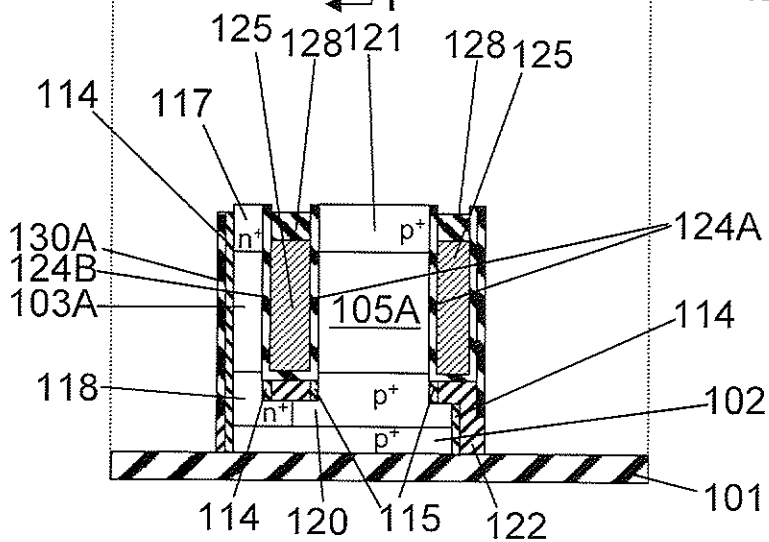

FIG. 52C

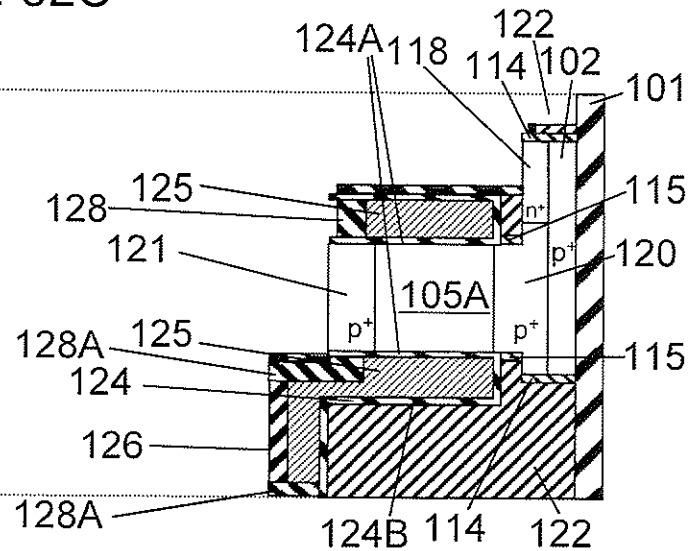

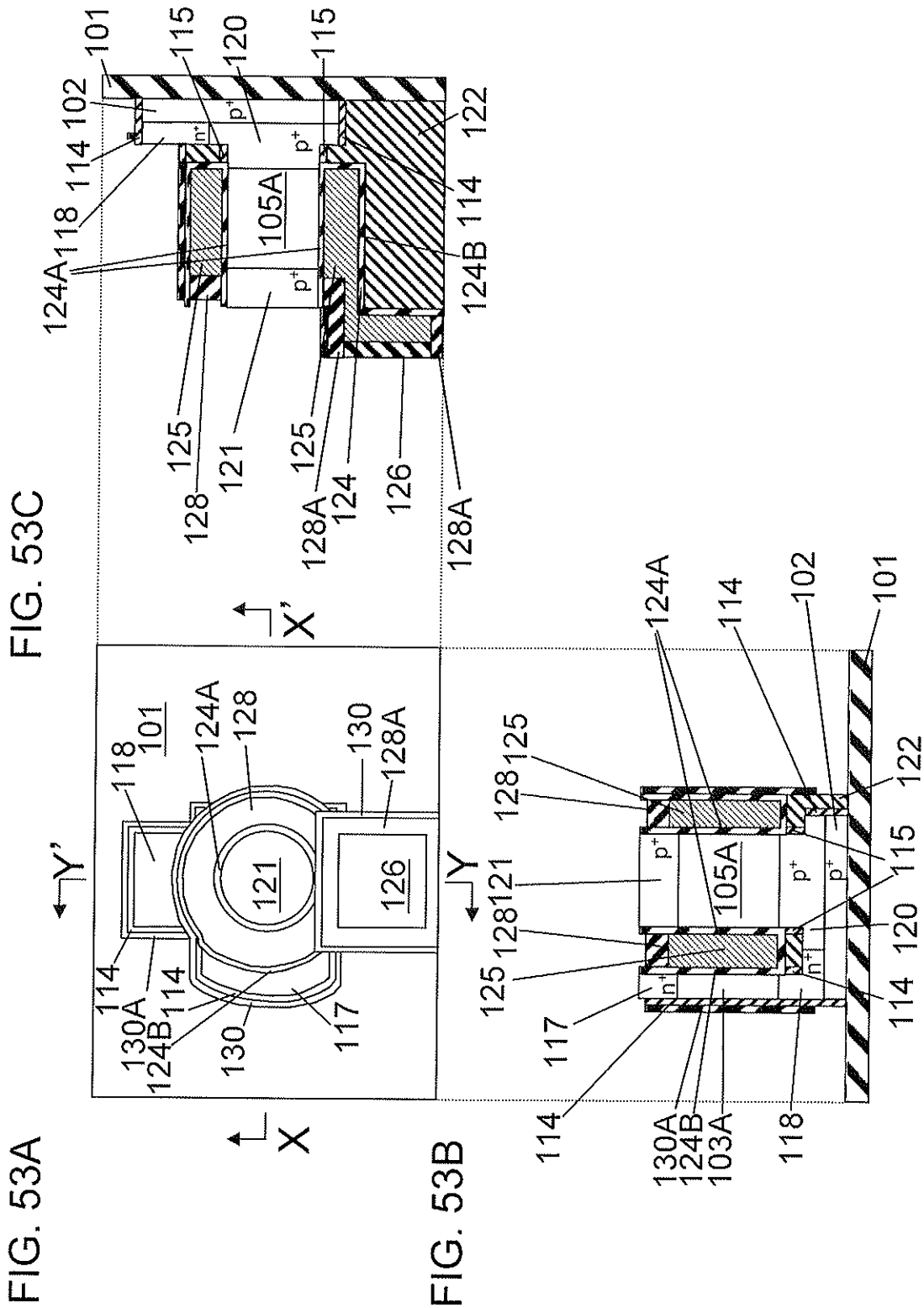
FIG. 53A
FIG. 53B
FIG. 53C
X
X'
Y
Y'
101
102
114
115
118
120
121
122
124A
124B
125
126
128
128A
130
130A
103A
105A
117
n+
p+

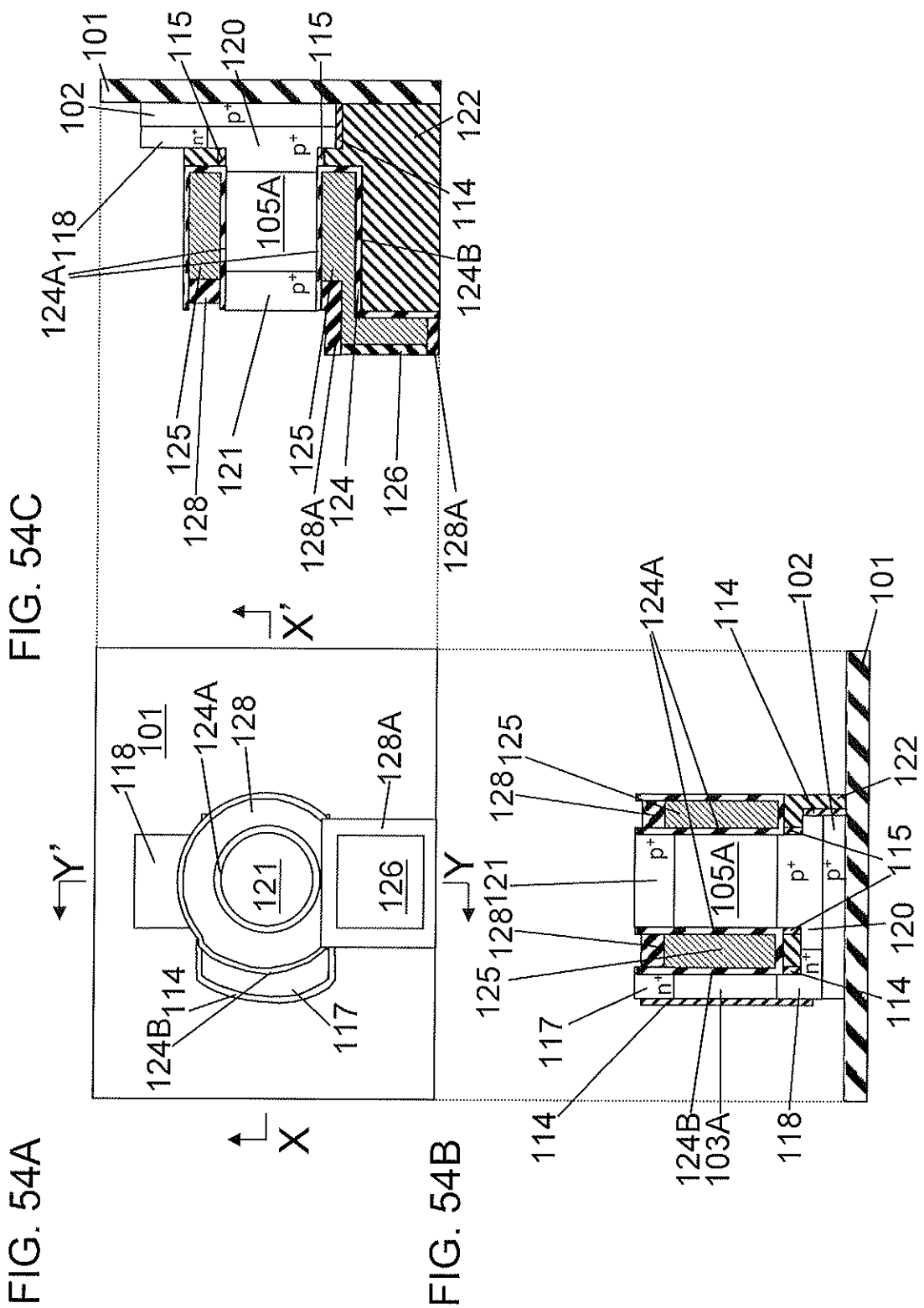

FIG. 54A

FIG. 54B

FIG. 54C

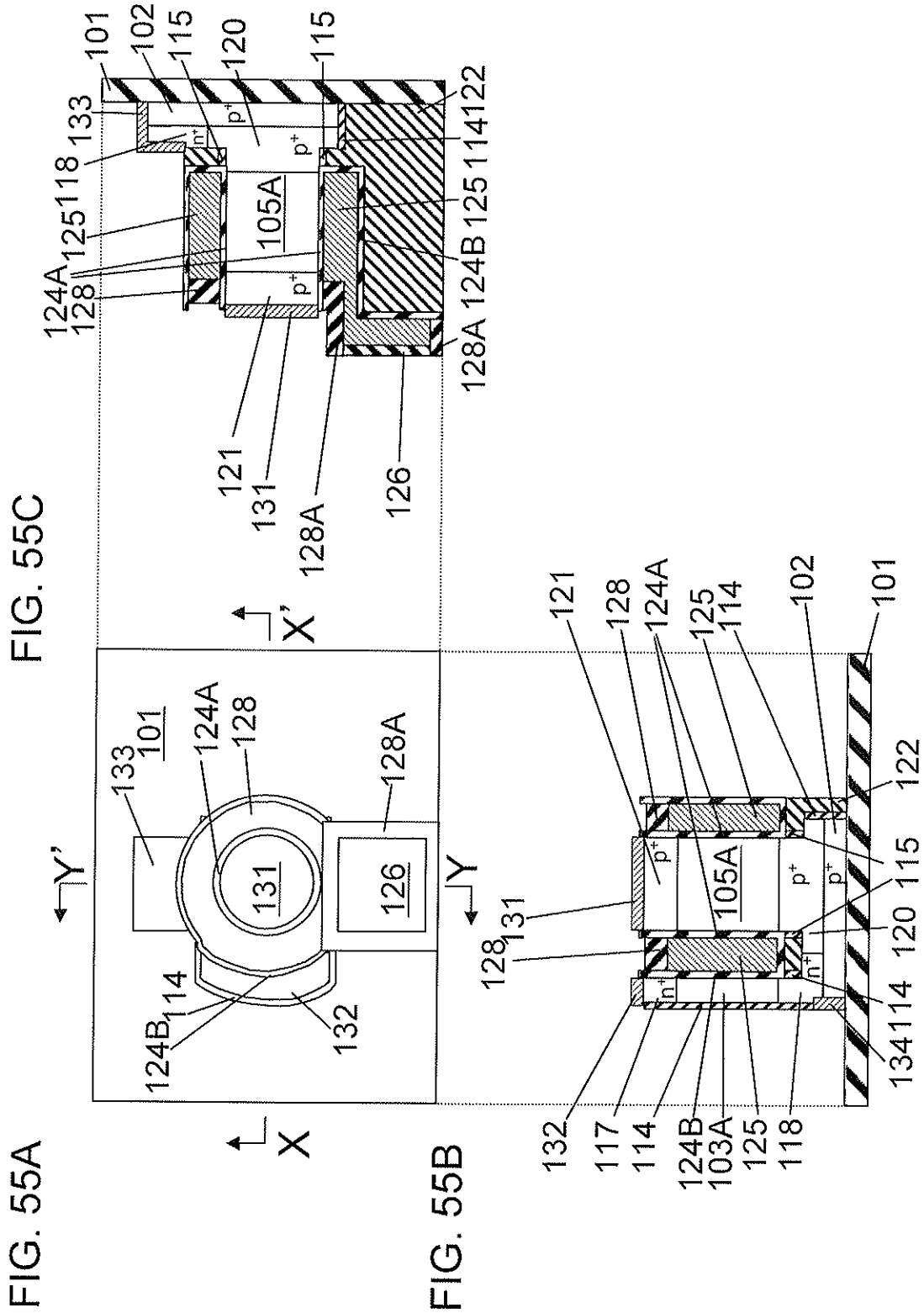

FIG. 55A

FIG. 55B

FIG. 55C

FIG. 56A

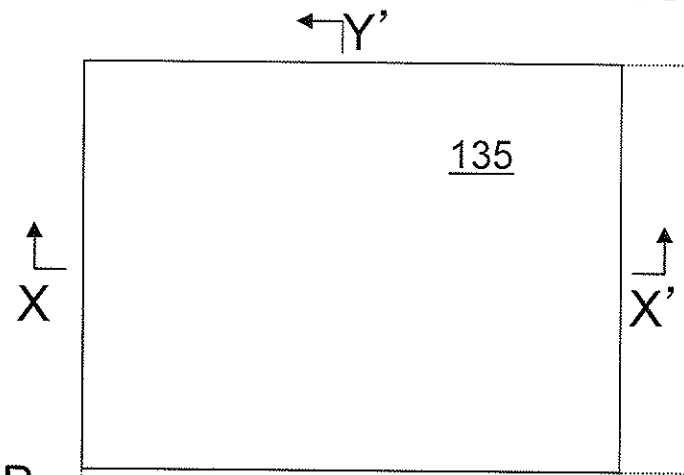

FIG. 56B

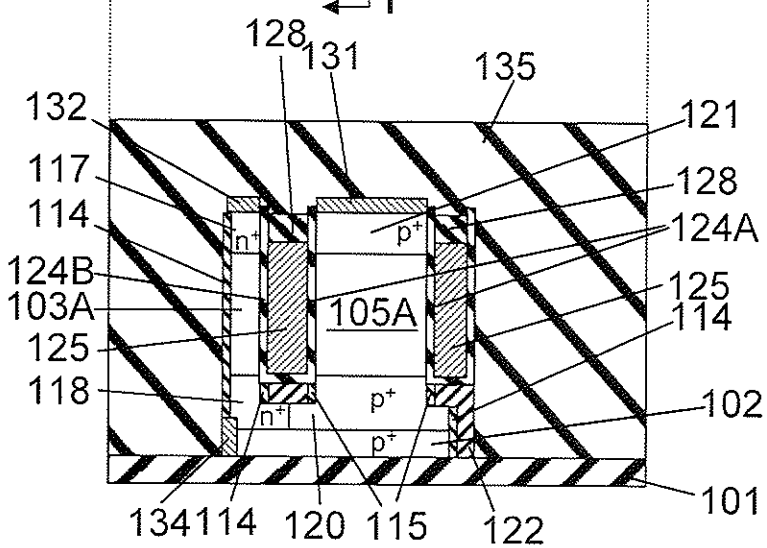

FIG. 56C

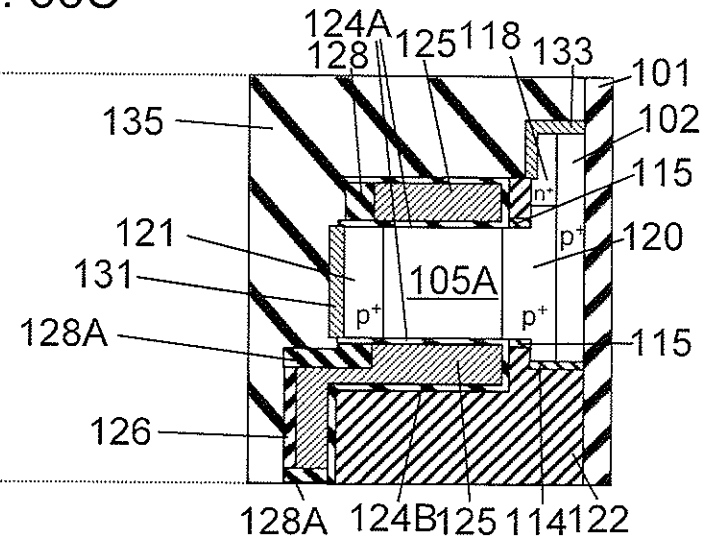

FIG. 57A

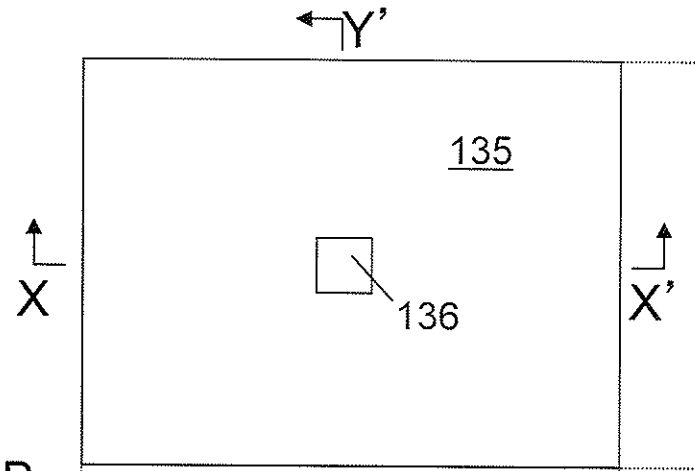

FIG. 57B

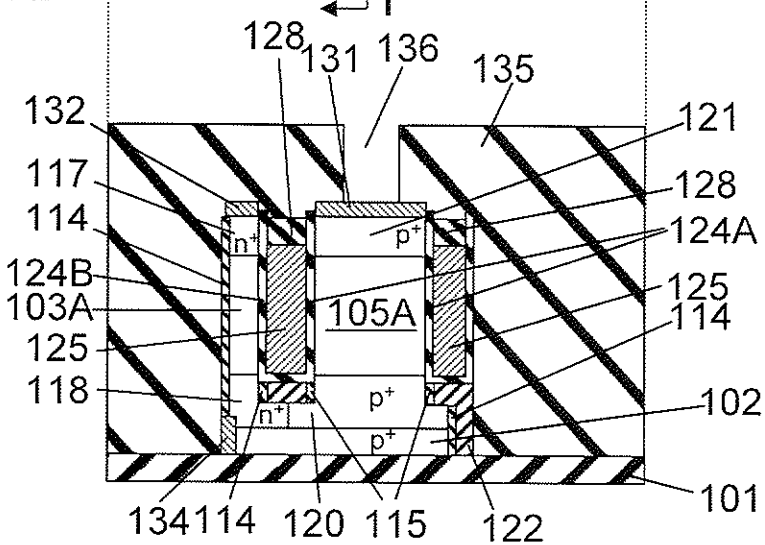

FIG. 57C

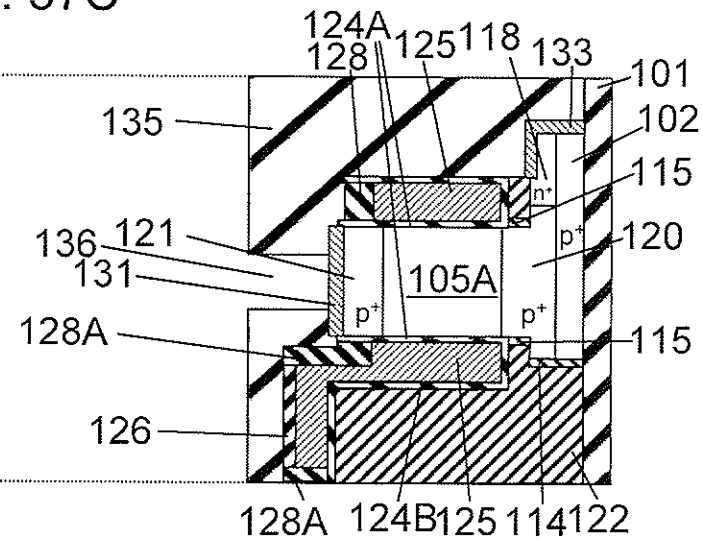

FIG. 58A

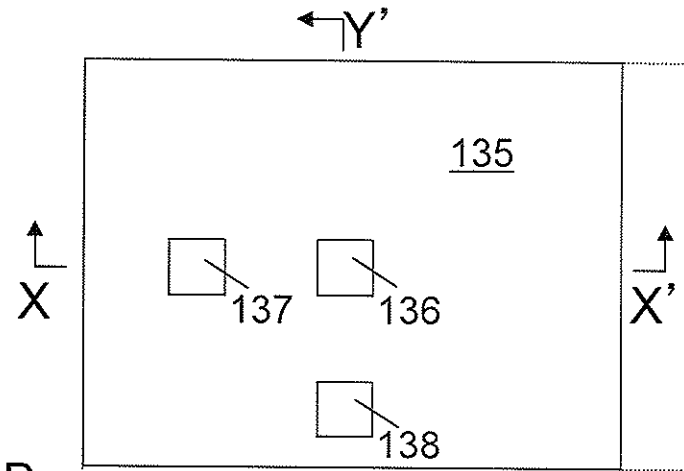

FIG. 58B

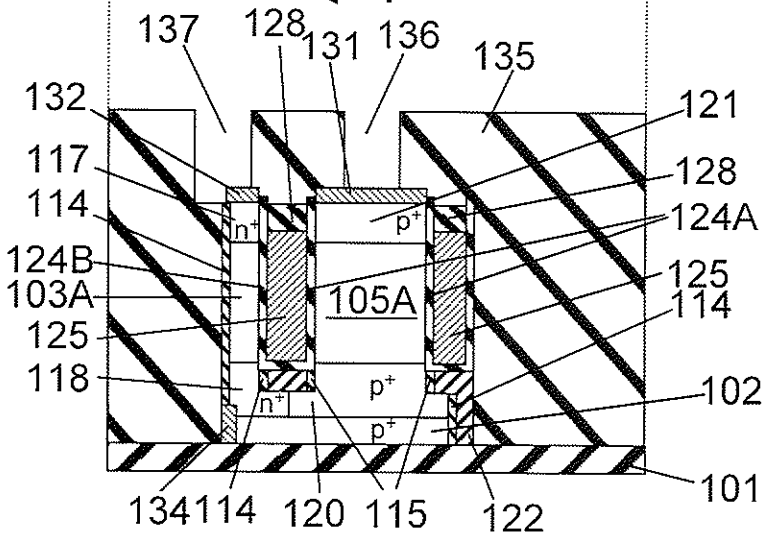

FIG. 58C

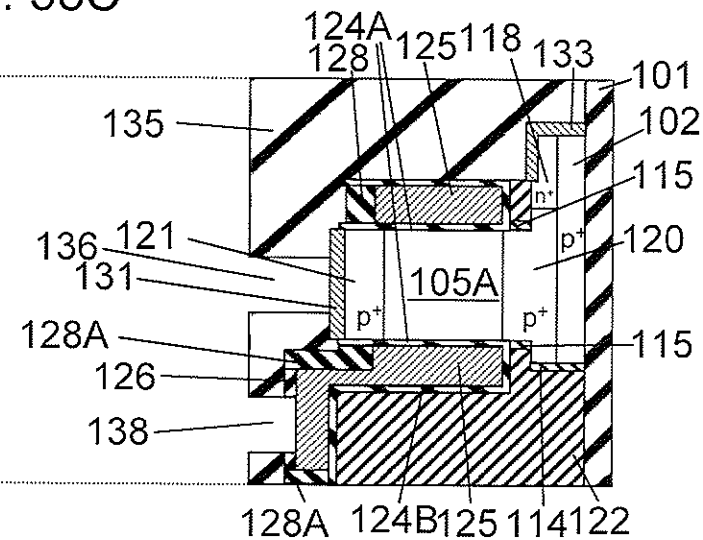

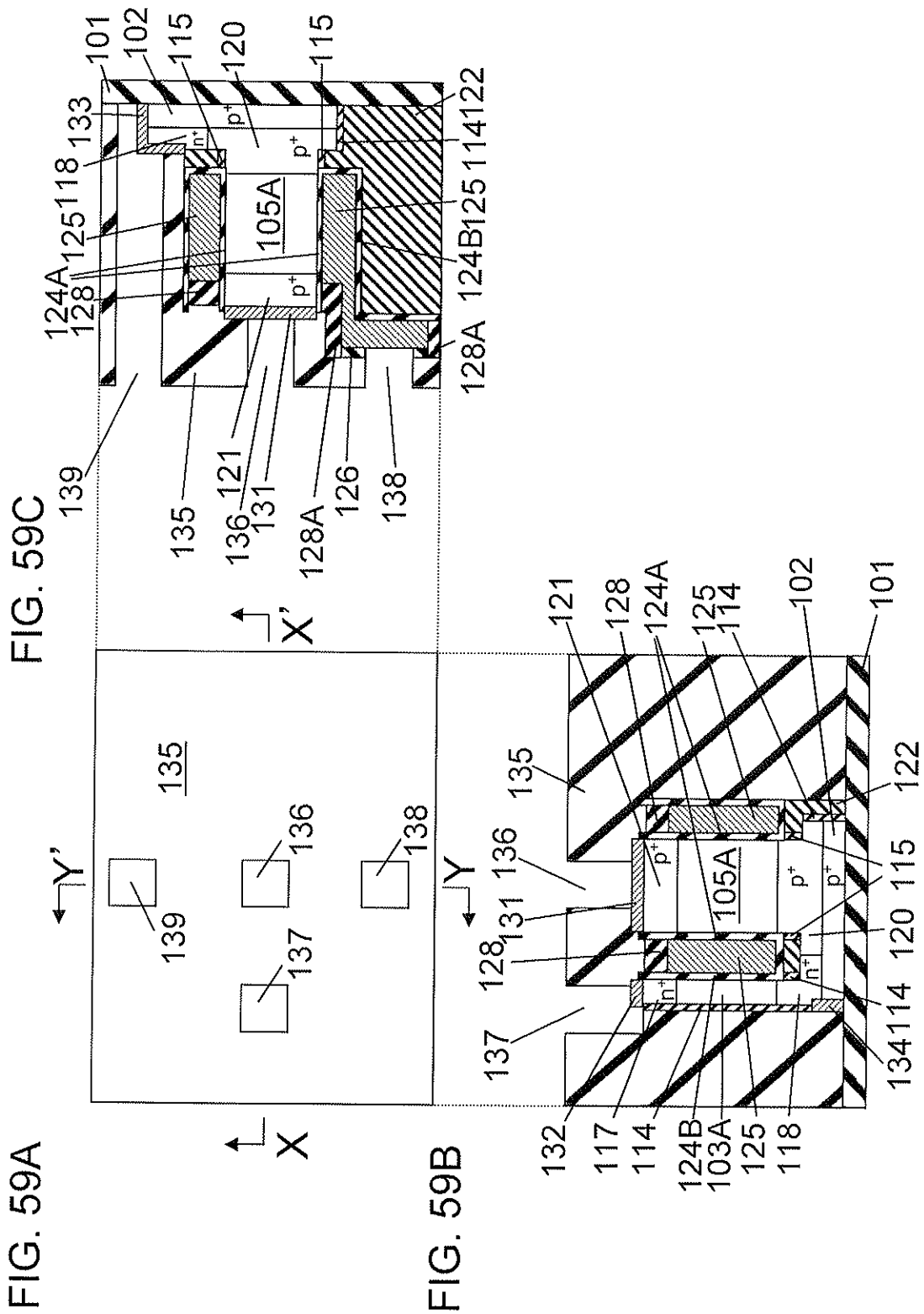
FIG. 59A
FIG. 59B
FIG. 59C
X
X'
Y
Y'
135
136
137
138
139
105A
p+
n+
101
102
114
115
117
118
120
121
122
124A
124B
125
126
128
128A
131
132
133
134
103A

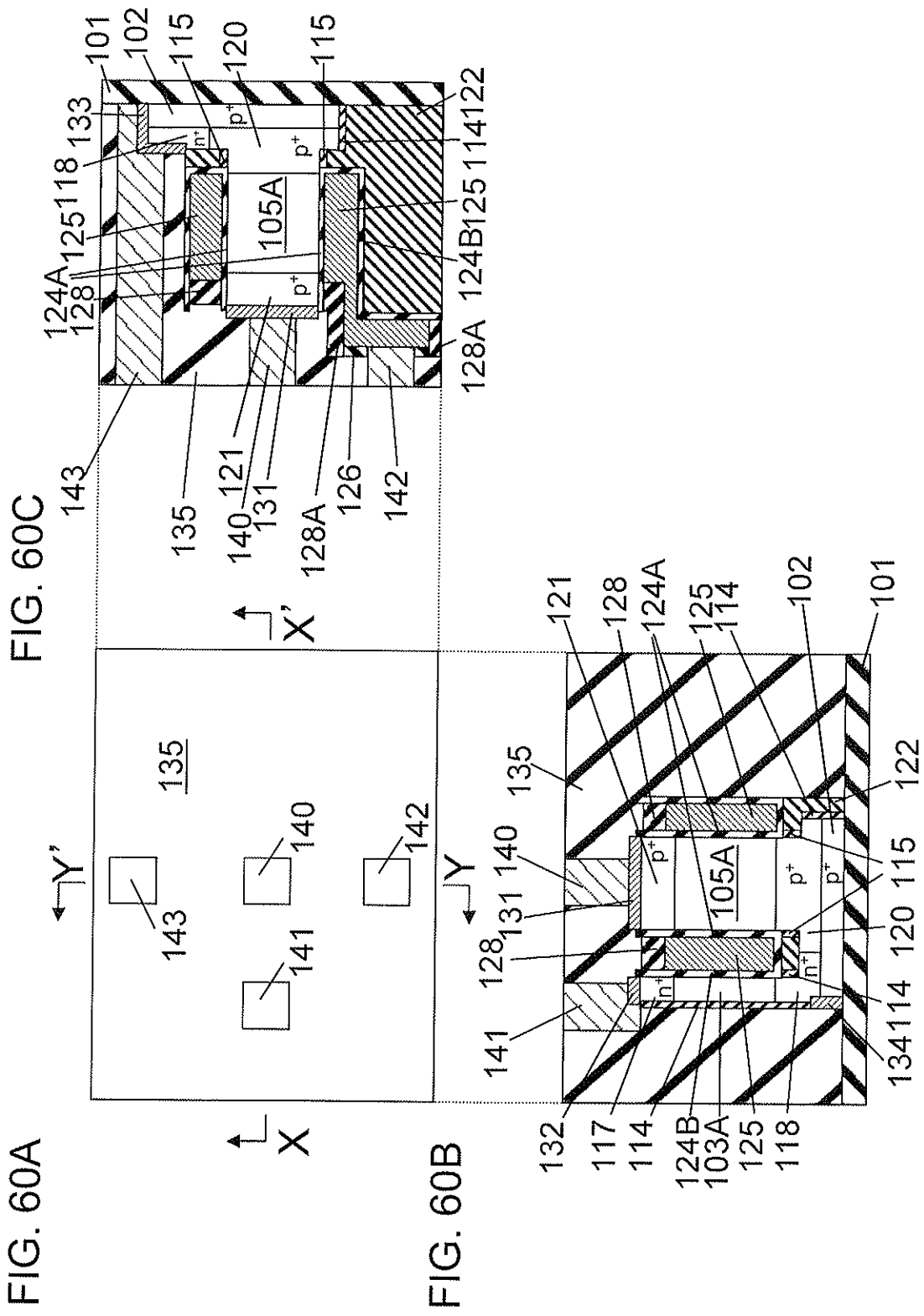
FIG. 60A
FIG. 60B
FIG. 60C
X
X'
Y
Y'
135
140
142
143
141
105A
p+
n+

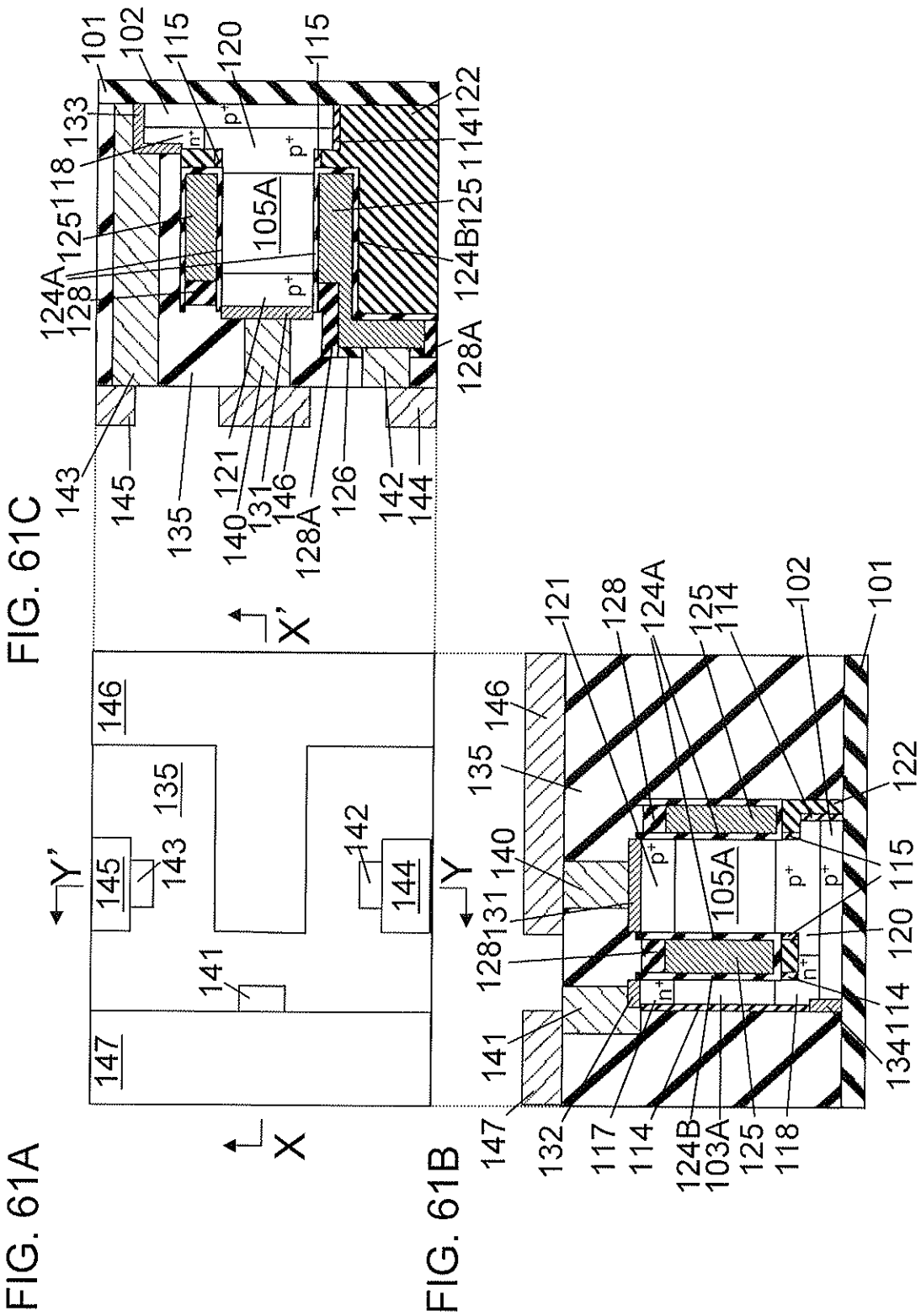
FIG. 61A
FIG. 61B
FIG. 61C
X
X'
Y
Y'
101
102
115
120
133
118
125
124A
128
105A
124B
122
114
128A
143
145
135
140
121
131
146
126
142
144
147
141
132
117
103A
134
p+
n+

FIG. 62A

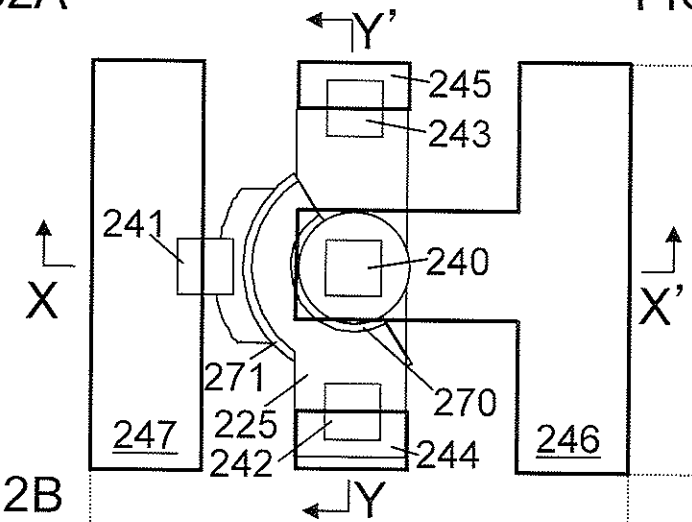

FIG. 62B

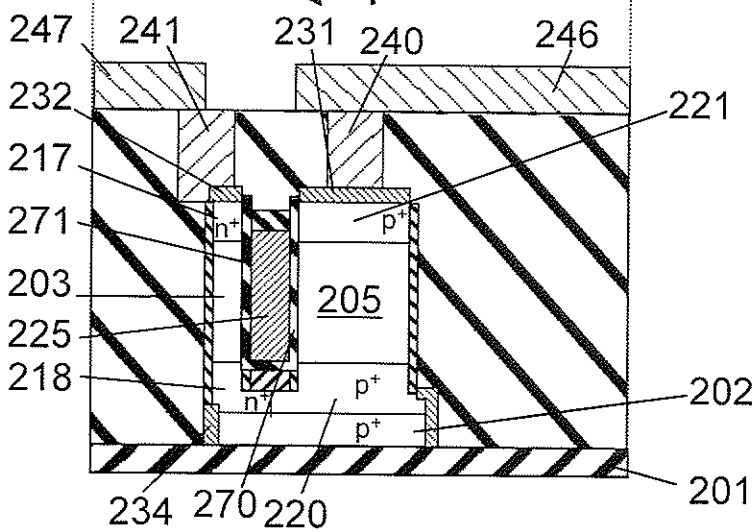

FIG. 62C

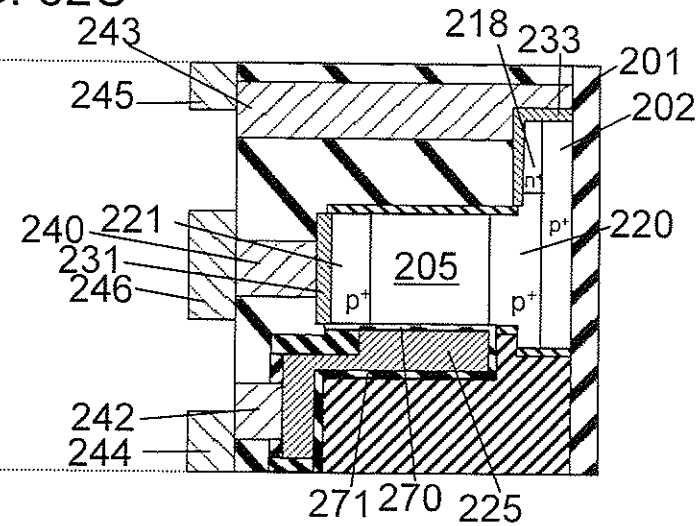

FIG. 63A

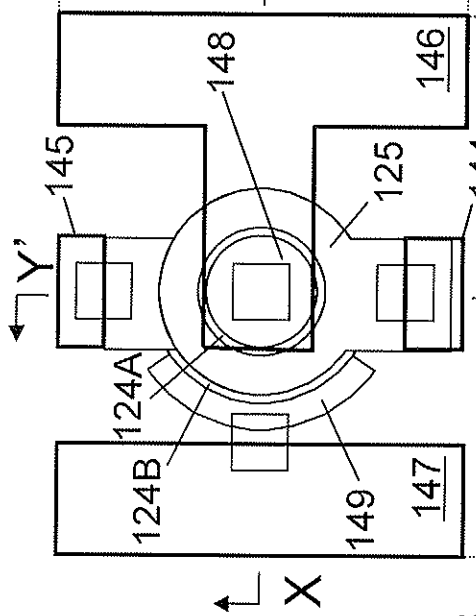

FIG. 63B

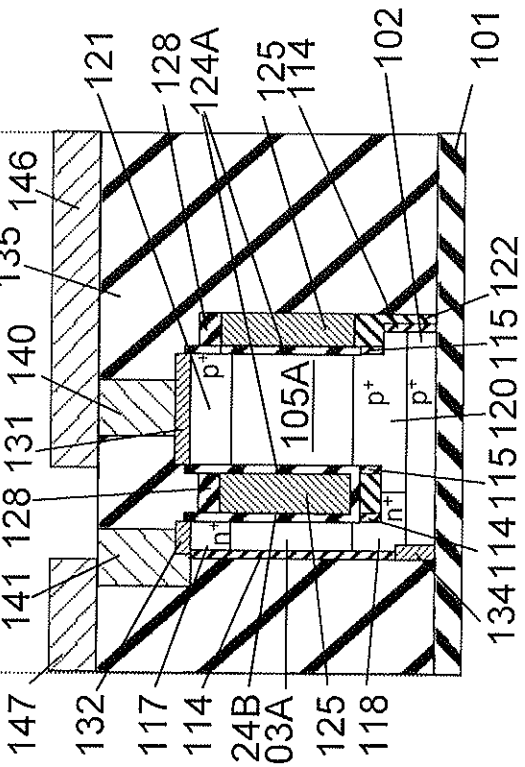

FIG. 63C

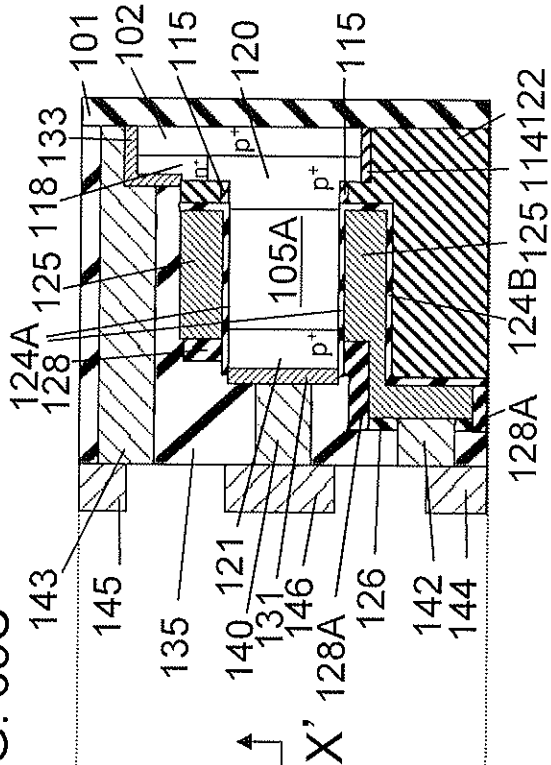

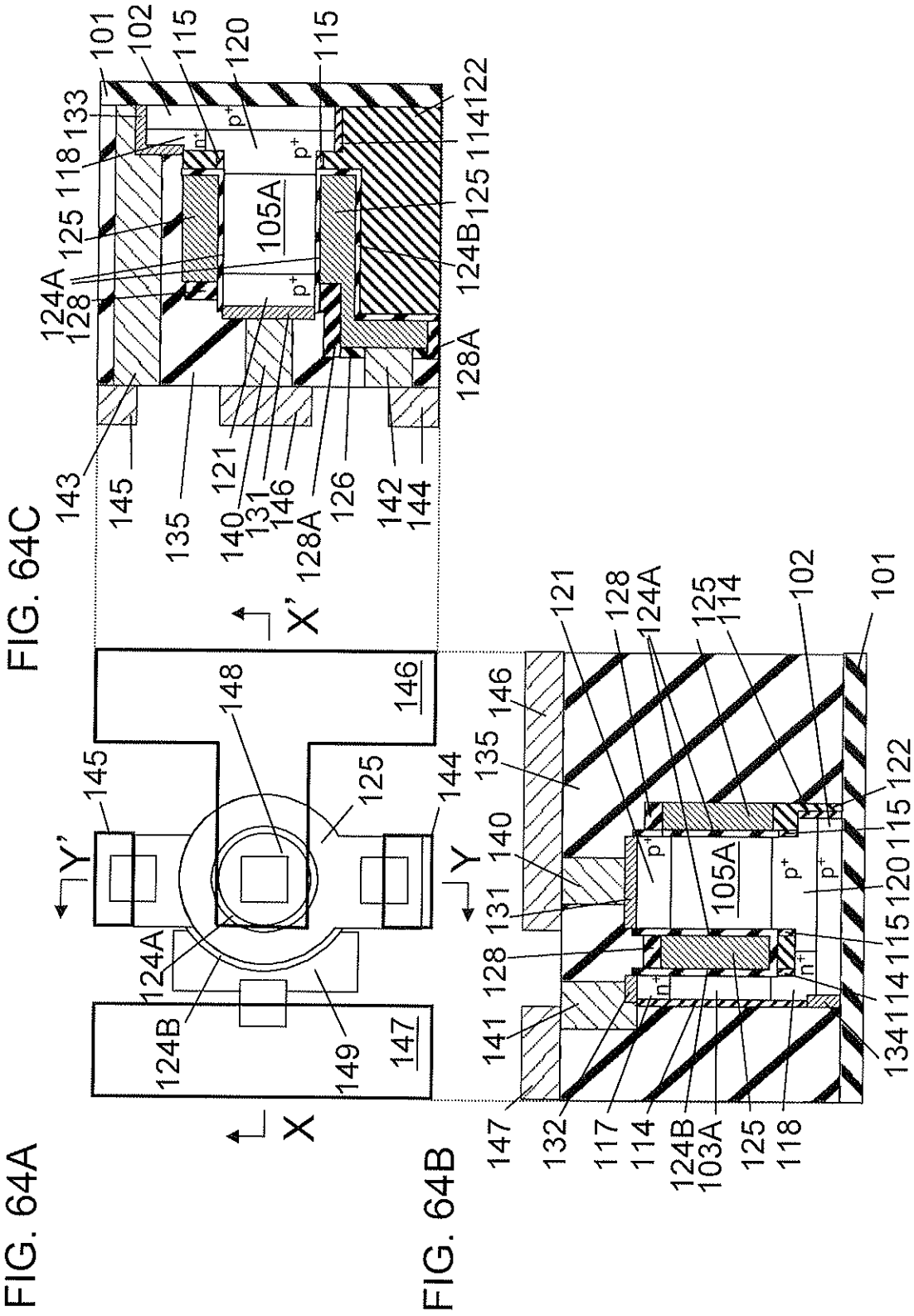

FIG. 64A

FIG. 64B

FIG. 64C

FIG. 65A

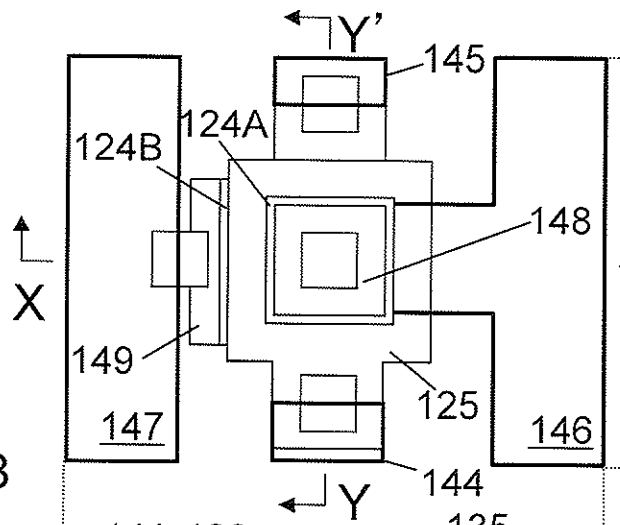

FIG. 65B

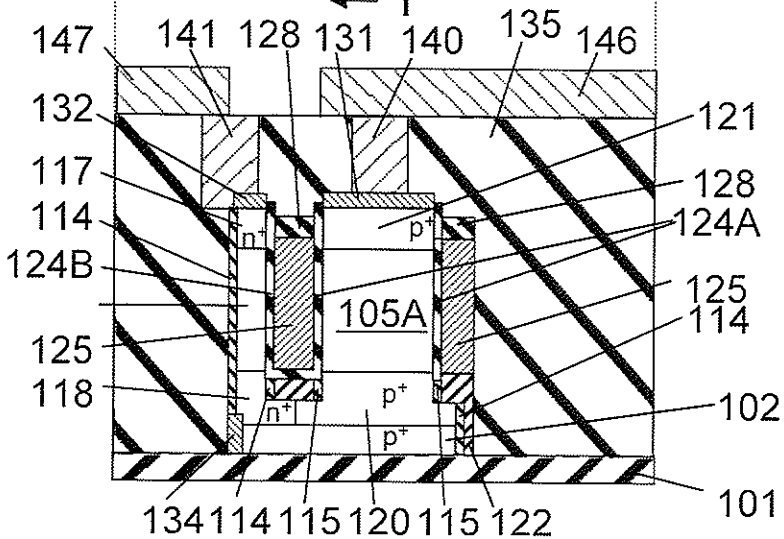

FIG. 65C

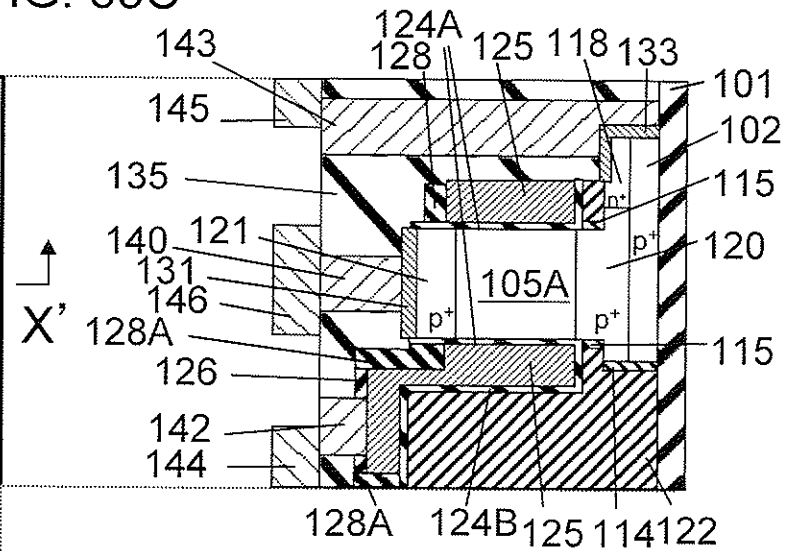

FIG. 66A

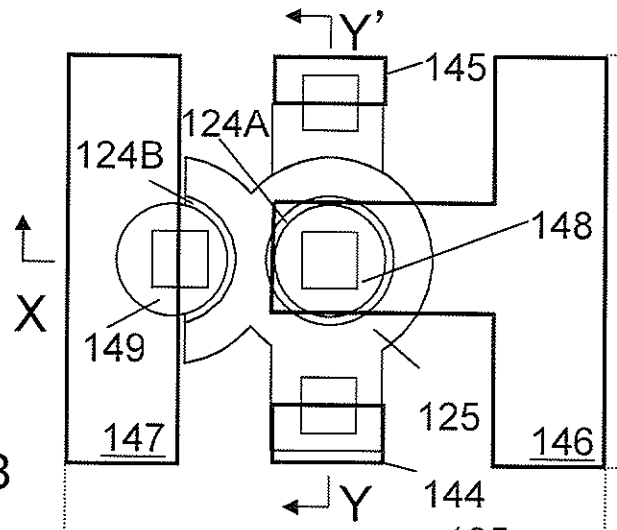

FIG. 66B

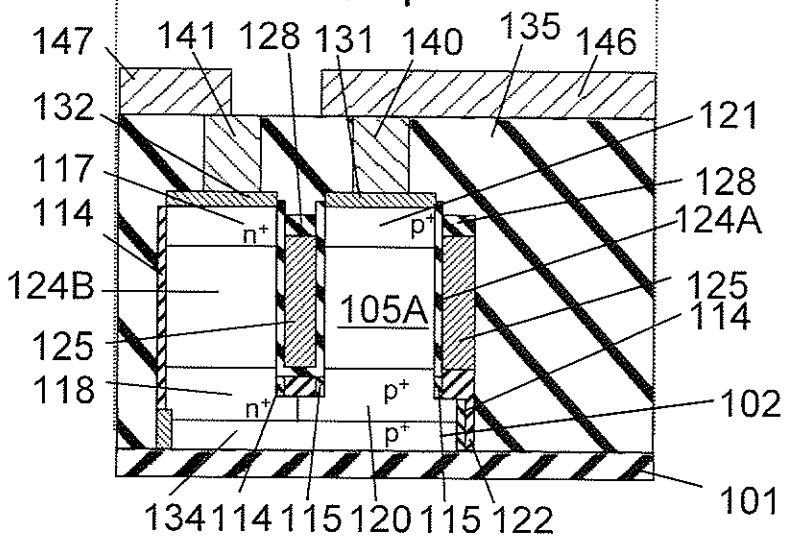

FIG. 66C

