FIG. 1

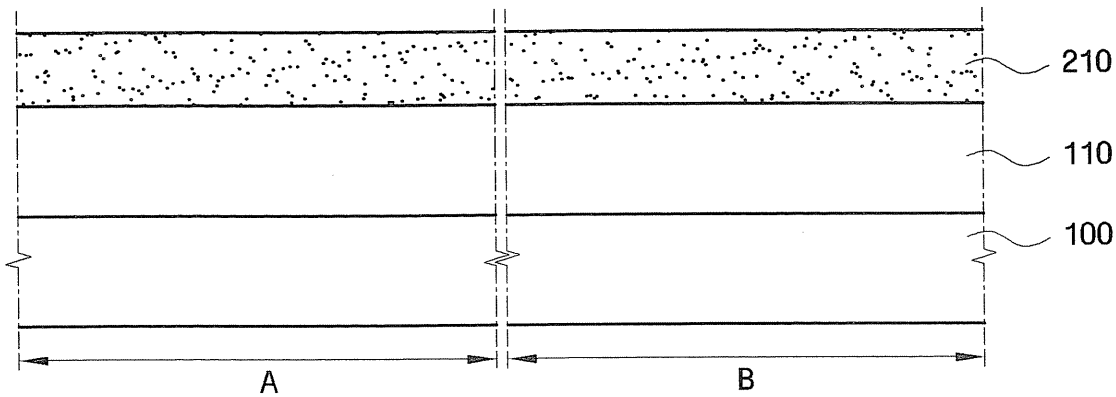

FIG. 2

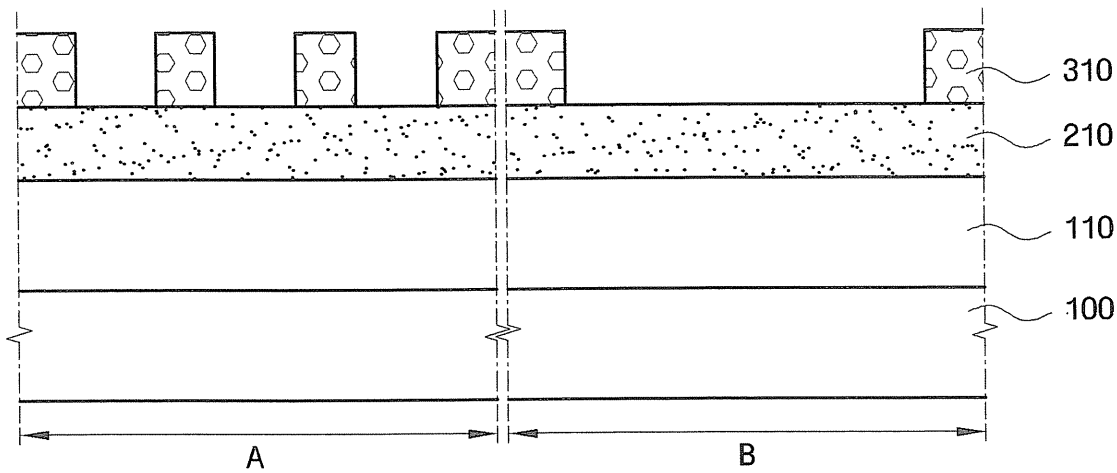

FIG. 3

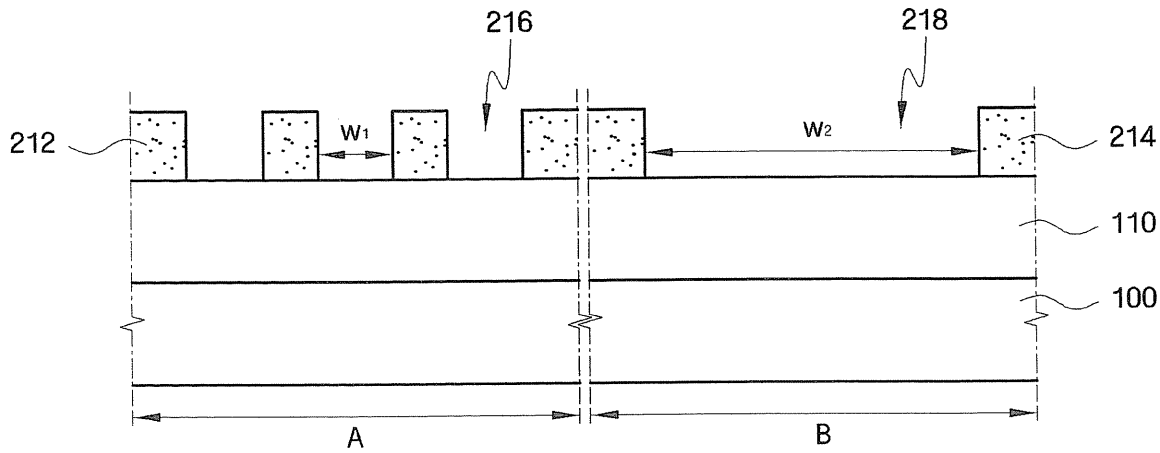

FIG. 4

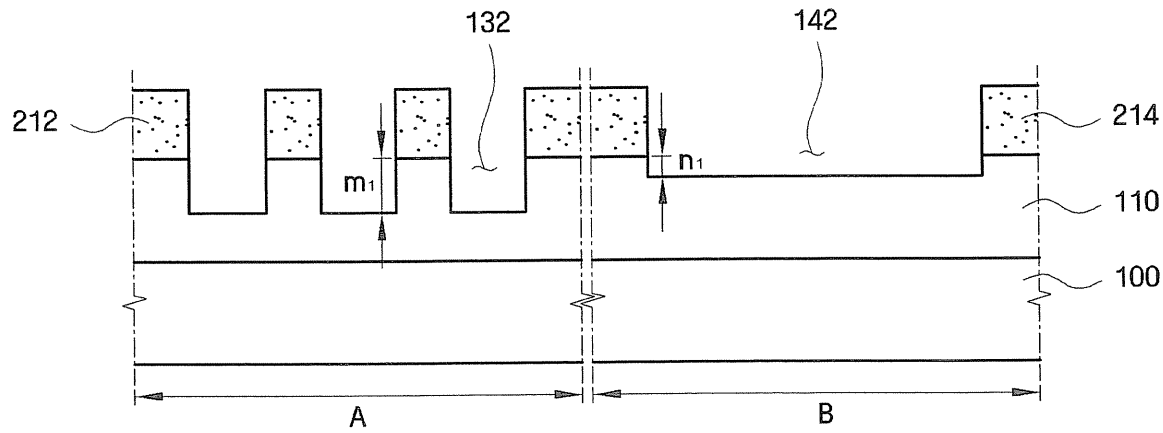

FIG. 5

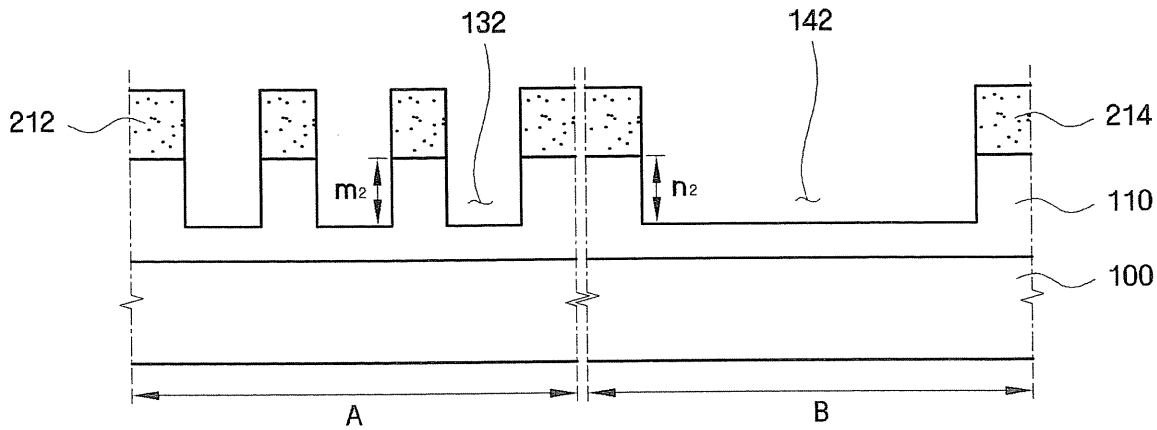

FIG. 6

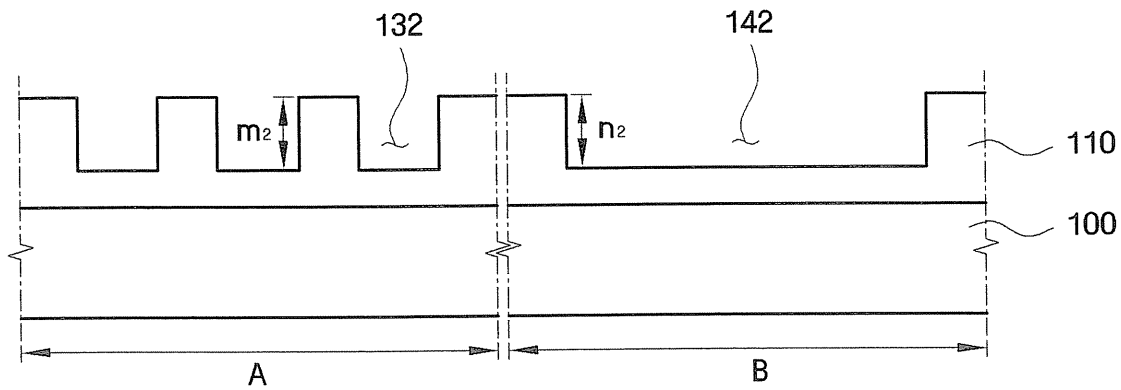

FIG. 7

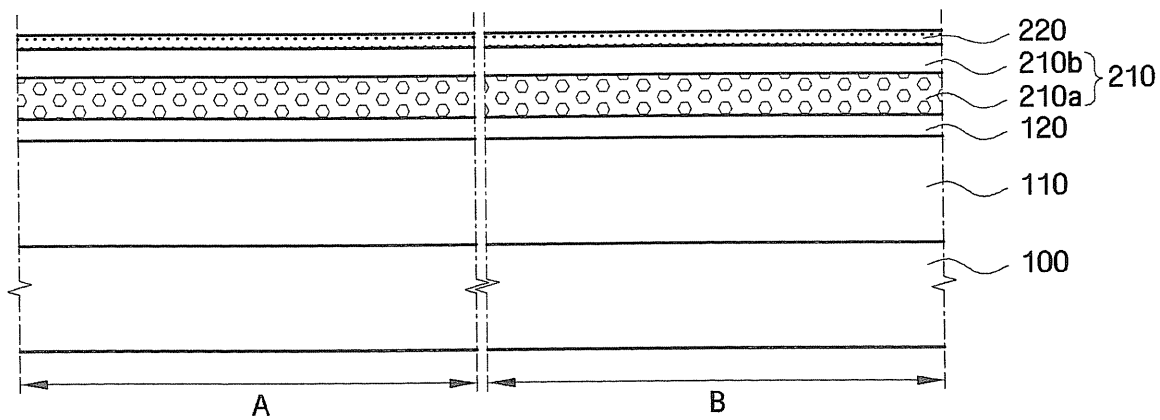

FIG. 8

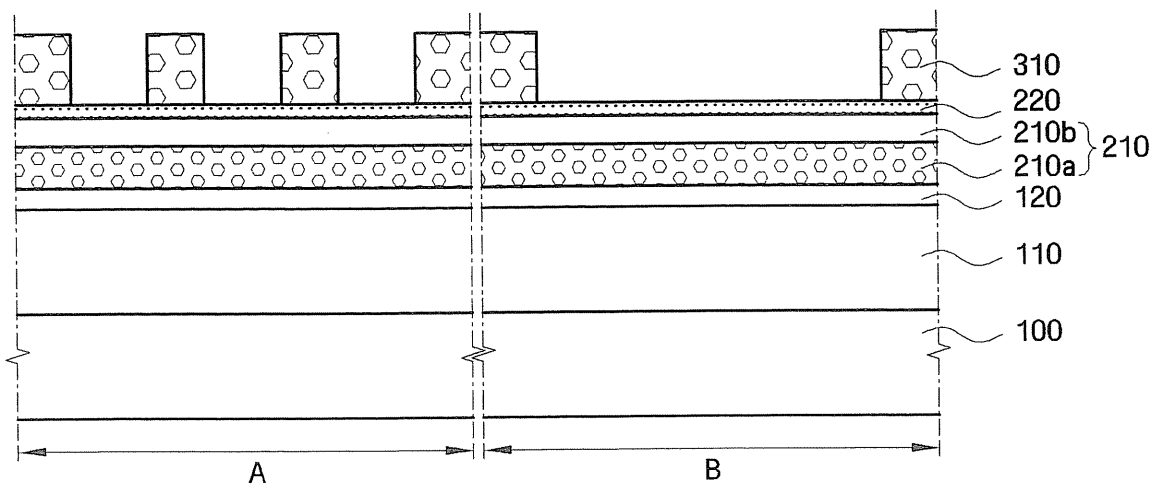
310
220
210b
210a
210
120
110
100
A
B

FIG. 9

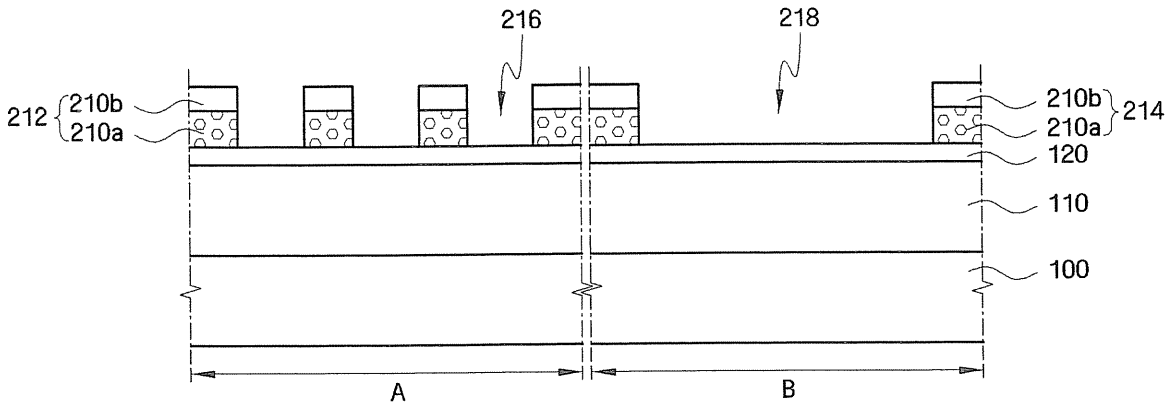
216
218
212
210b
210a
210b
210a
214
120
110
100
A
B

FIG. 10

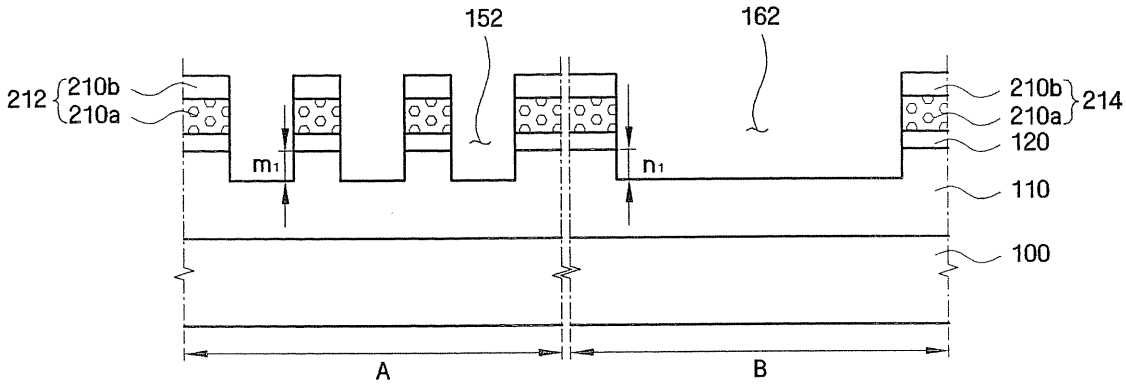
152
162
212
210b
210a
m1
n1
210b
210a
214
120
110
100
A
B

FIG. 11

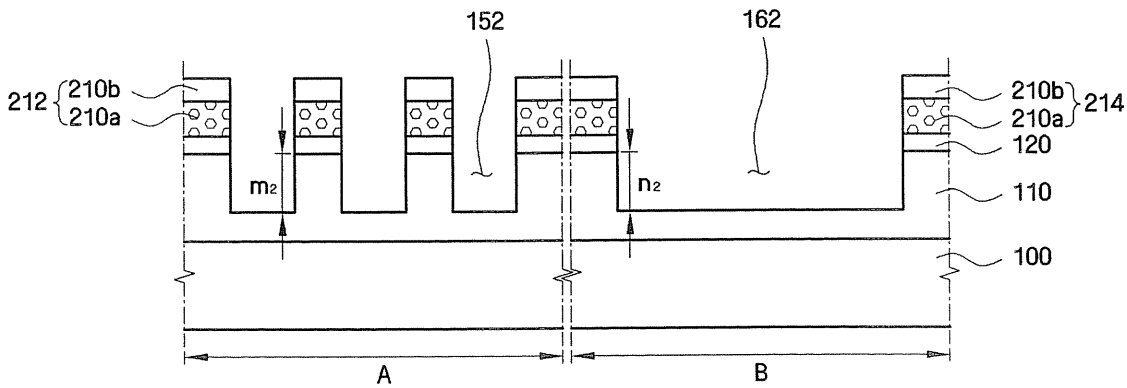
152
162
212
210b
210a
m2
n2
210b
210a
214
120
110
100
A
B

FIG. 12

