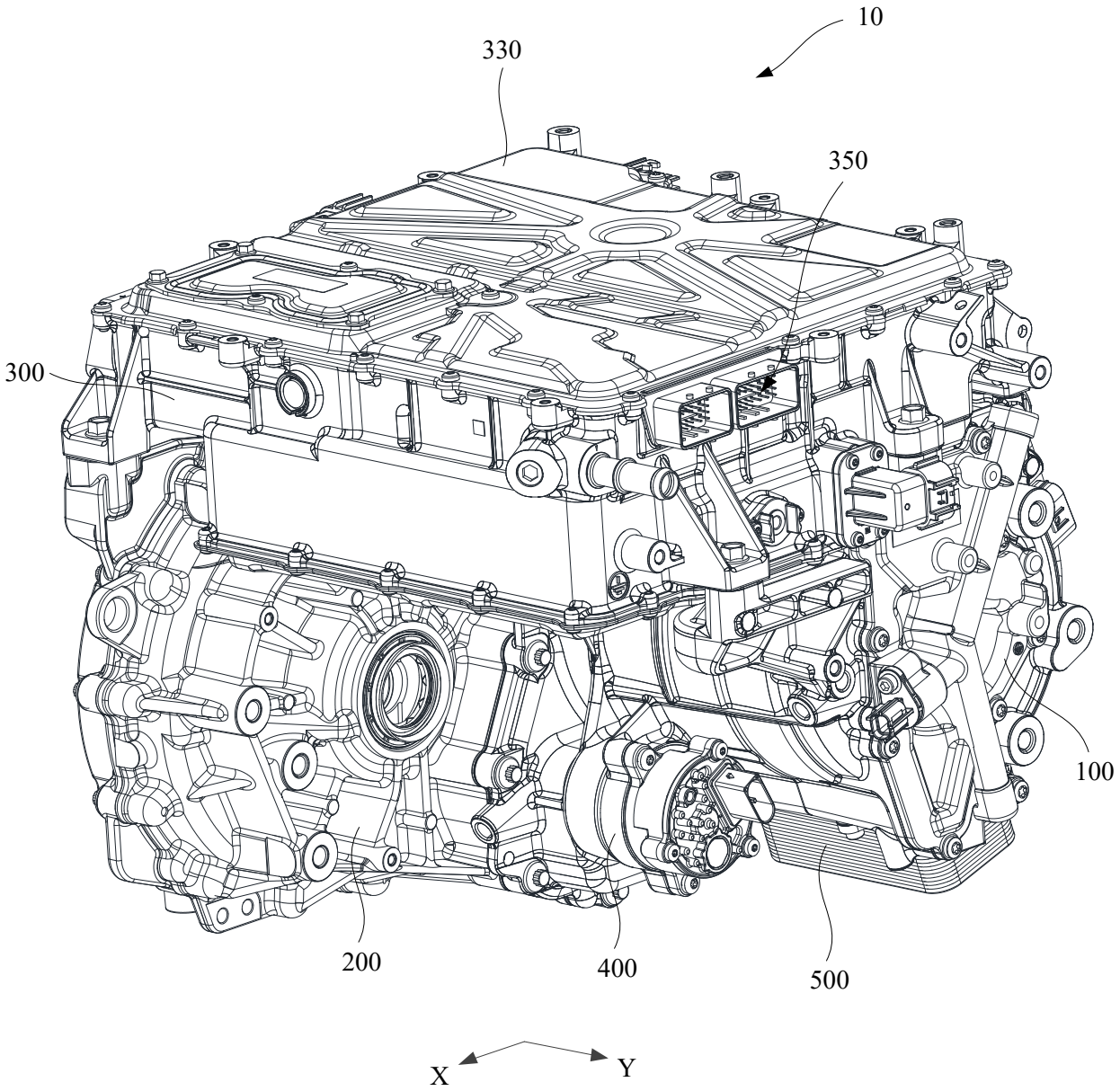

FIG. 1

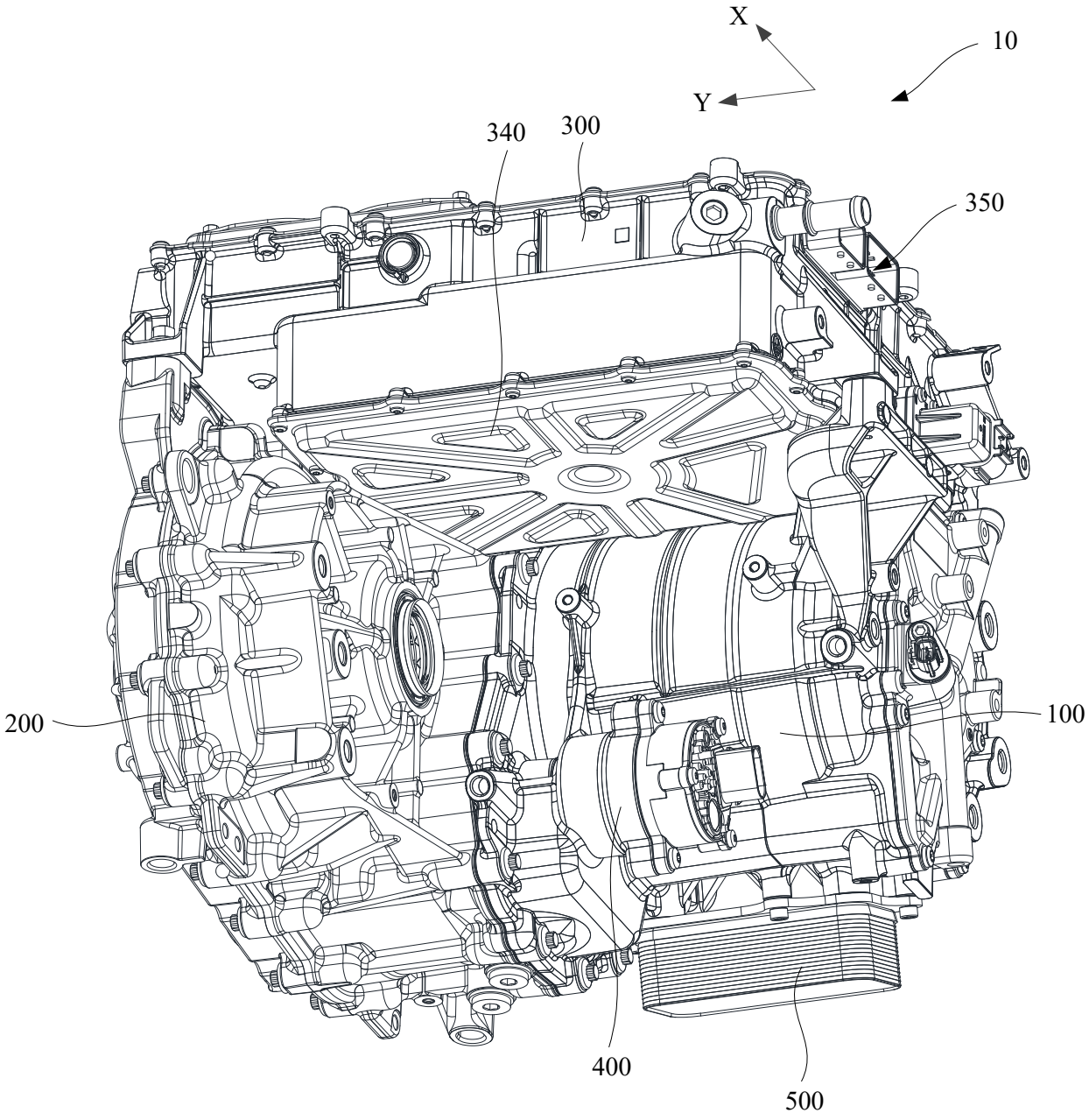

FIG. 2

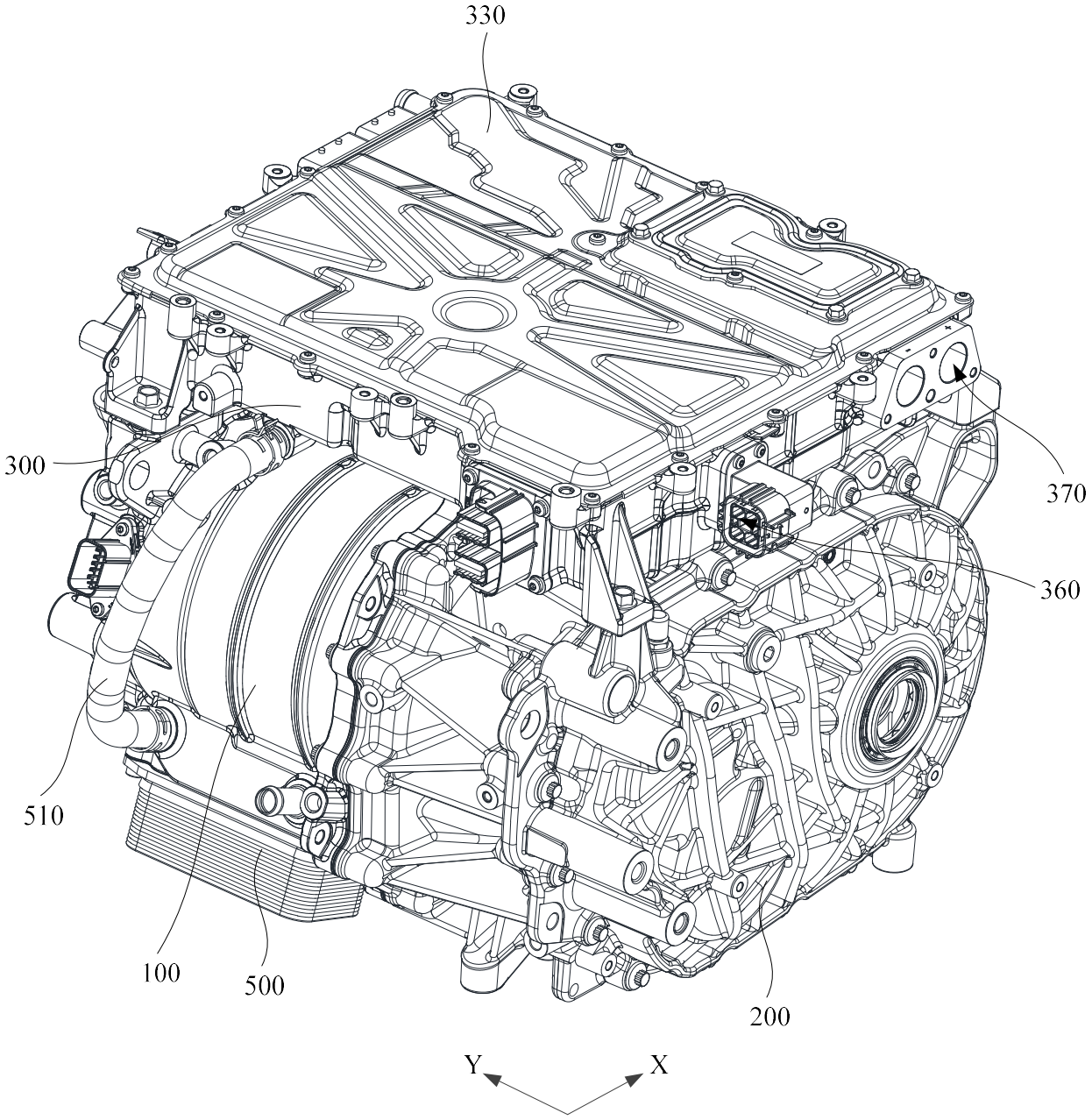

FIG. 3

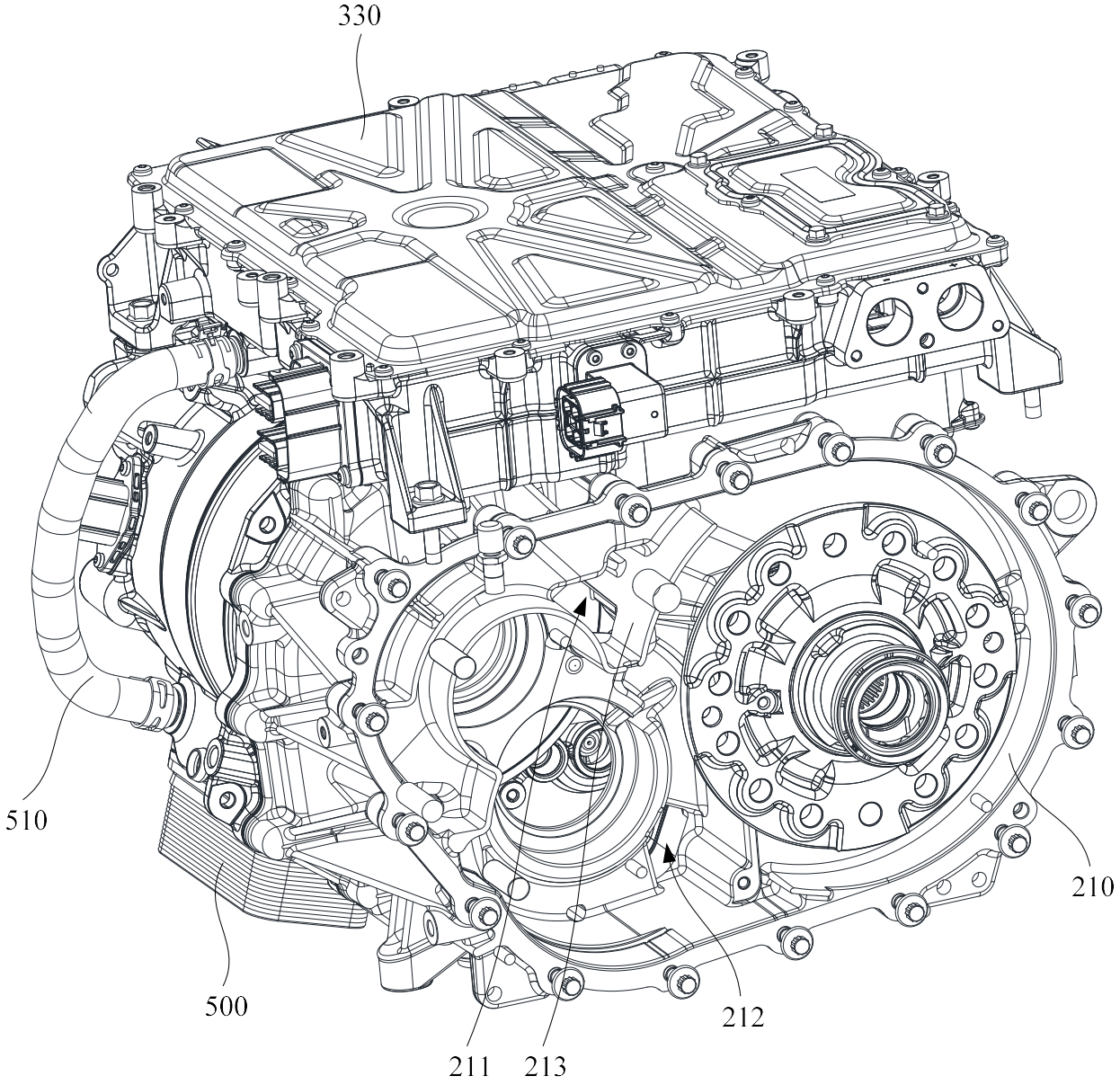

FIG. 4

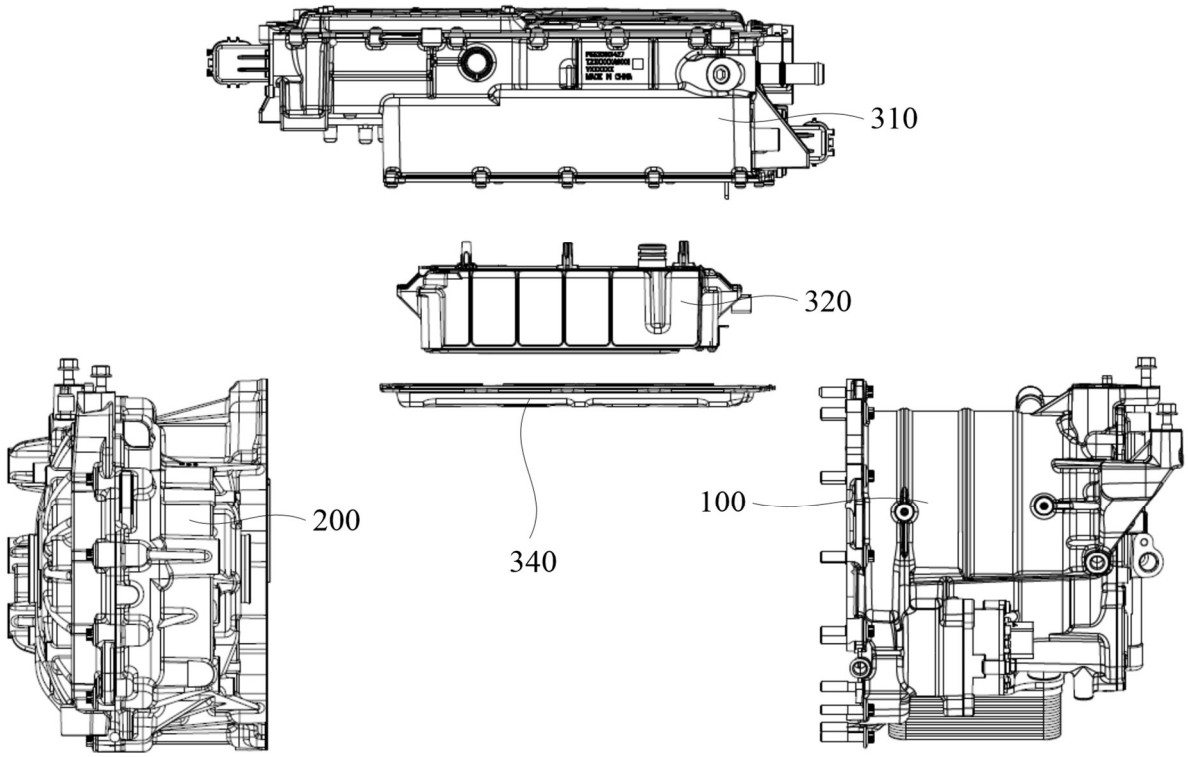

FIG. 5

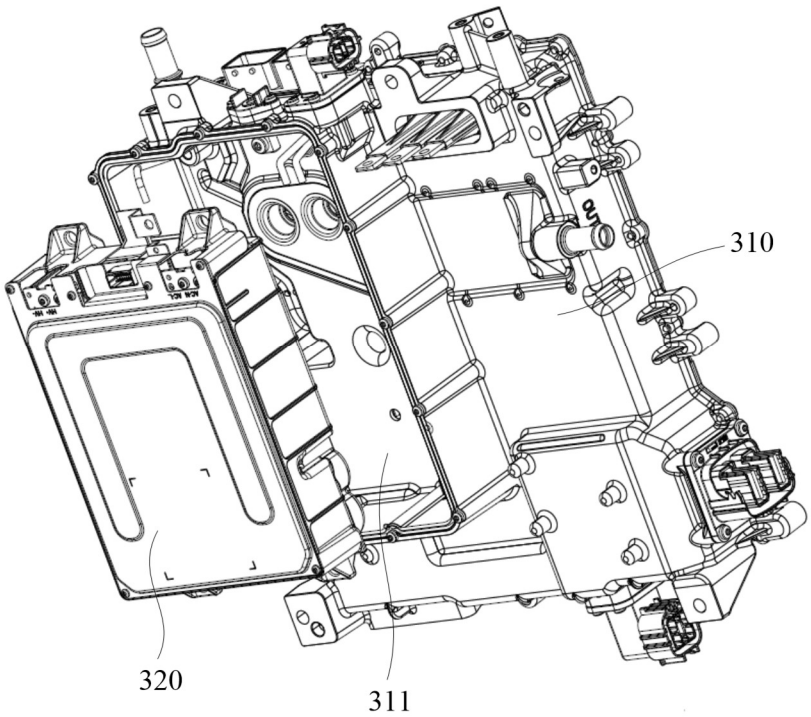

FIG. 6

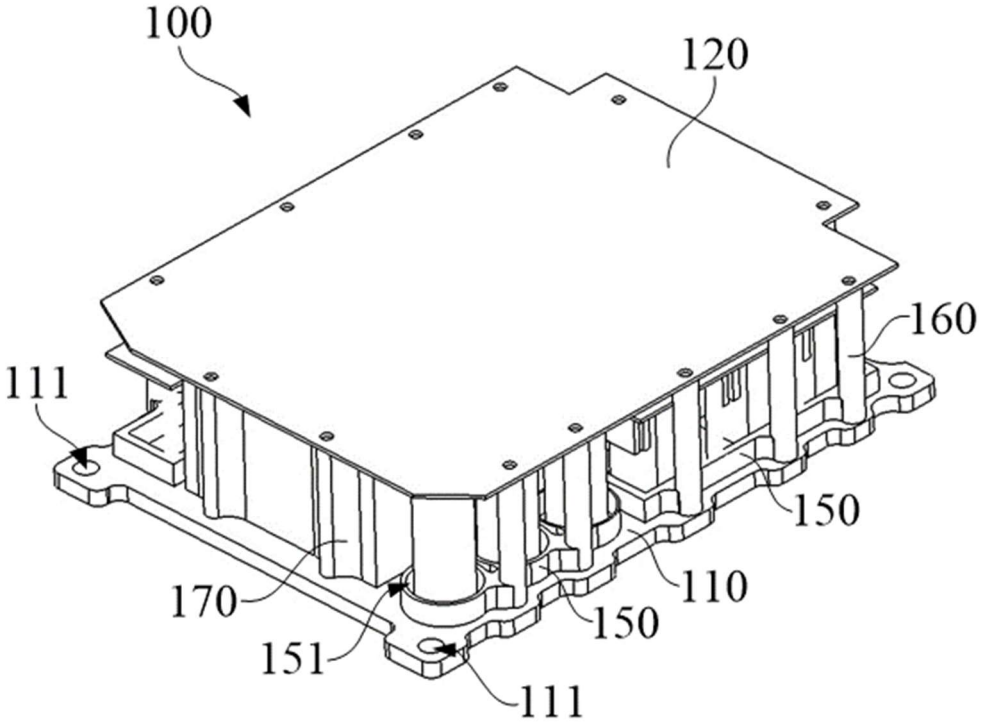

FIG. 7

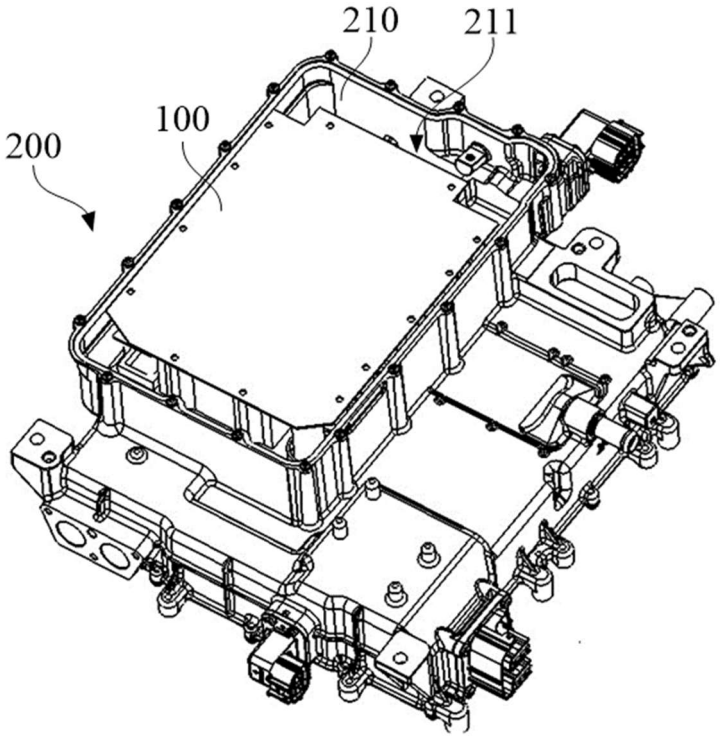

FIG. 8

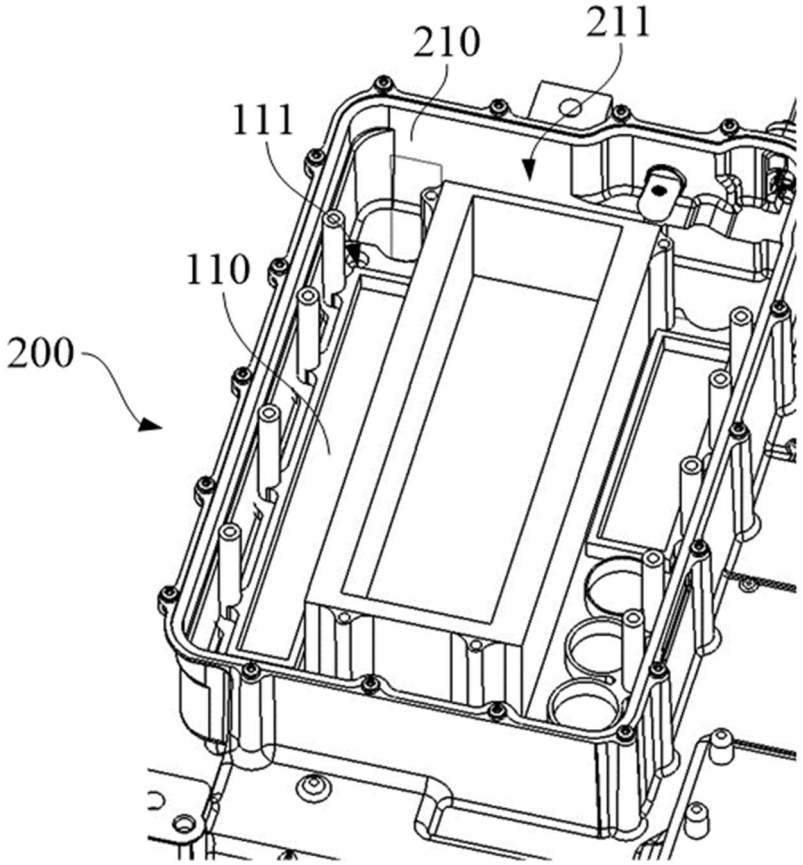
210
211
111
110
200

FIG. 9

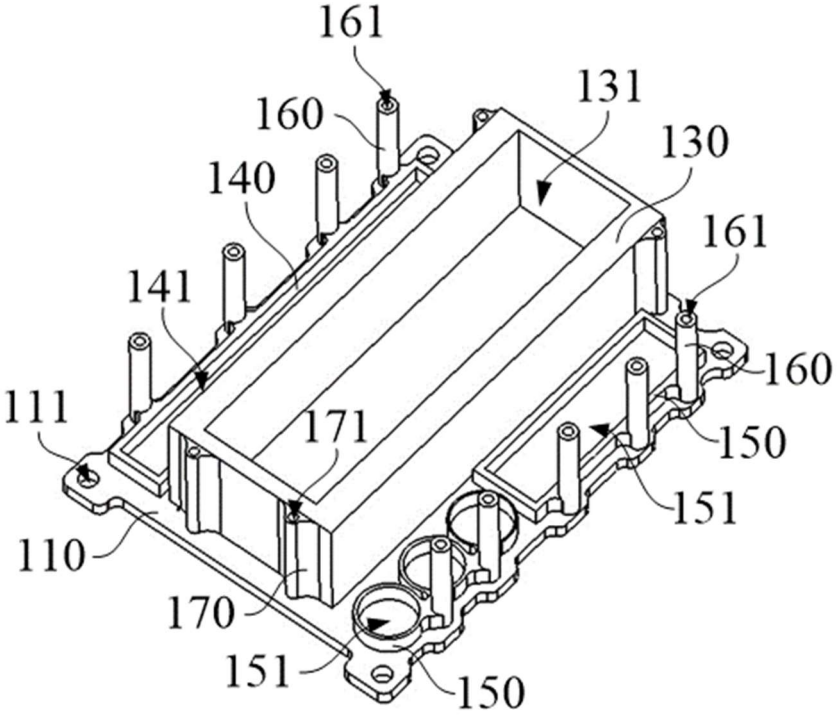
161
131
160
130
140
161
141
160
111
171
150
151
110
170
151
150

FIG. 10

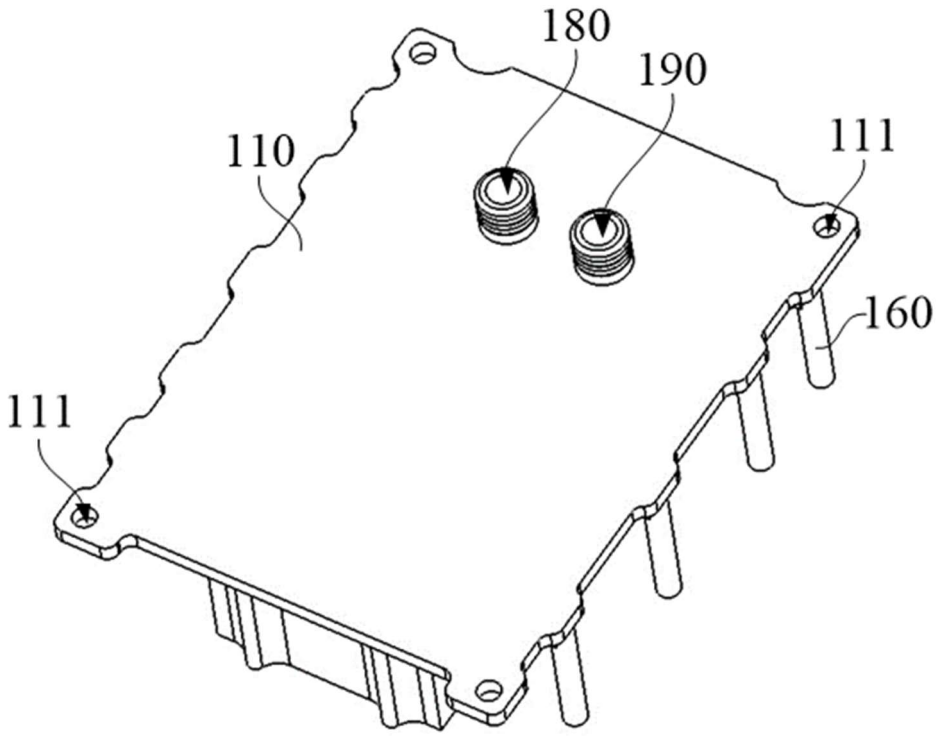

FIG. 11

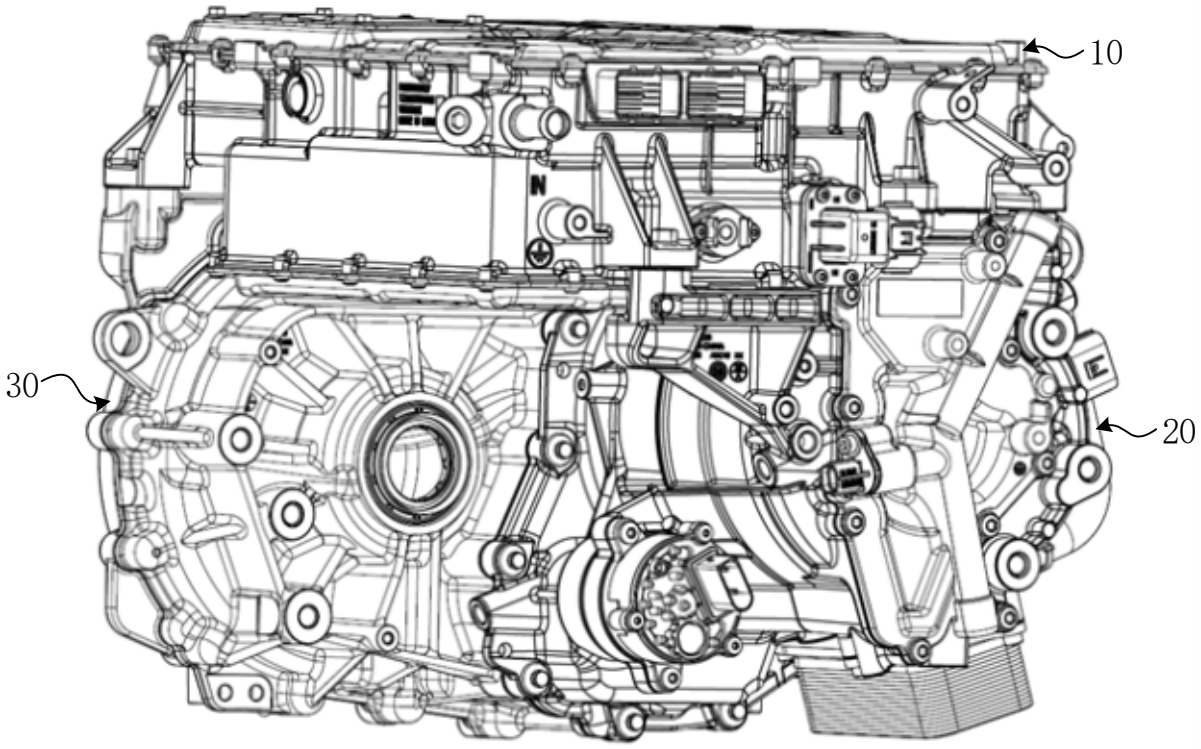

FIG. 12

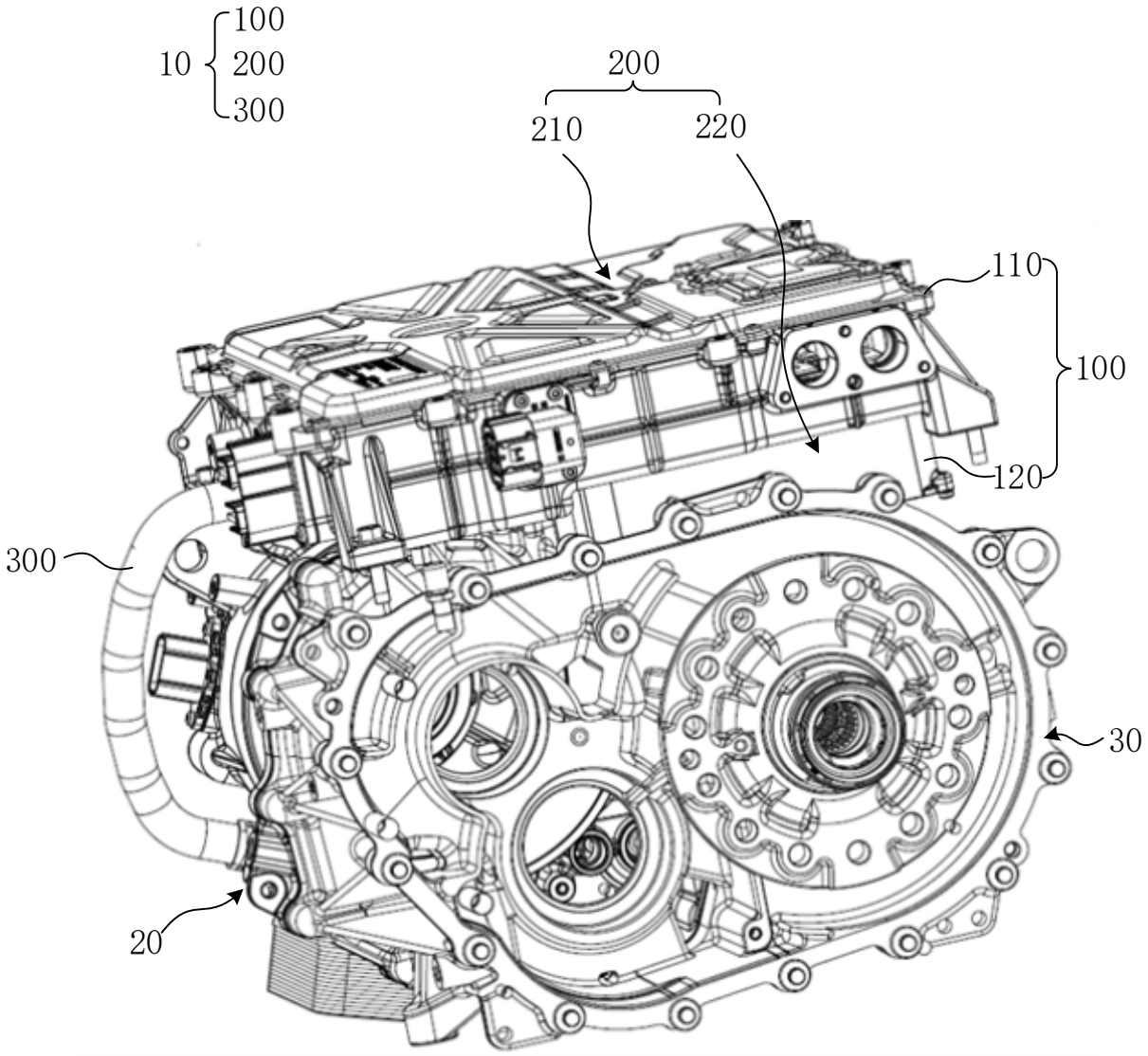

FIG. 13

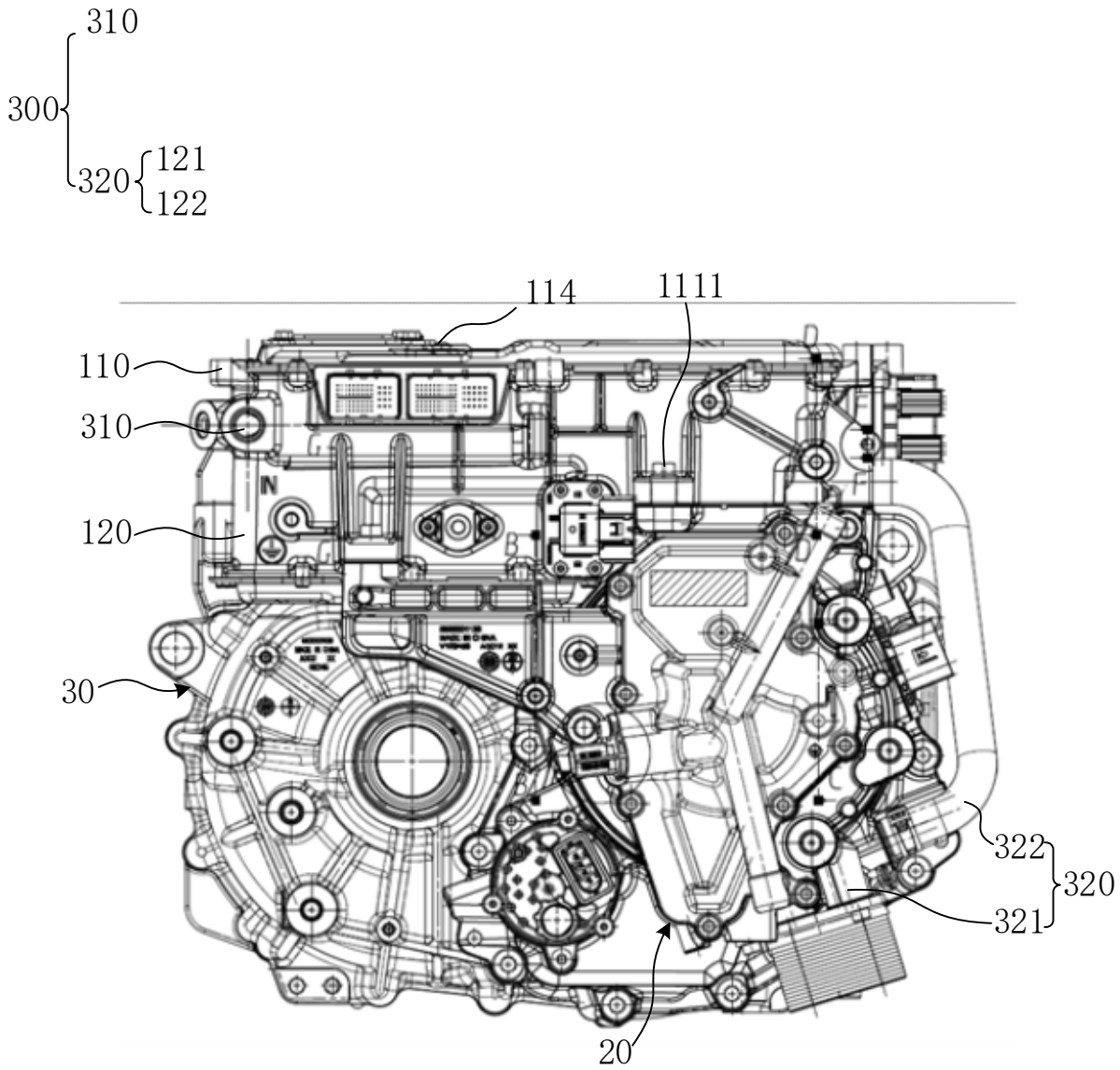

FIG. 14

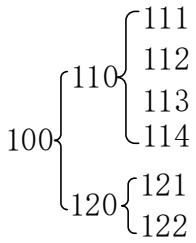
111
112
110
113
114
100
121
120
122

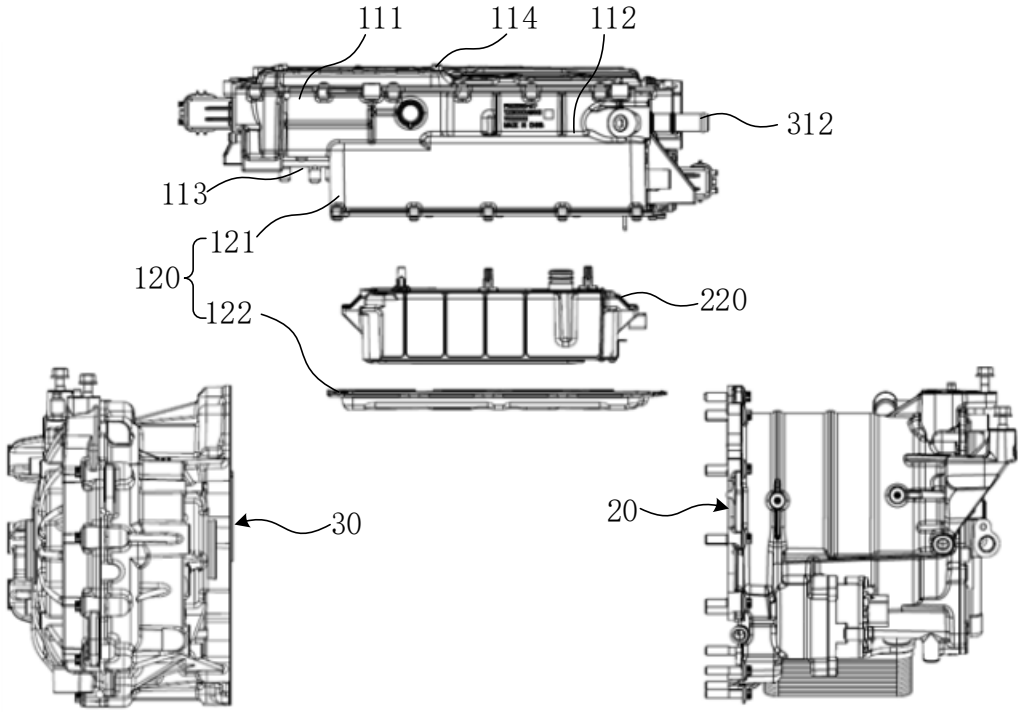
111
114
112
312
113
121
120
220
122
30
20

FIG. 15

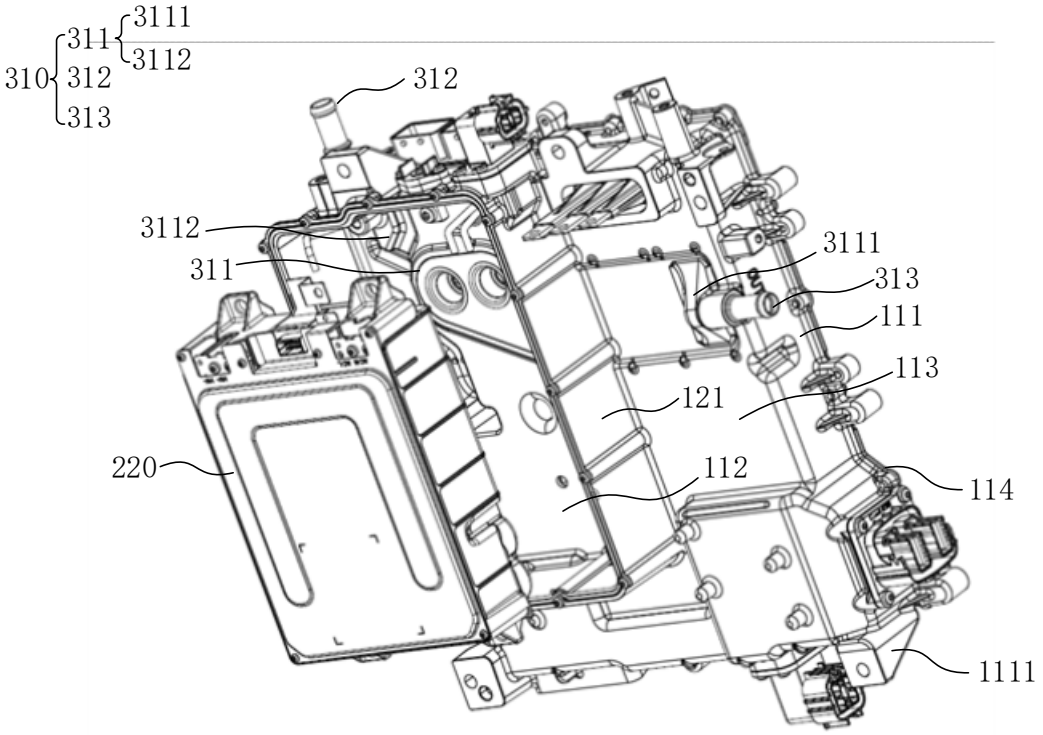
3111
311
3112
310
312
313
312
3112
311
3111
313
111
113
121
220
112
114
1111

FIG. 16

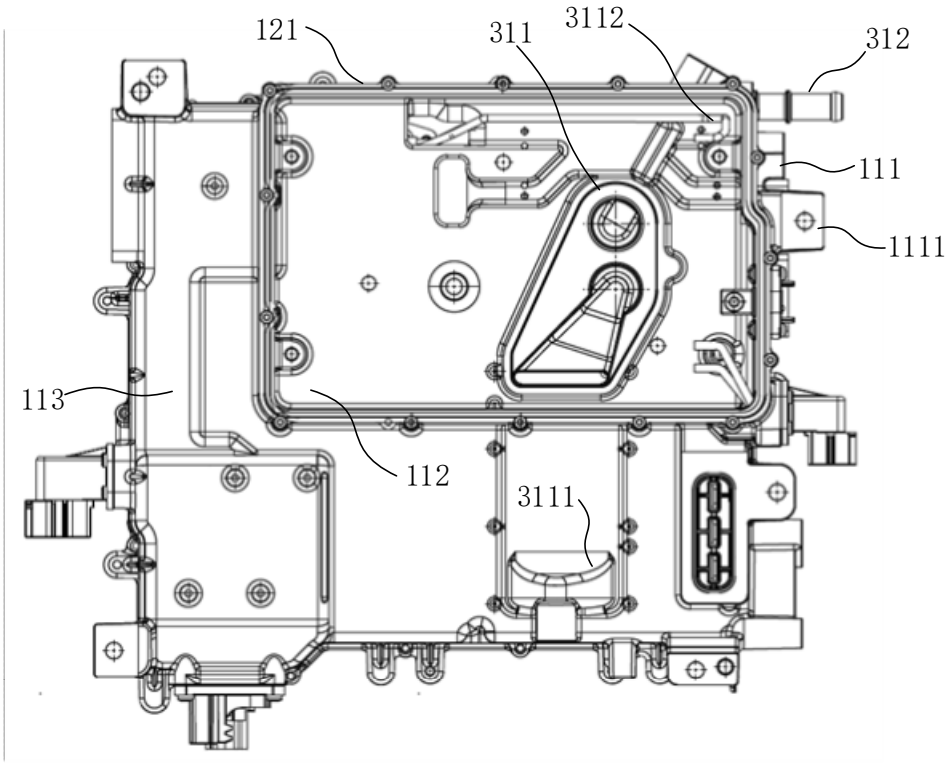
121
311
3112
312
111
1111
113
112
3111

FIG. 17

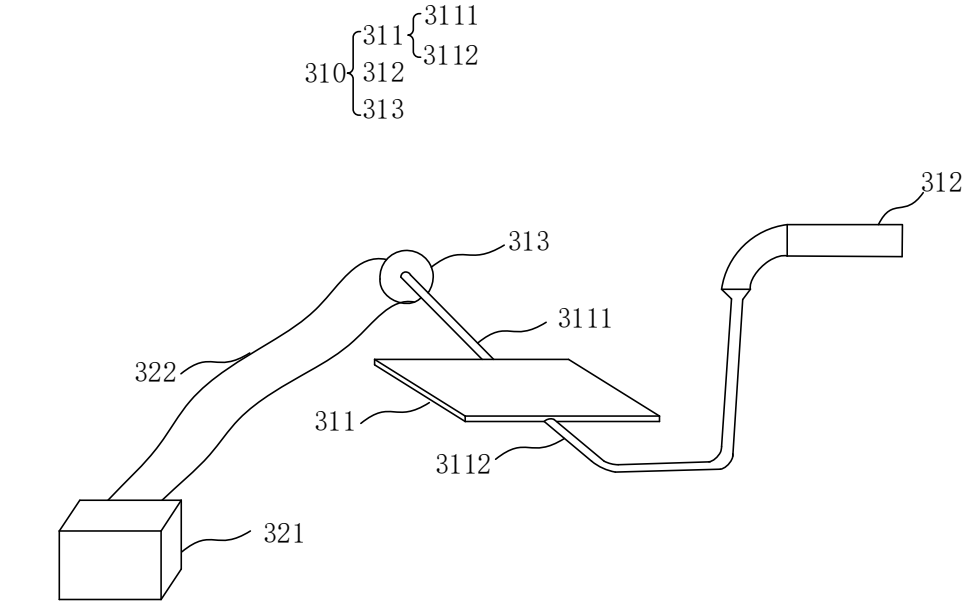

FIG. 18

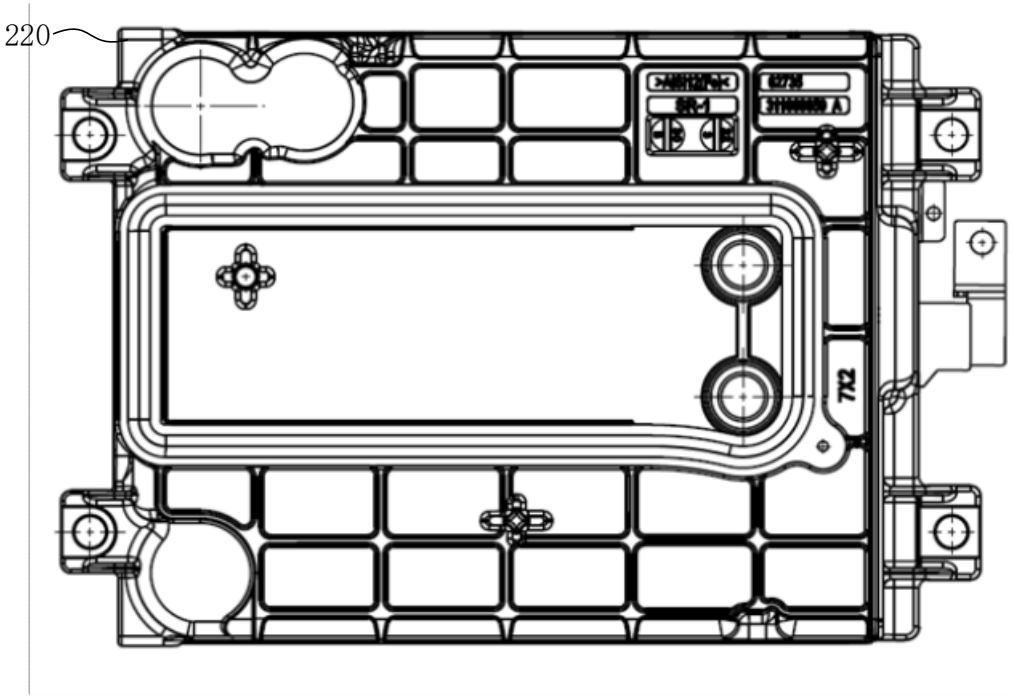

FIG. 19

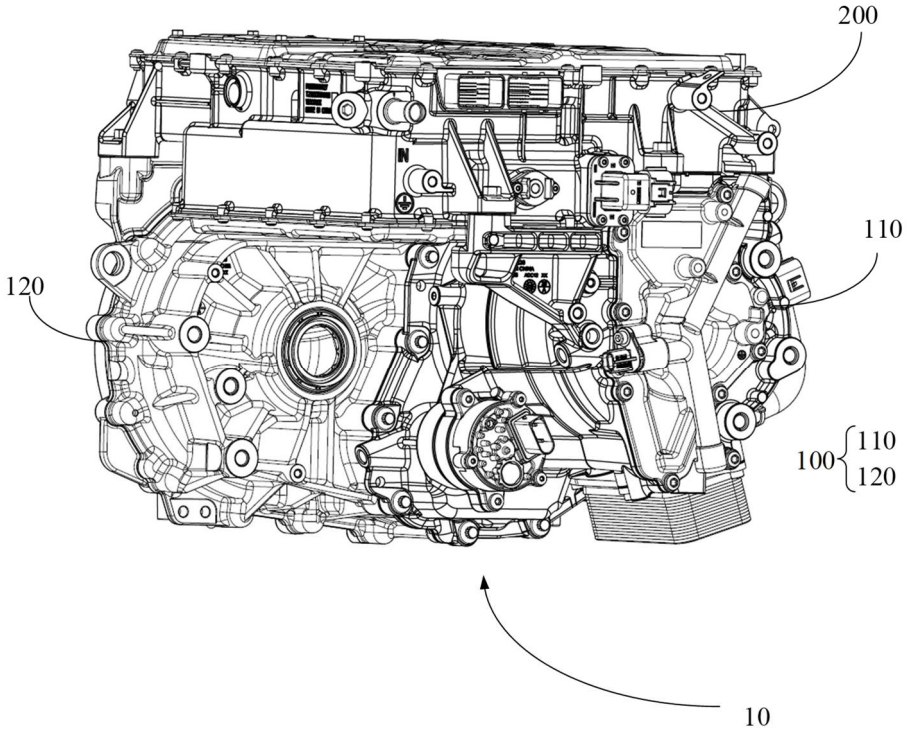

FIG. 20

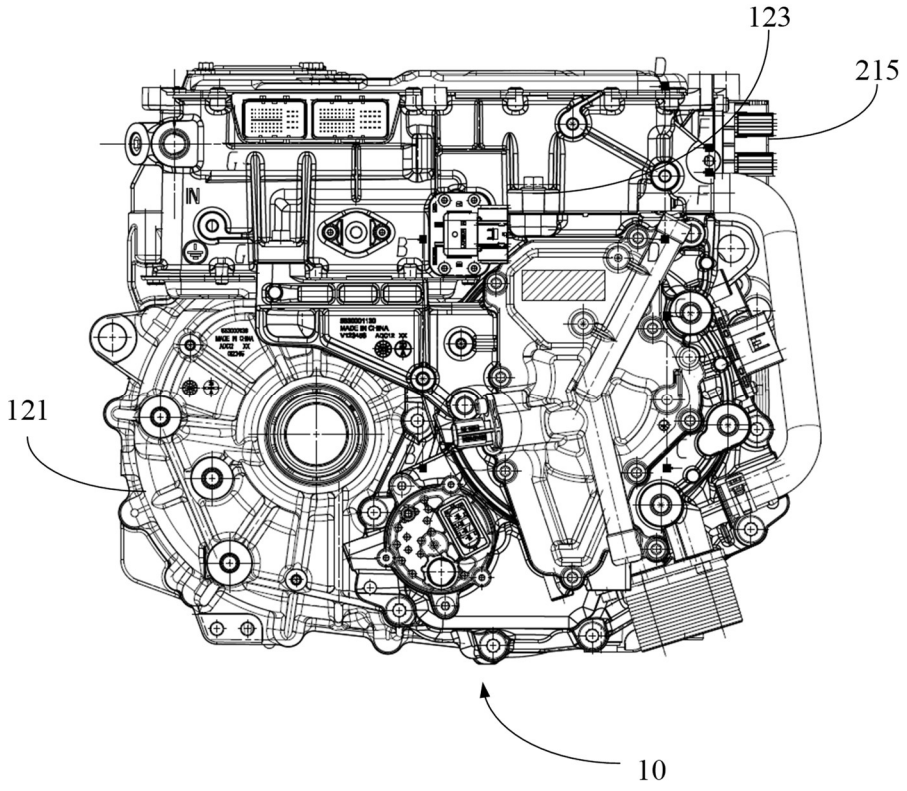

FIG. 21

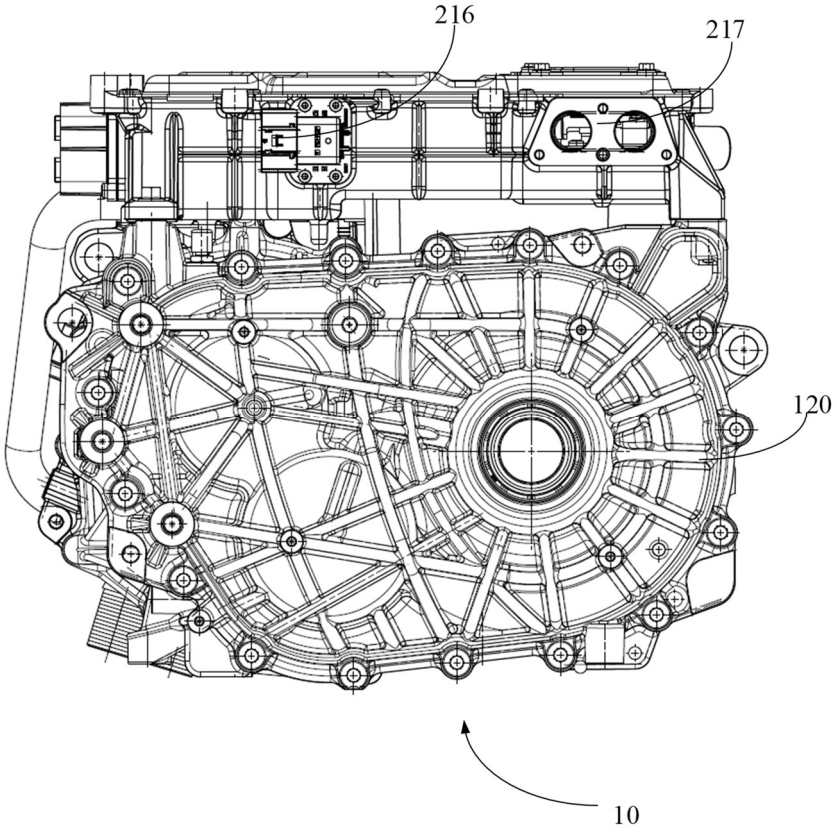

FIG. 22

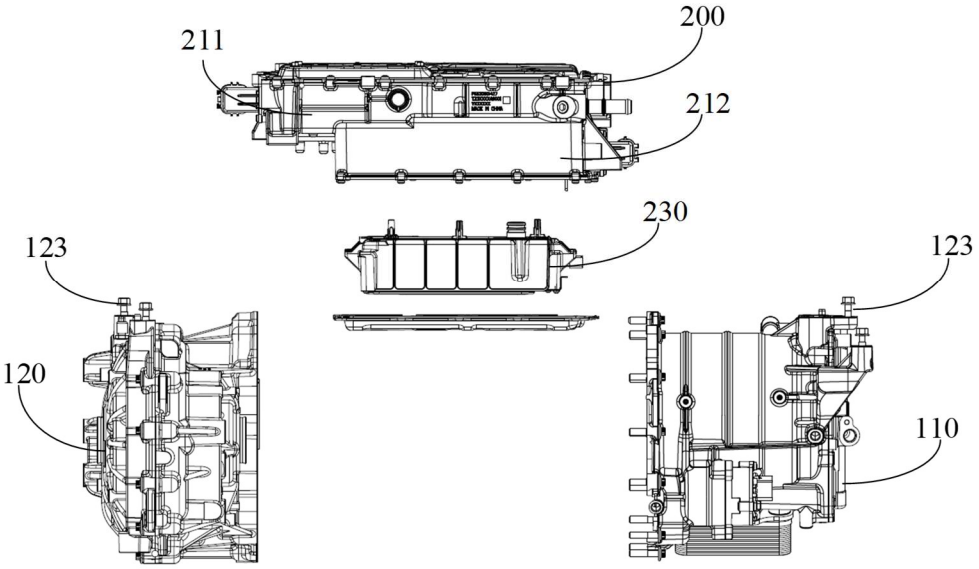

FIG. 23

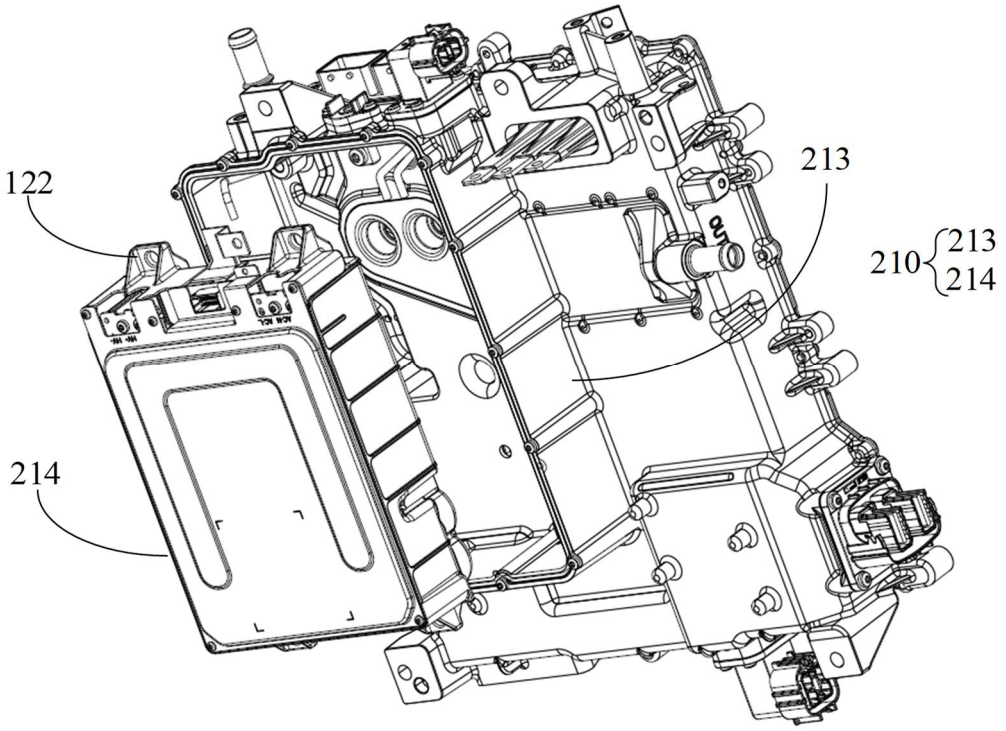

FIG. 24

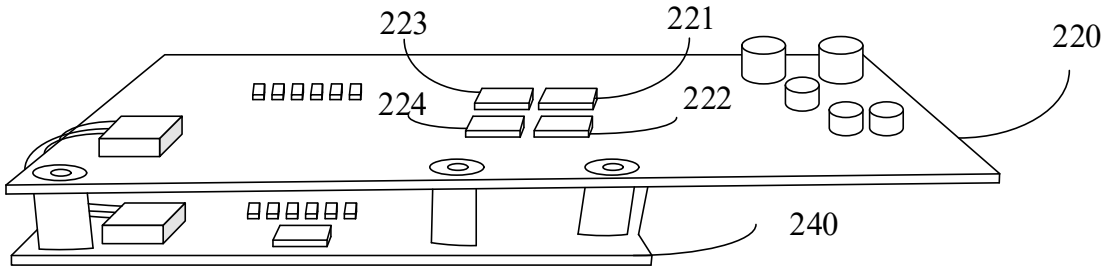

FIG. 25