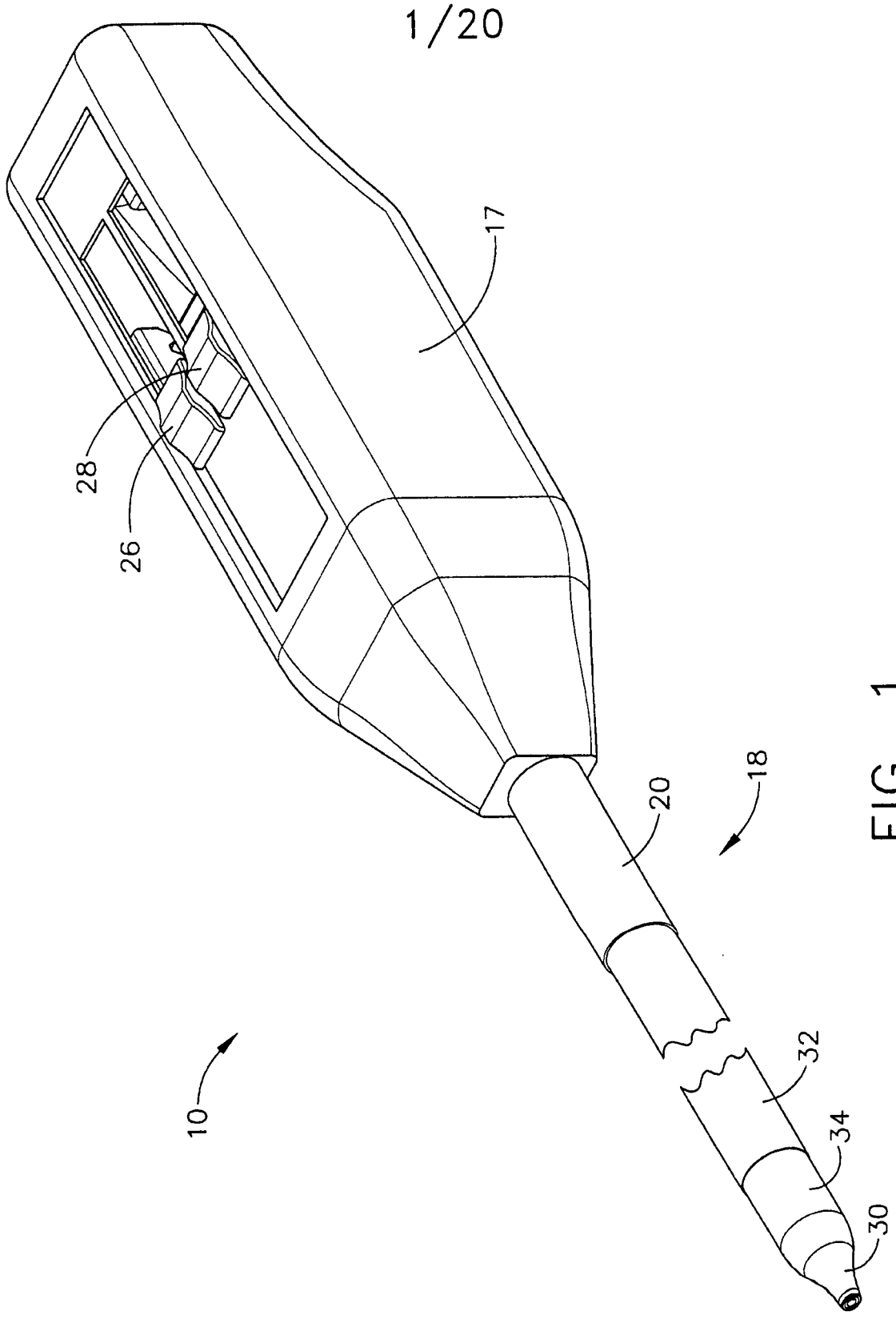

FIG. 1

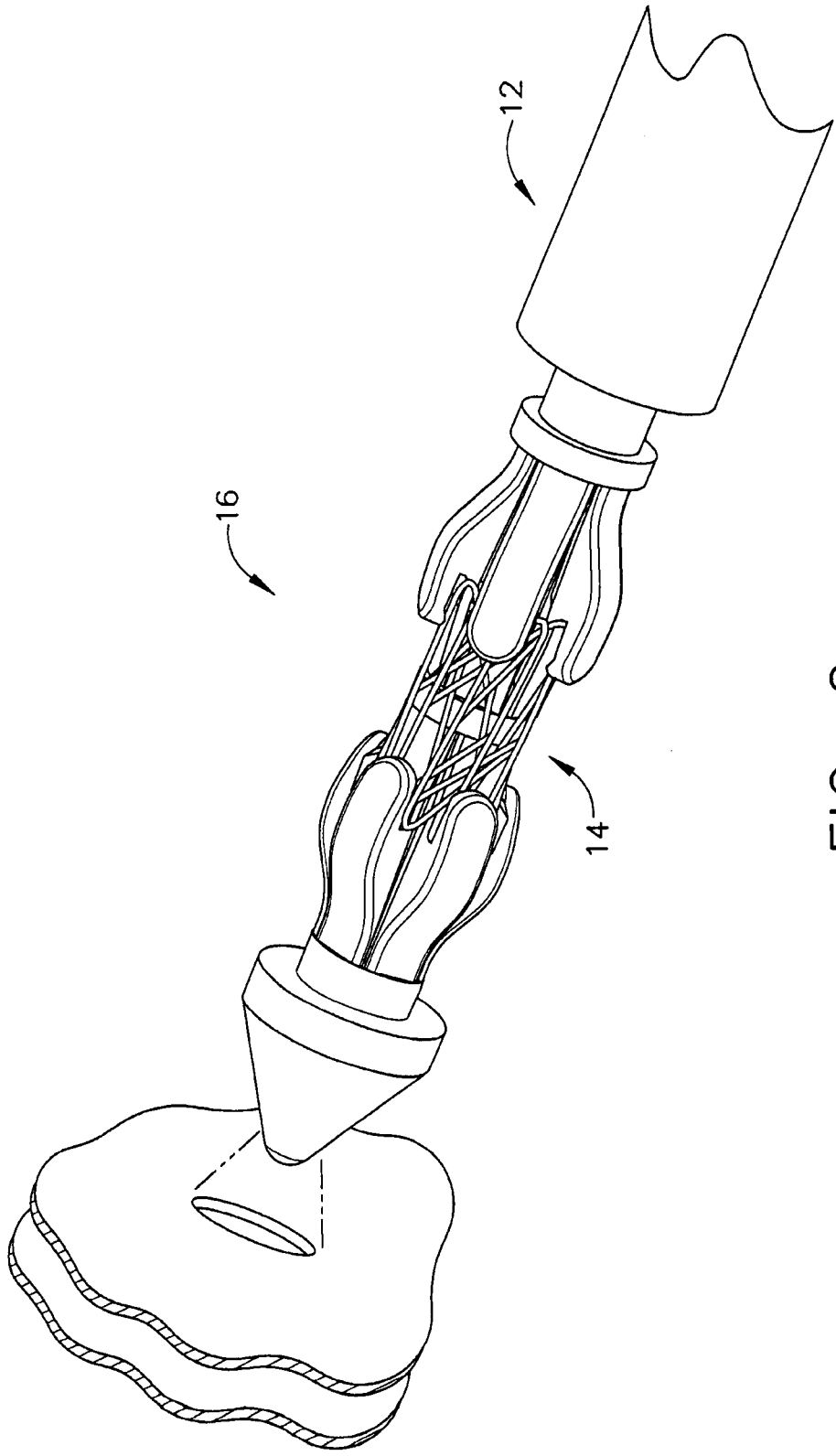

FIG. 2

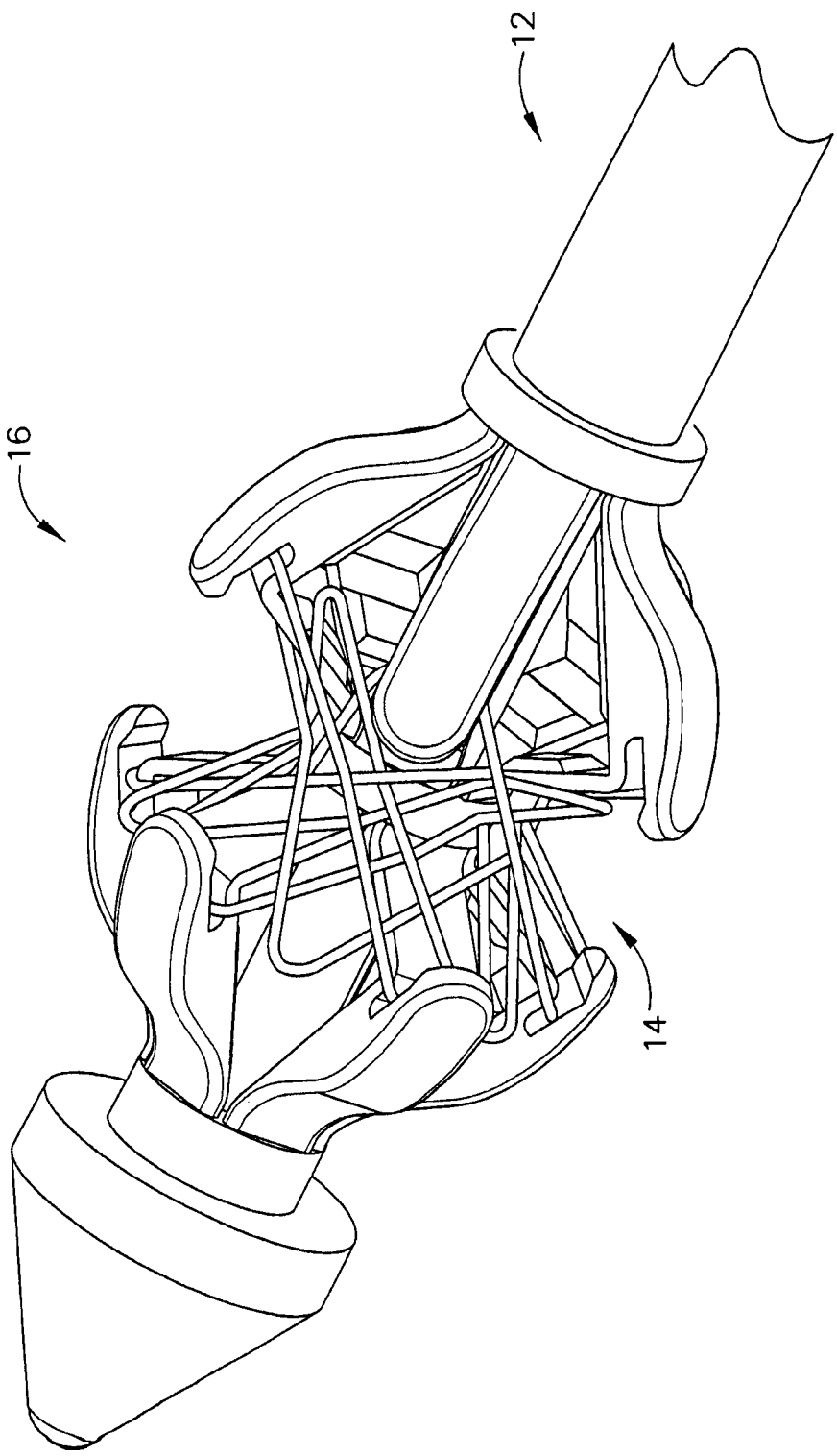

FIG. 3

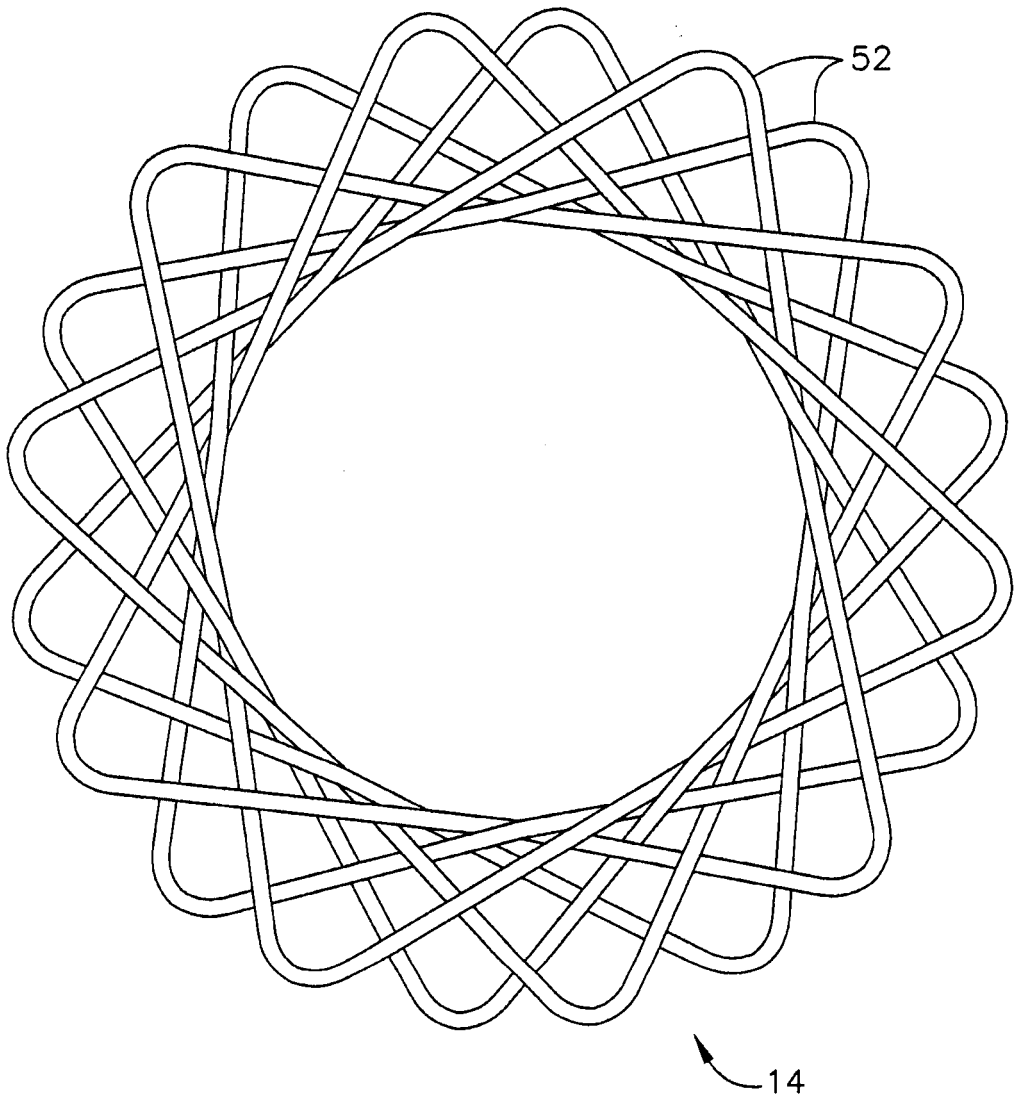

FIG. 4

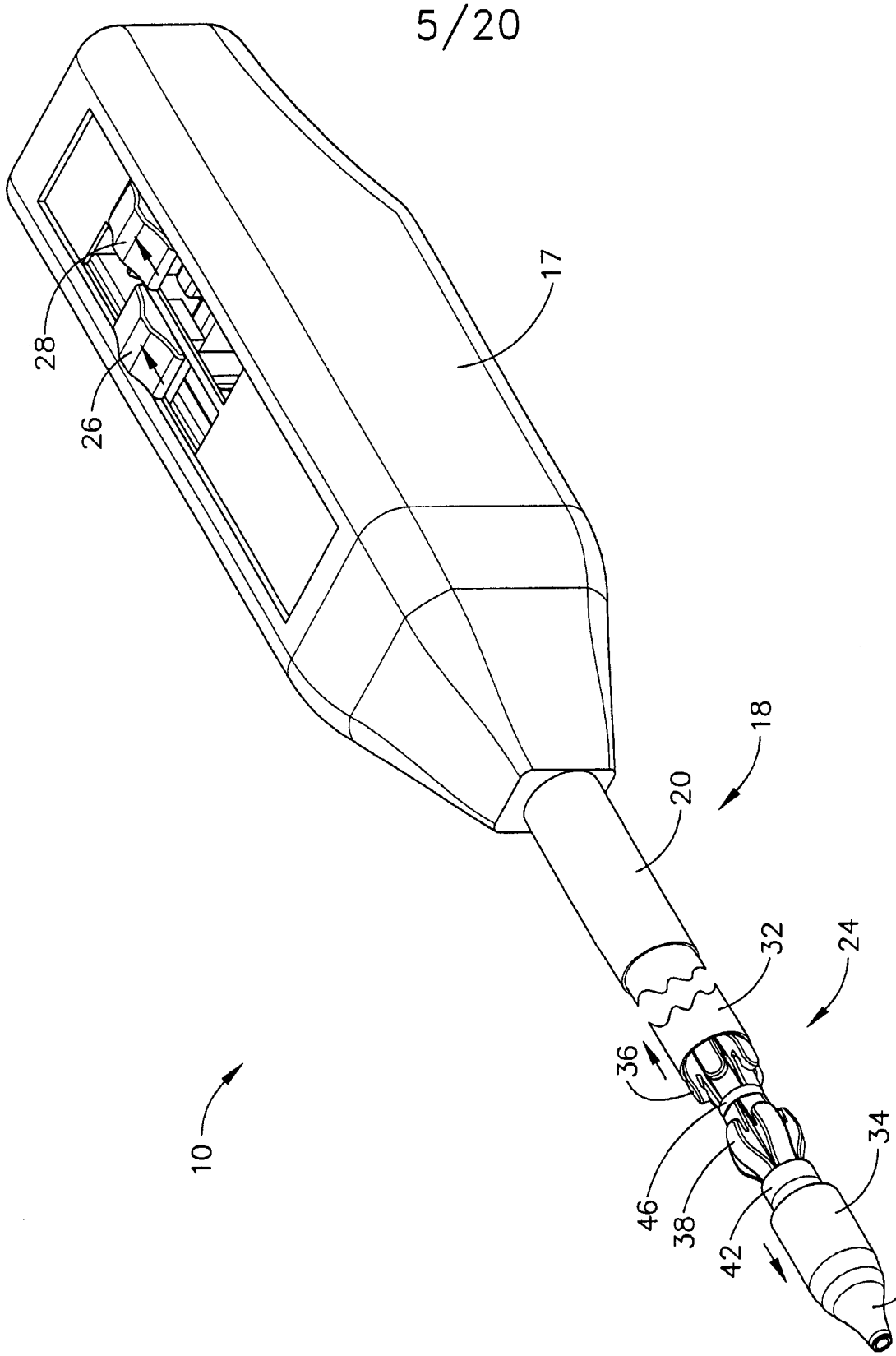

FIG. 5

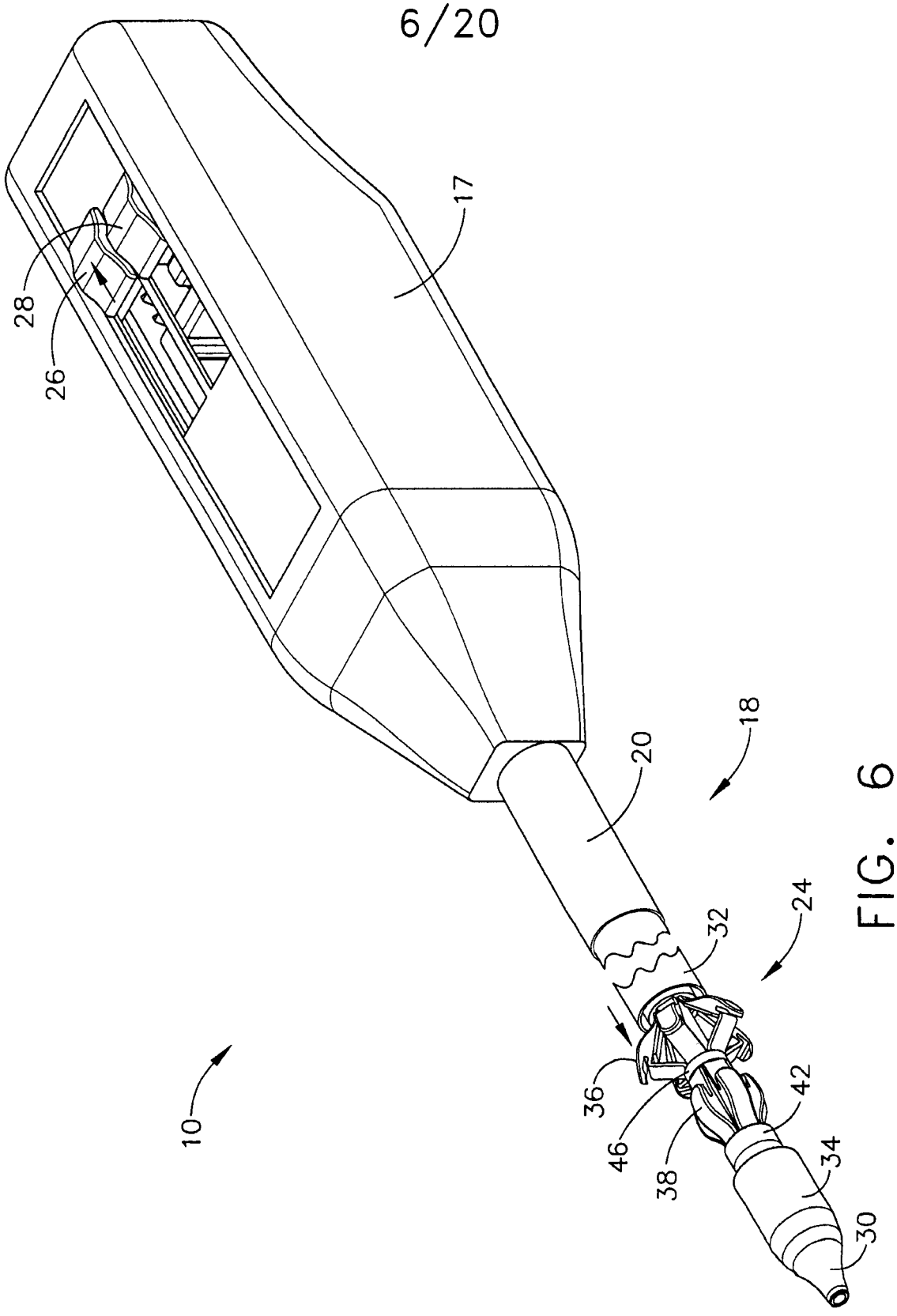

FIG. 6

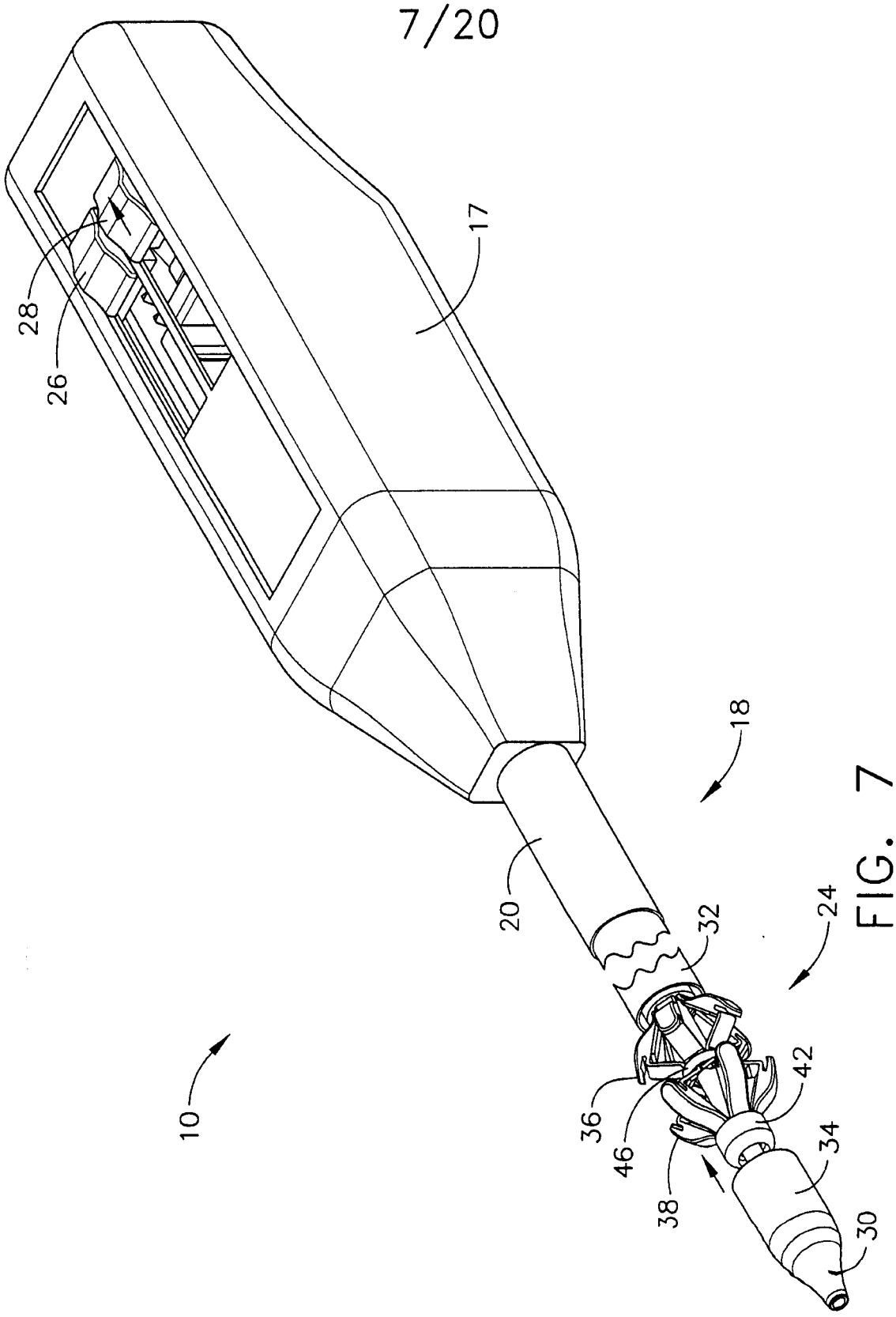

FIG. 7

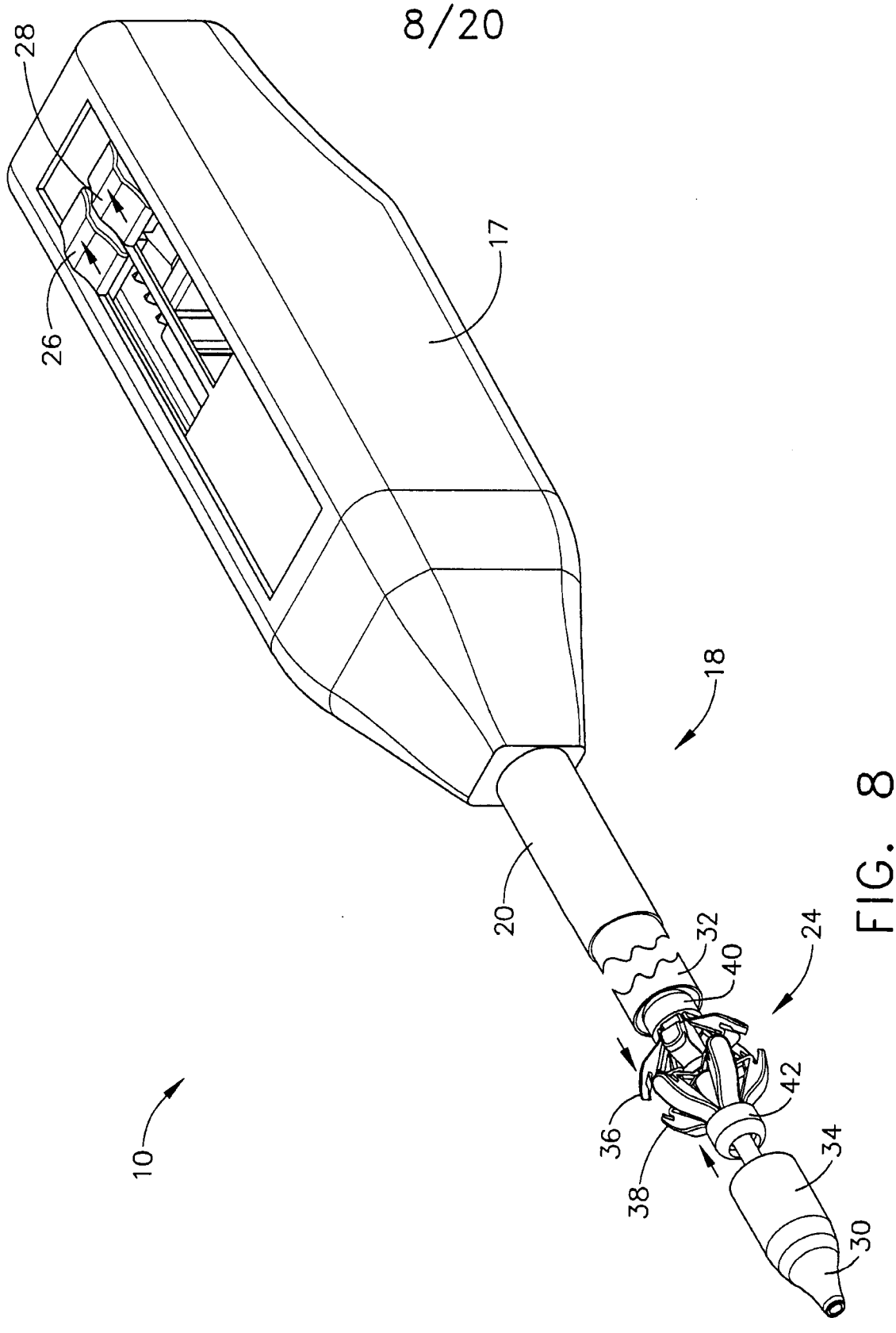

FIG. 8

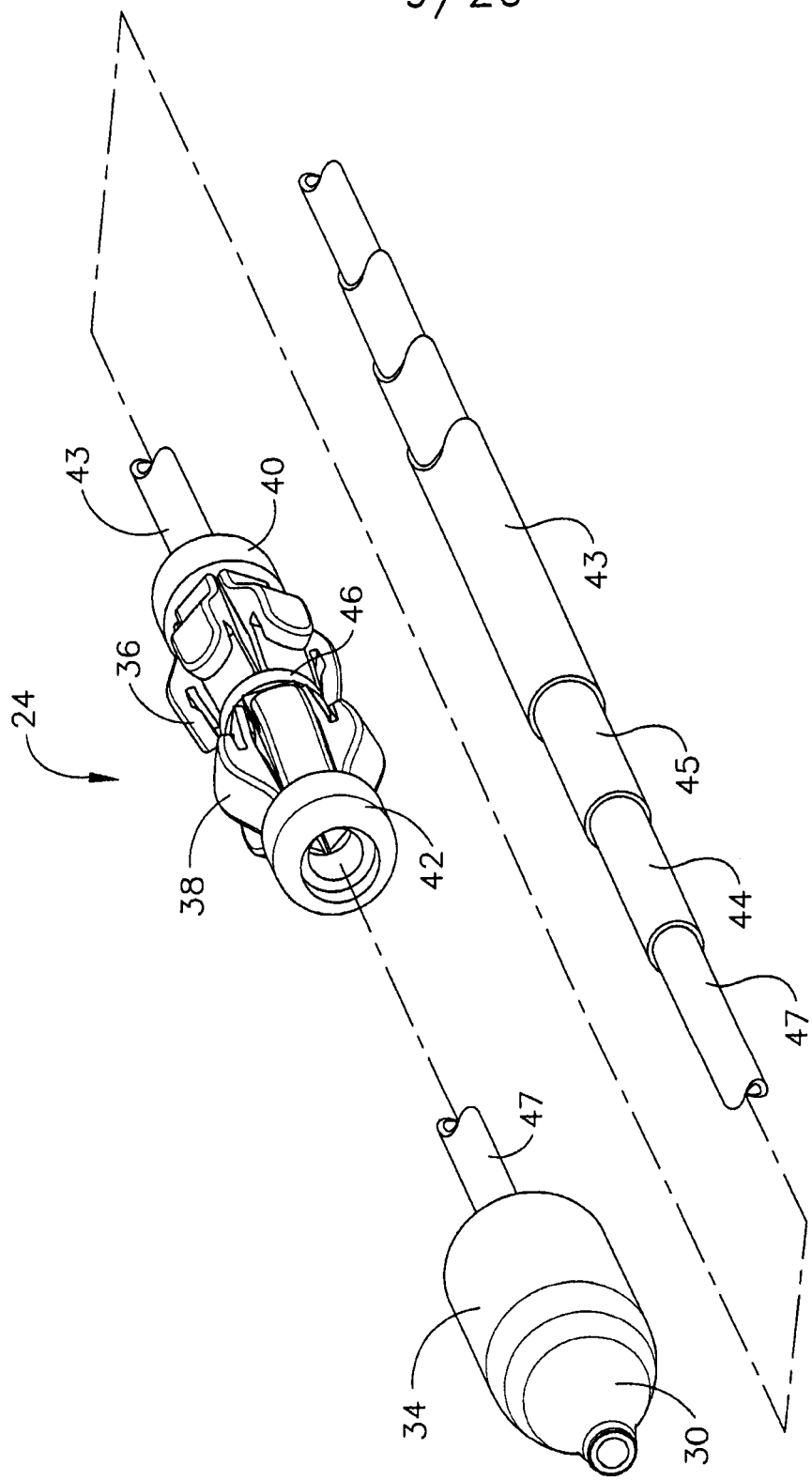

FIG. 9

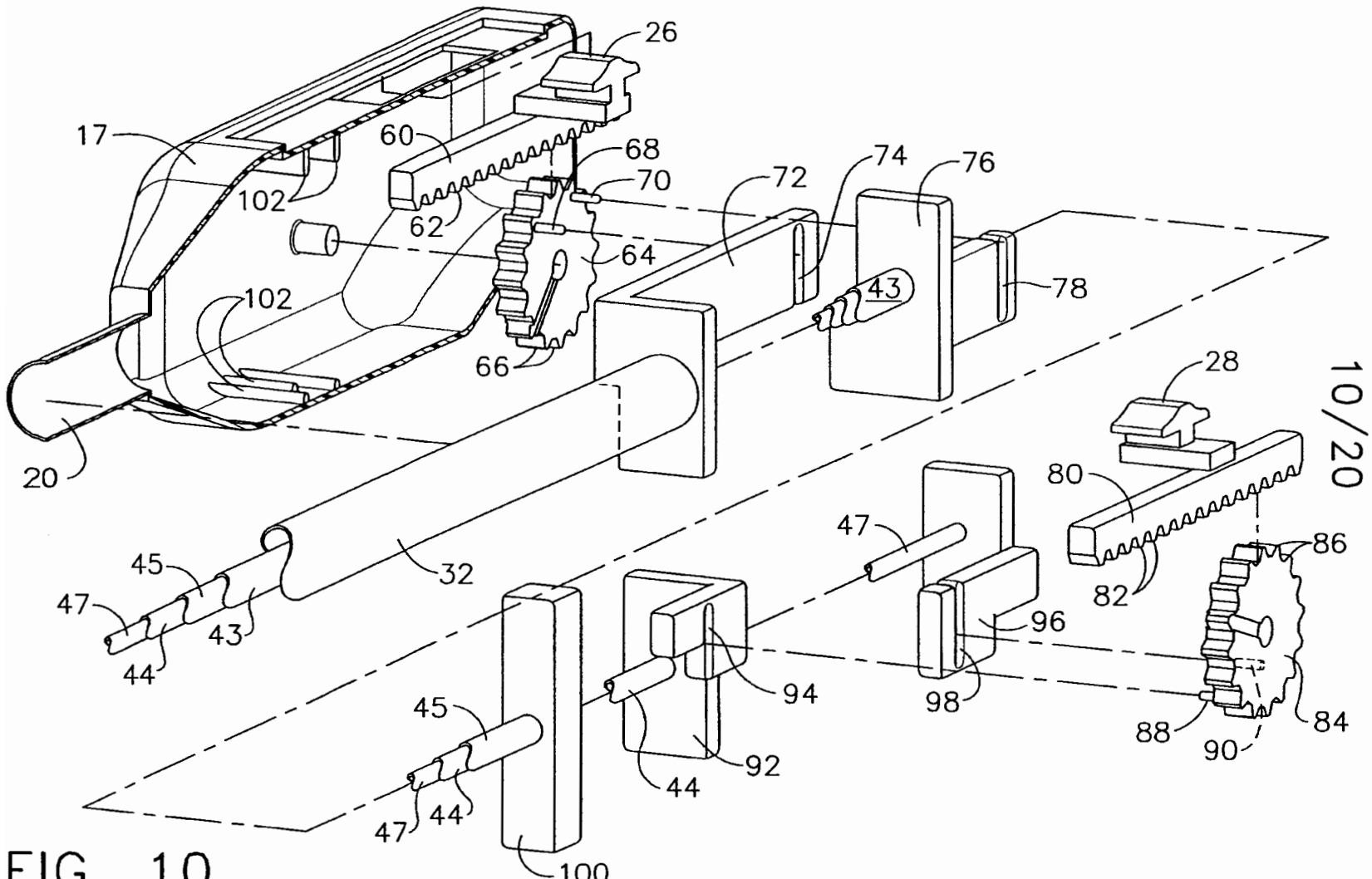
26
17
60
68
70
72
74
76
102
62
64
43
78
102
66
28
20
80
47
86
45
32
82
47
43
96
44
94
98
45
88
84
90
92
44
47
44
100

FIG. 10

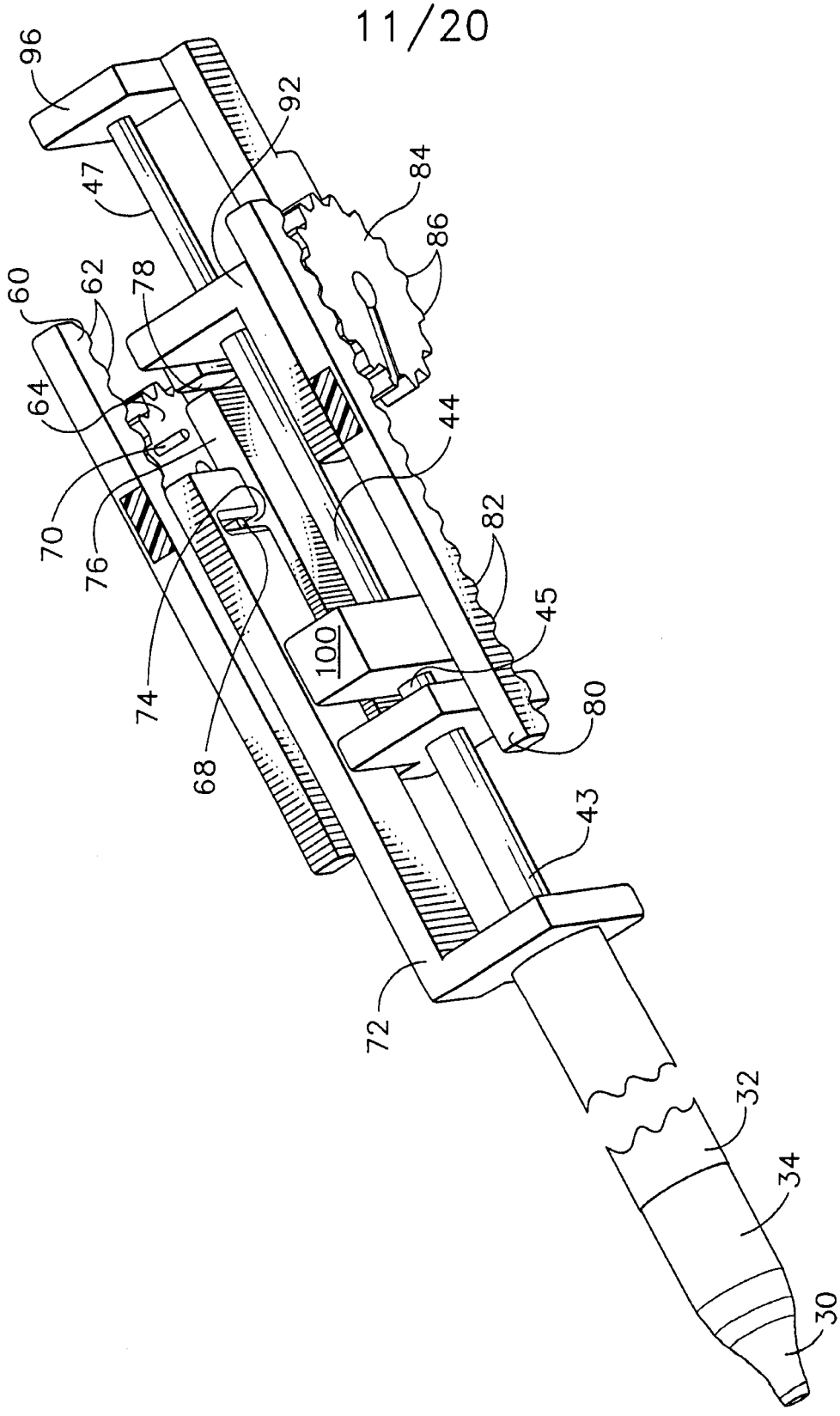

FIG. 11

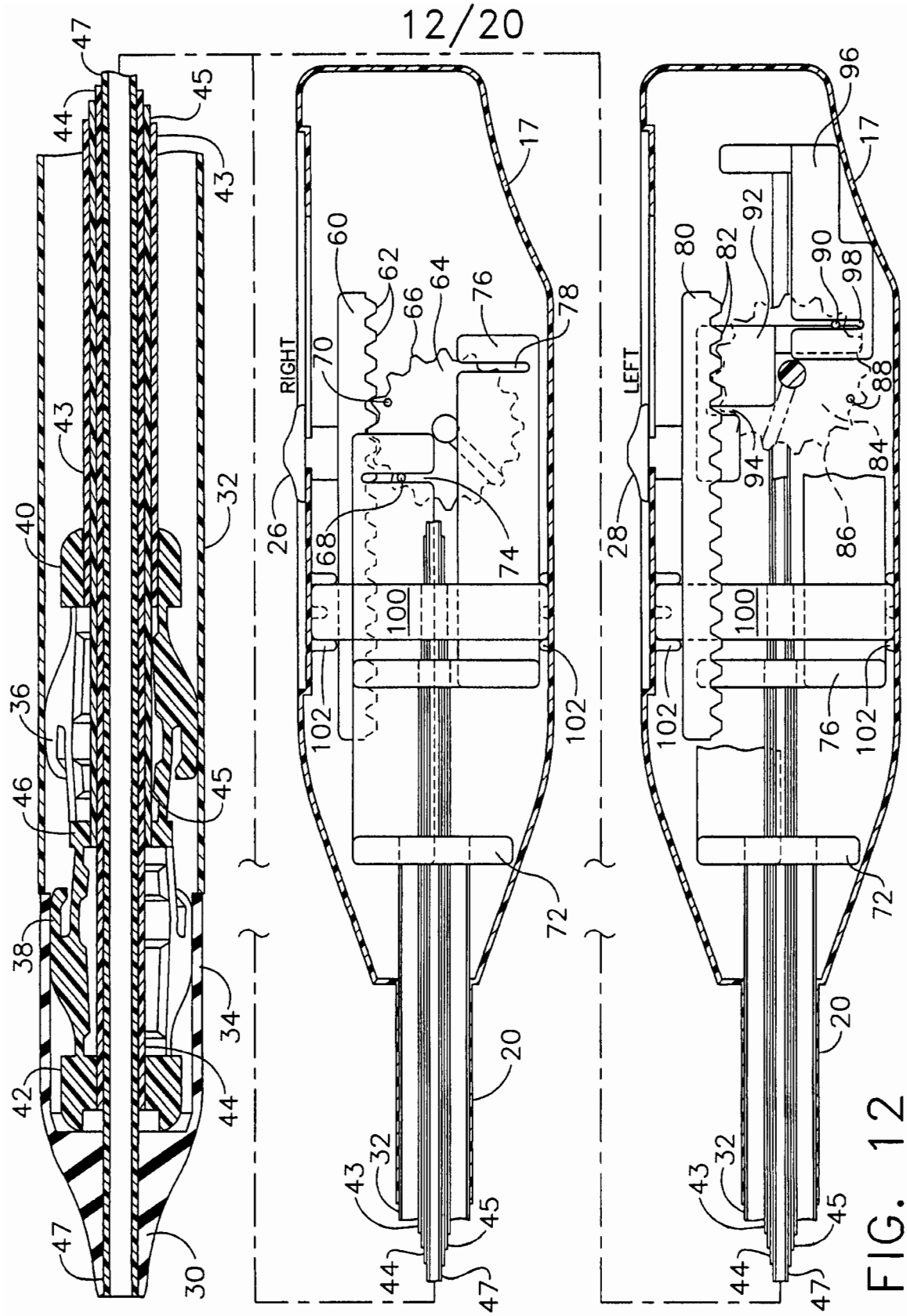
RIGHT
LEFT
47
44
45
43
40
32
36
46
38
34
42
30
60
62
66
64
76
78
70
26
68
74
100
102
72
20
17
80
82
92
90
98
96
88
94
84
86
28

FIG. 12

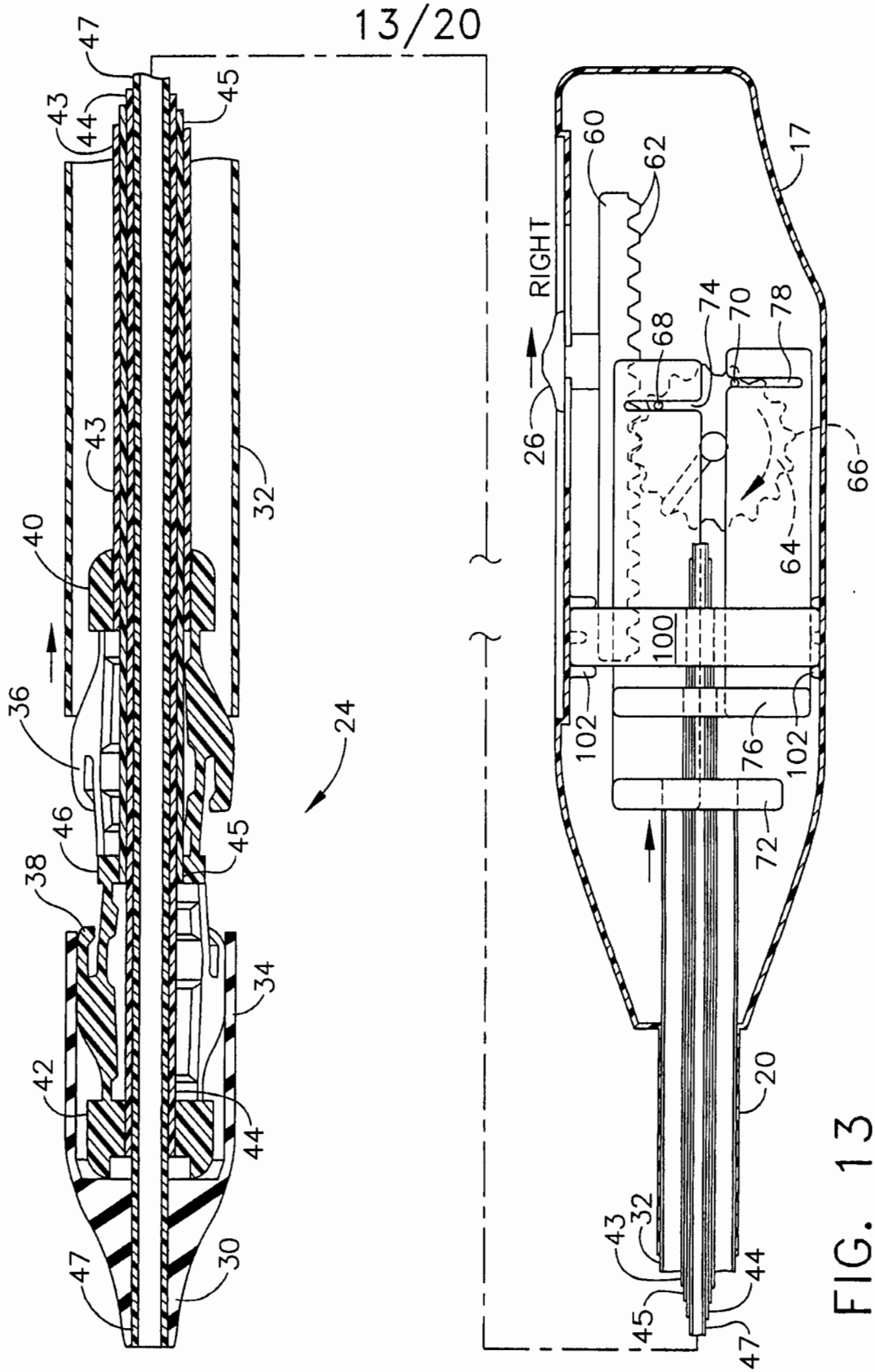
47
43
44
45
43
40
32
36
24
46
45
38
34
42
44
47
30
RIGHT
60
62
17
26
68
74
70
78
66
64
100
102
76
102
72
20
43
32
44
45
47

FIG. 13

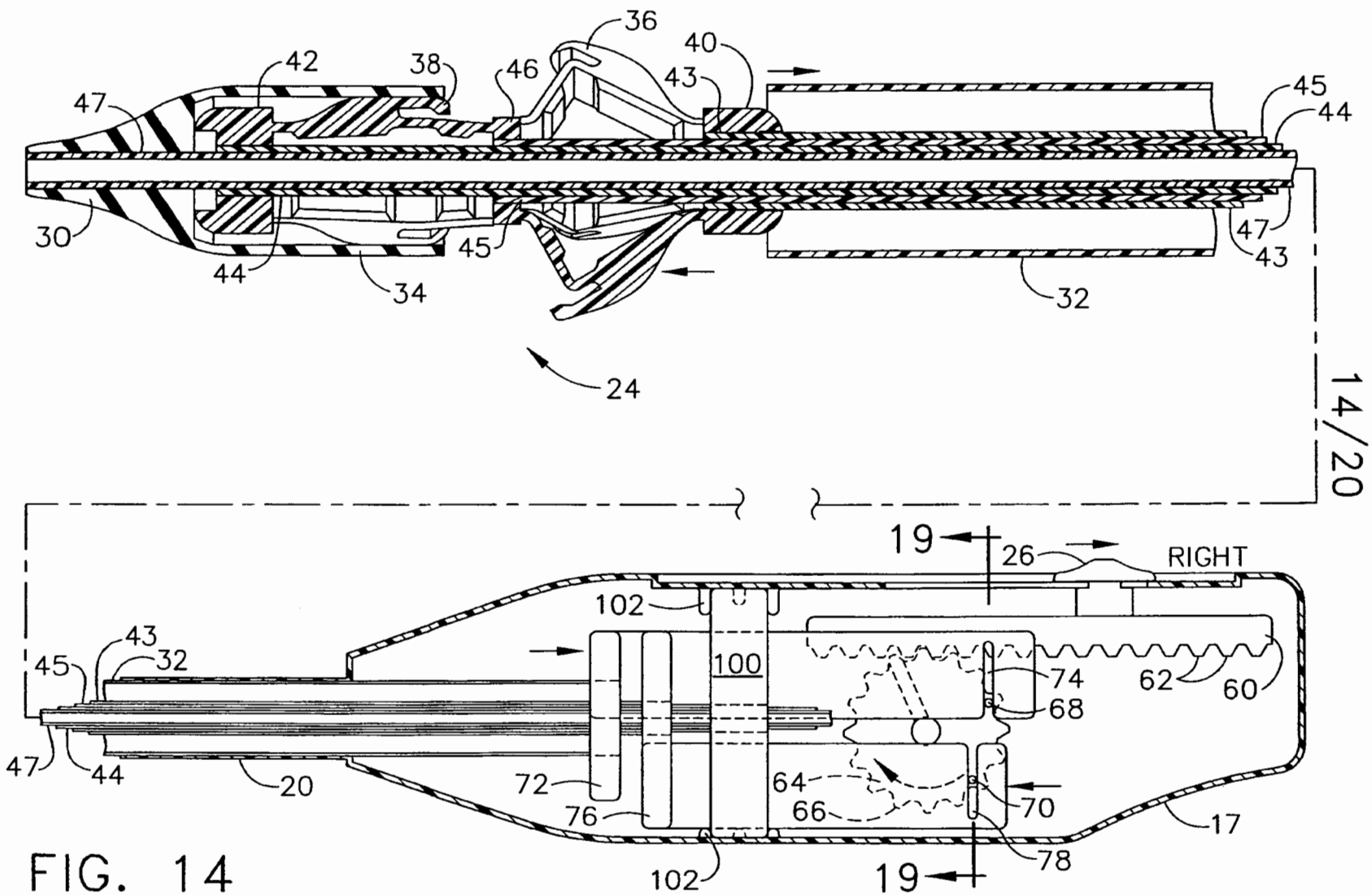
36
40
42
38
46
43
47
45
44
30
45
47
43
44
34
32
24
14/20
19
26
RIGHT
102
100
43
32
45
74
62
60
68
47
44
20
72
64
66
70
76
17
78
102
19

FIG. 14

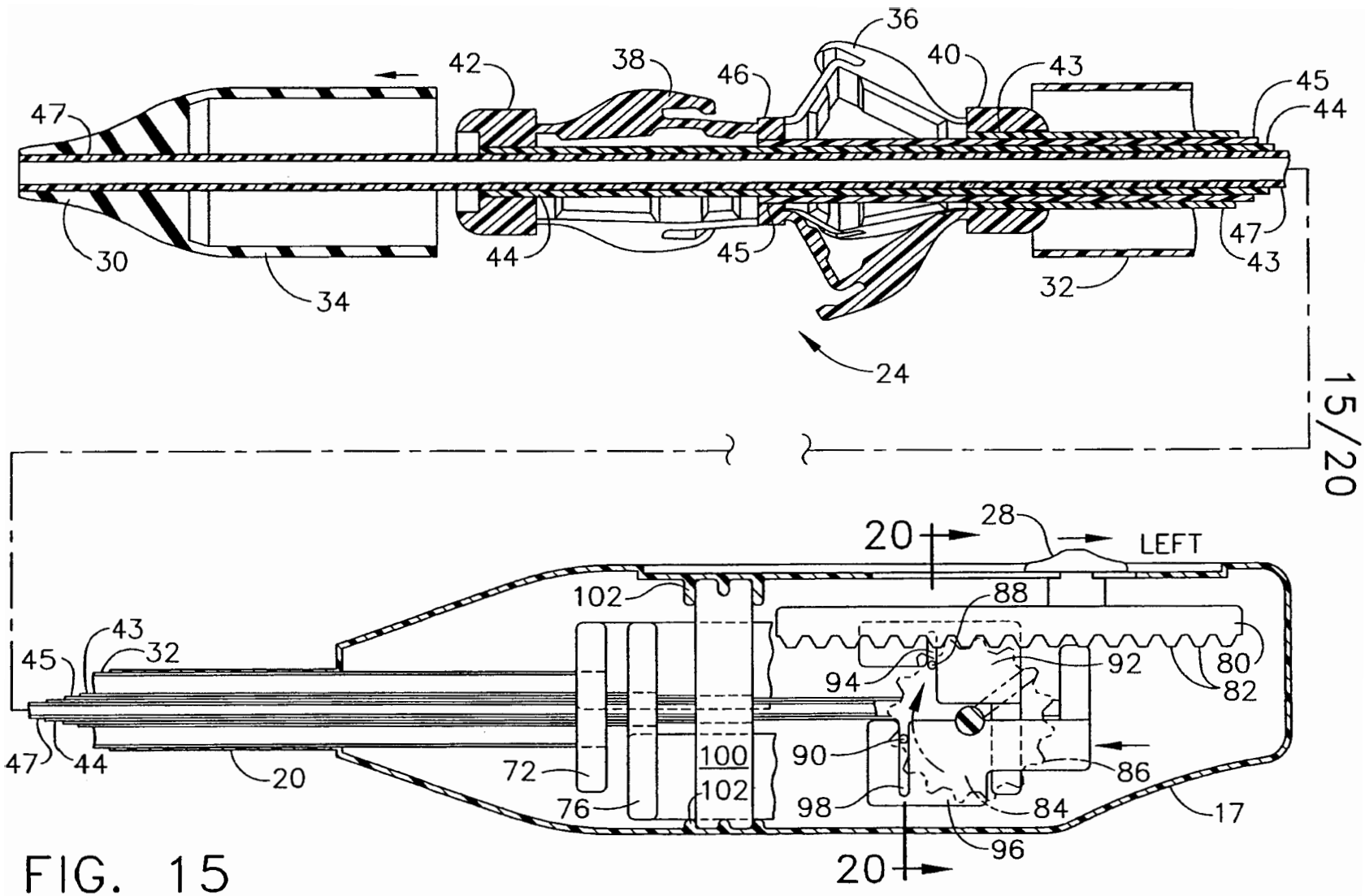
36
42
38
40
43
46
45
44
47
30
34
44
45
47
43
32
24
15/20
20
28
LEFT
102
88
43
45
32
92
80
82
94
47
44
20
72
100
102
90
86
76
98
84
17
96
20

FIG. 15

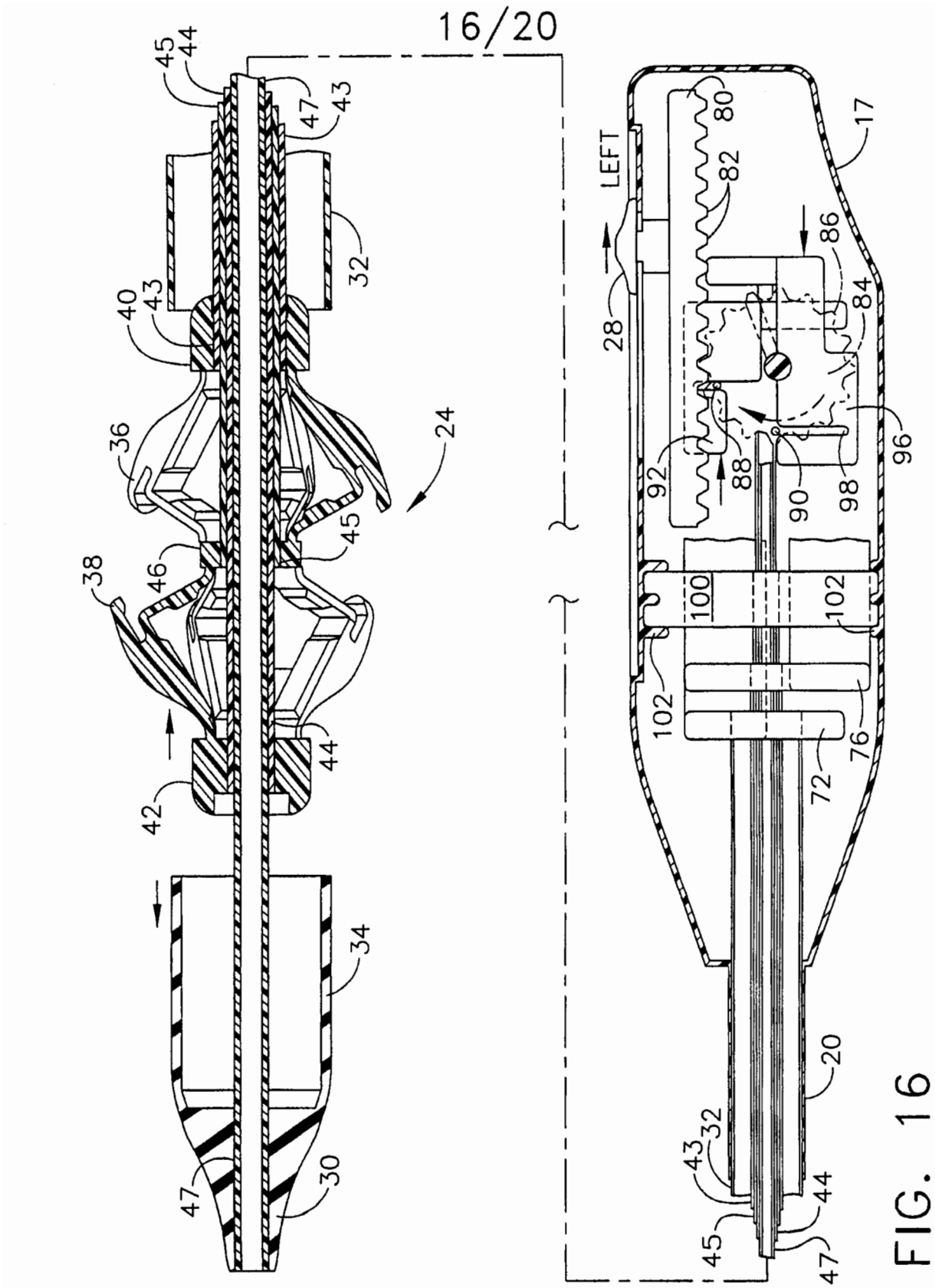
45
44
47
43
32
40
43
36
24
45
38
46
44
42
34
47
30
LEFT
28
80
82
17
86
84
96
92
88
90
98
100
102
102
76
72
20
43
32
45
44
47

FIG. 16

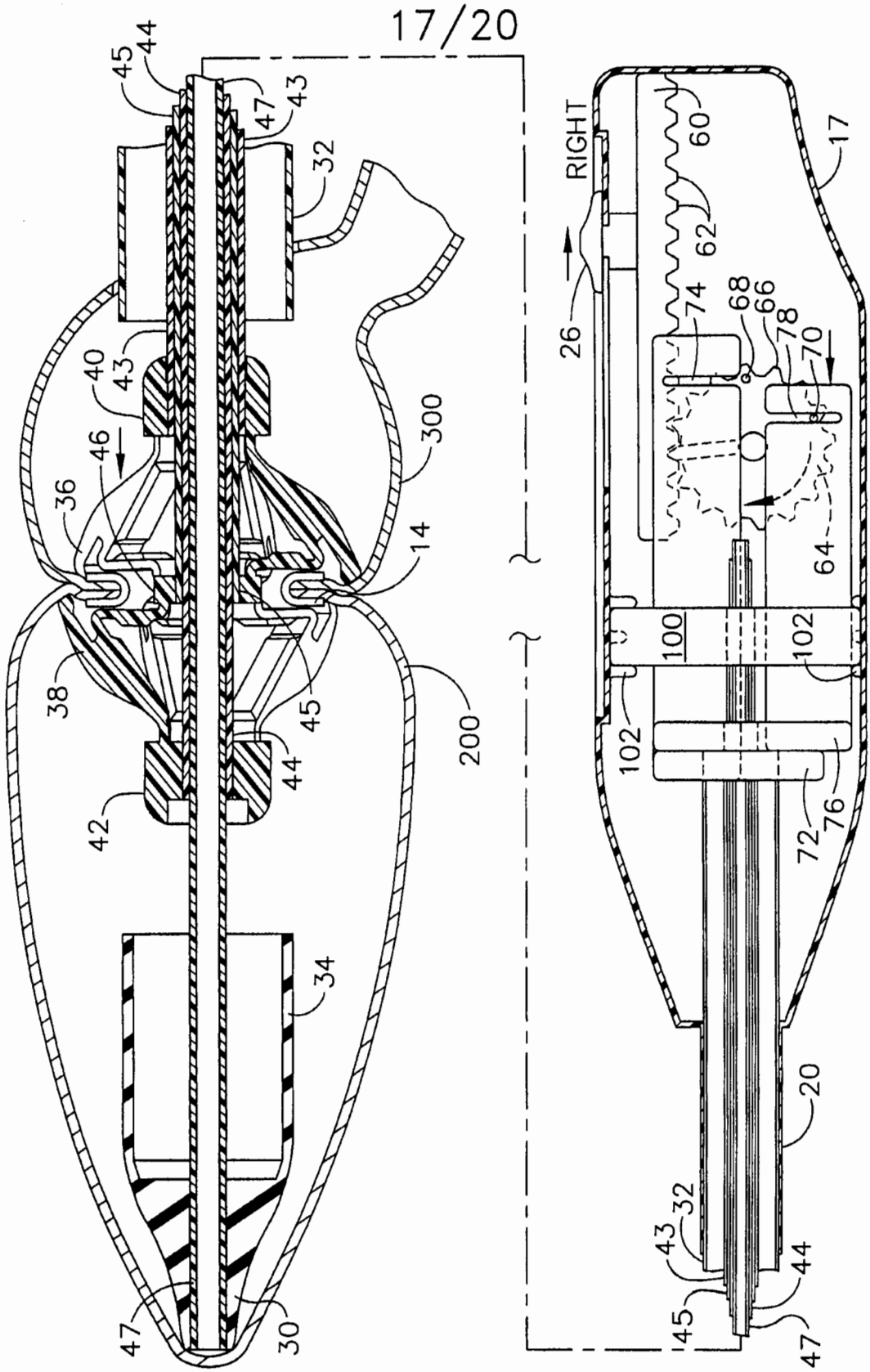
45
44
47
43
32
40
43
46
36
38
42
44
45
34
47
30
300
14
200
RIGHT
26
60
62
74
68
66
78
70
64
100
102
102
72
76
20
43
32
45
44
47
17

FIG. 17

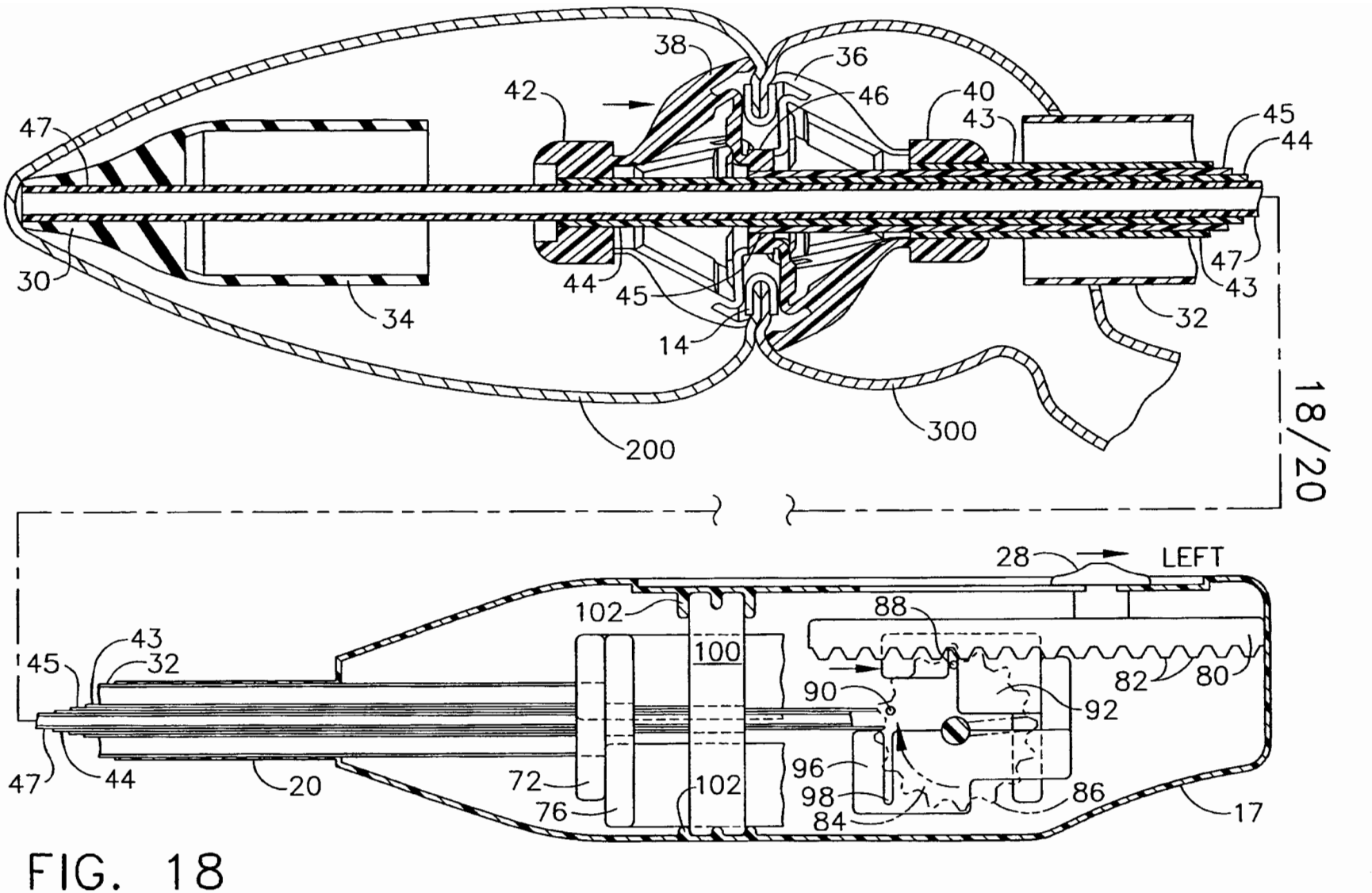
38
36
42
46
40
43
45
44
47
30
34
44
45
14
47
43
32
200
300
18/20
28
LEFT
102
88
100
43
45
32
90
92
82
80
47
44
20
72
76
102
96
98
84
86
17

FIG. 18

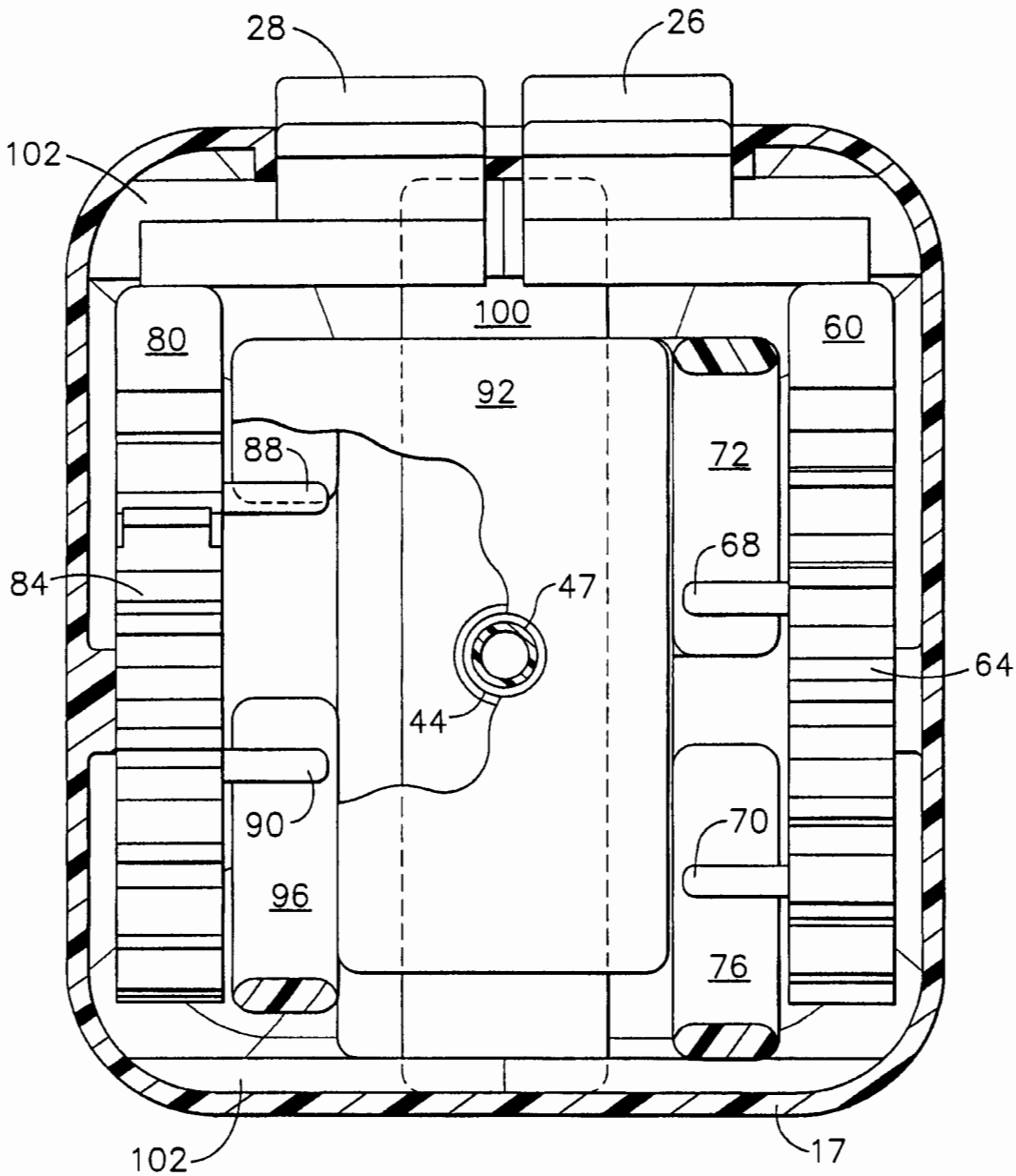

FIG. 19

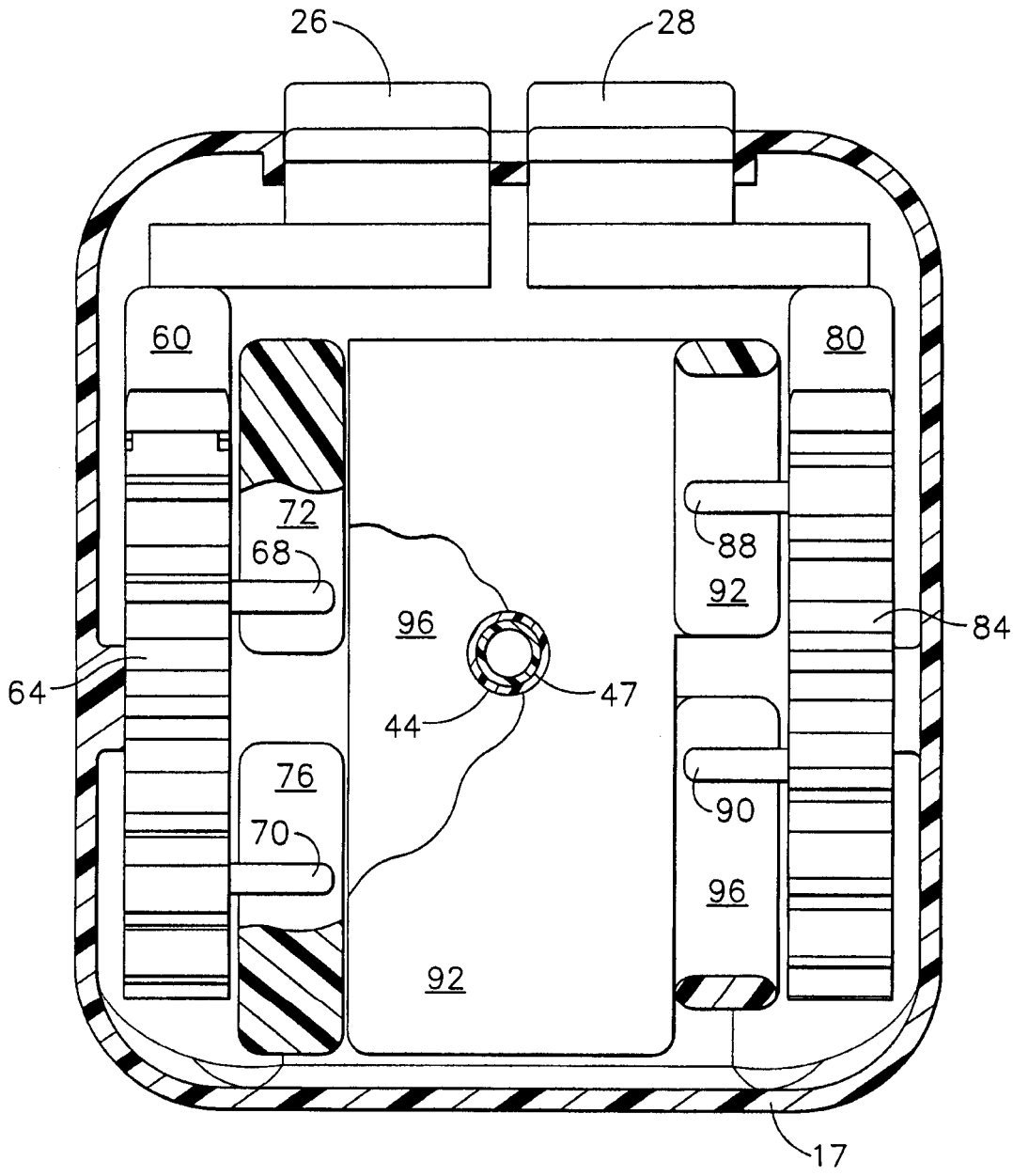

FIG. 20