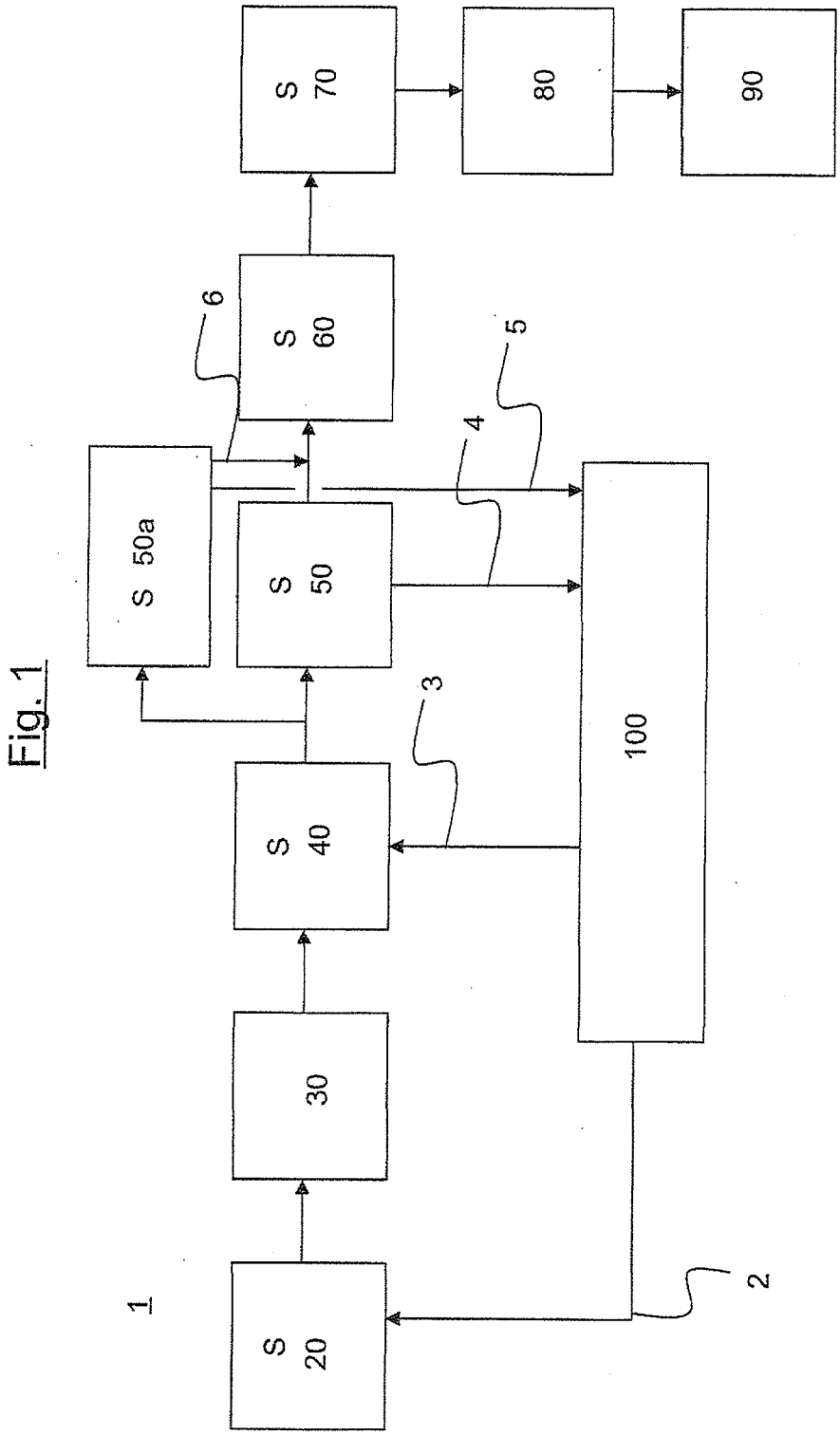

Fig. 1

Fig. 2

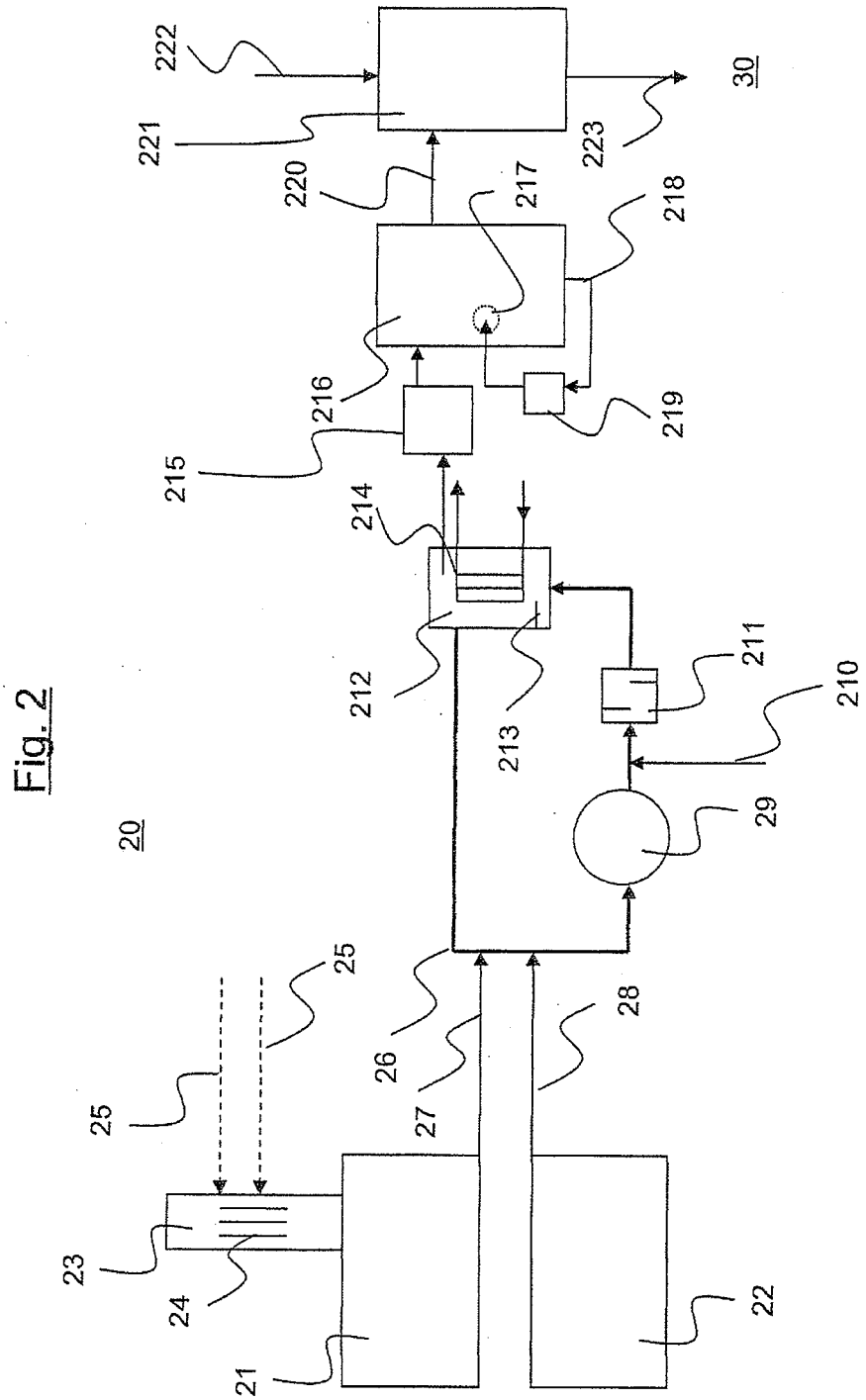
20
21
22
23
24
25
25
26
27
28
29
210
211
212
213
214
215
216
217
218
219
220
221
222
223
30

Fig. 3

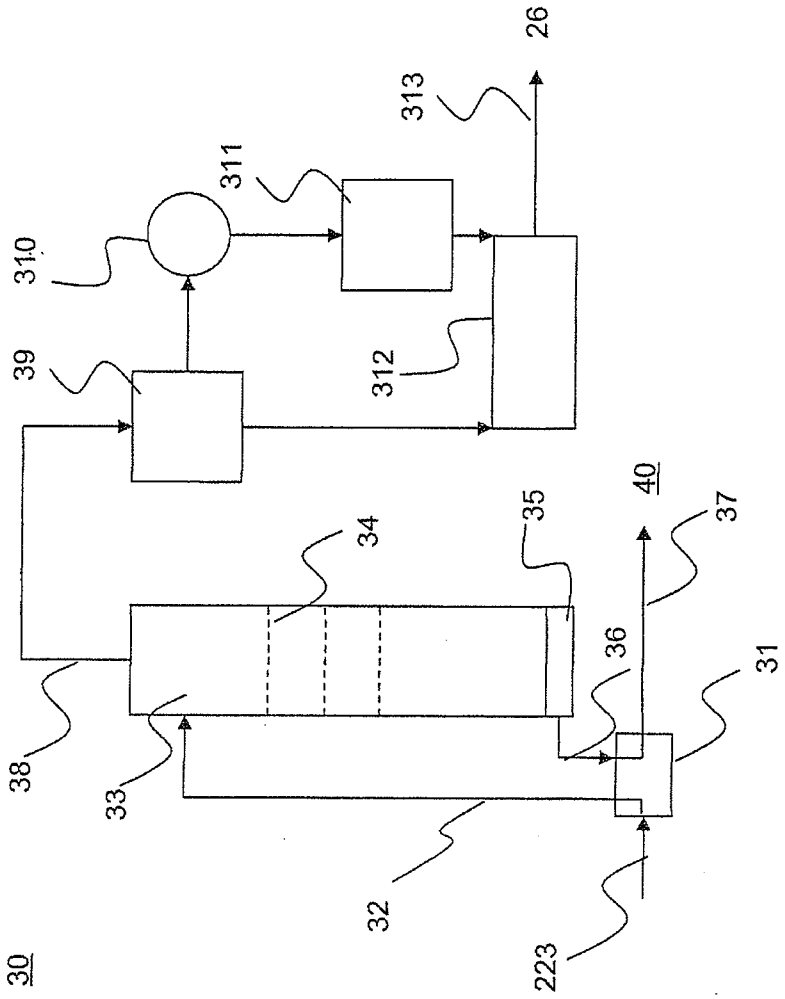

Fig. 4

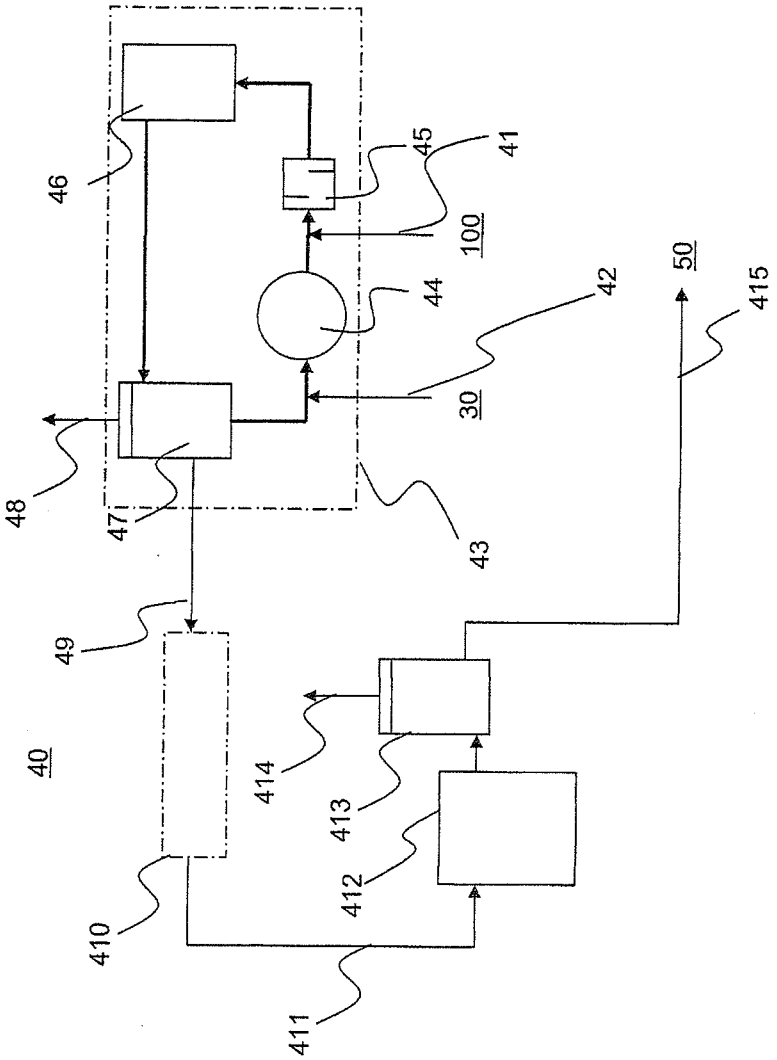

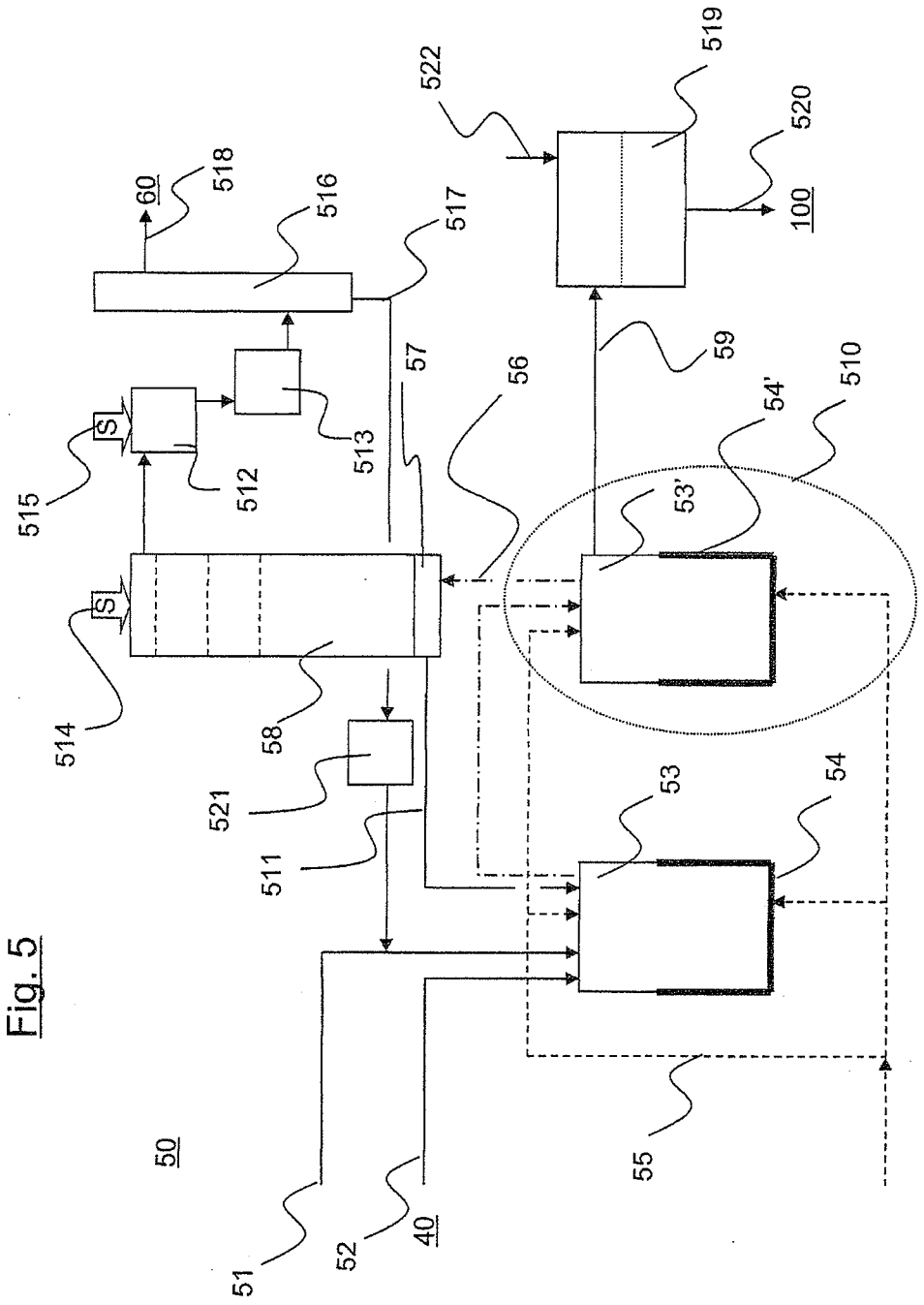
50
51
52
40
55
53
54
511
521
58
514
S
515
512
513
57
56
53'
54'
510
59
517
516
518
60
522
519
520
100

Fig. 5

Fig. 6

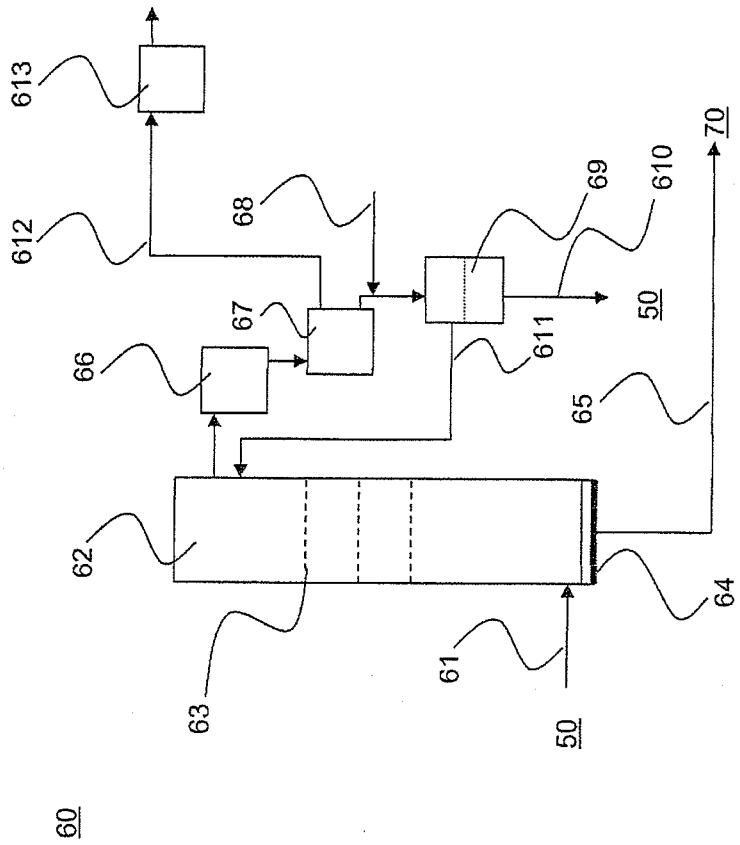

Fig. 7

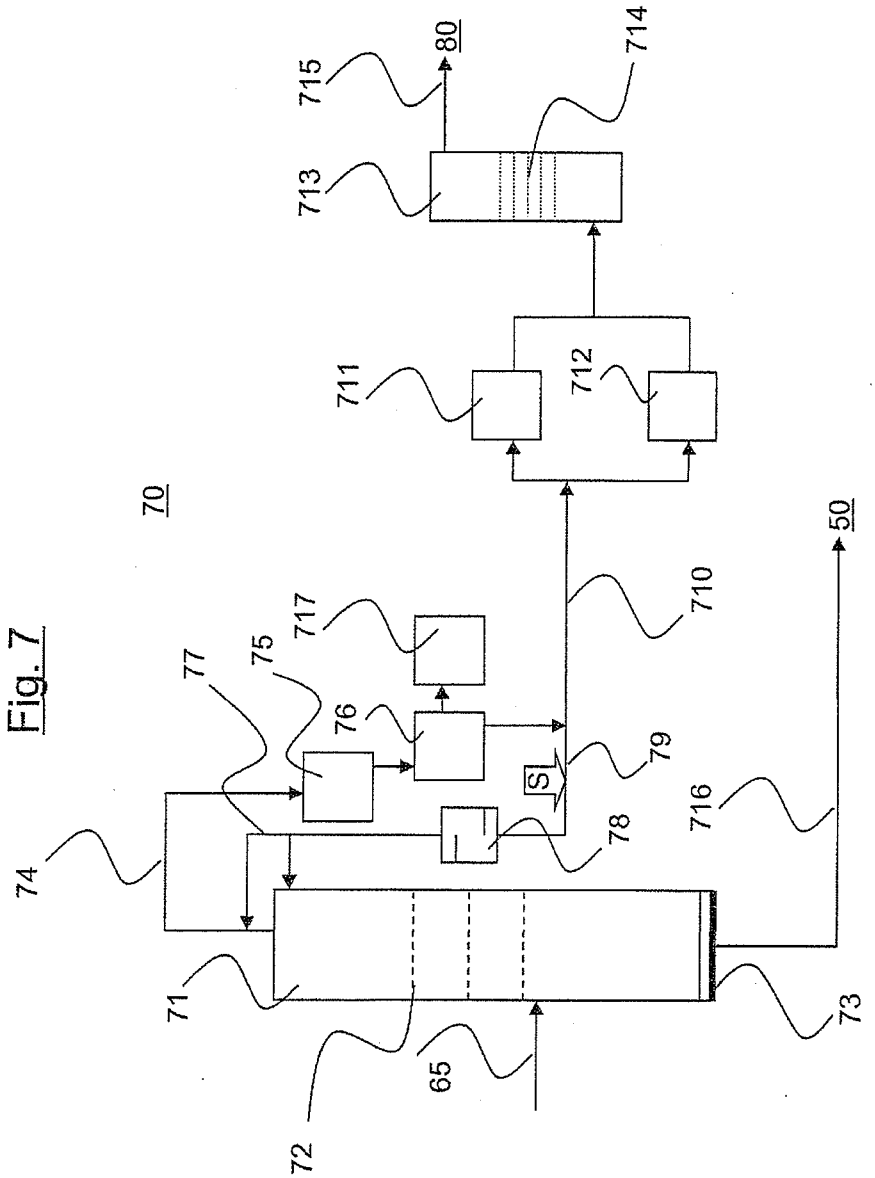
80
714
715
713
711
712
70
50
710
717
77
75
76
79
S
716
74
78
71
73
72
65
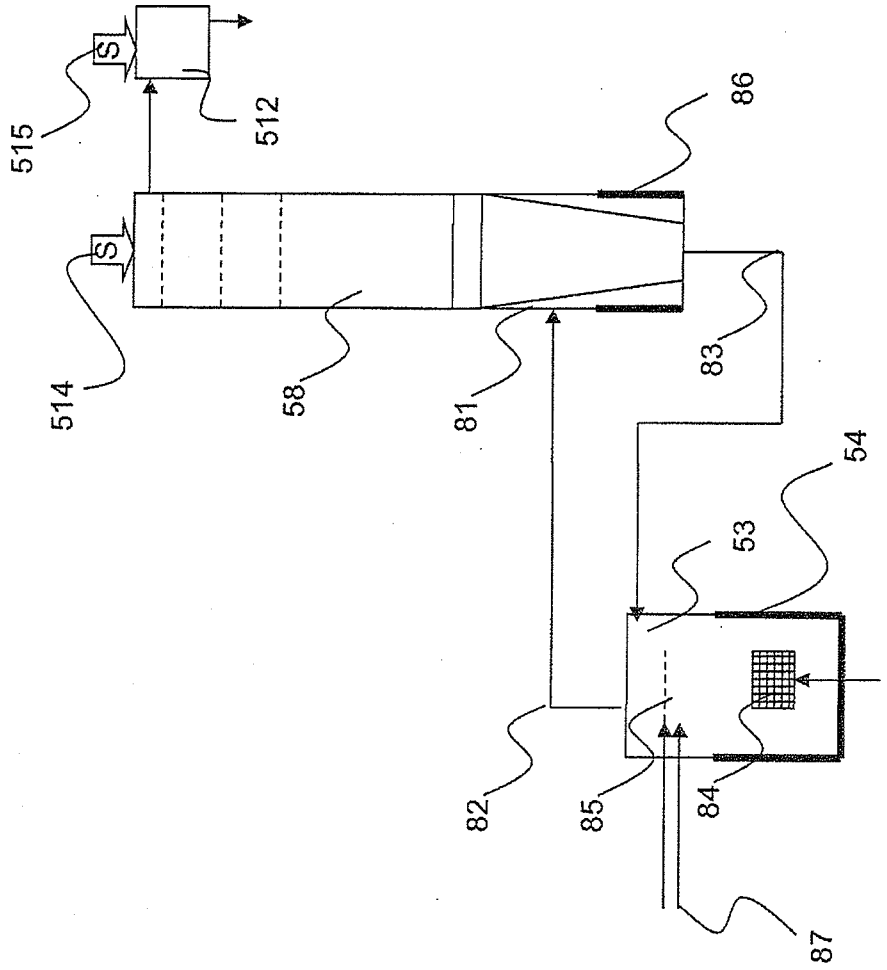
Fig. 8