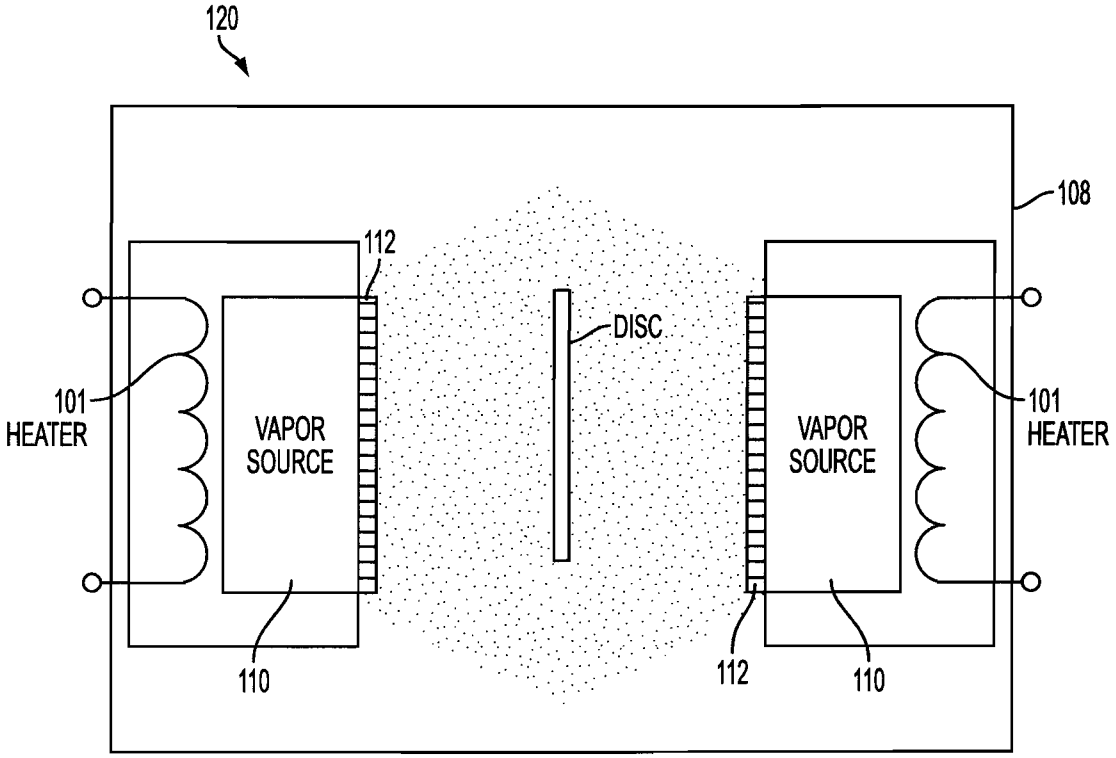
120
108
112
DISC
101
HEATER
VAPOR
SOURCE
VAPOR
SOURCE
101
HEATER
110
112
110

FIG. 1A

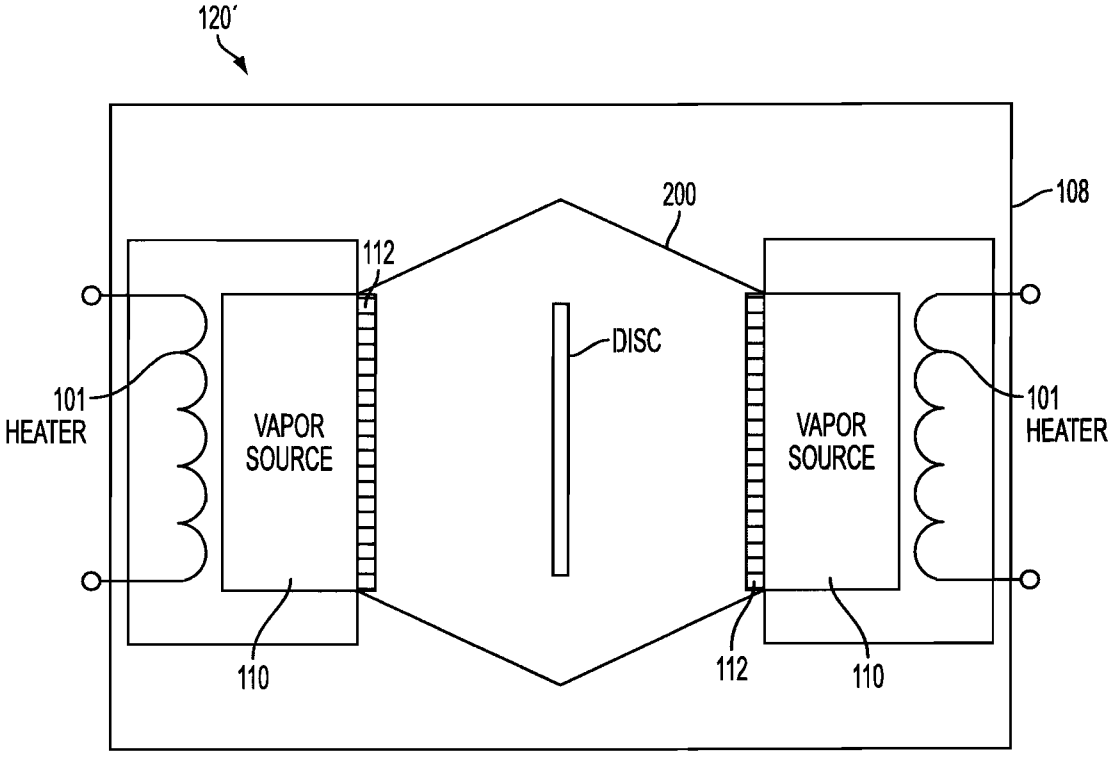
120'
200
108
112
DISC
101
HEATER
VAPOR
SOURCE
VAPOR
SOURCE
101
HEATER
110
112
110

FIG. 1B

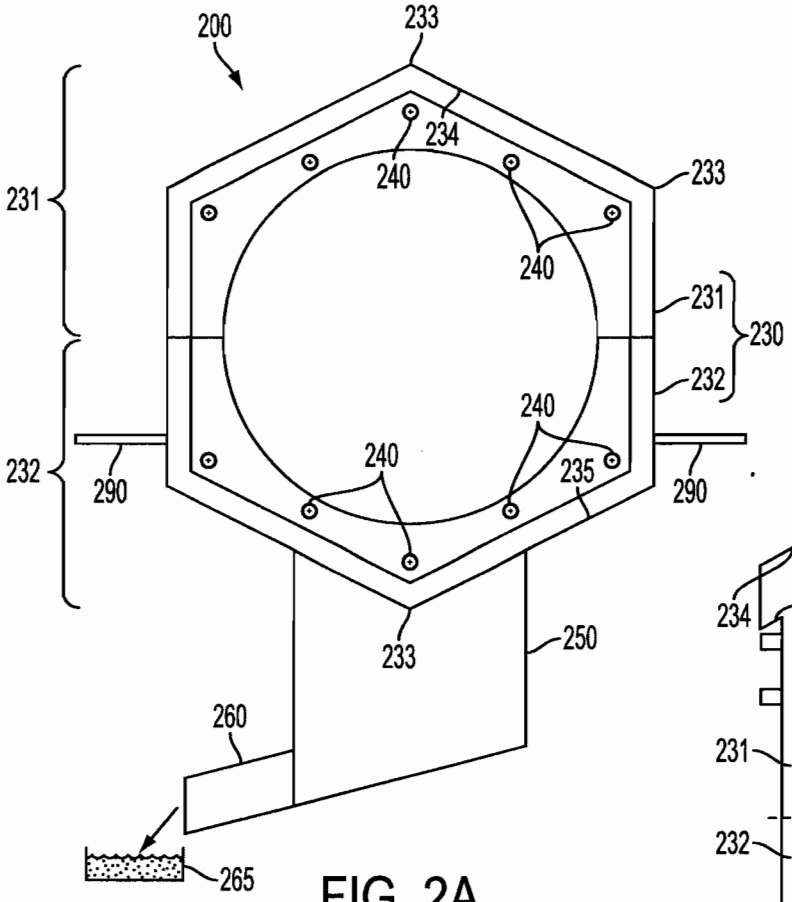

FIG. 2A

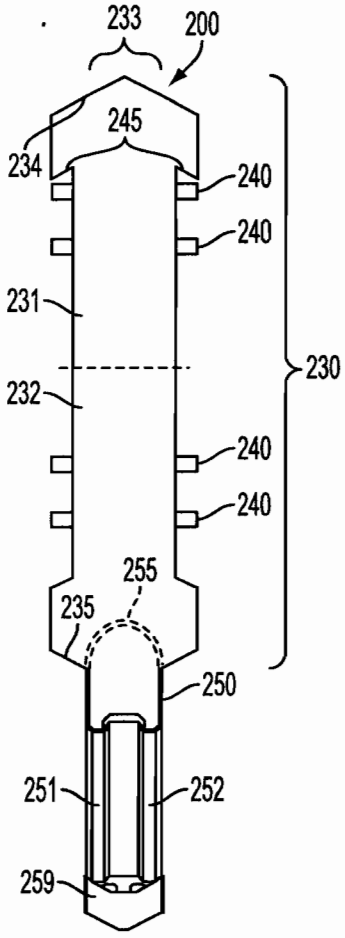

FIG. 2B

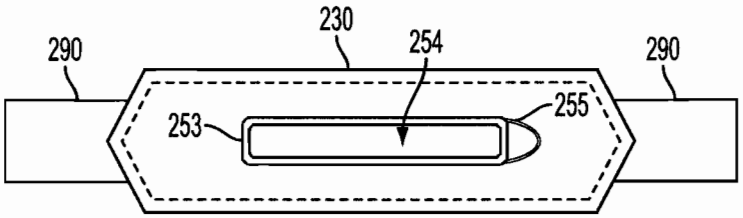

FIG. 2C