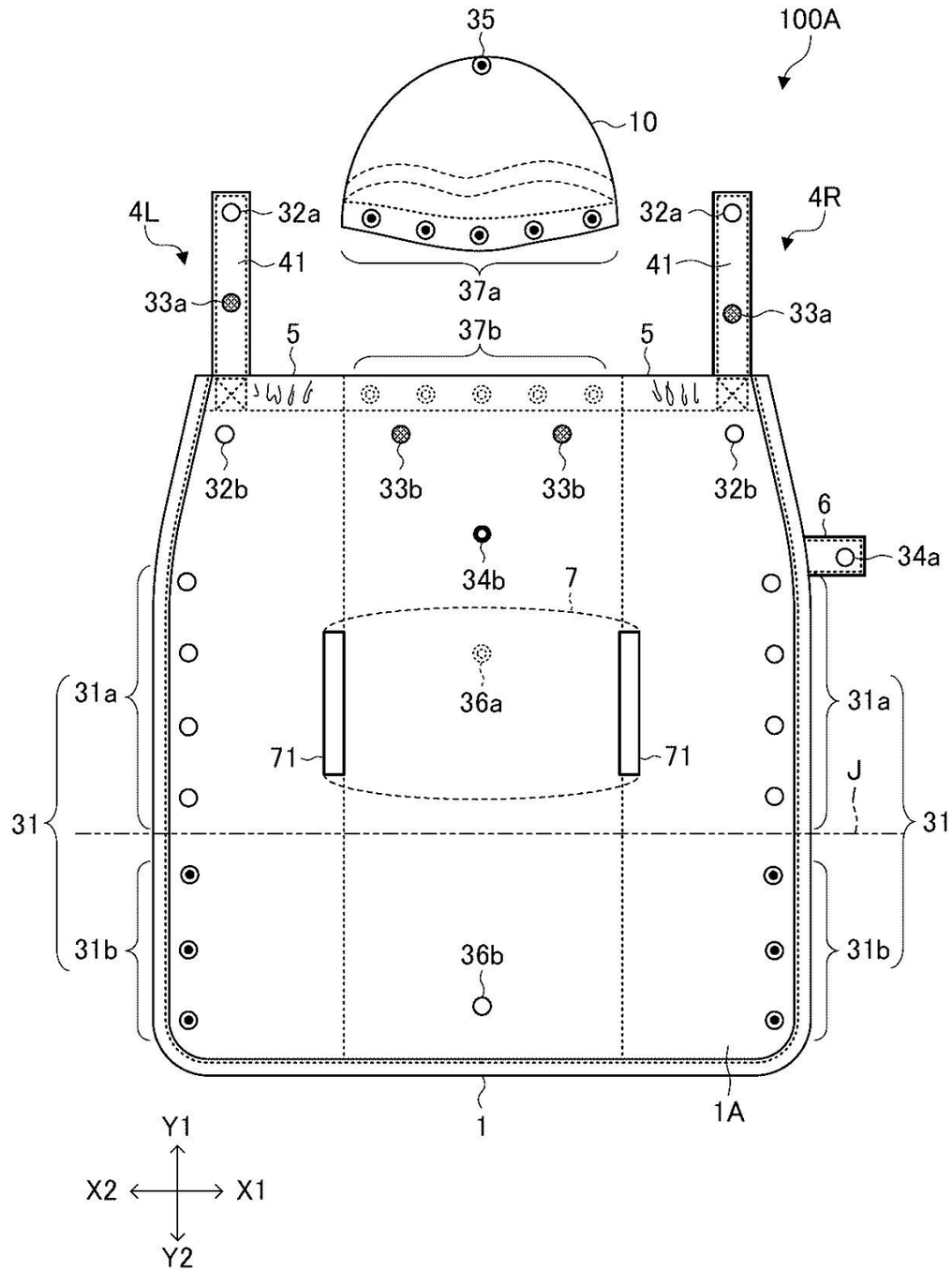
35
100A
10
4L
32a
32a
4R
41
41
37a
33a
33a
5
37b
5
32b
33b
33b
32b
6
34a
34b
7
31a
36a
31a
71
71
J
31
31
31b
36b
31b
1
1A
Y1
X2
X1
Y2

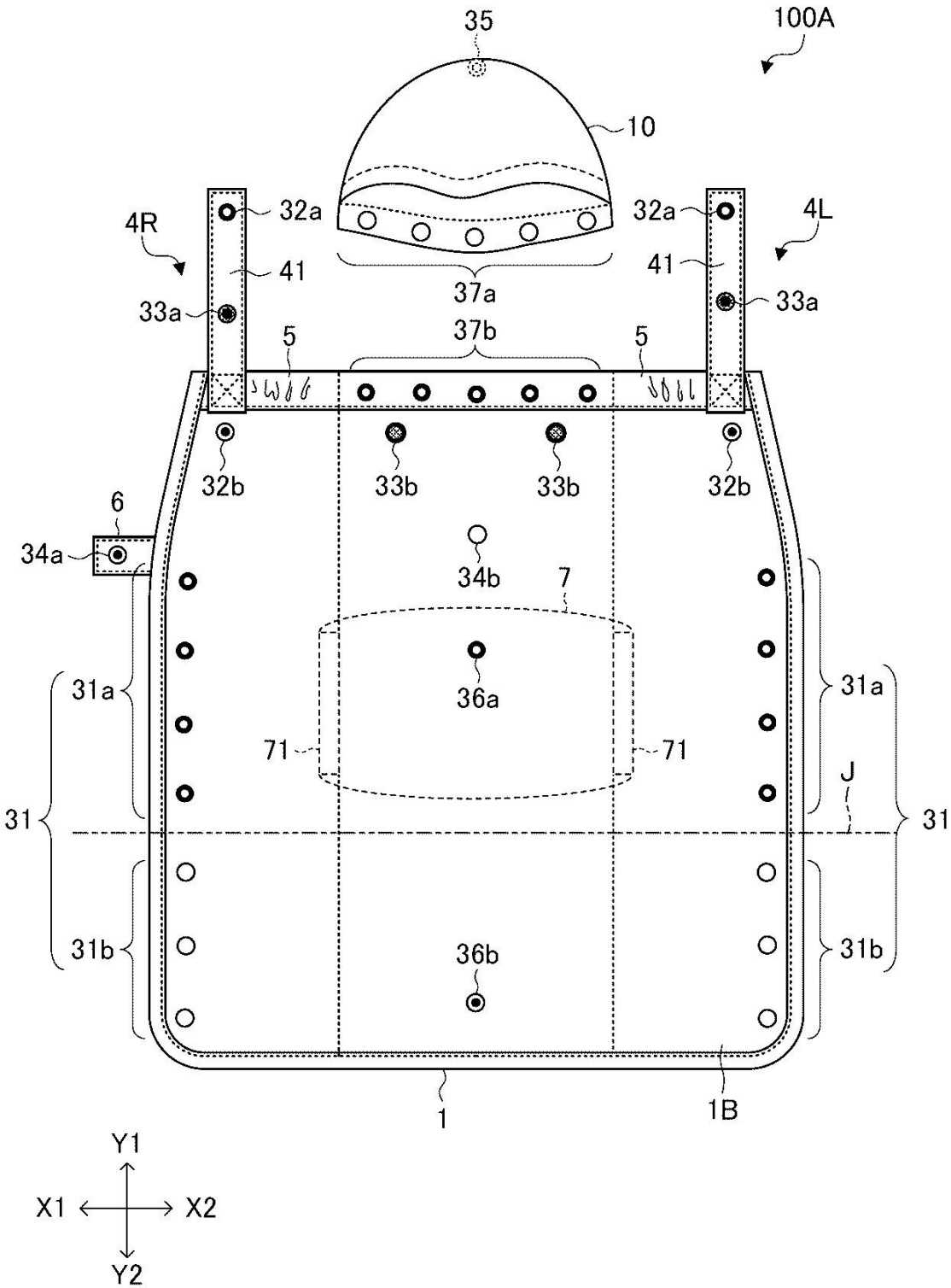
35
100A
10
4R
32a
32a
4L
41
41
37a
33a
33a
5
37b
5
32b
33b
33b
32b
6
34a
34b
7
31a
36a
31a
71
71
J
31
31
31b
36b
31b
1
1B
Y1
X1
X2
Y2

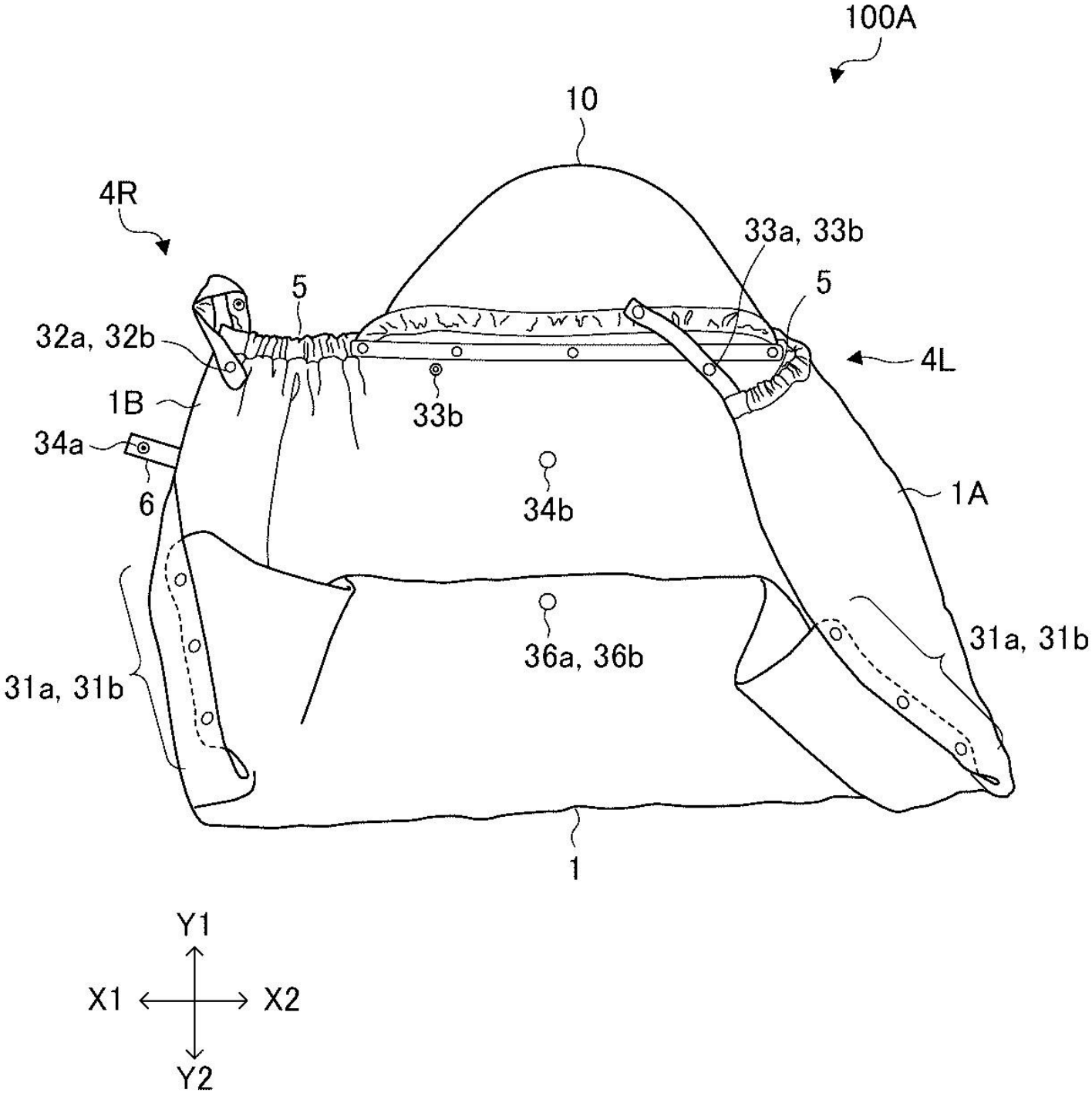
100A
10
4R
33a, 33b
5
5
32a, 32b
4L
1B
33b
34a
6
34b
1A
36a, 36b
31a, 31b
31a, 31b
1
Y1
X1
X2
Y2

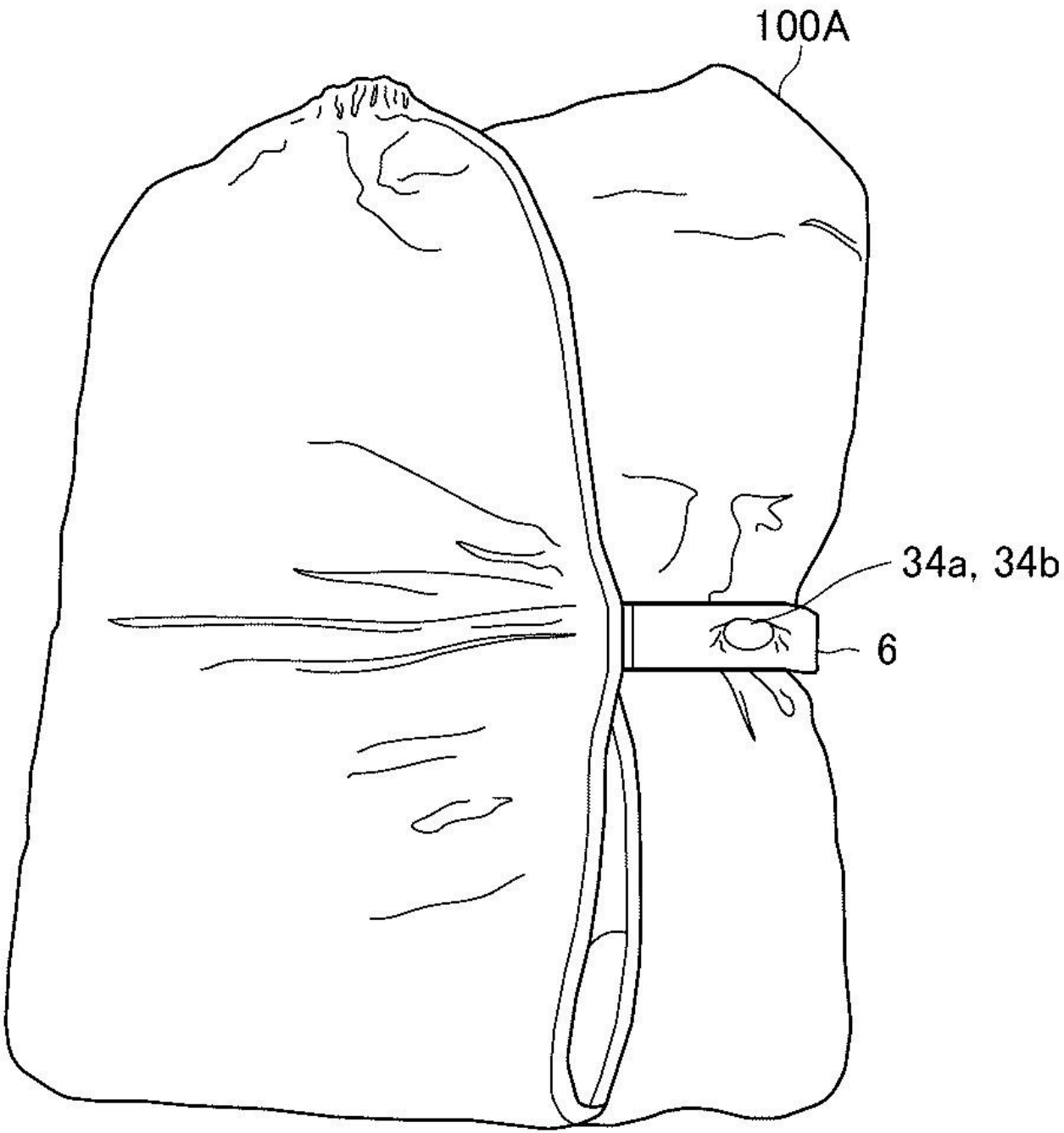
100A
34a, 34b
6

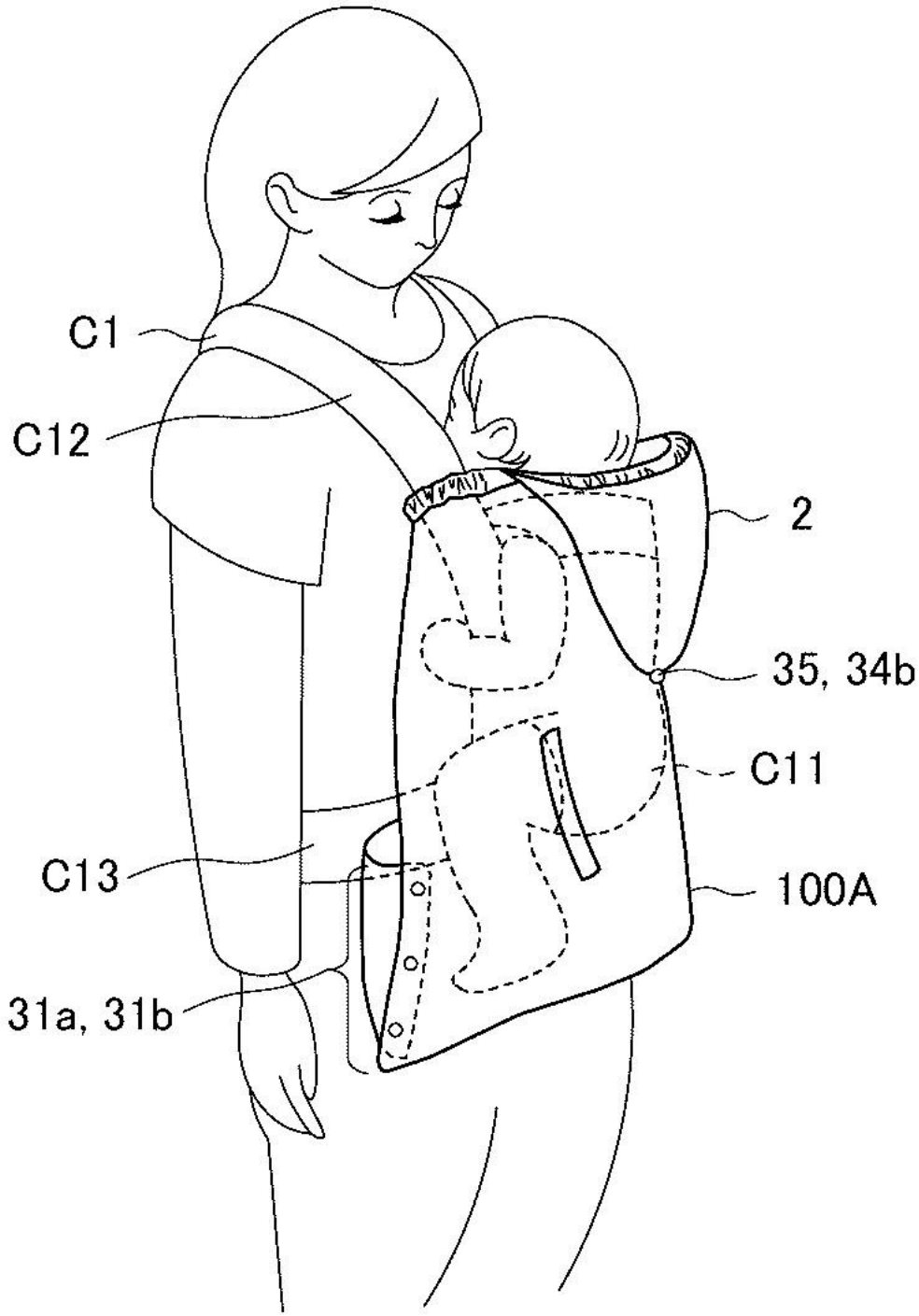
C1
C12
2
35, 34b
C11
C13
100A
31a, 31b

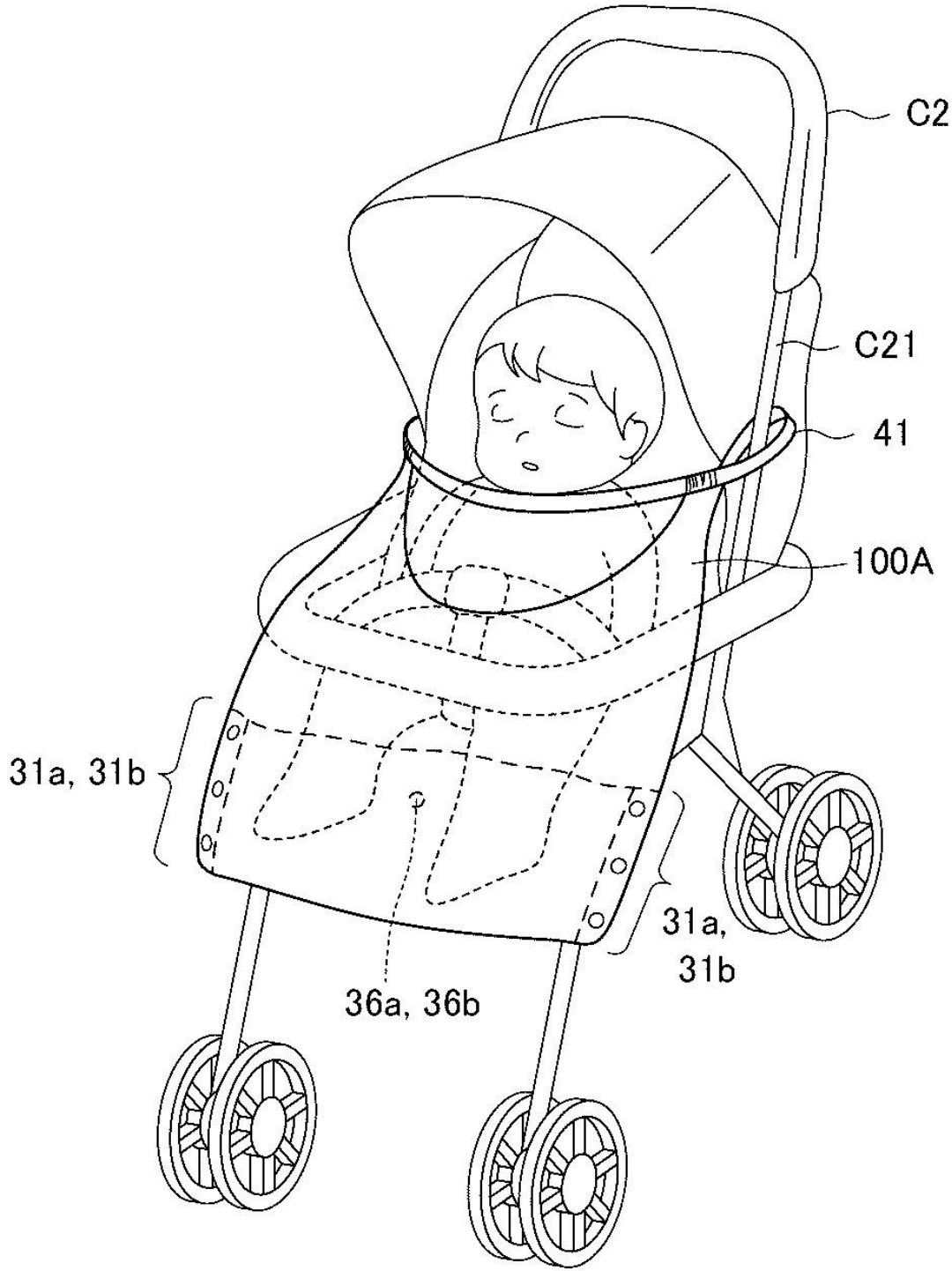
C2
C21
41
100A
31a, 31b
31a,
31b
36a, 36b

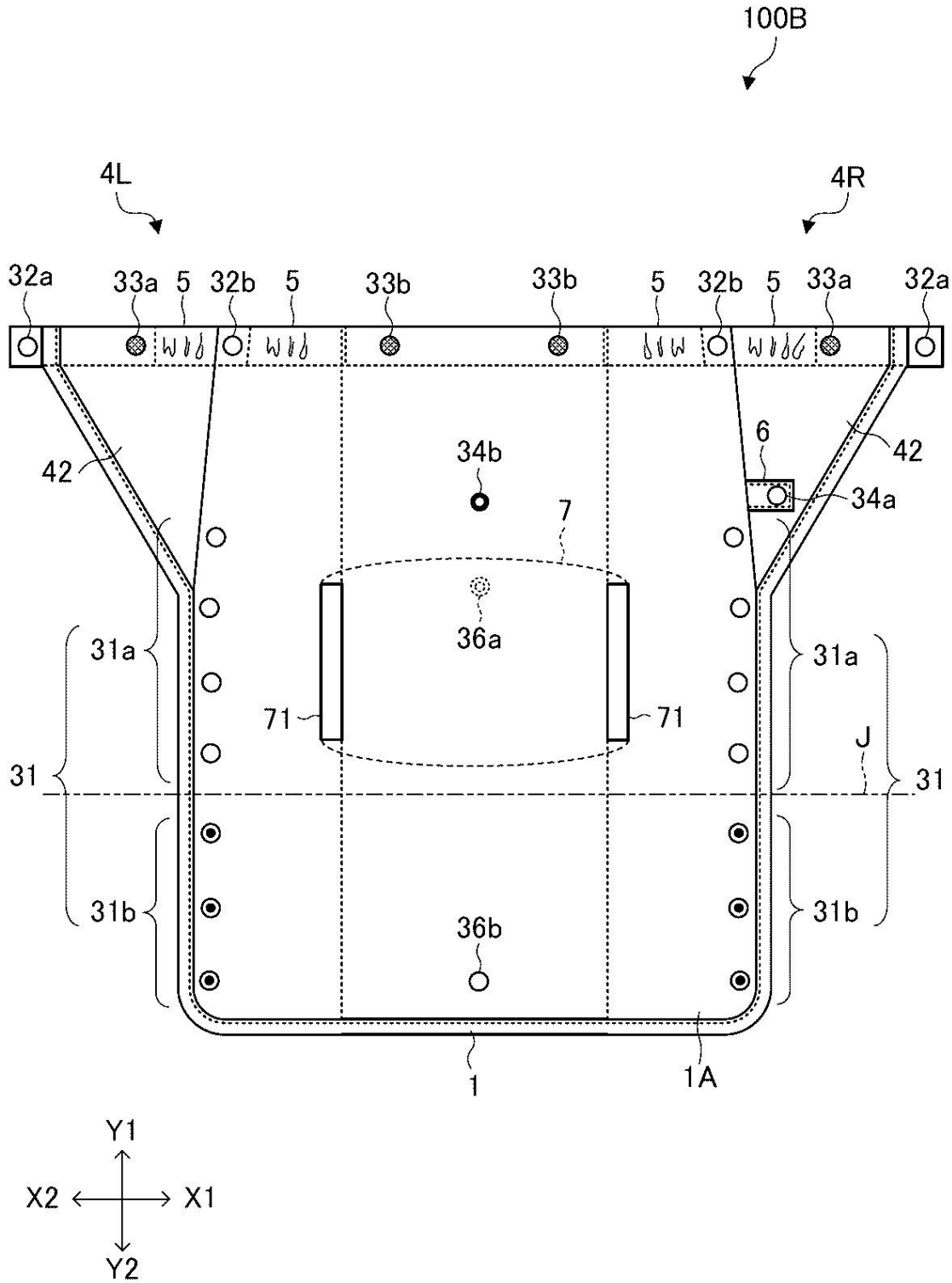
100B
4L
4R
32a
33a
5
32b
5
33b
33b
5
32b
5
33a
32a
42
42
6
34b
34a
7
36a
31a
31a
71
71
J
31
31
31b
31b
36b
1
1A
Y1
X2
X1
Y2