FIG. 1

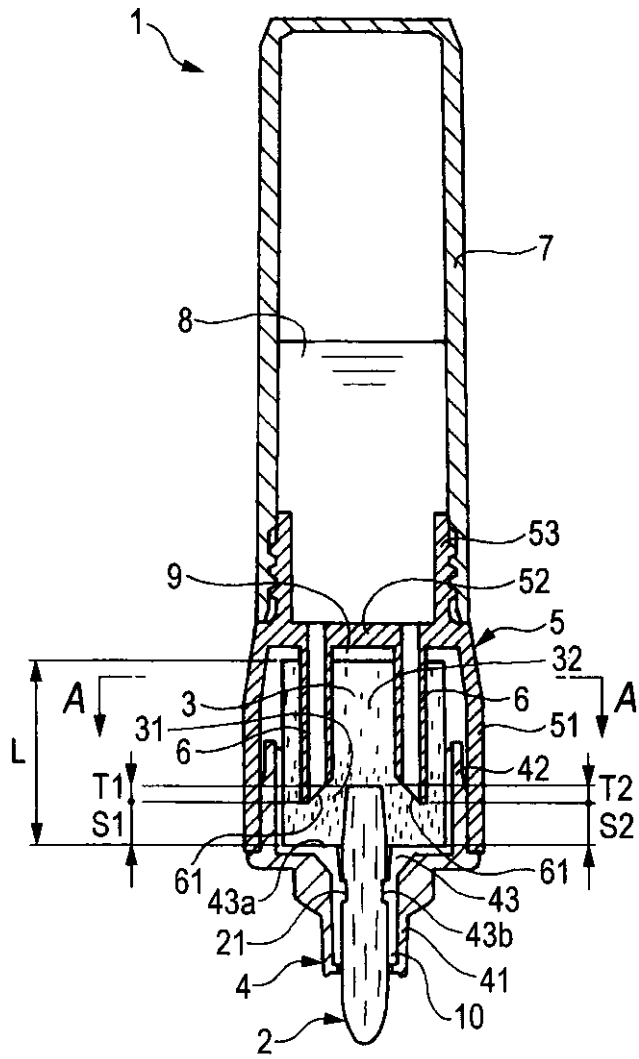
1
7
8
53
9
52
5
32
A
3
6
A
31
51
L
6
42
T1
T2
S1
S2
61
43a
61
43
21
43b
4
41
10
2

FIG. 2

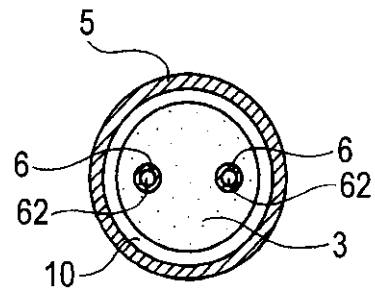
5
6
6
62
62
3
10

FIG. 3

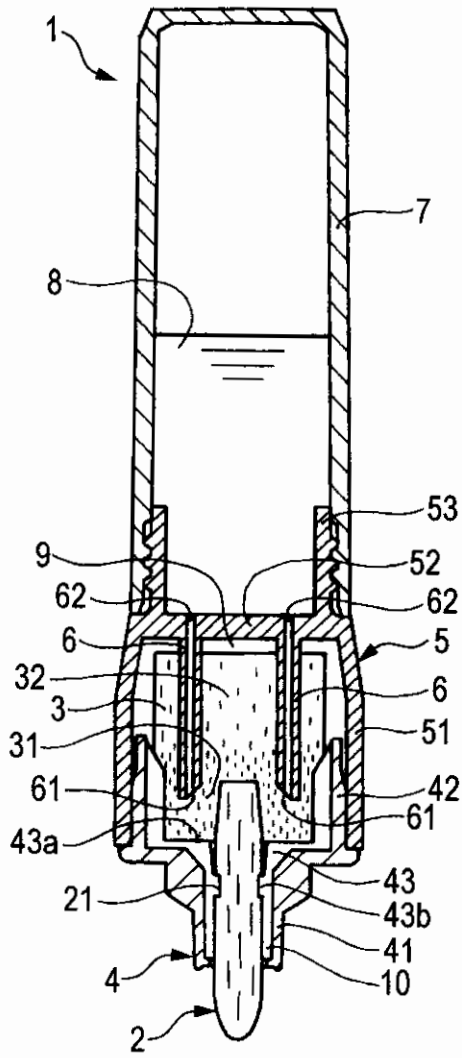

FIG. 4

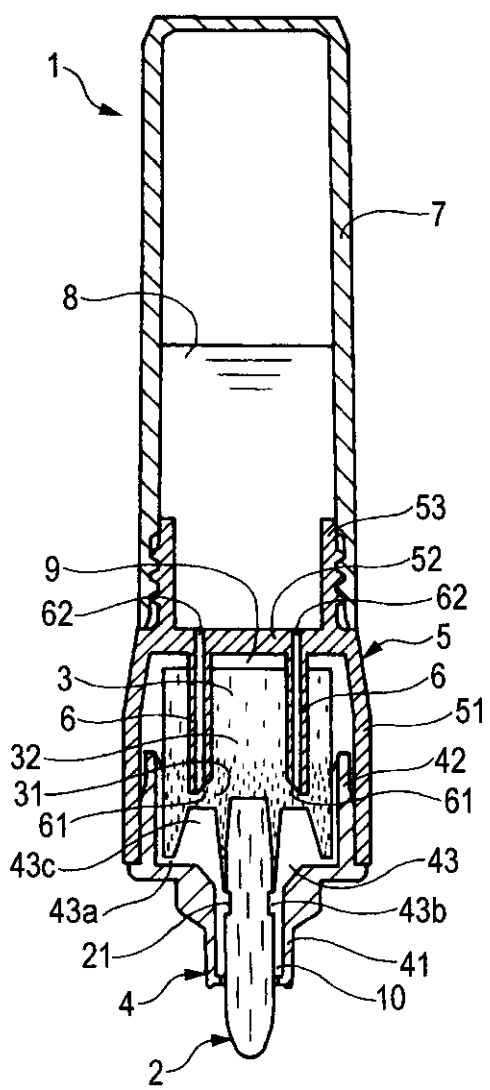

FIG. 5

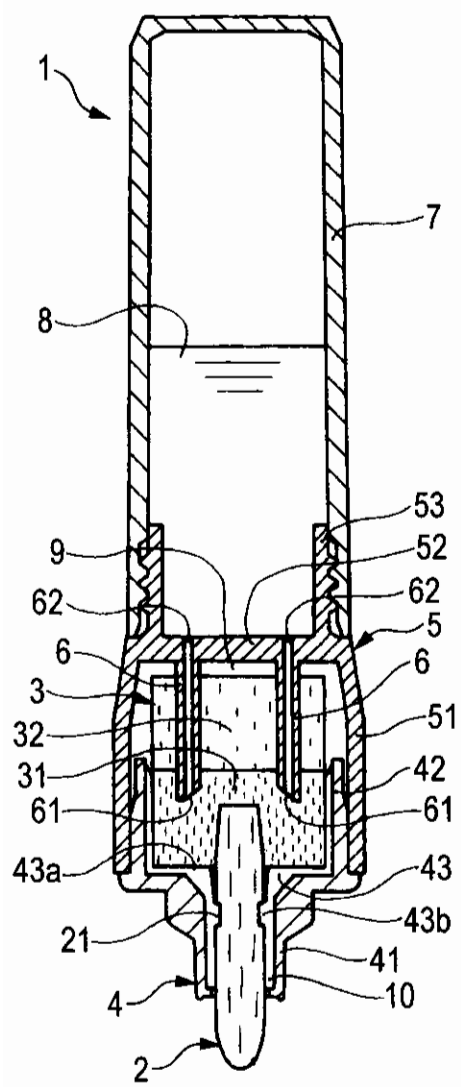

FIG. 6

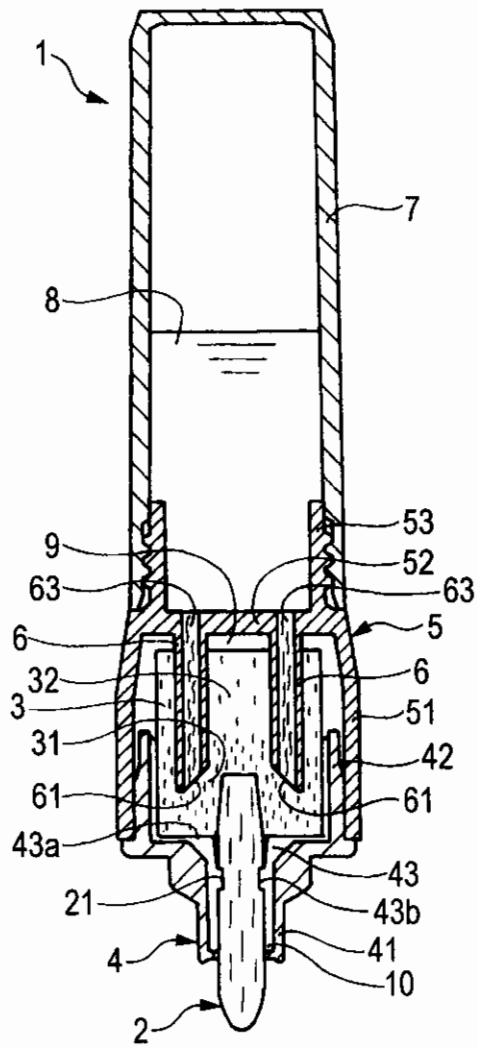

FIG. 7

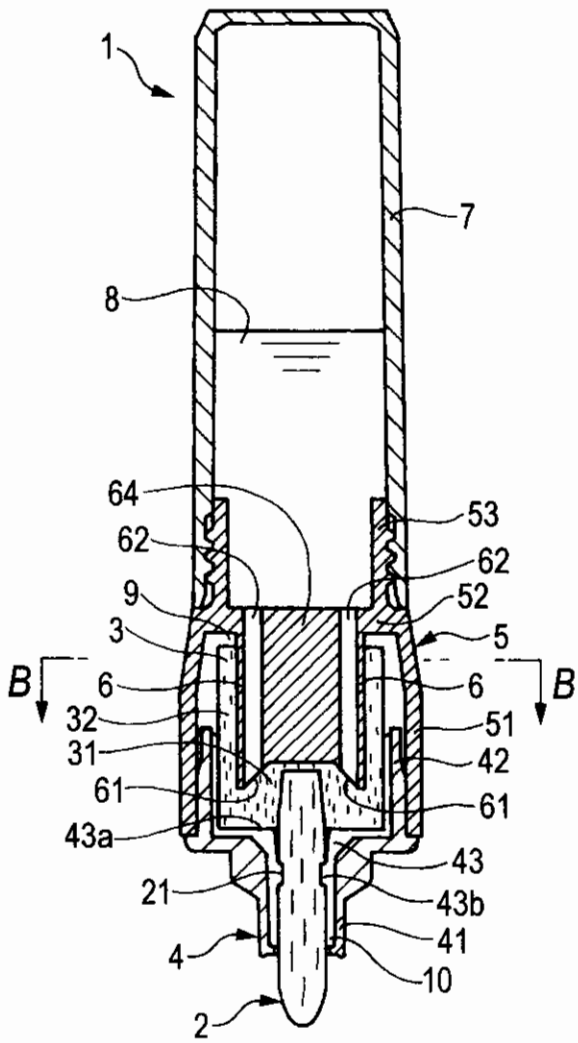

FIG. 8

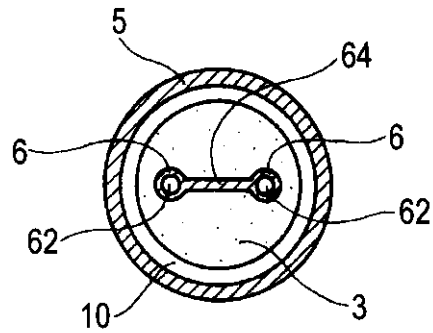


FIG. 9

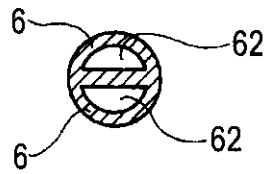


FIG. 10

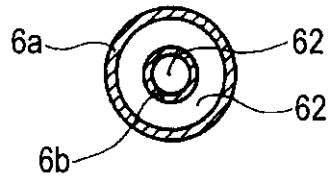

FIG. 11

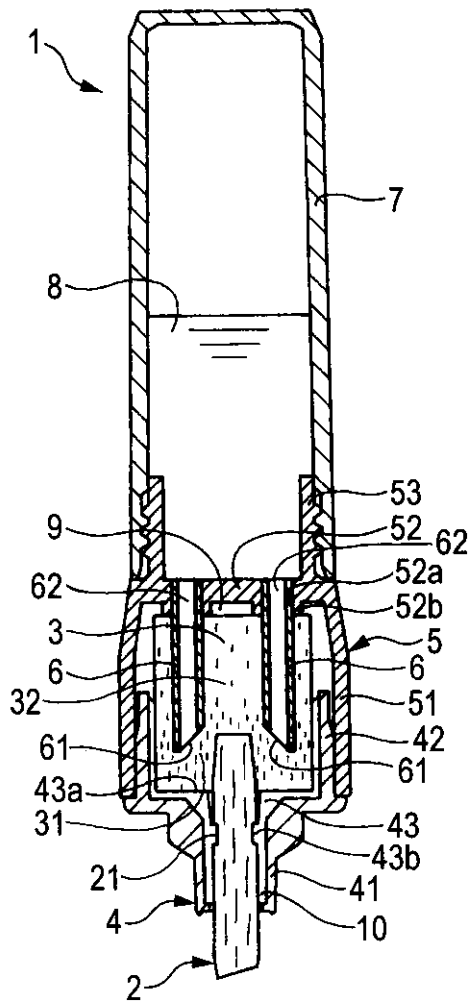
1
7
8
53
9
52
62
52a
62
52b
3
5
6
6
32
51
42
61
61
43a
31
43
43b
21
41
4
10
2

FIG. 12

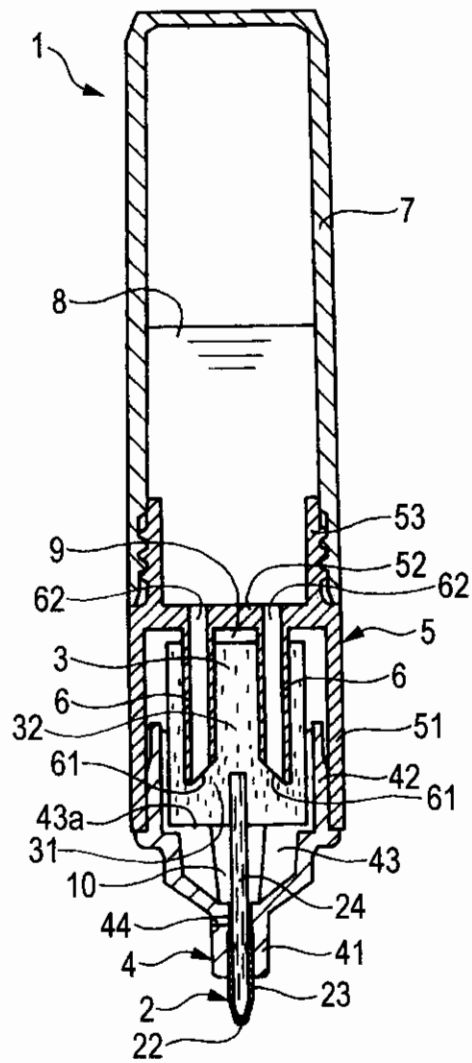

FIG. 13

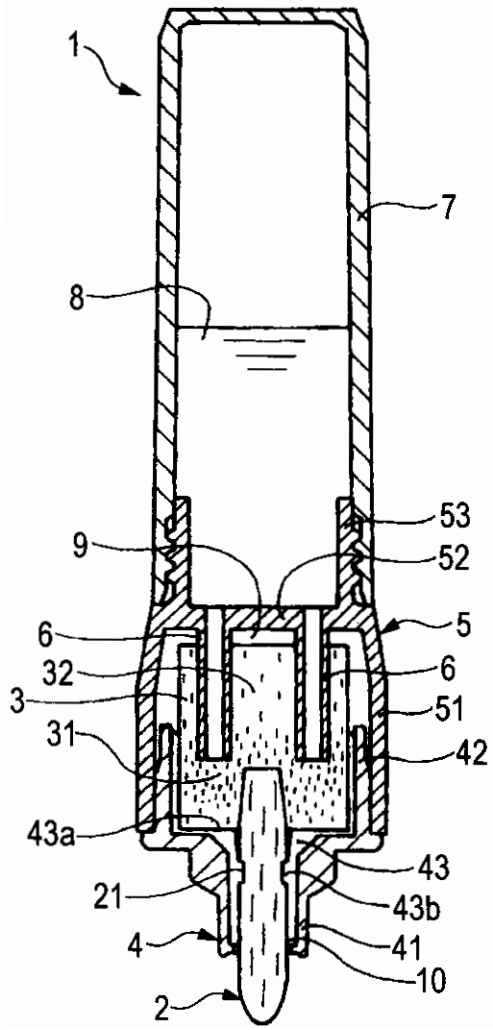

FIG. 14

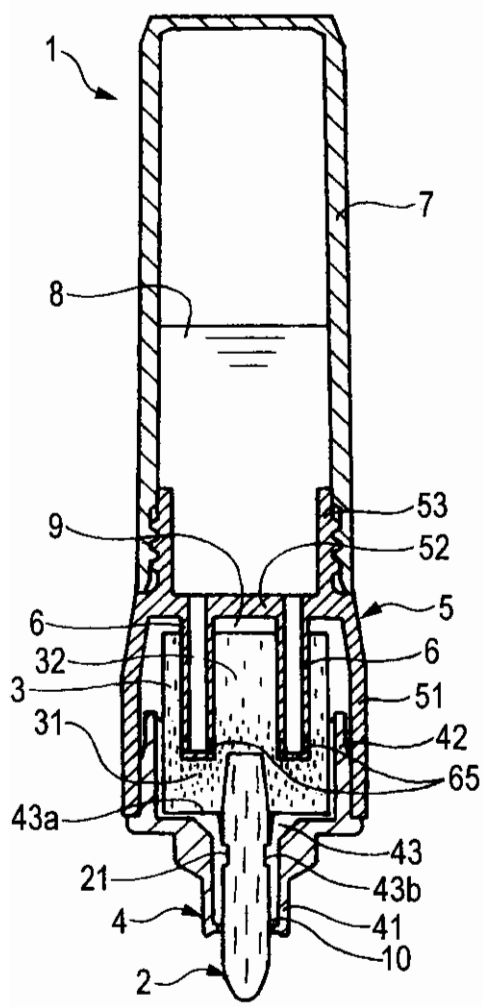

FIG. 15

