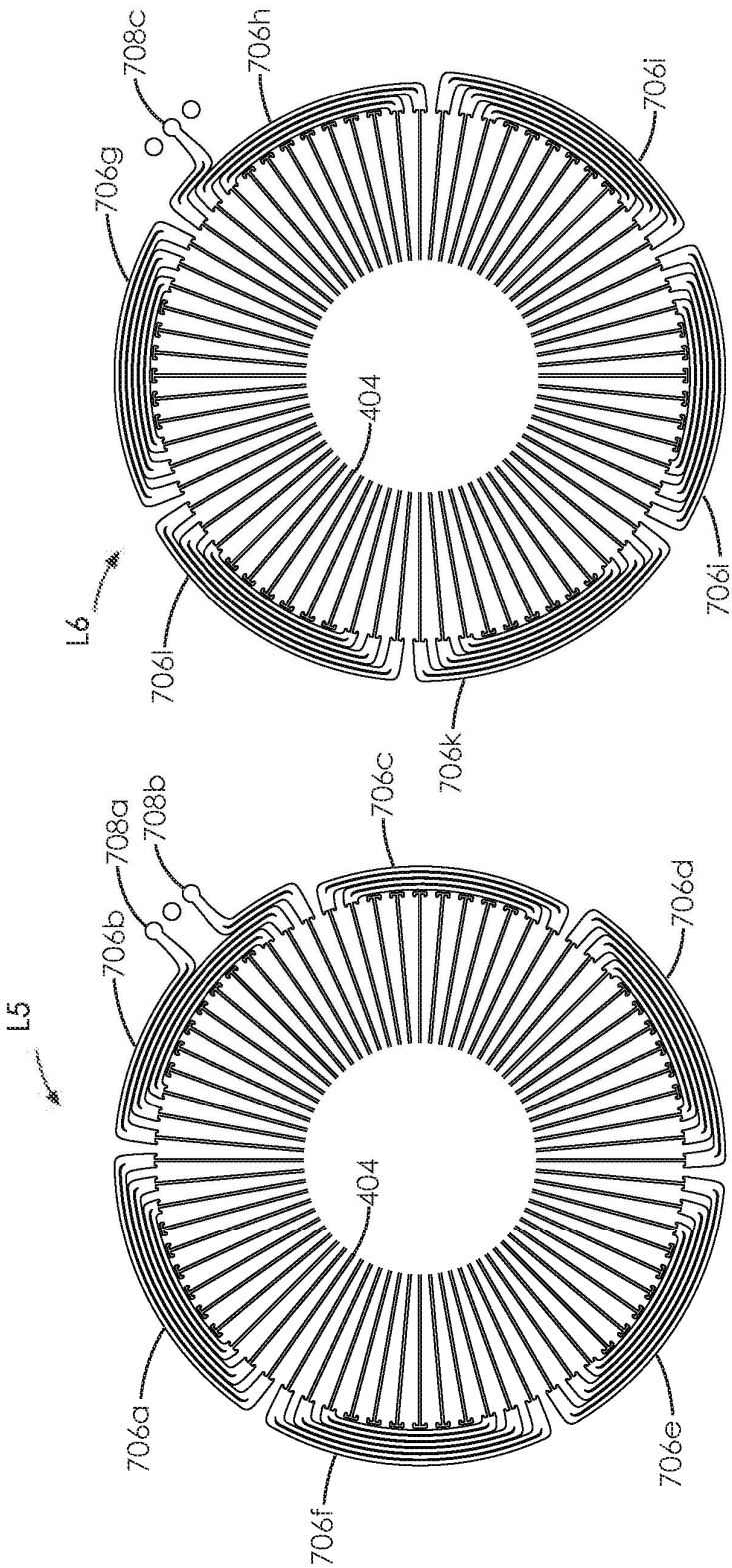
L5
706a
706b
708a
708b
706c
706d
706e
706f
404
L6
706g
708c
706h
706i
706i
706l
706k
706i
404

FIG. 7A

FIG. 7B

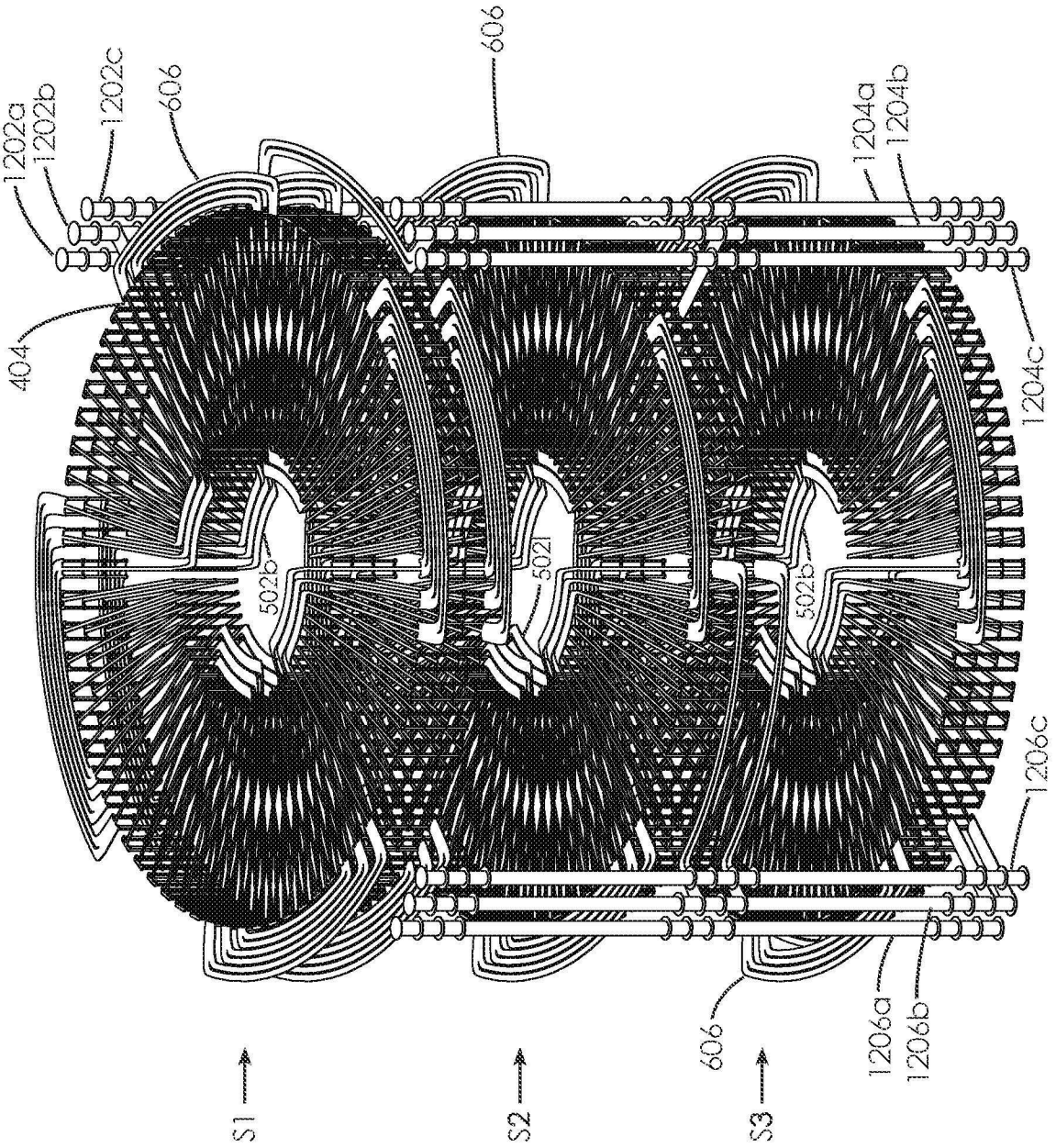
1202a
1202b
1202c
606
606
1204a
1204b
404
1204c
502b
502l
502b
1206c
606
1206a
1206b
S1
S2
S3

FIG. 12A

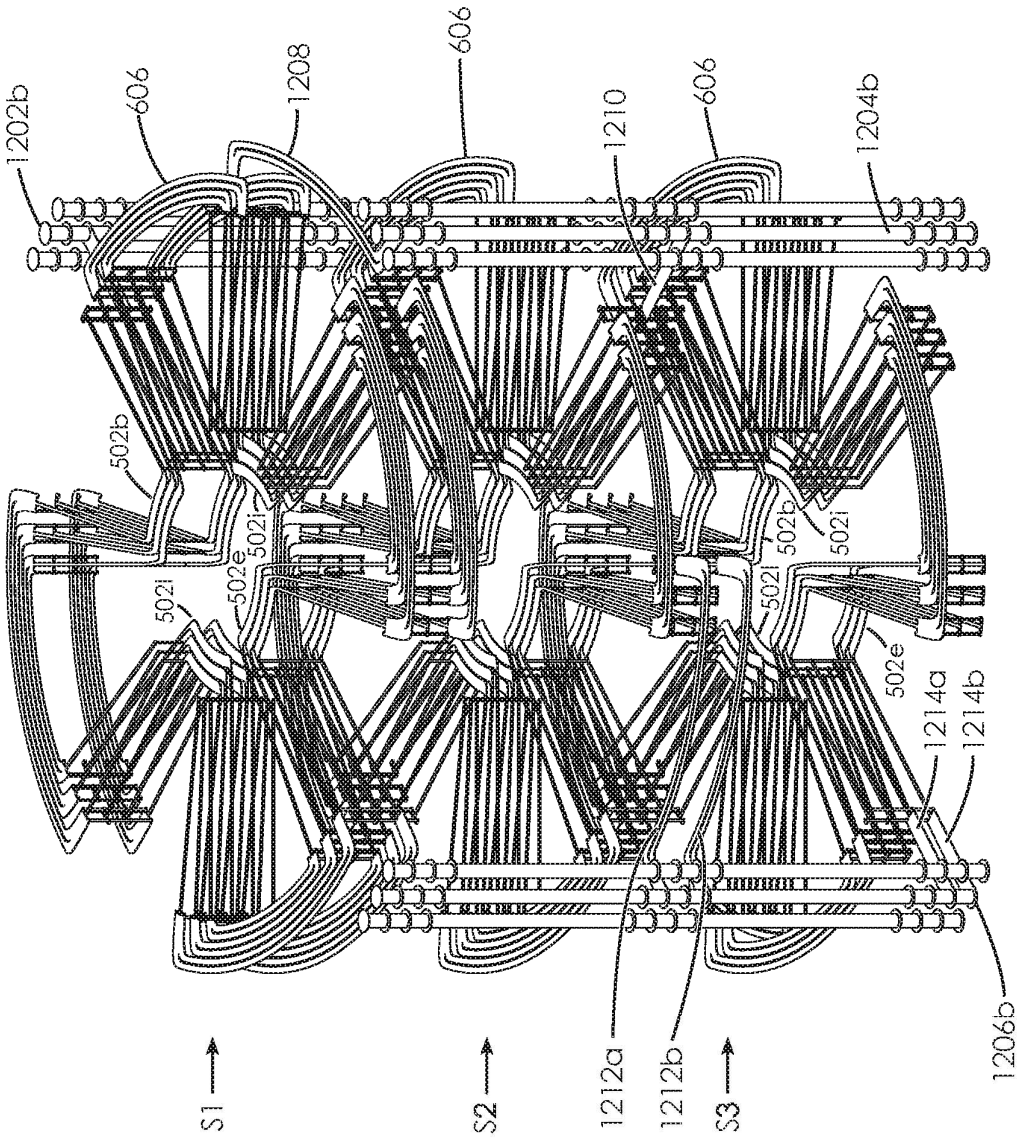
1202b
606
1208
606
1210
606
1204b
502b
502e
502i
502l
502l
502b
502i
502e
1214a
1214b
1206b
1212a
1212b
S1
S2
S3

FIG. 12B

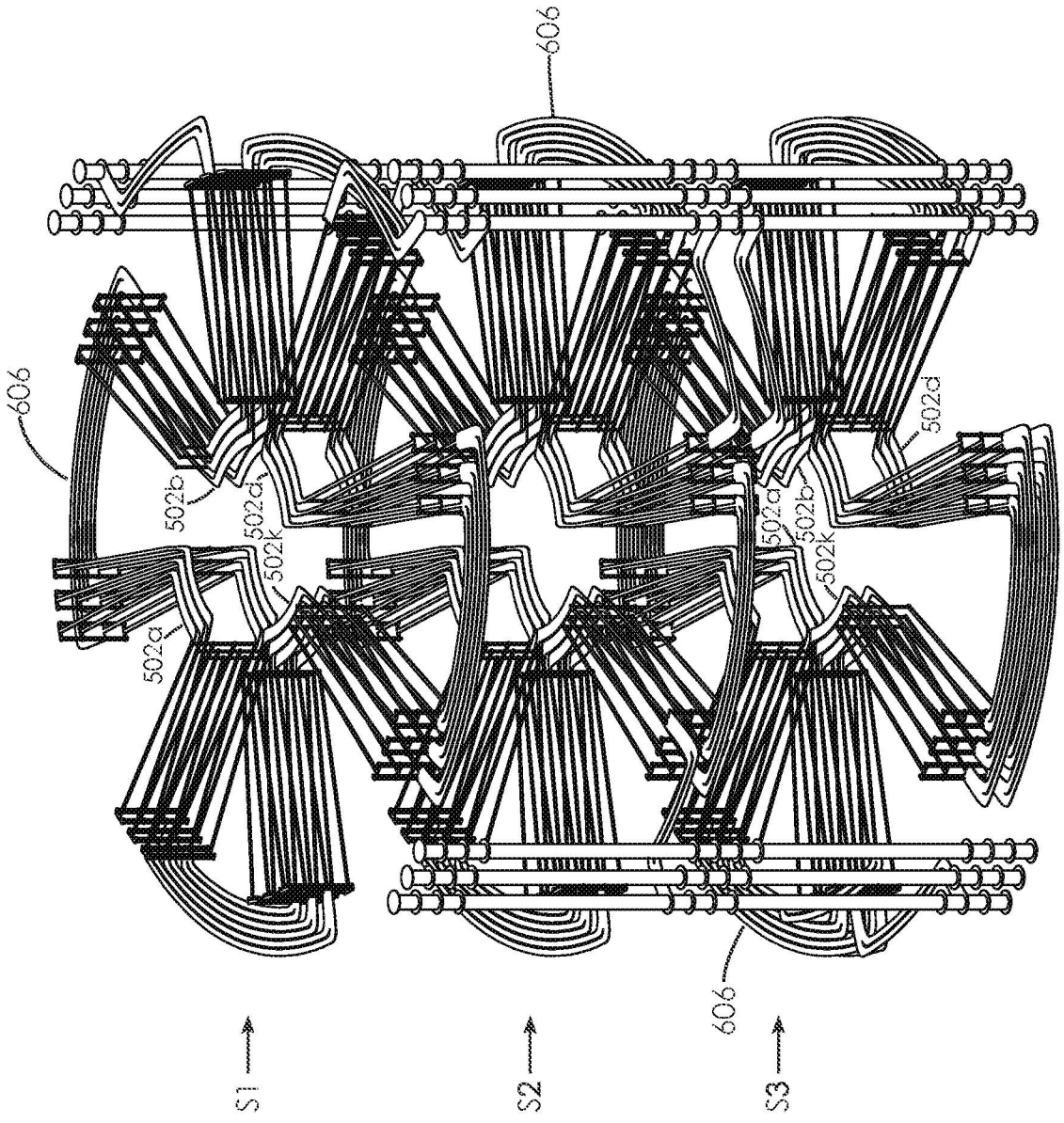

FIG. 13A

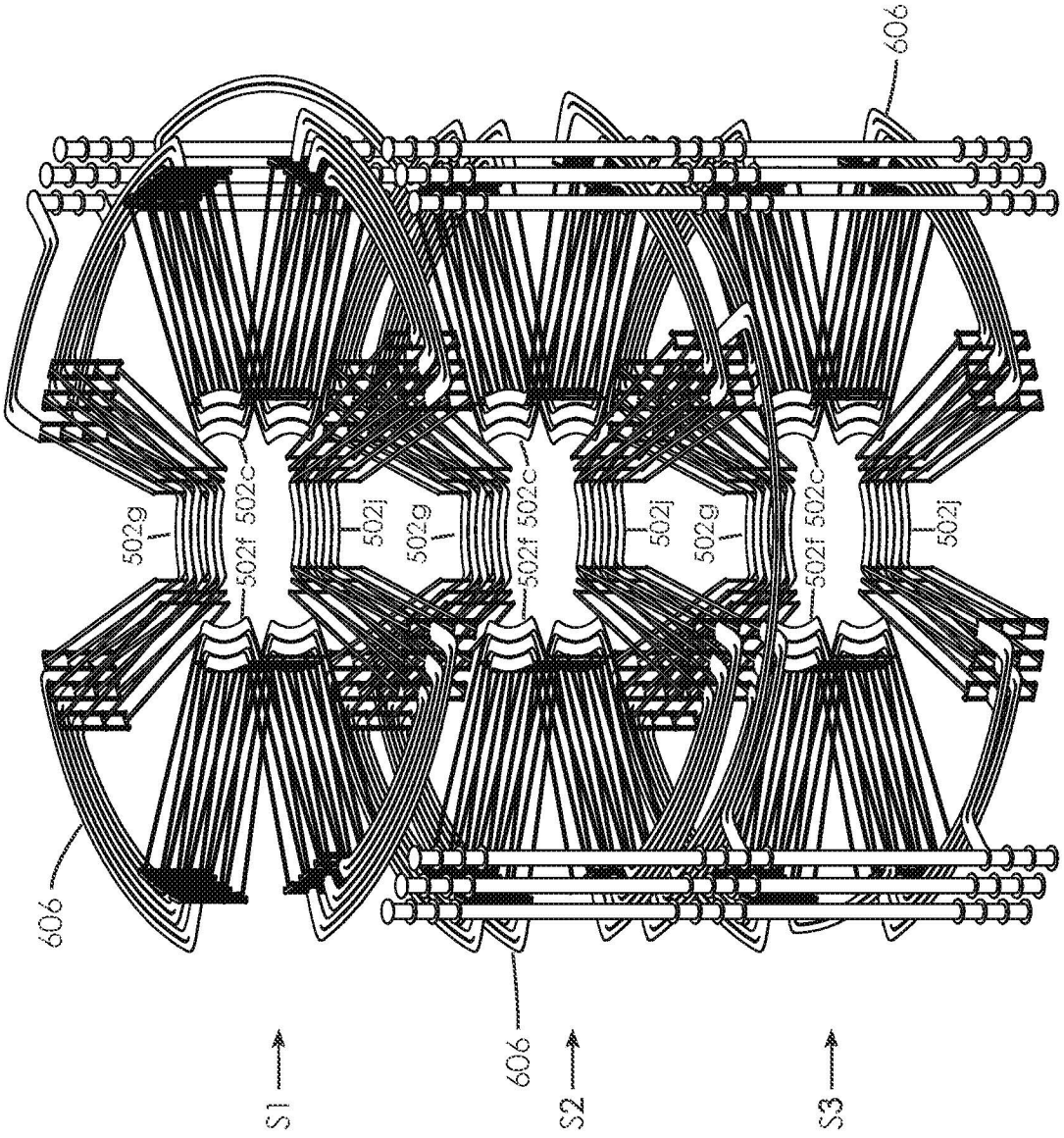
606
502g
502f
502c
502j
502g
502f
502c
502j
502g
502f
502c
502j
606
606
S1
S2
S3

FIG. 13B

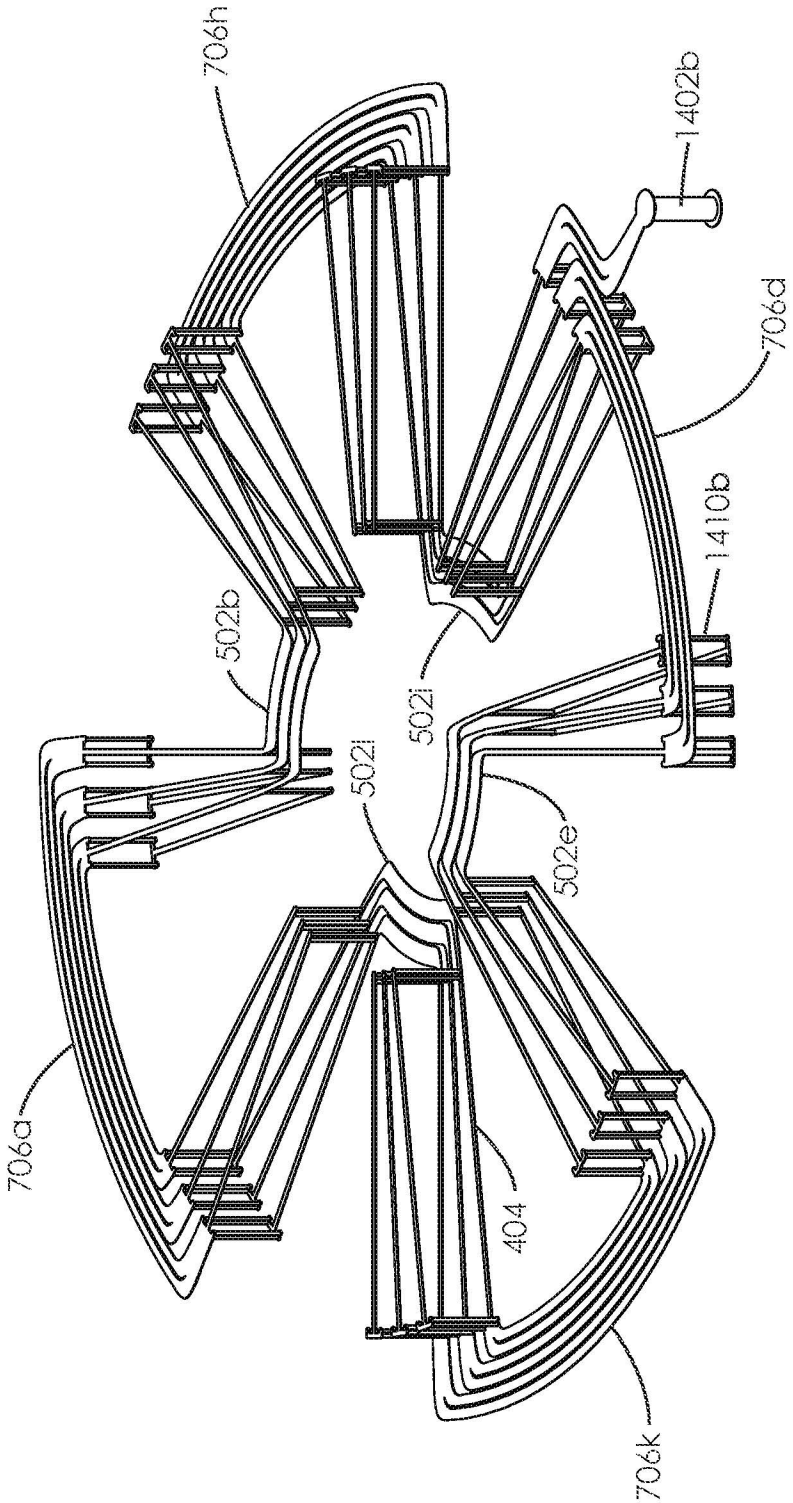

FIG. 15A

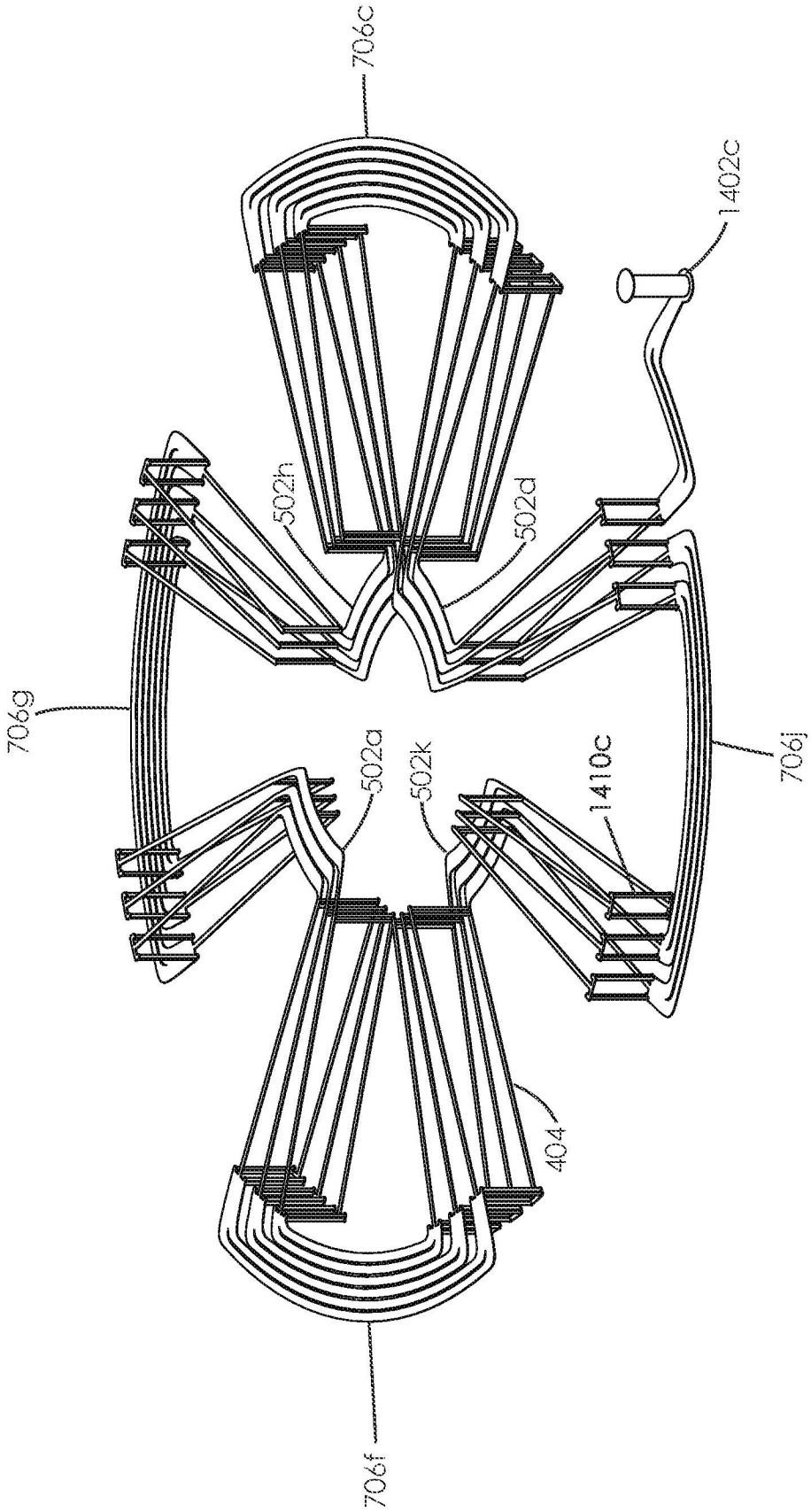

FIG. 16A

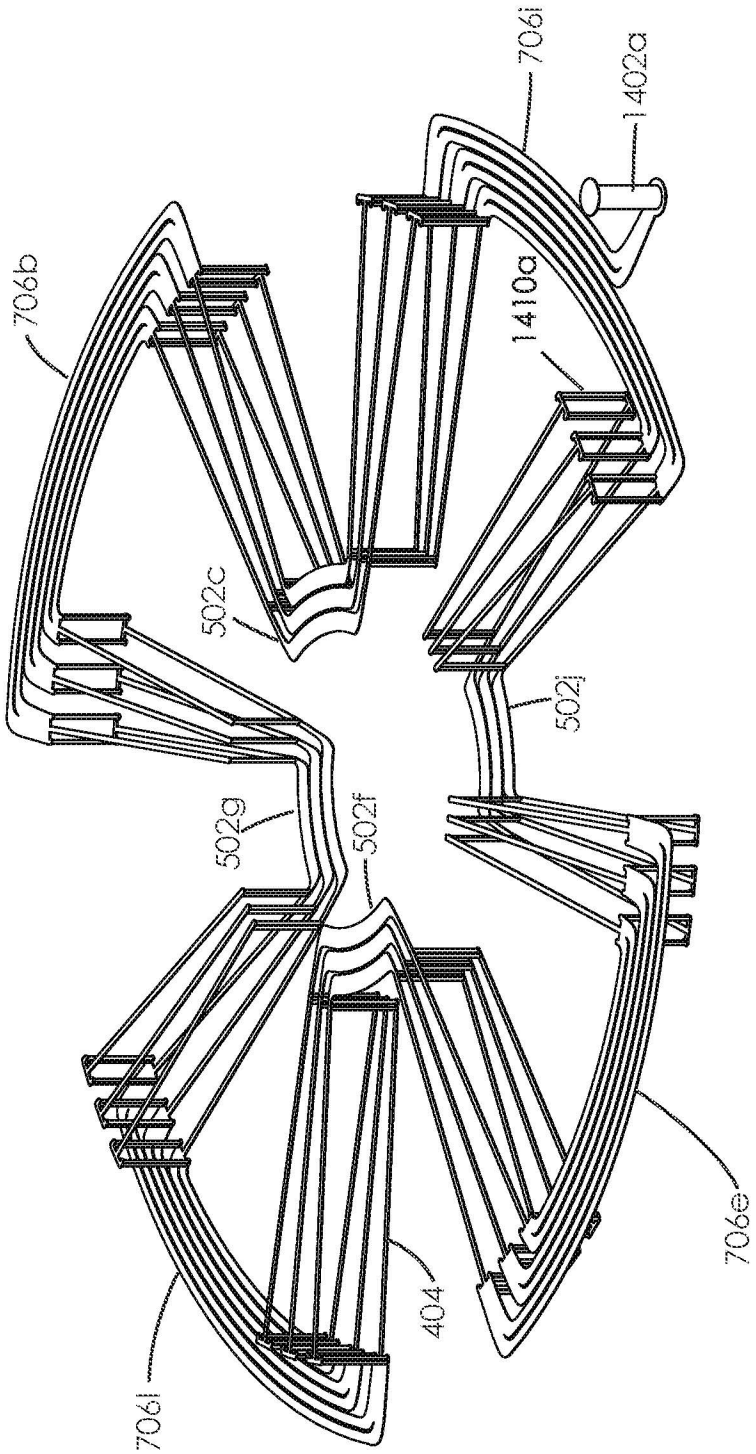

FIG. 16B

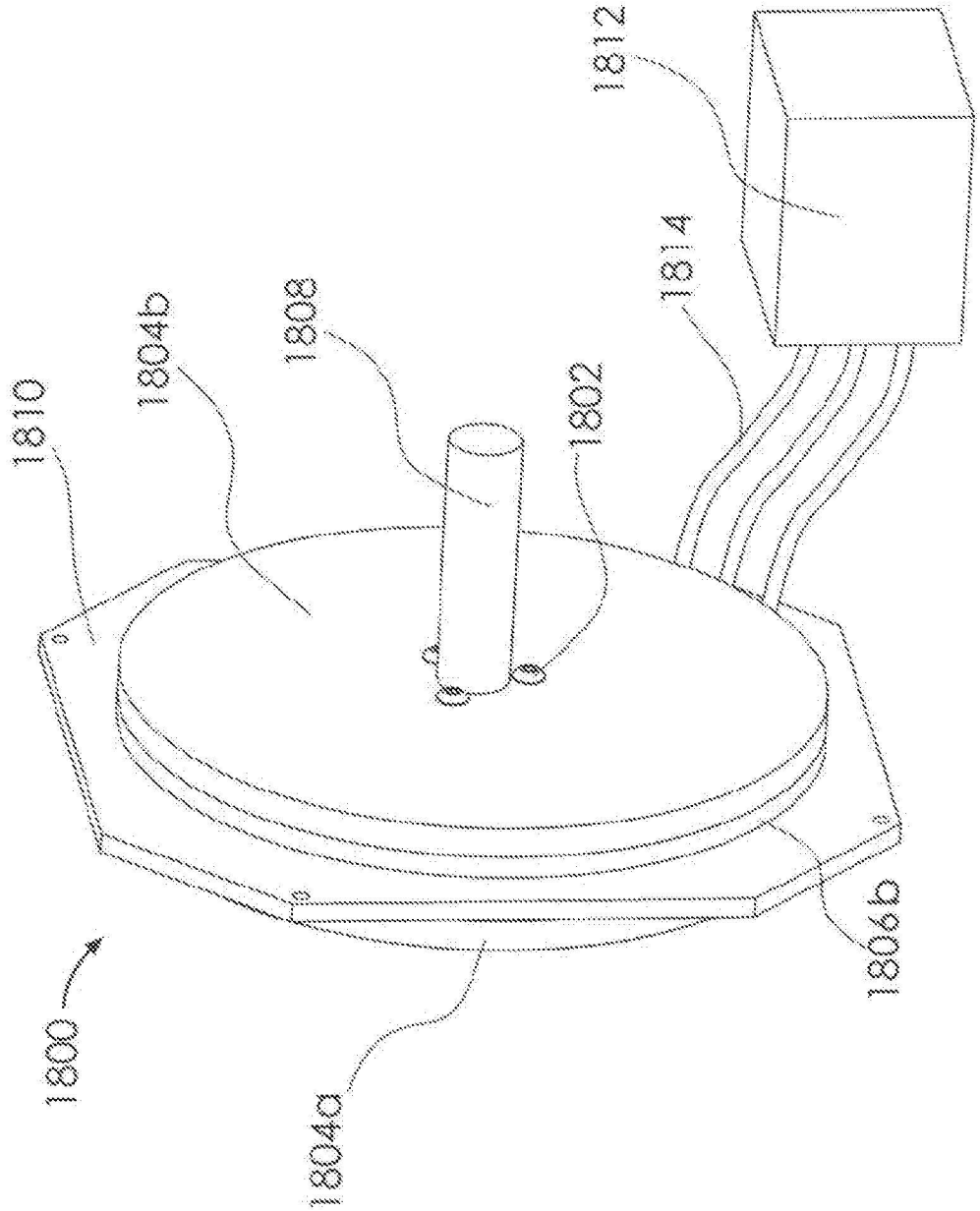

FIG. 18A