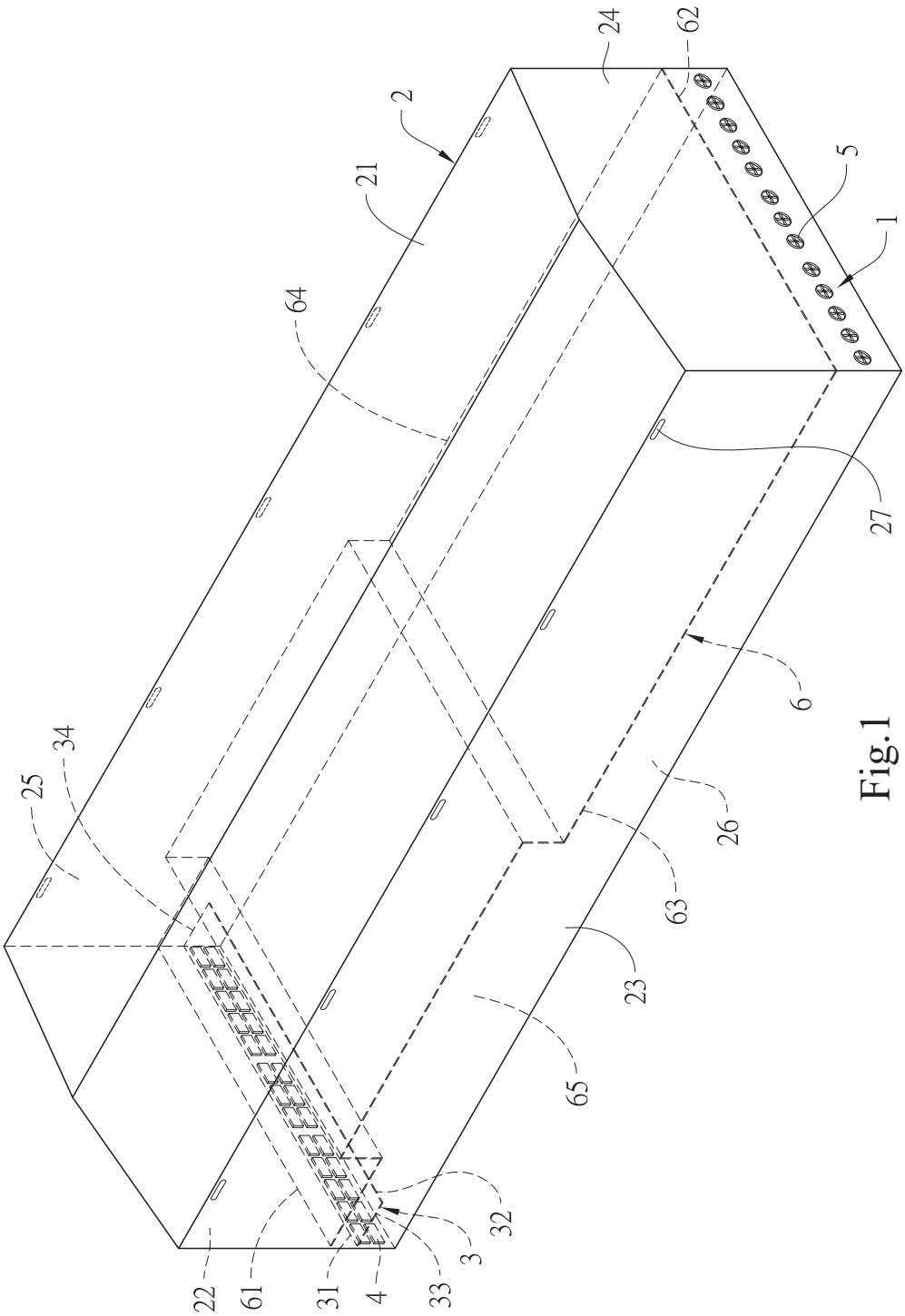

Fig.1

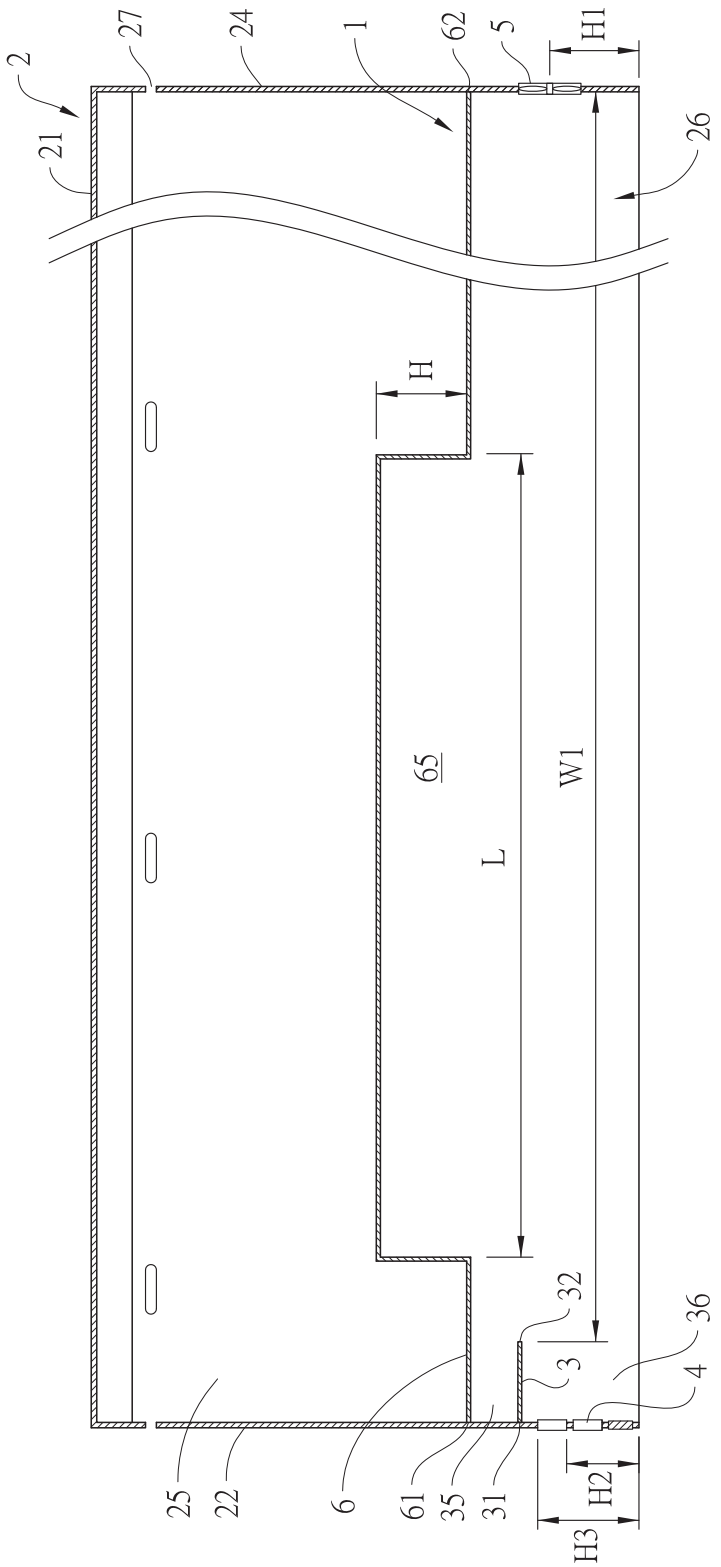

Fig.2

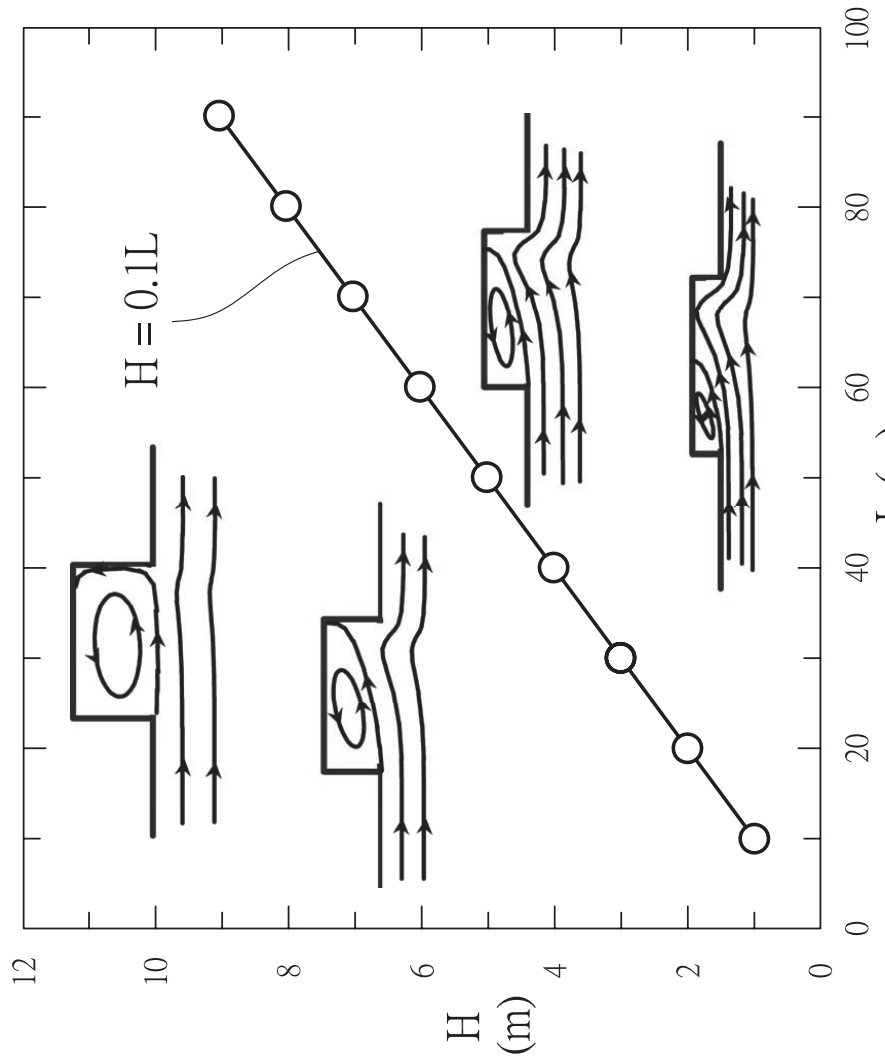

Fig.3

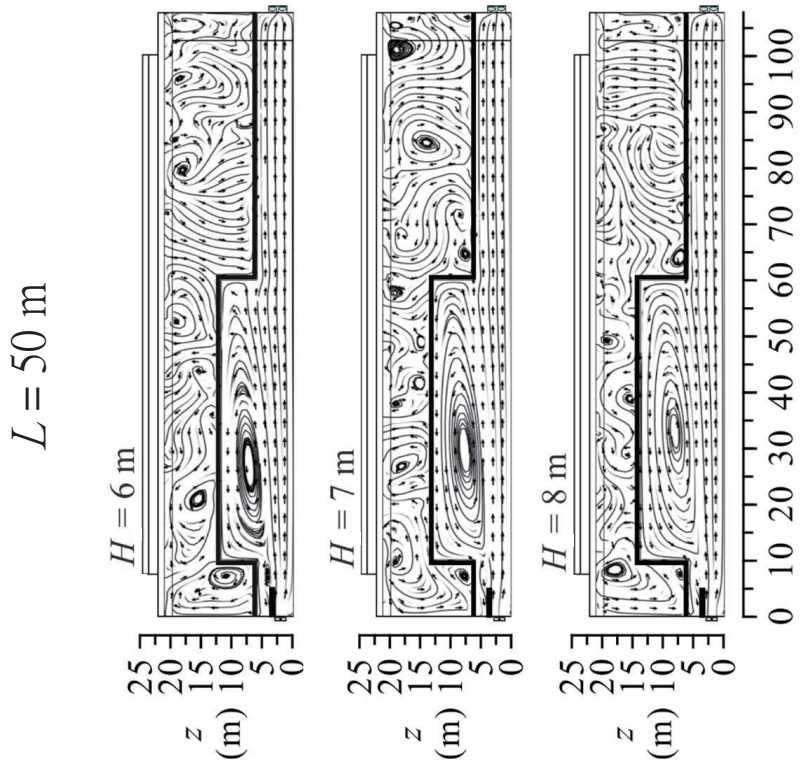

Fig.4

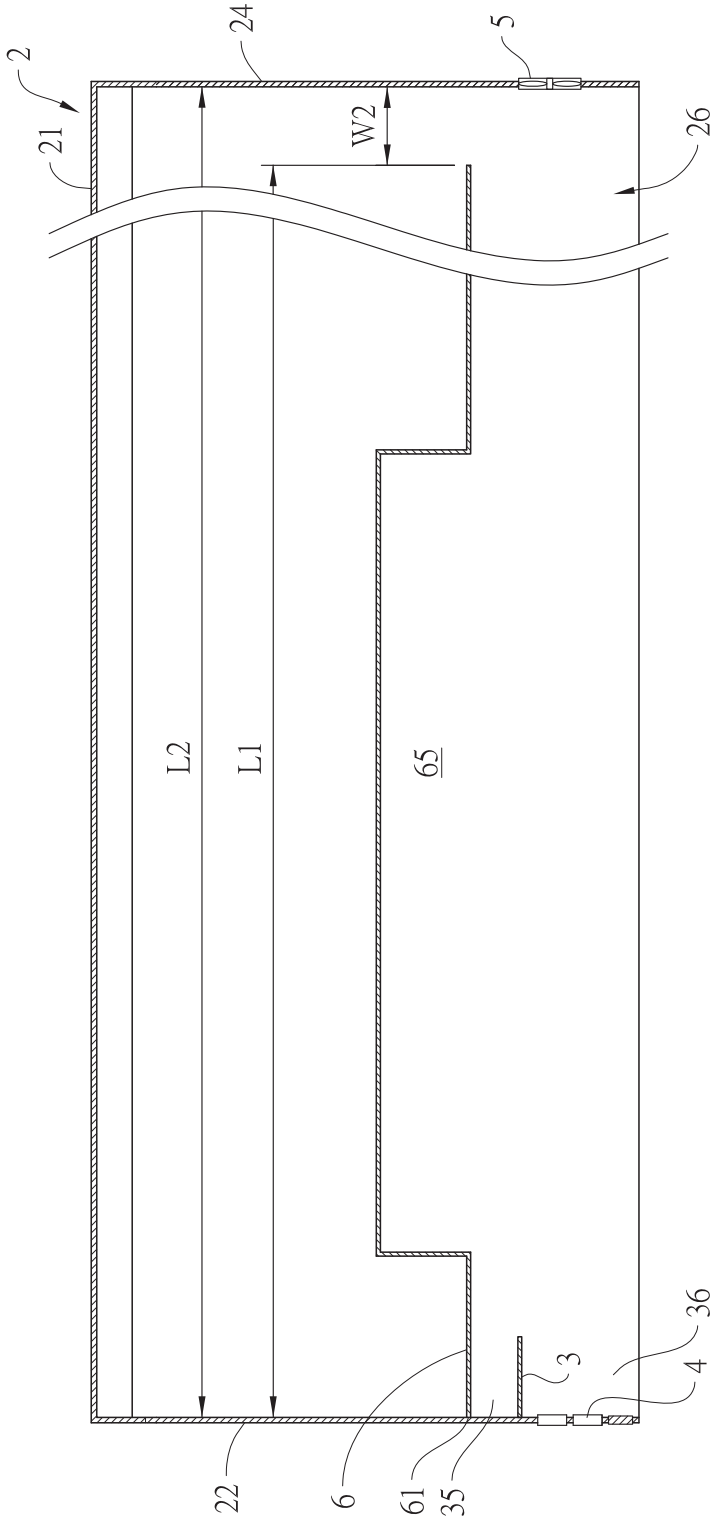

Fig.5