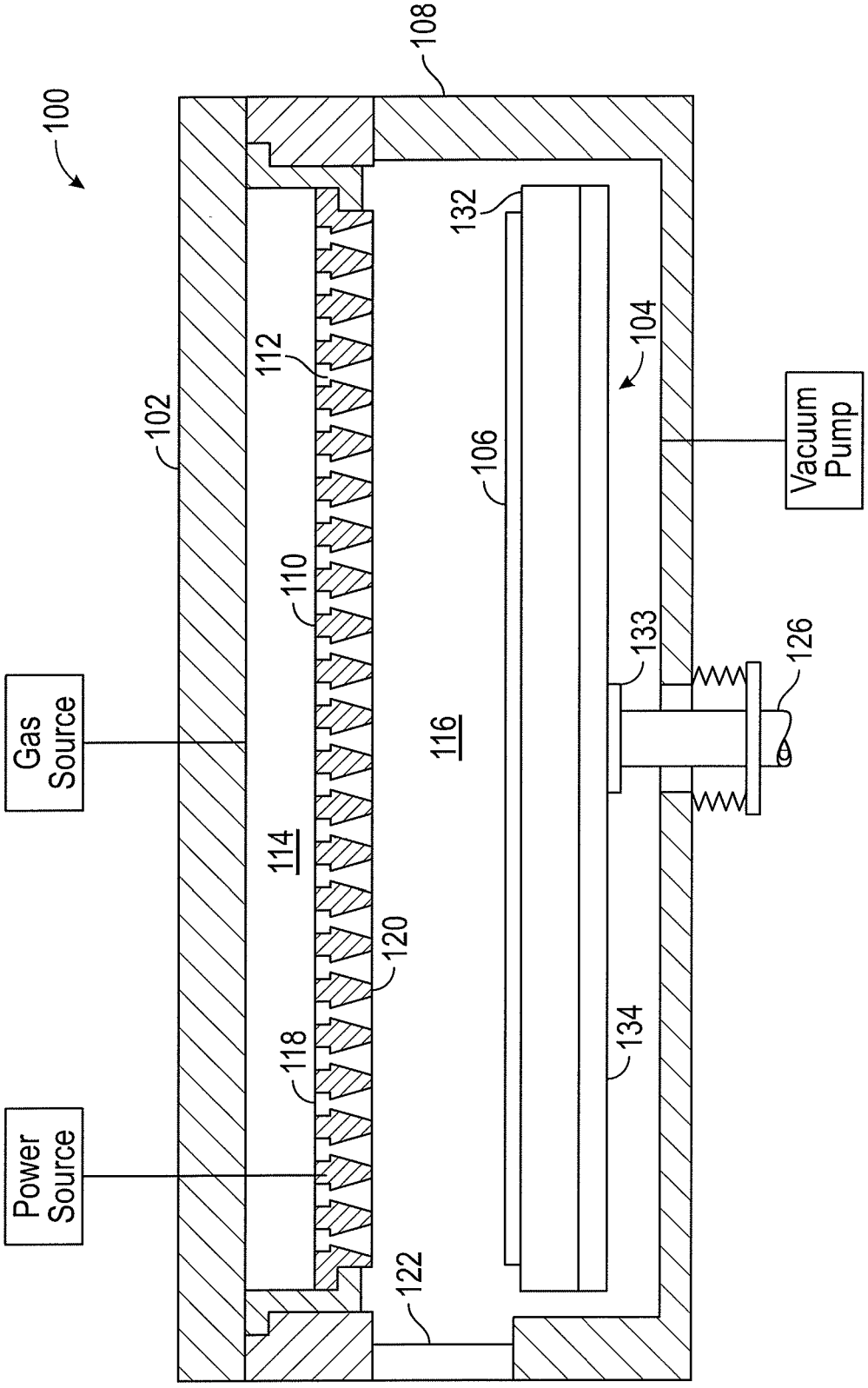
100
108
102
112
110
114
118
120
122
116
106
132
104
133
134
126
Gas Source
Power Source
Vacuum Pump

FIG. 1

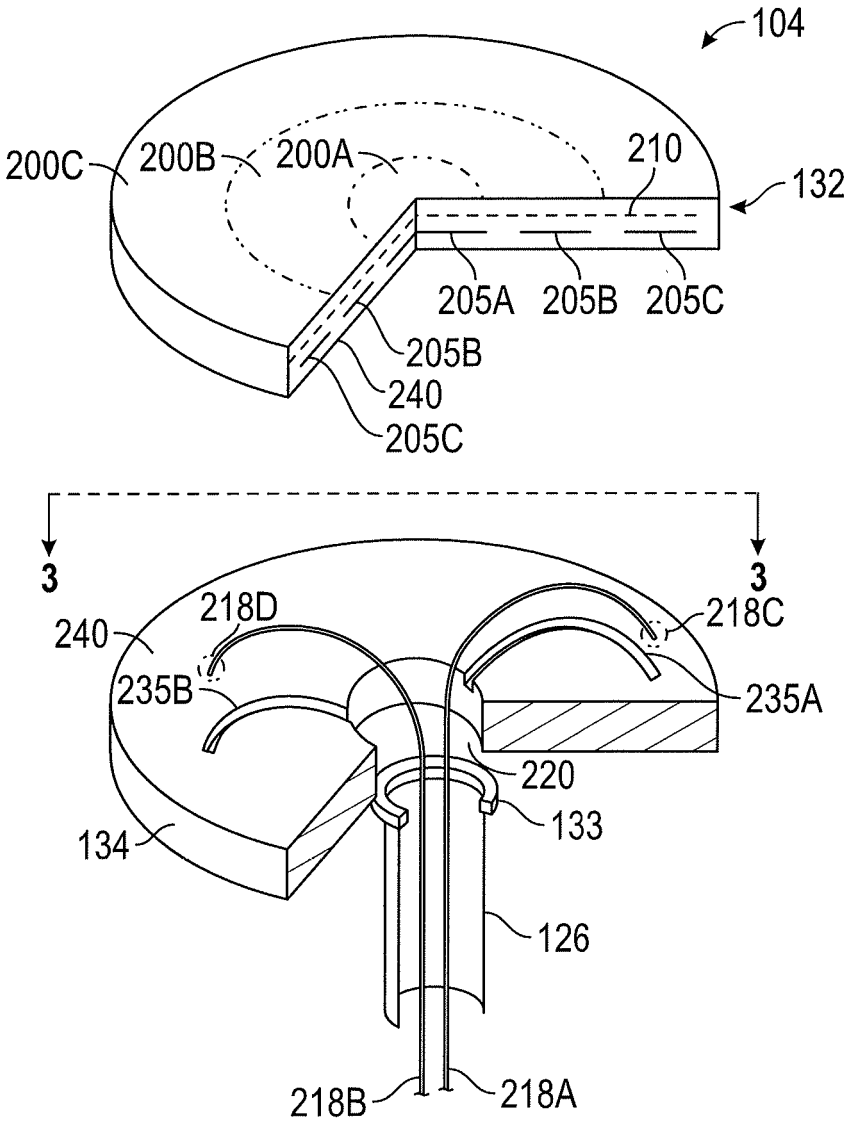
104
200C
200B
200A
210
132
205A
205B
205C
205B
240
205C
3
3
218D
240
218C
235B
235A
220
133
134
126
218B
218A

FIG. 2

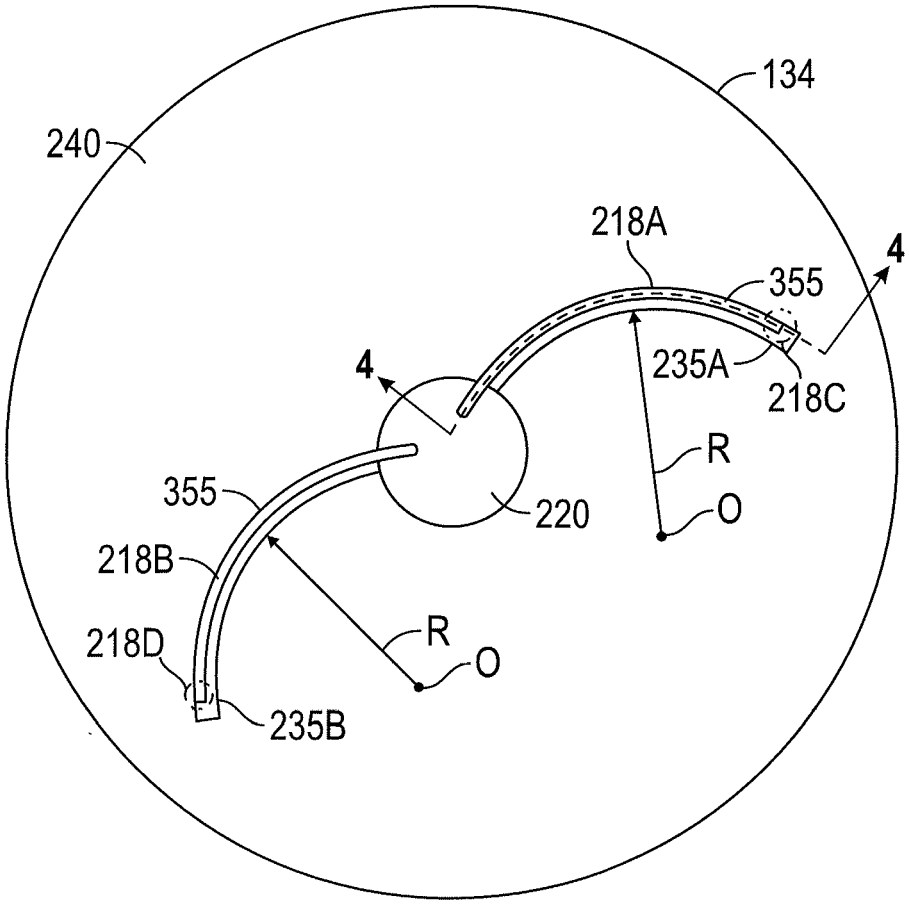

FIG. 3

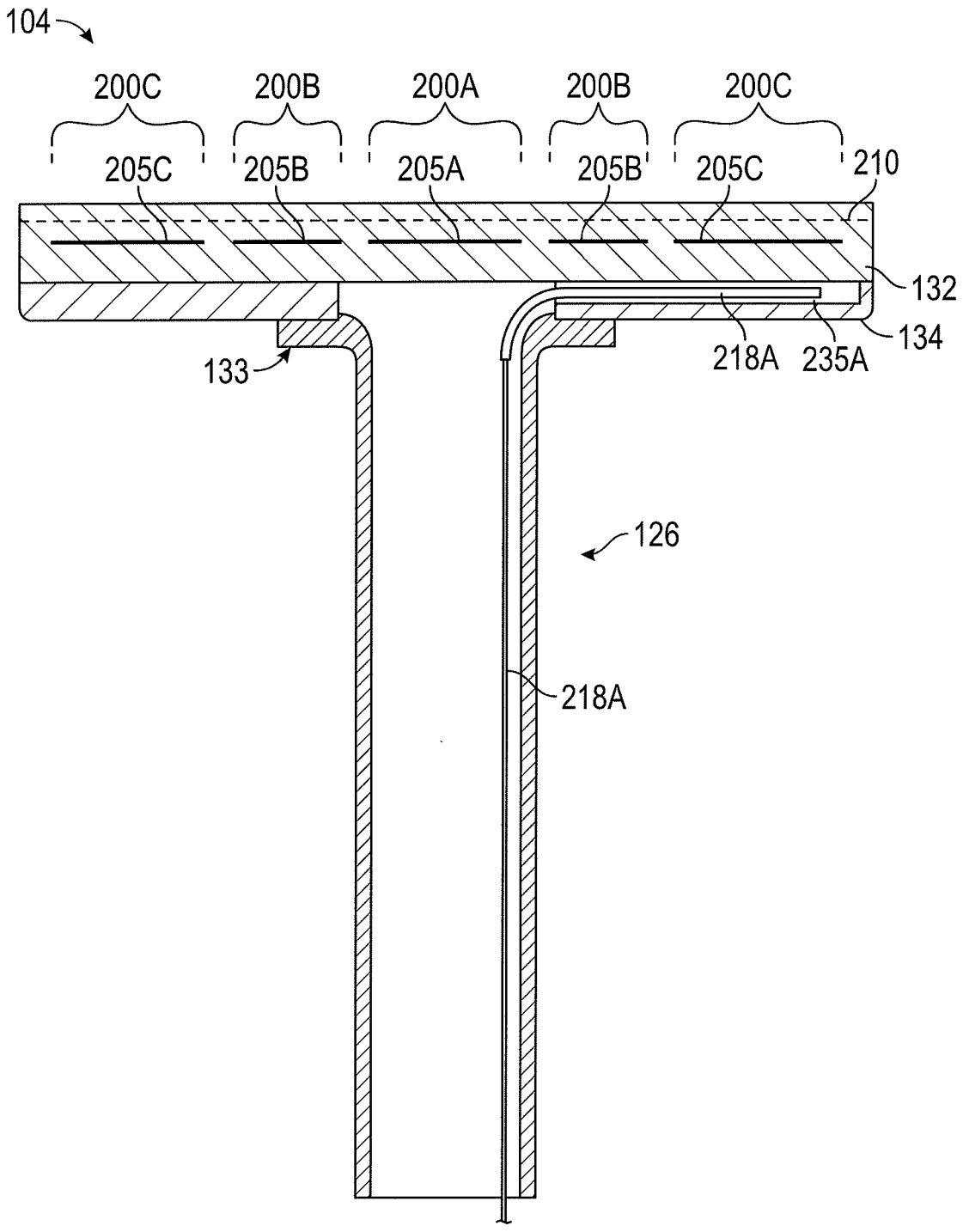
104
200C
200B
200A
200B
200C
205C
205B
205A
205B
205C
210
132
134
133
218A
235A
126
218A

FIG. 4