FIG. 1

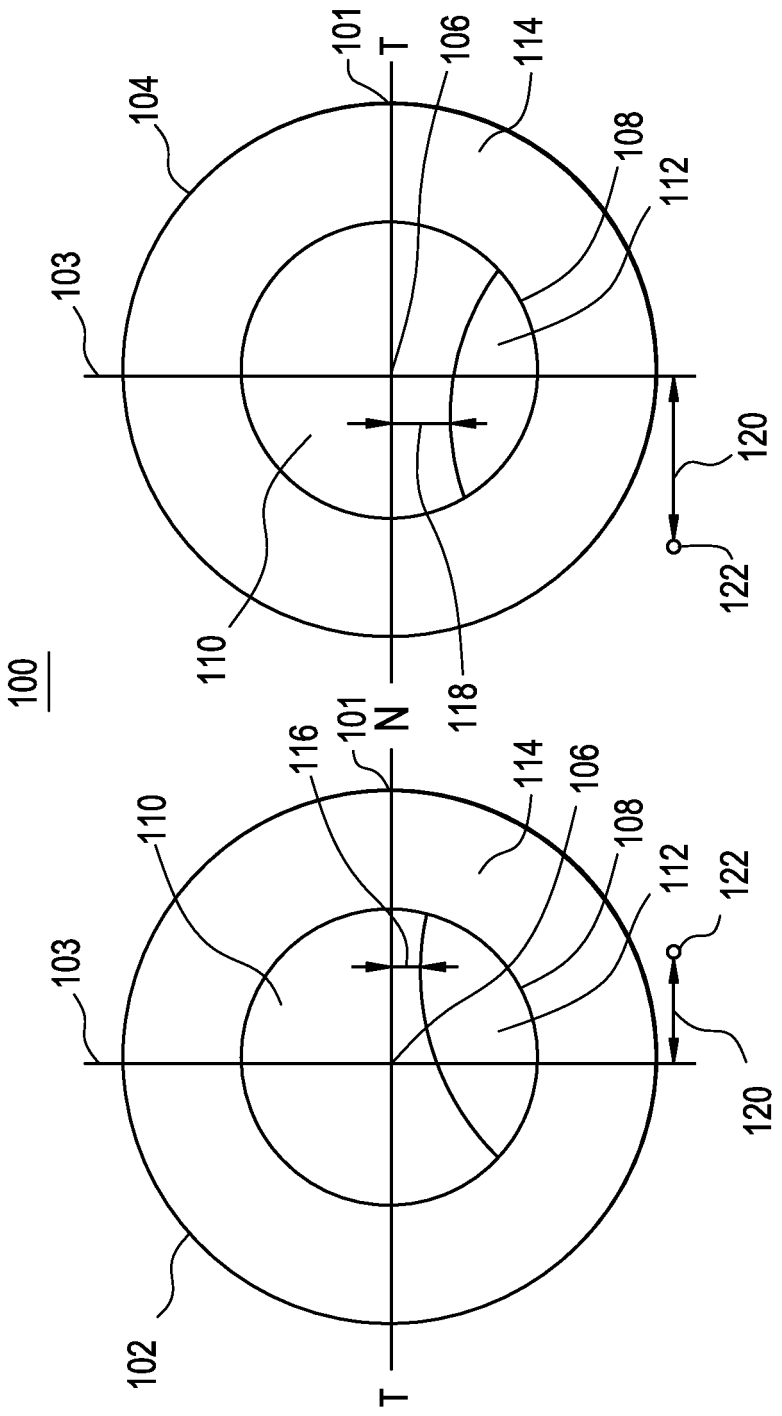
100
101
T
106
114
104
108
112
103
120
122
110
118
101
N
116
114
106
110
108
112
122
103
120
102
T

FIG. 2

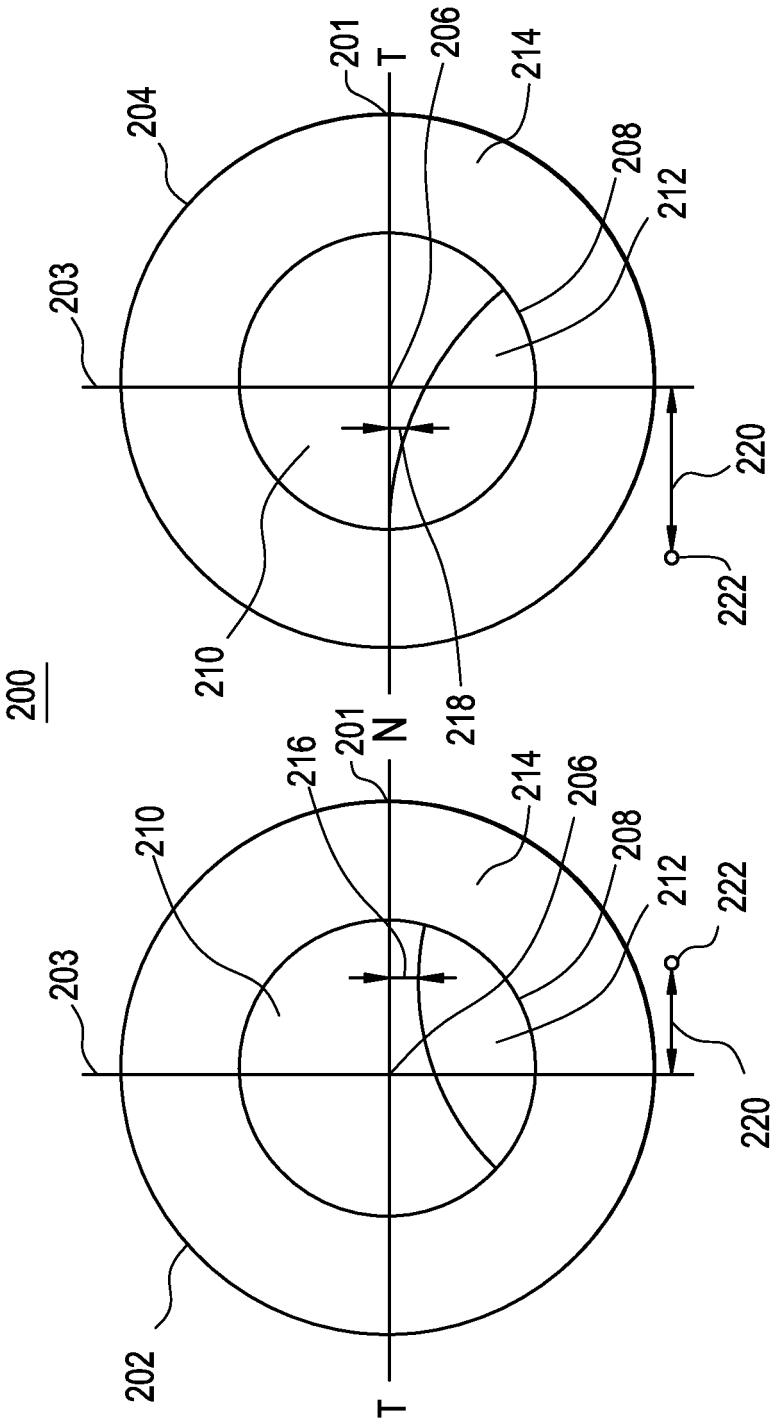
200
201
T
206
214
204
208
212
203
220
222
210
218
201
N
216
214
206
210
208
212
222
203
220
202
T

FIG. 3

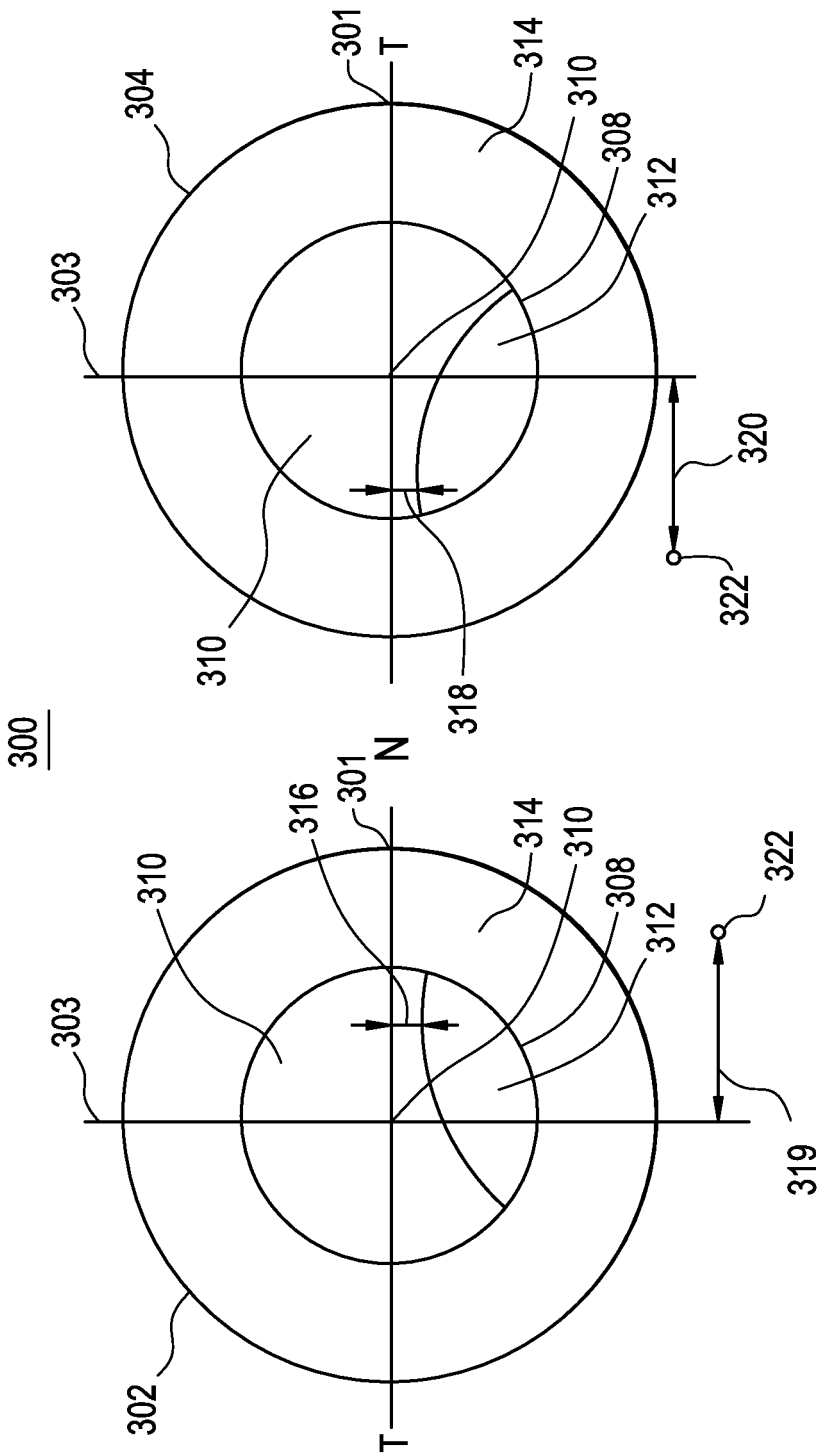
300
301
T
304
303
314
310
308
312
320
322
310
318
N
301
316
310
314
310
308
312
322
303
319
302
T

FIG. 4A

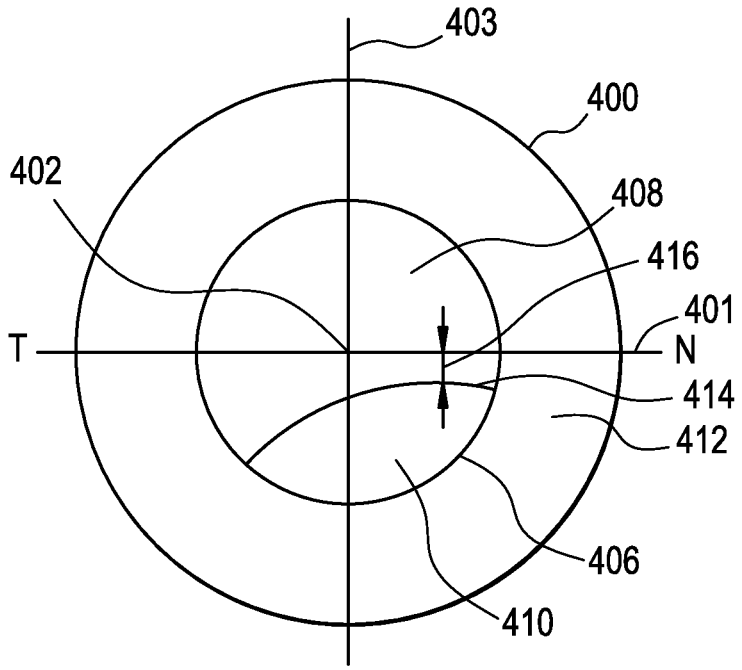
403
400
402
408
416
401
T
N
414
412
406
410

FIG. 4B

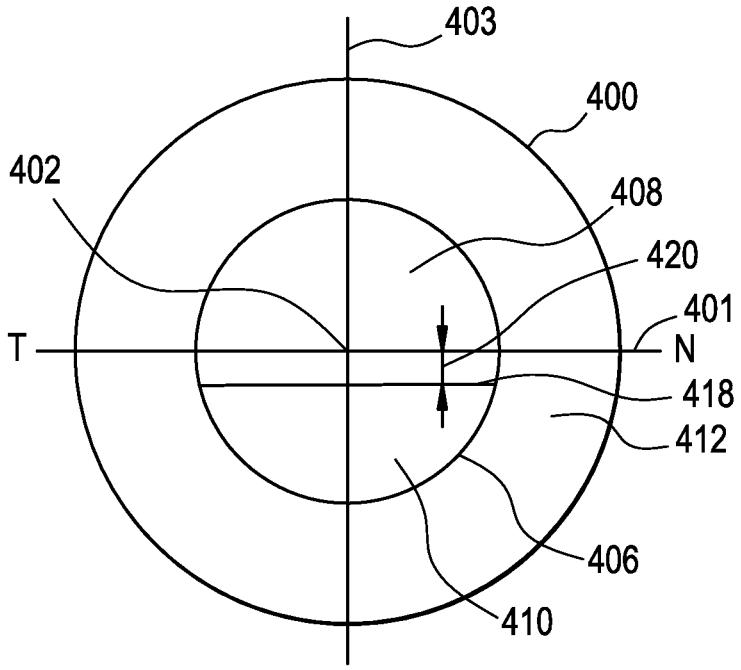
403
400
402
408
420
401
T
N
418
412
406
410

FIG. 4C

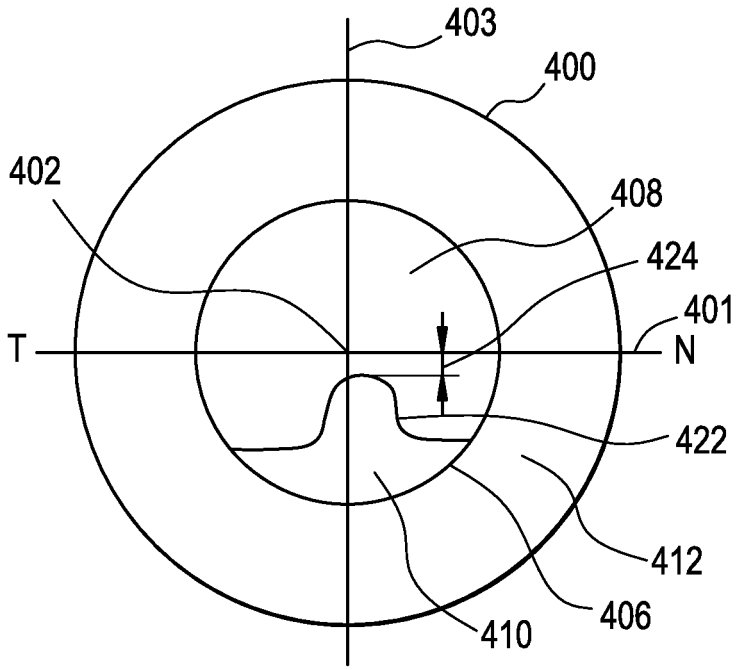
403
400
402
408
424
401
T
N
422
412
406
410

FIG. 4D

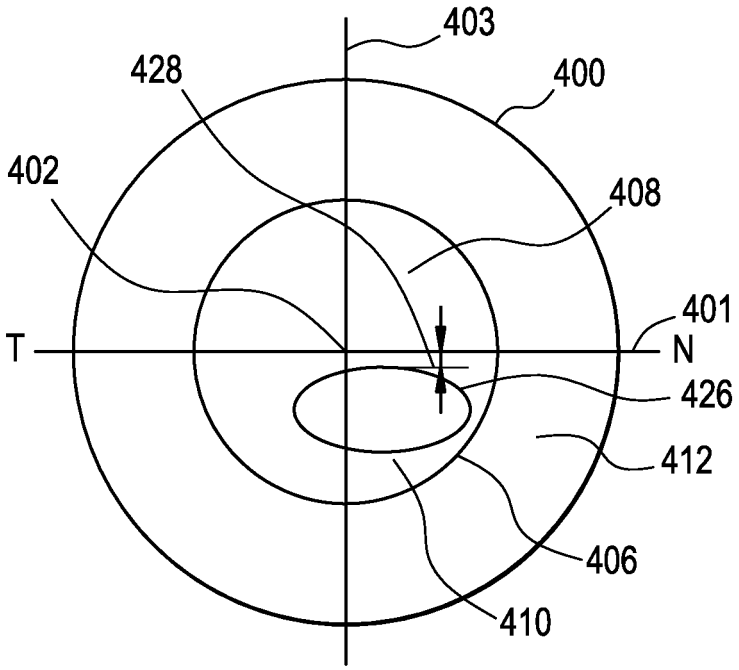
403
428
400
402
408
401
T
N
426
412
406
410

FIG. 4E

