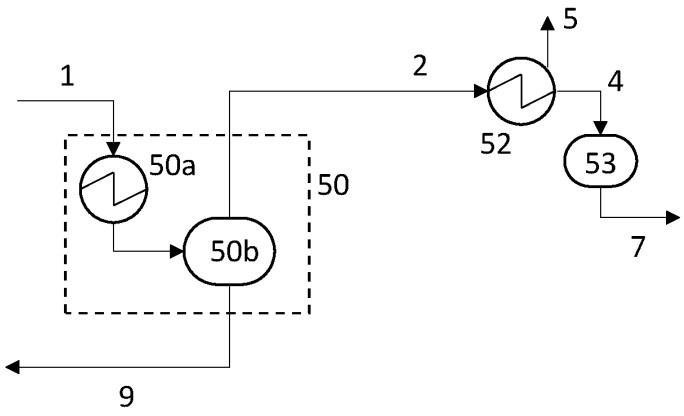

Fig. 1

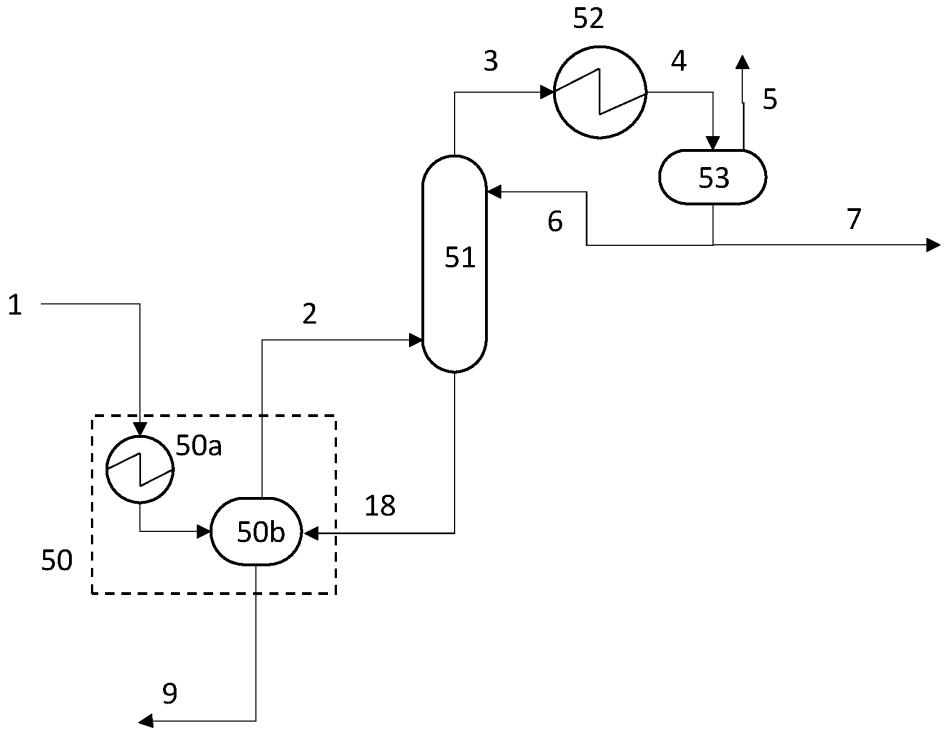

Fig. 2

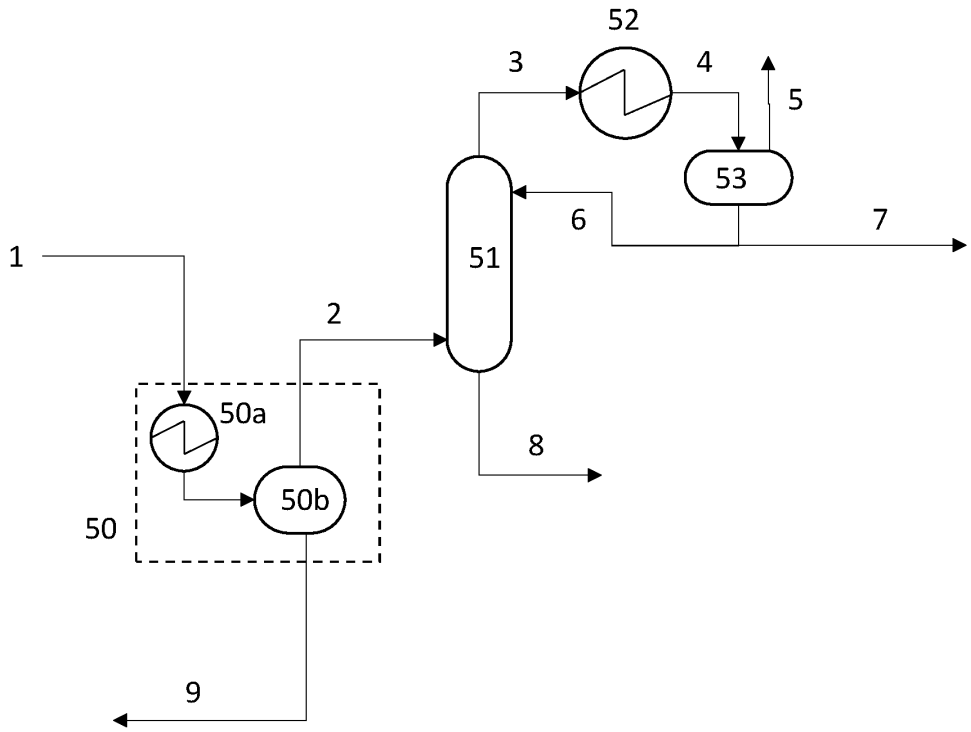

Fig. 3

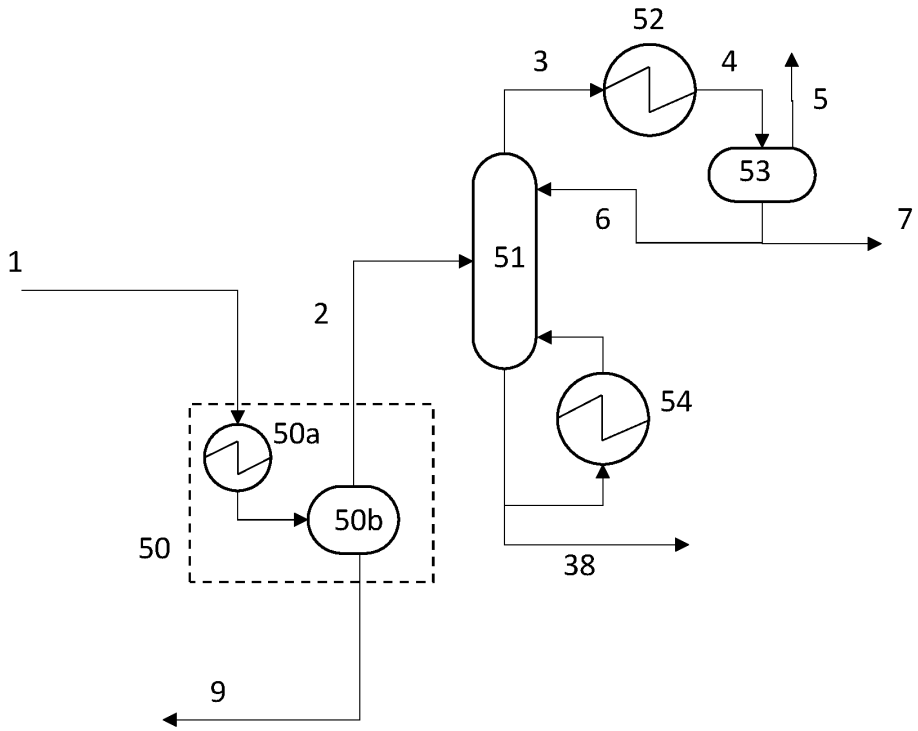

Fig. 4

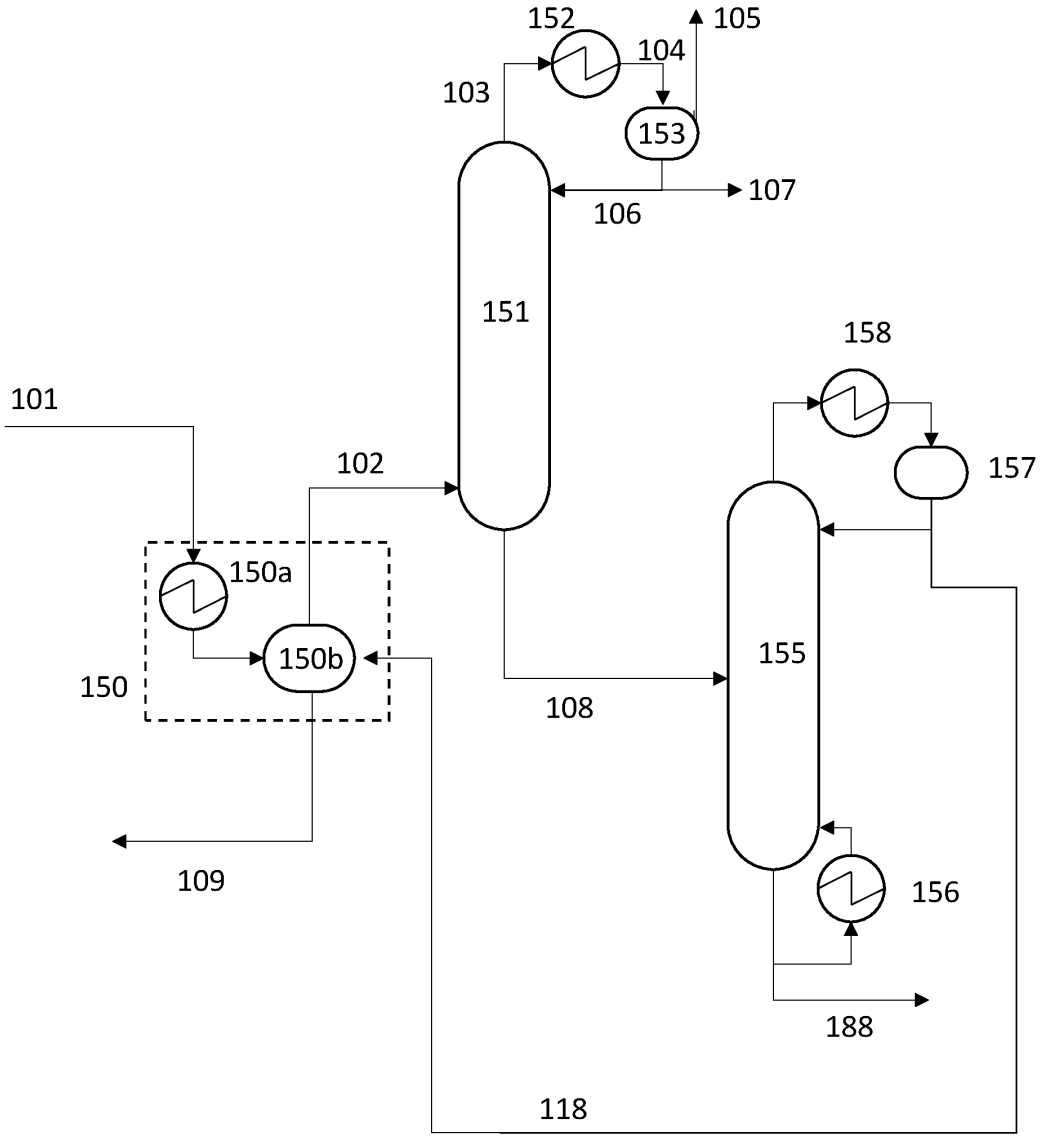
152
105
104
103
153
107
106
151
158
101
157
102
150a
155
150b
150
108
109
156
188
118

Fig. 5

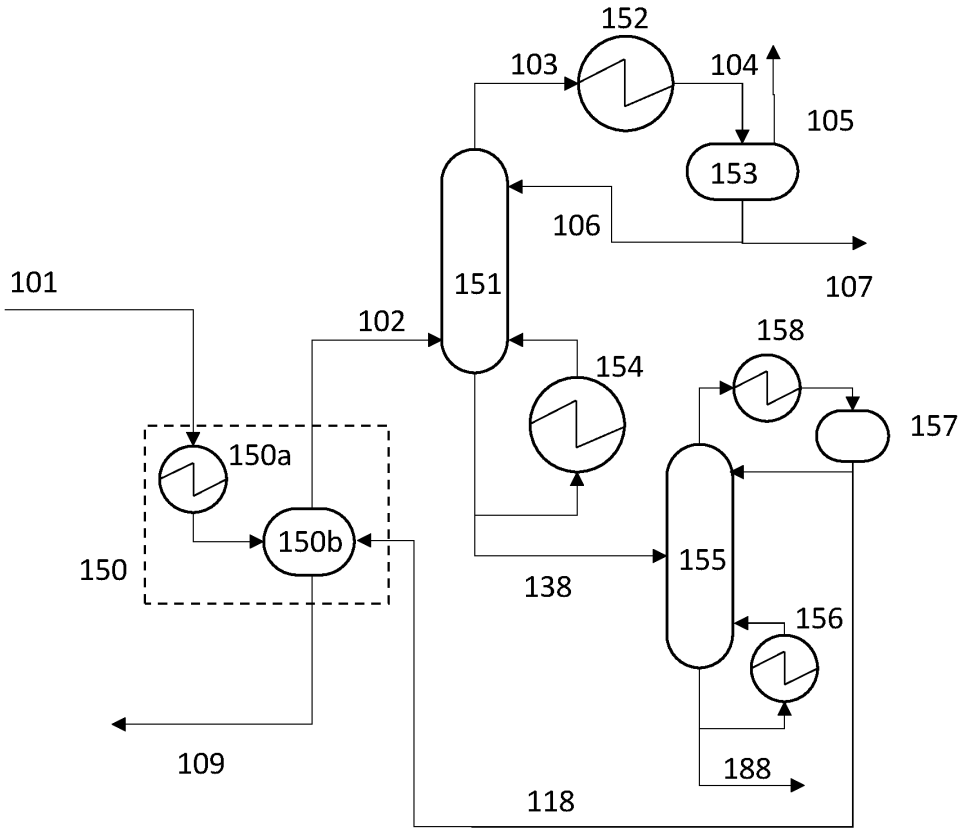
152
103
104
105
153
106
107
101
151
102
158
154
157
150a
150b
150
155
138
156
109
188
118

Fig. 6

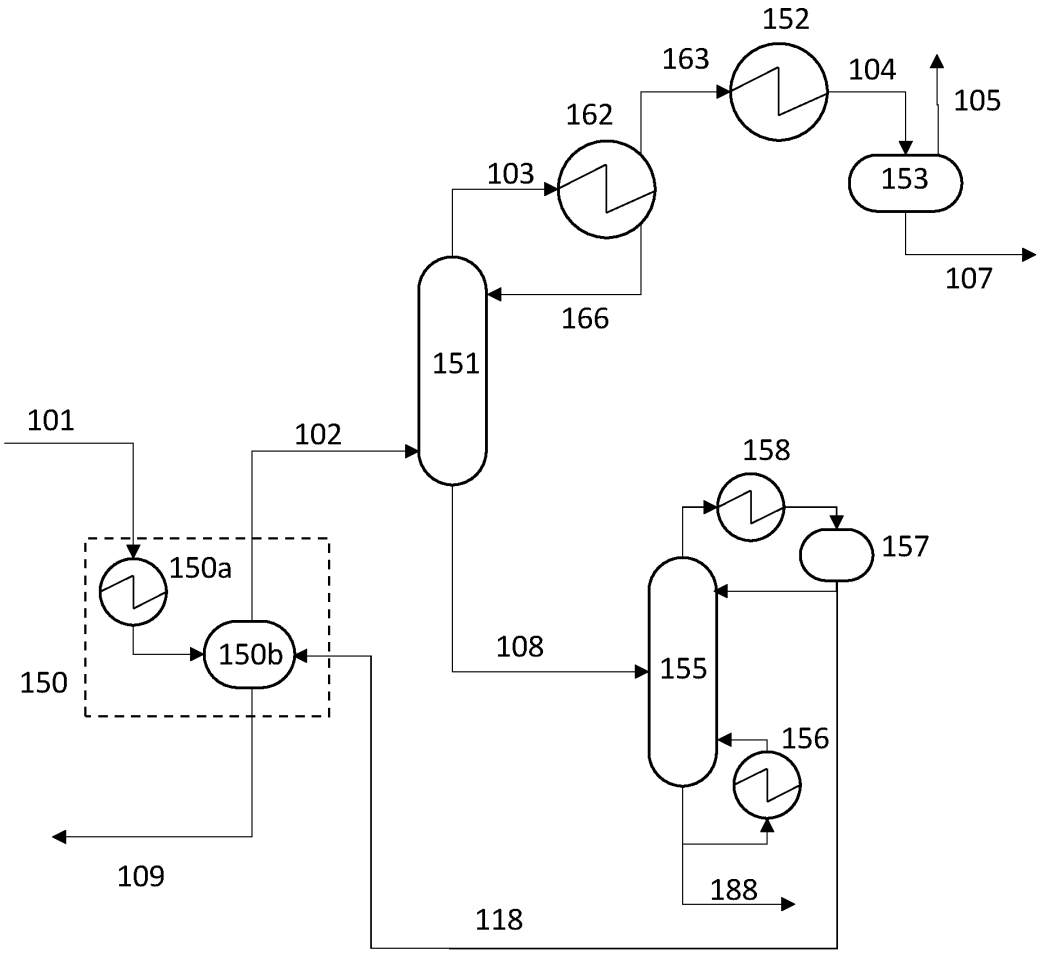
152
163
104
105
162
153
103
107
166
151
101
102
158
157
150a
108
150b
155
150
156
109
188
118

Fig. 7

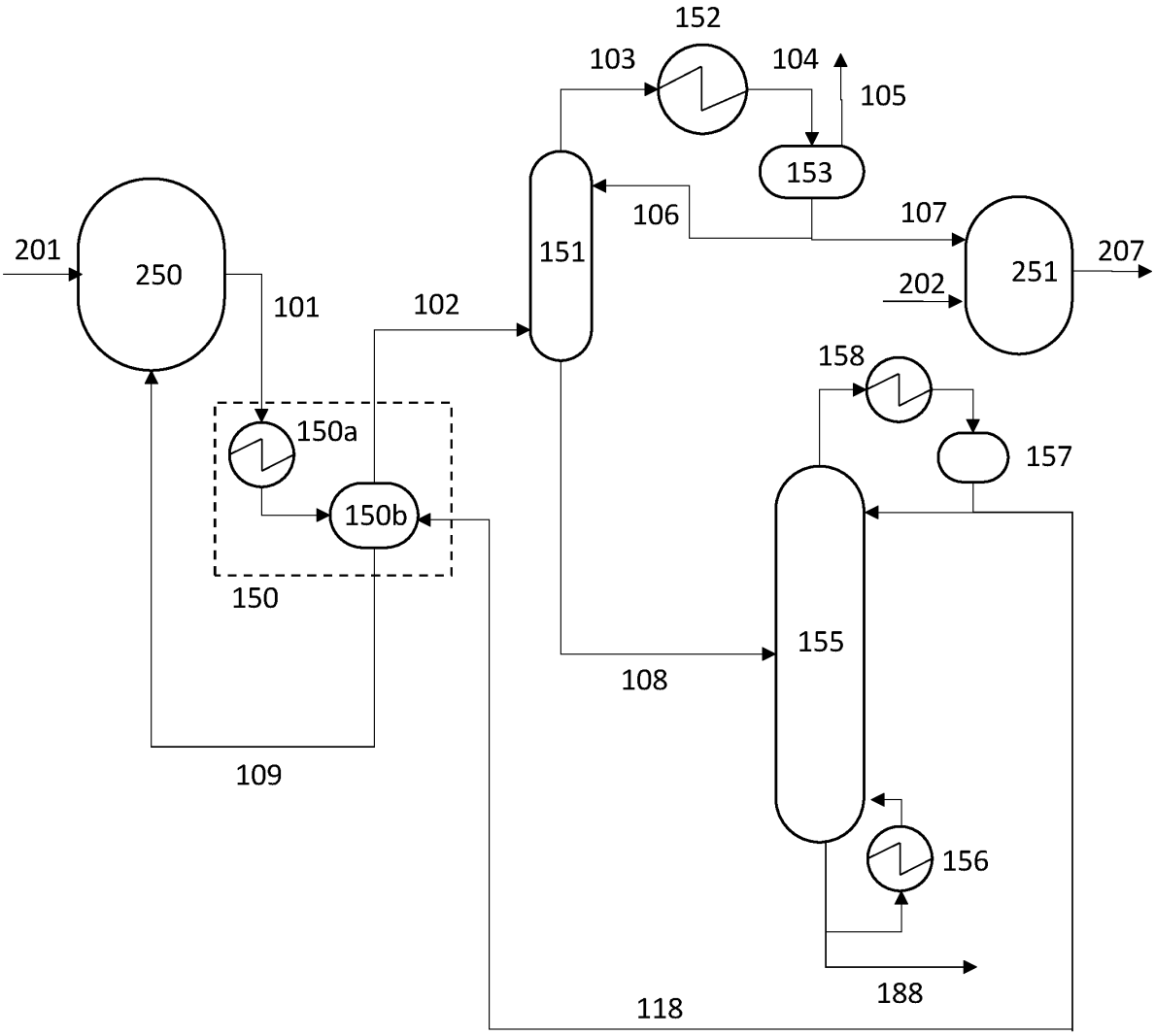
152
103
104
105
153
106
107
201
250
151
251
207
202
101
102
158
150a
157
150b
150
155
108
109
156
188
118

Fig. 8