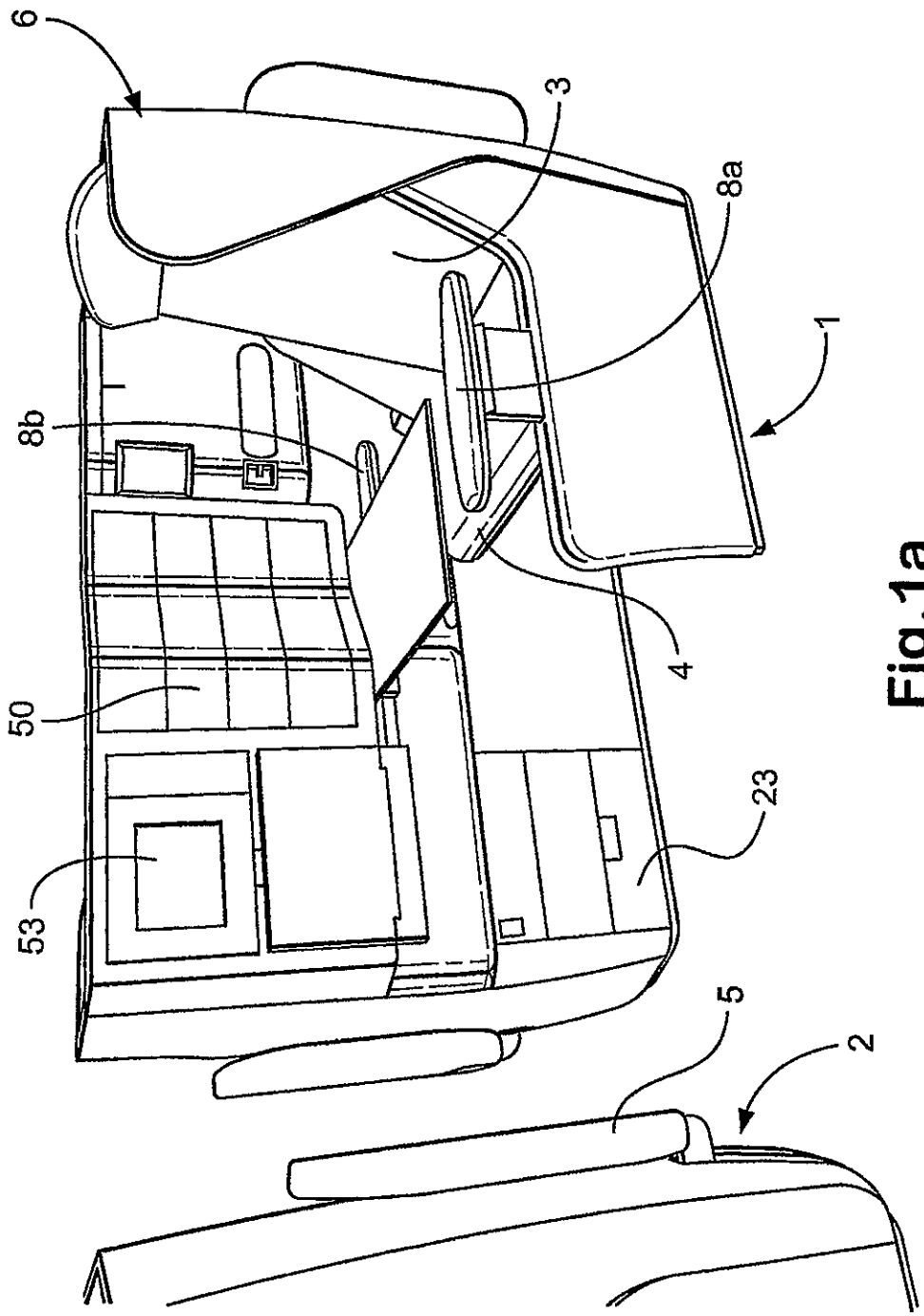

Fig.1a

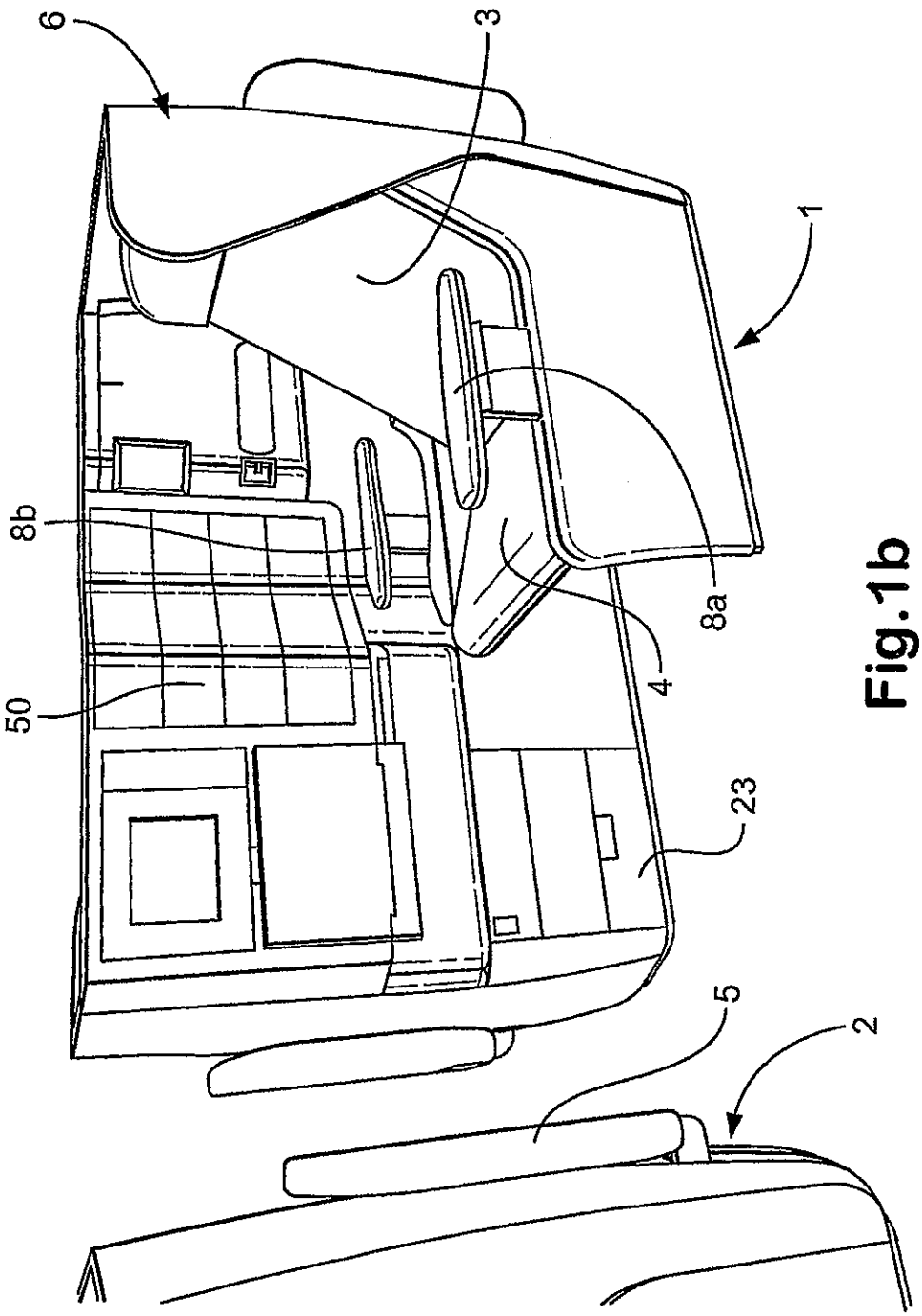

Fig.1b

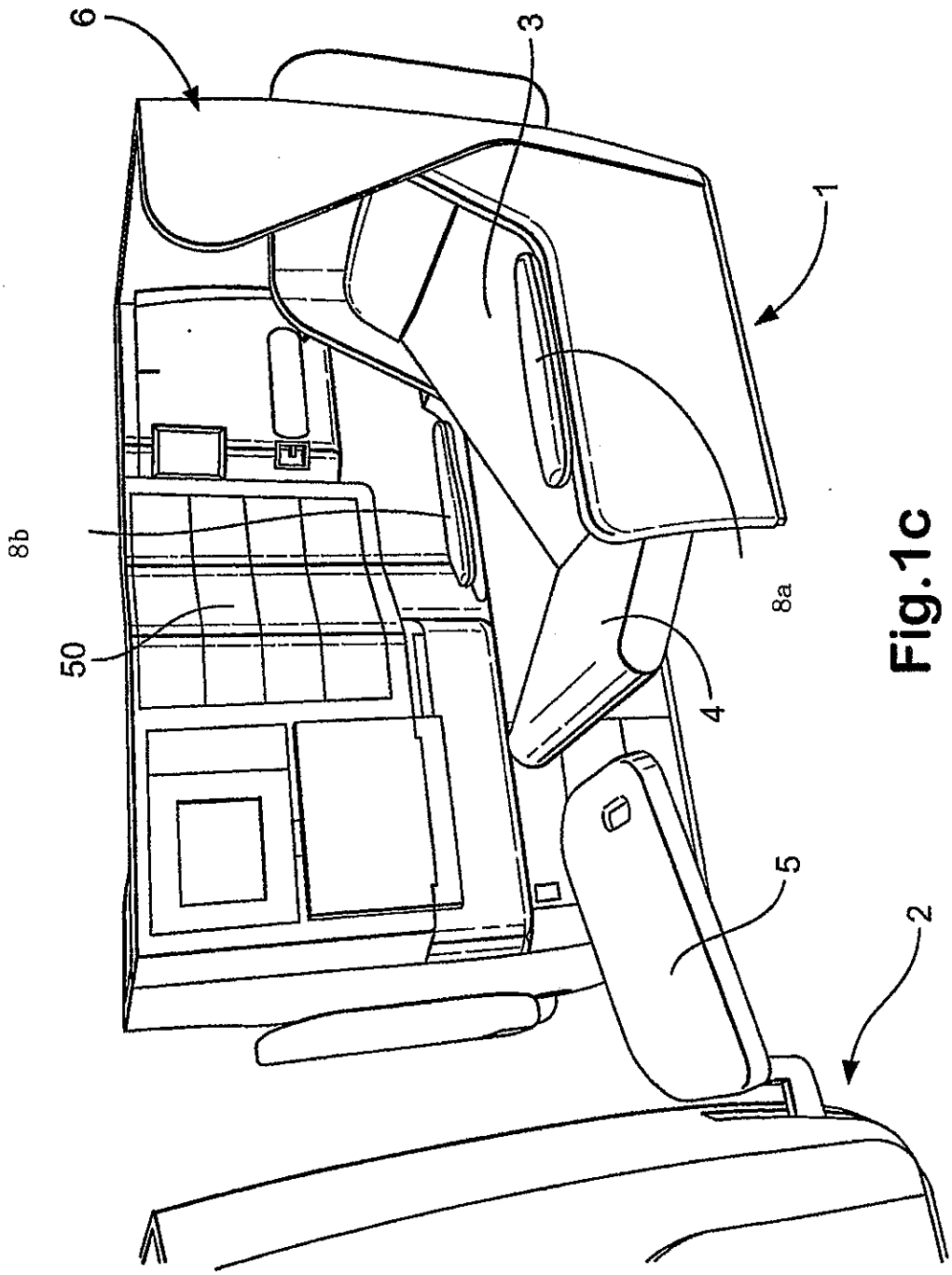

Fig.1c

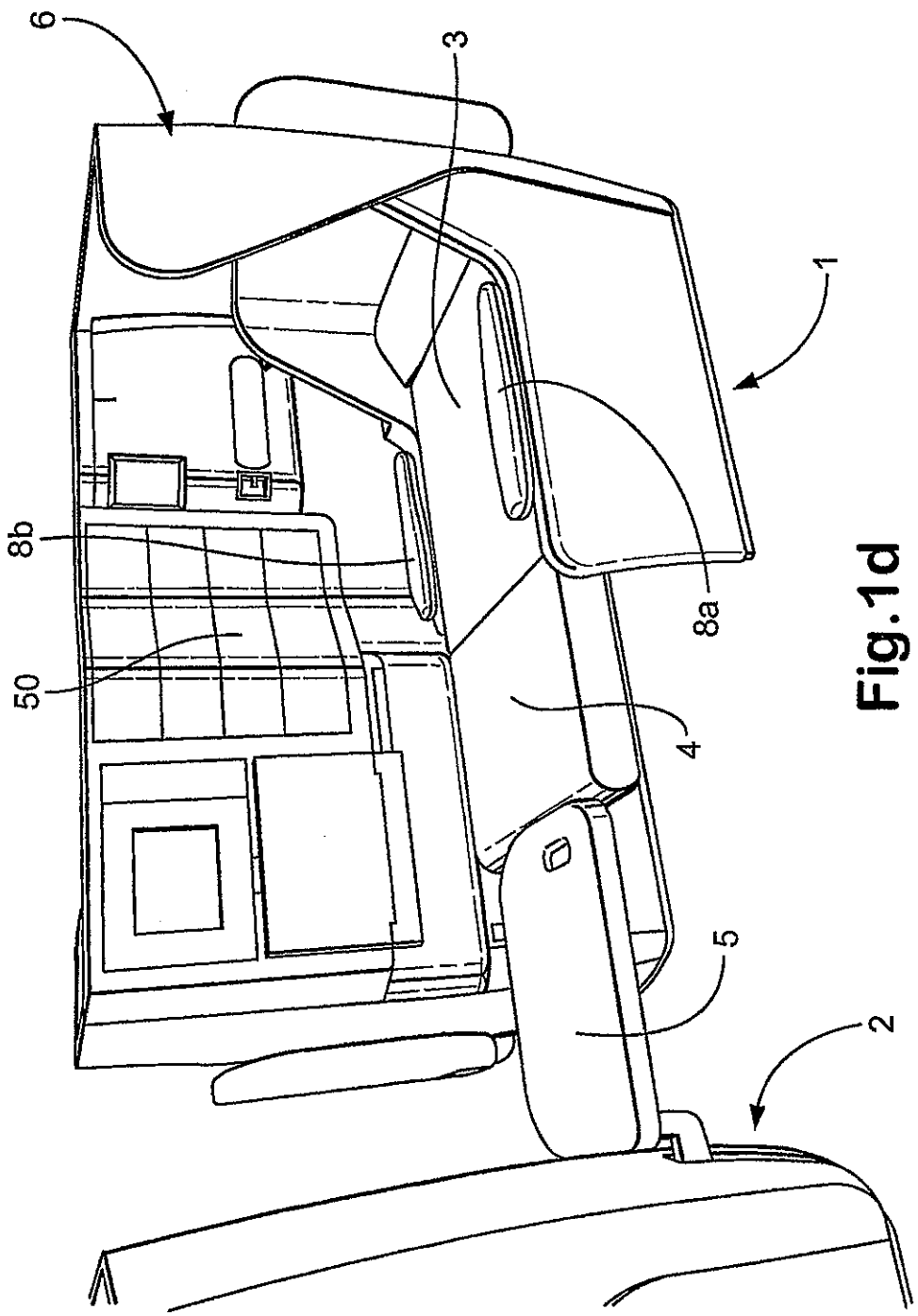

Fig.1d

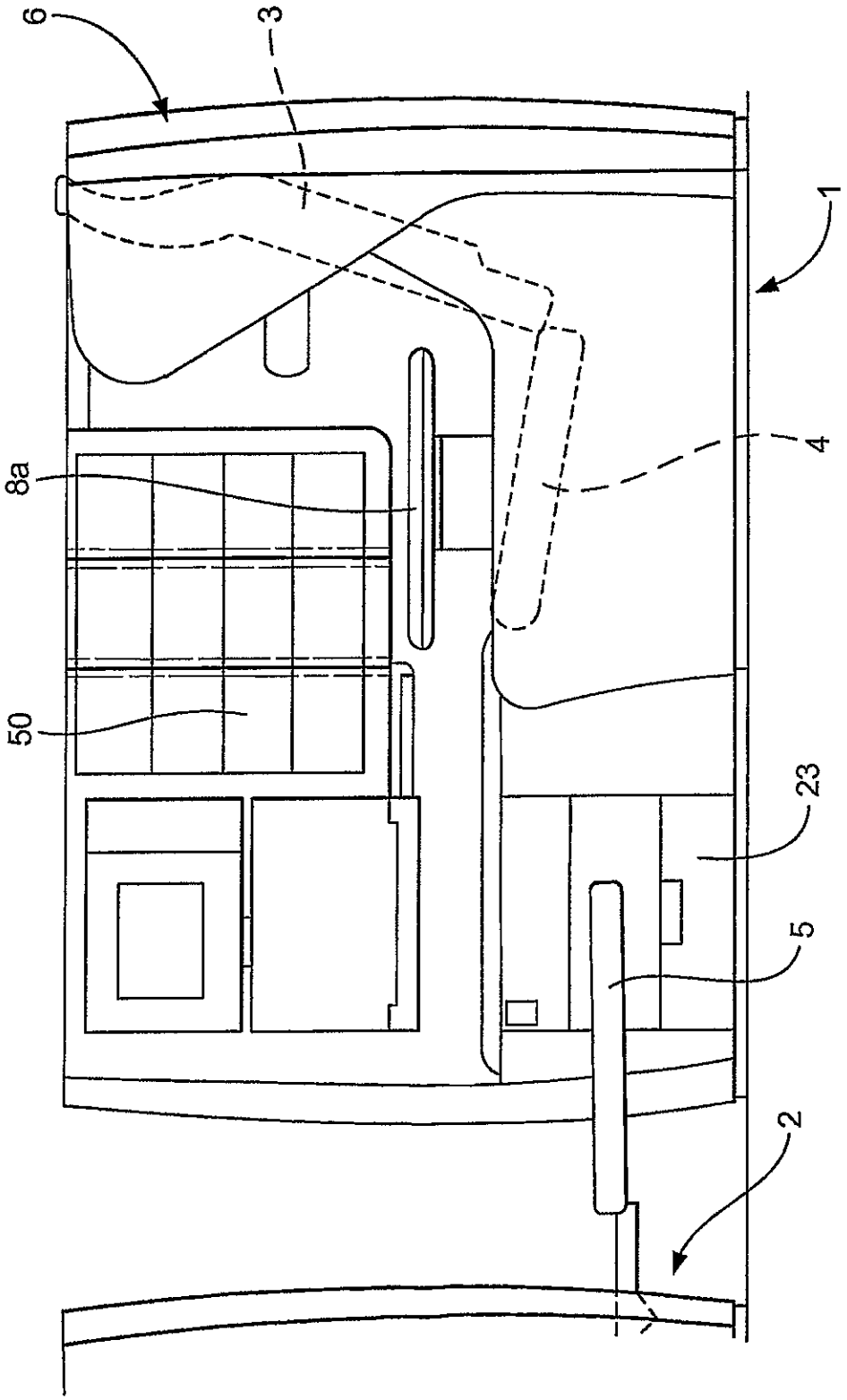

Fig.2a

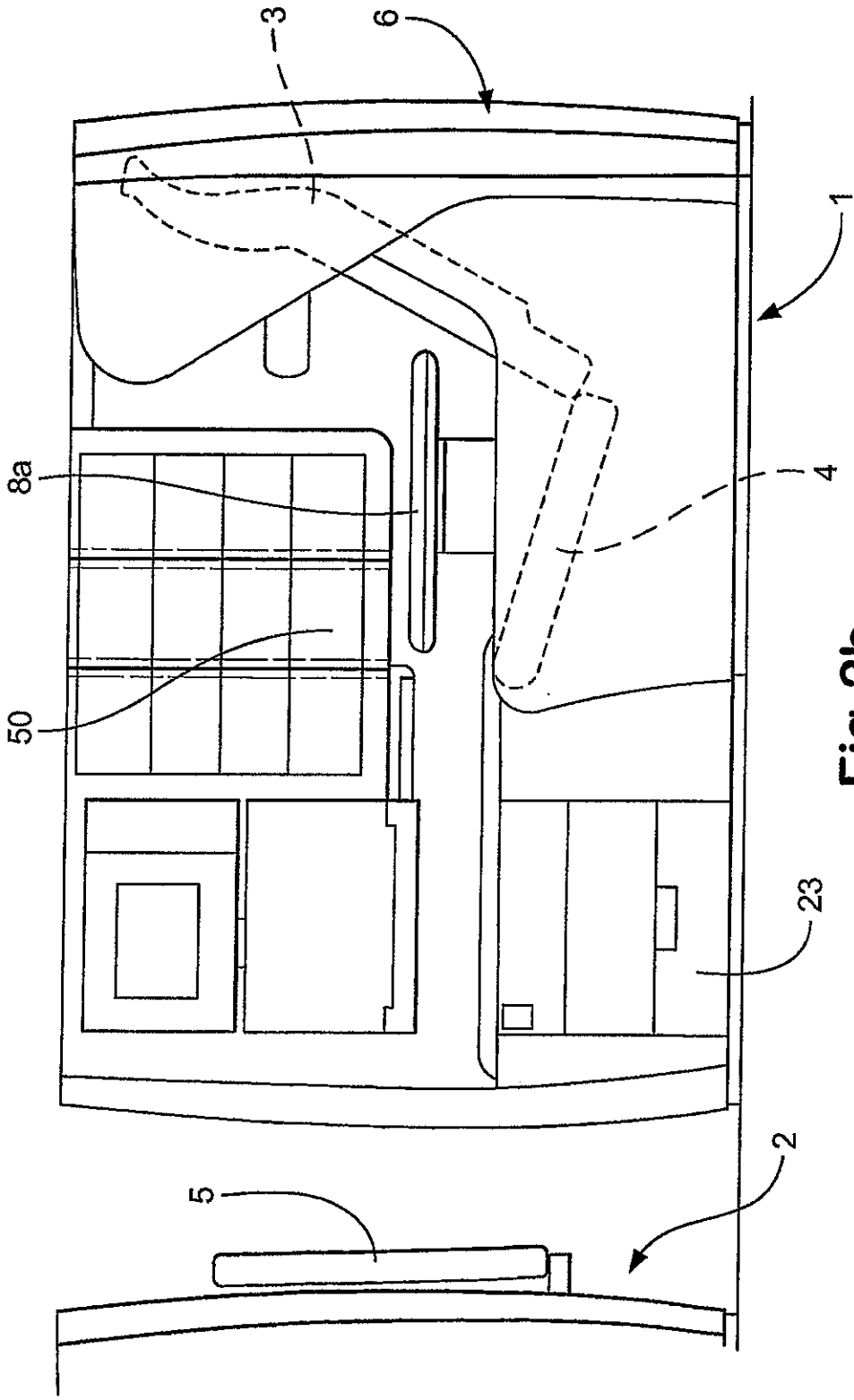

Fig.2b

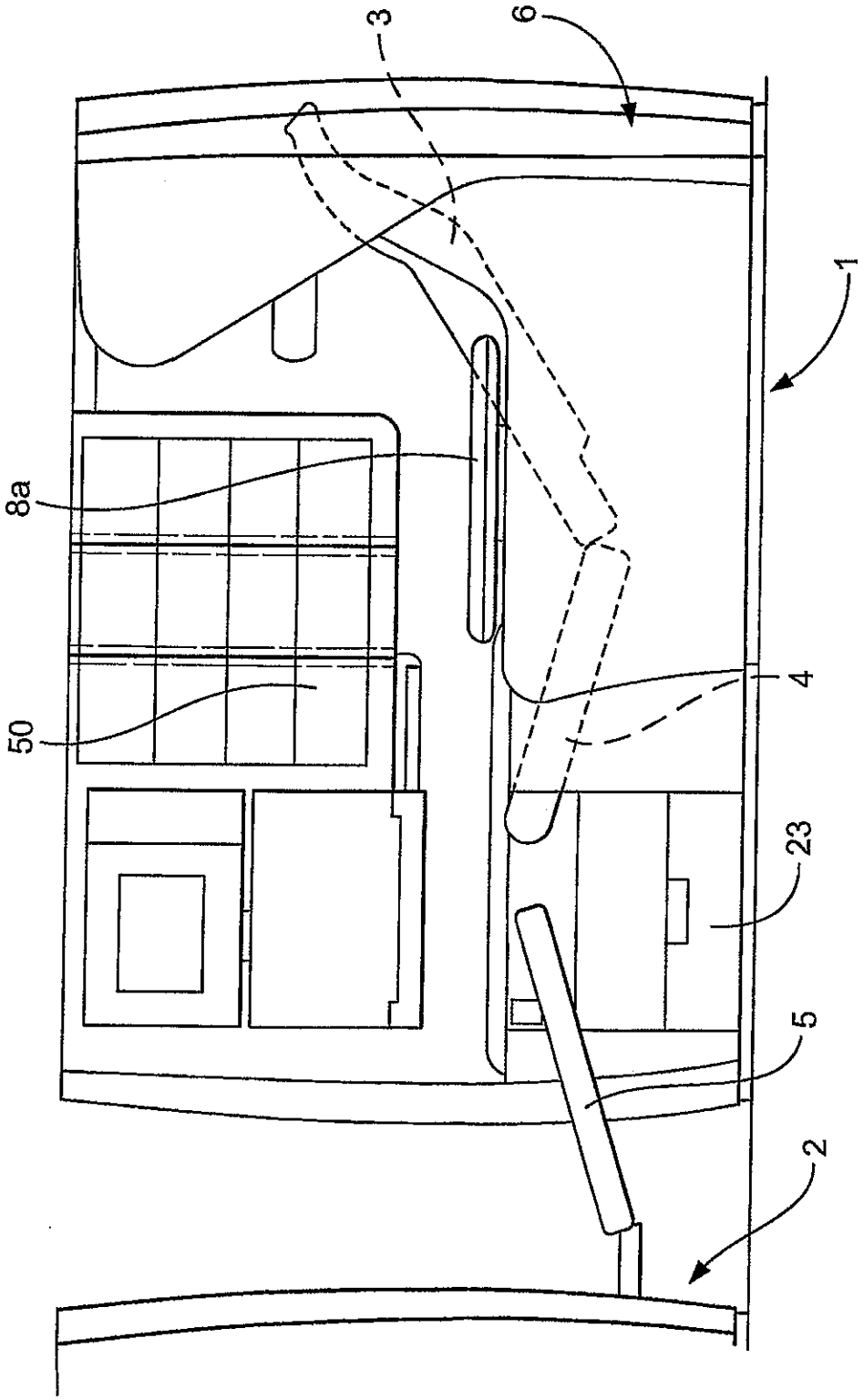

Fig.2c

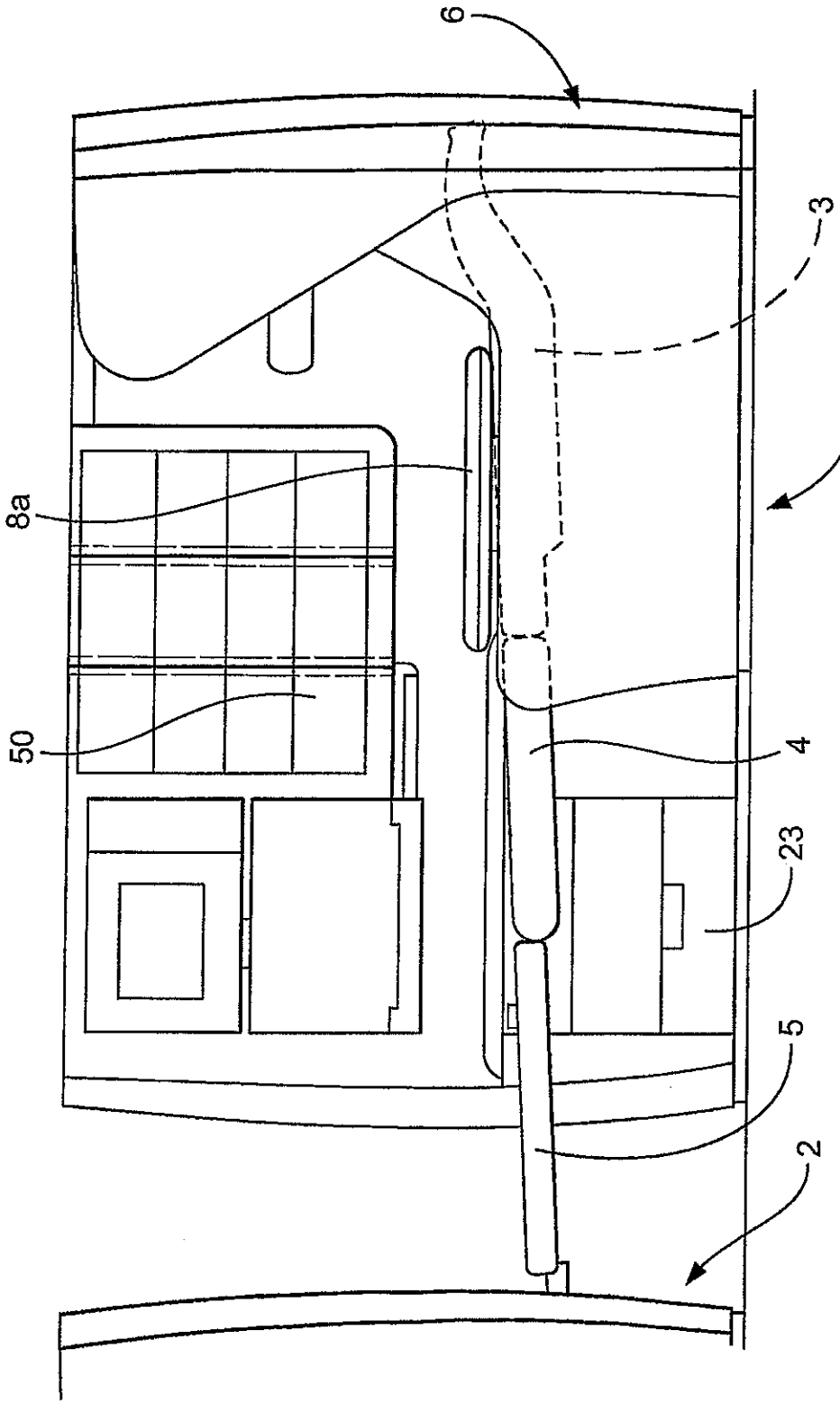

Fig.2d

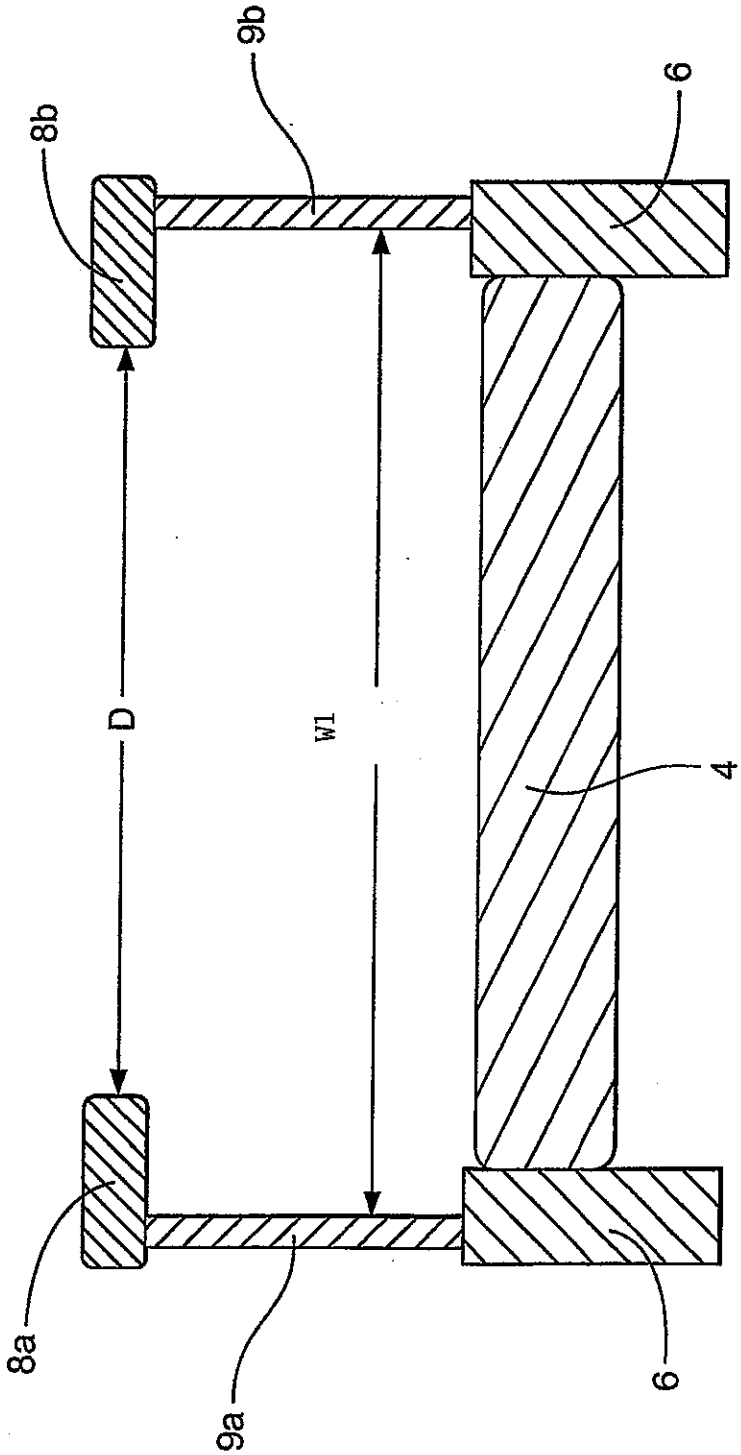

Fig.3a

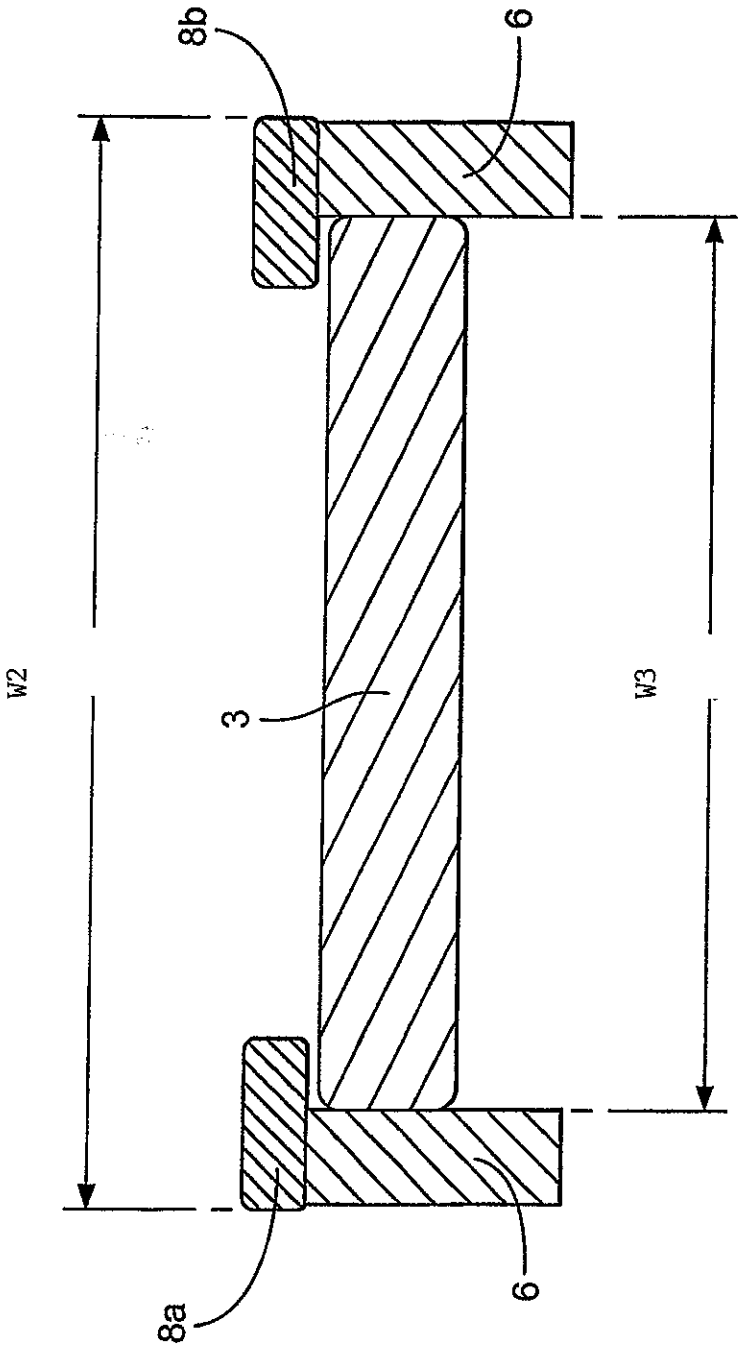

Fig.3b

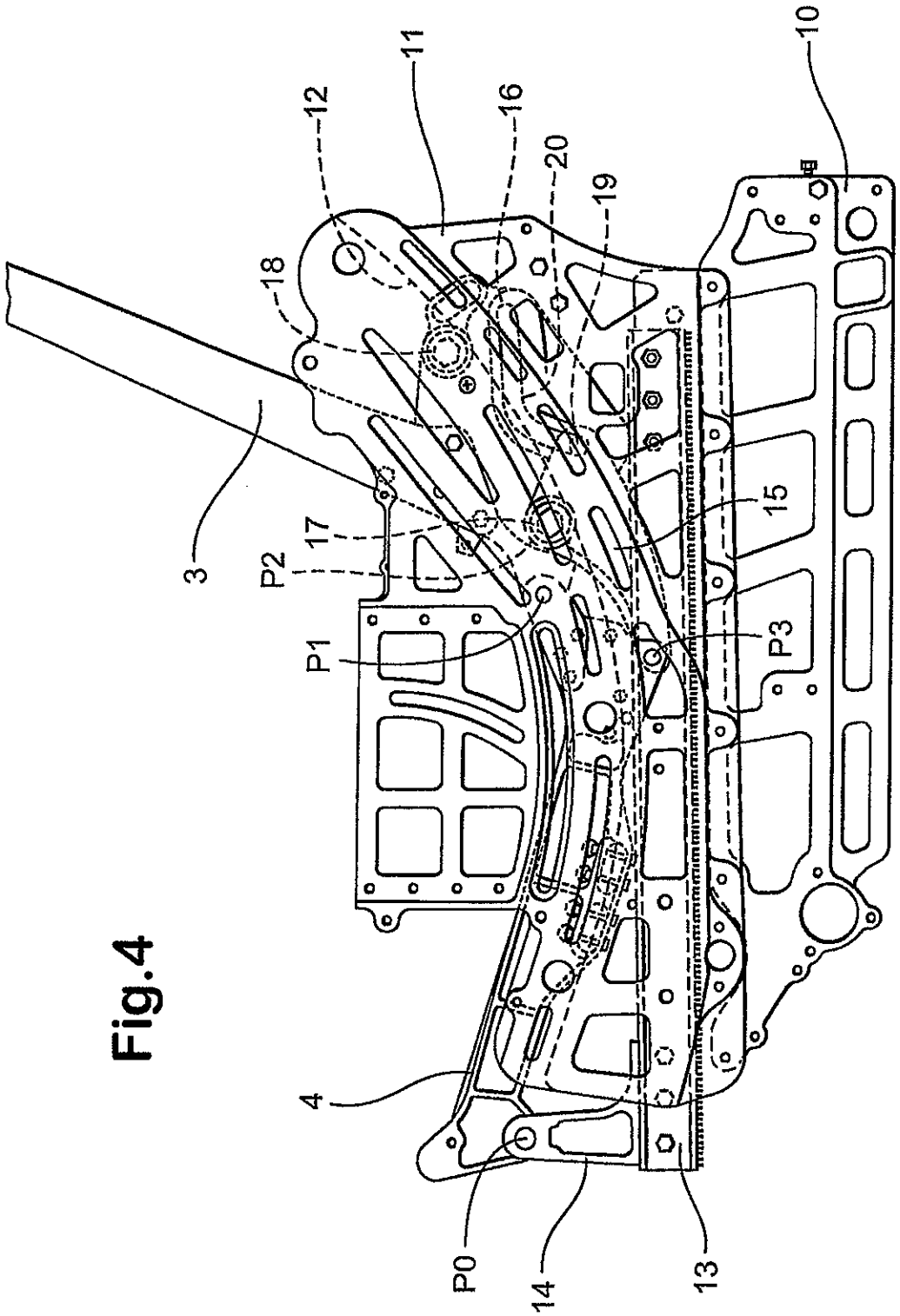

Fig.4

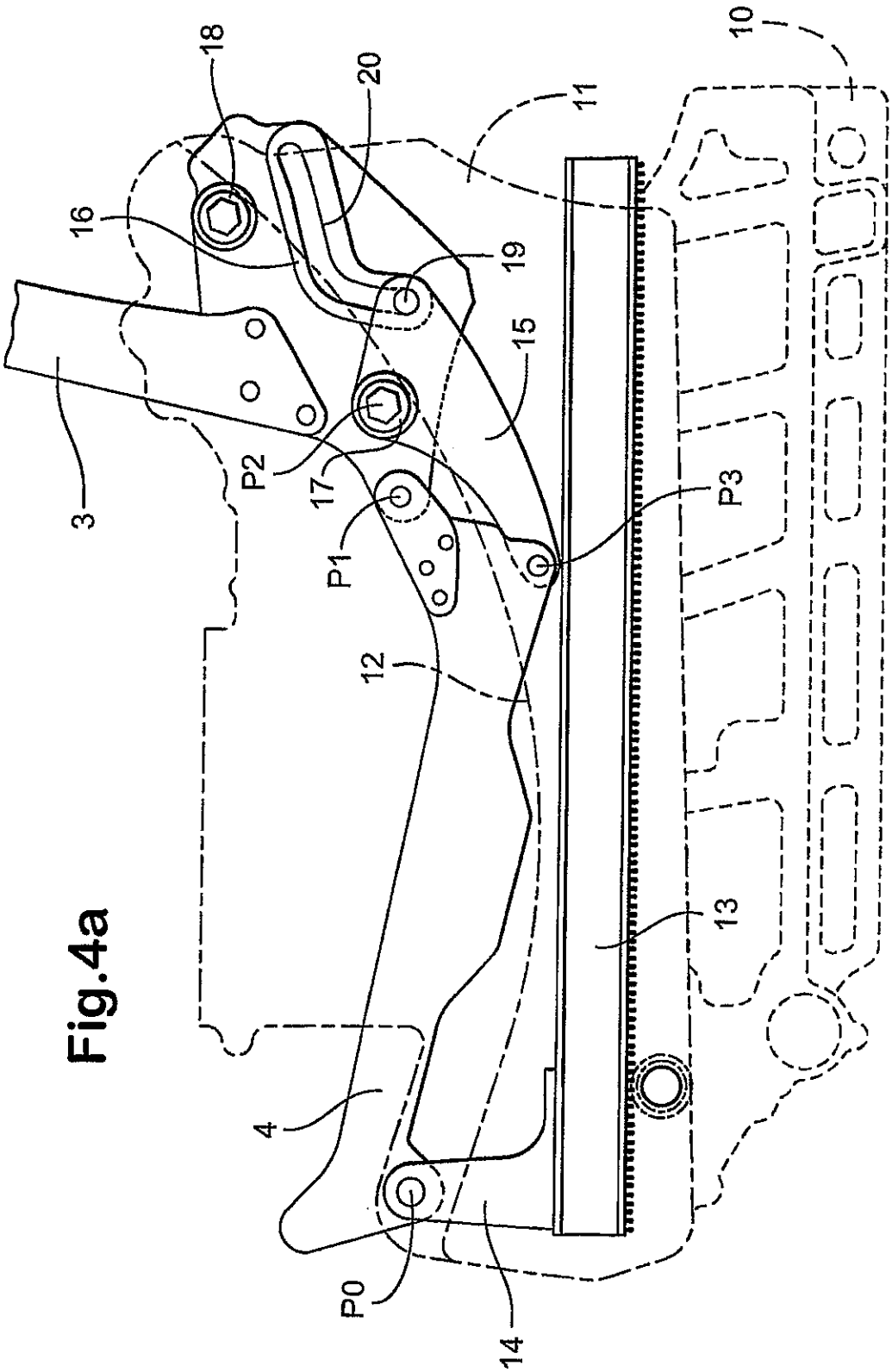

Fig.4a

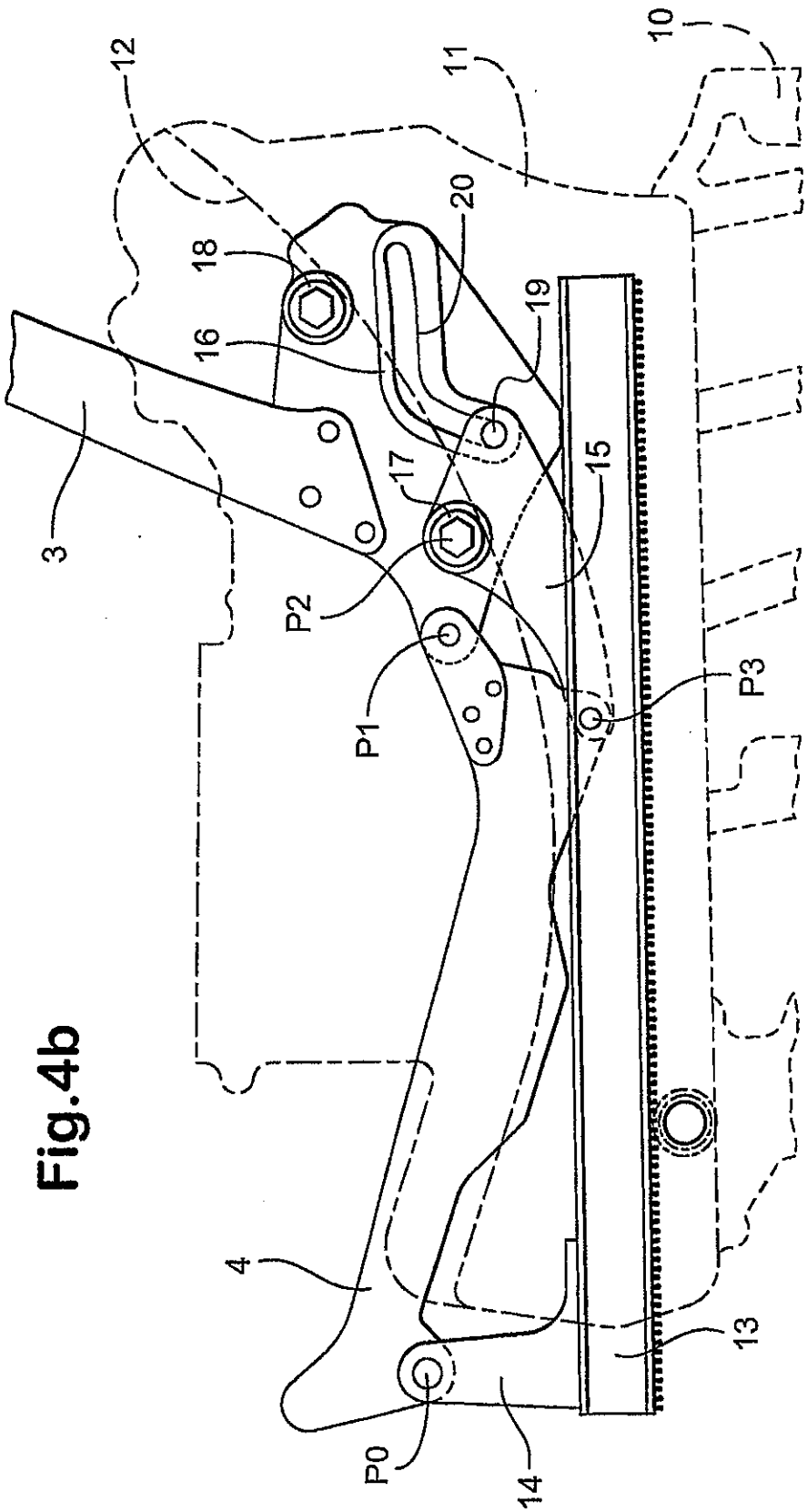

Fig.4b

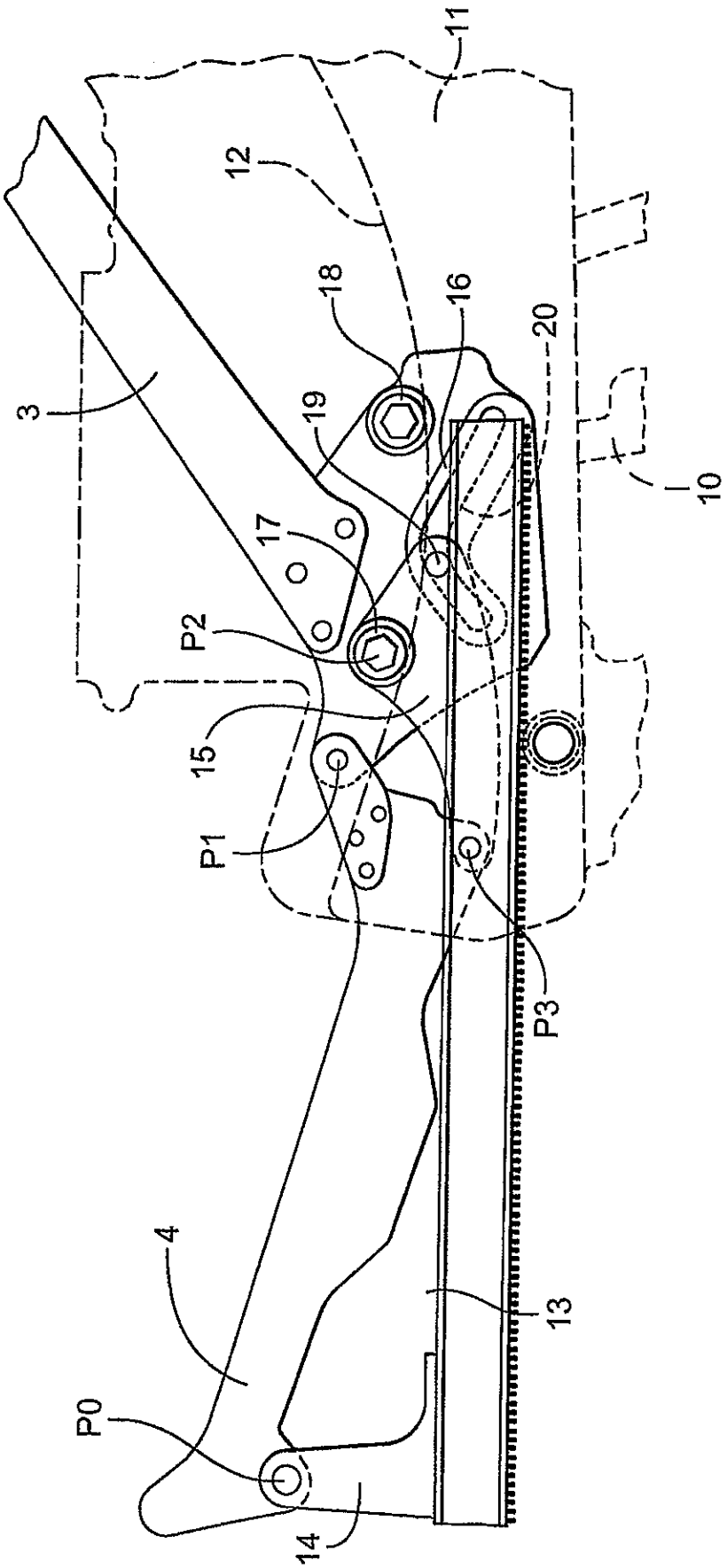

Fig.4c

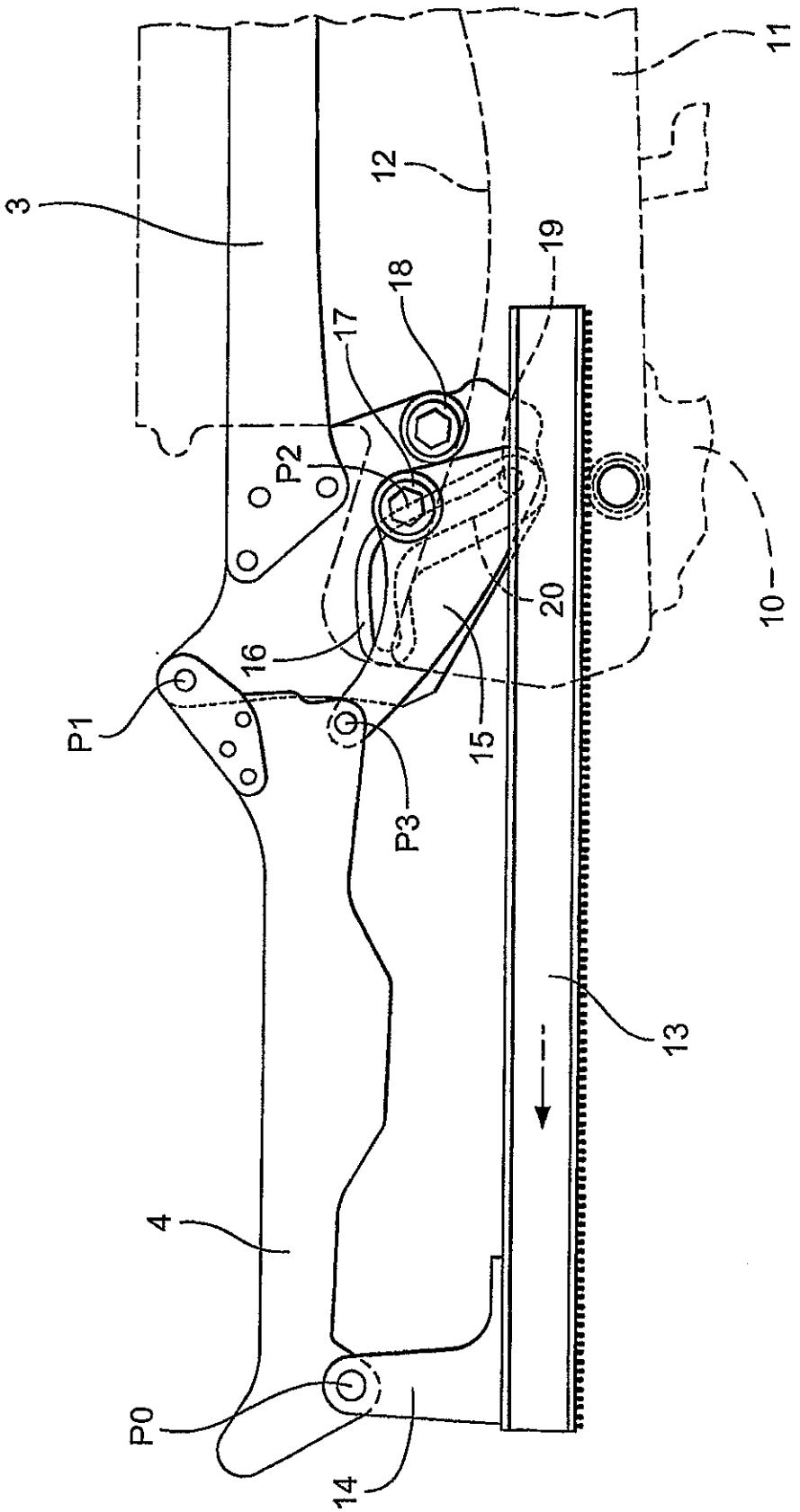

Fig.4d

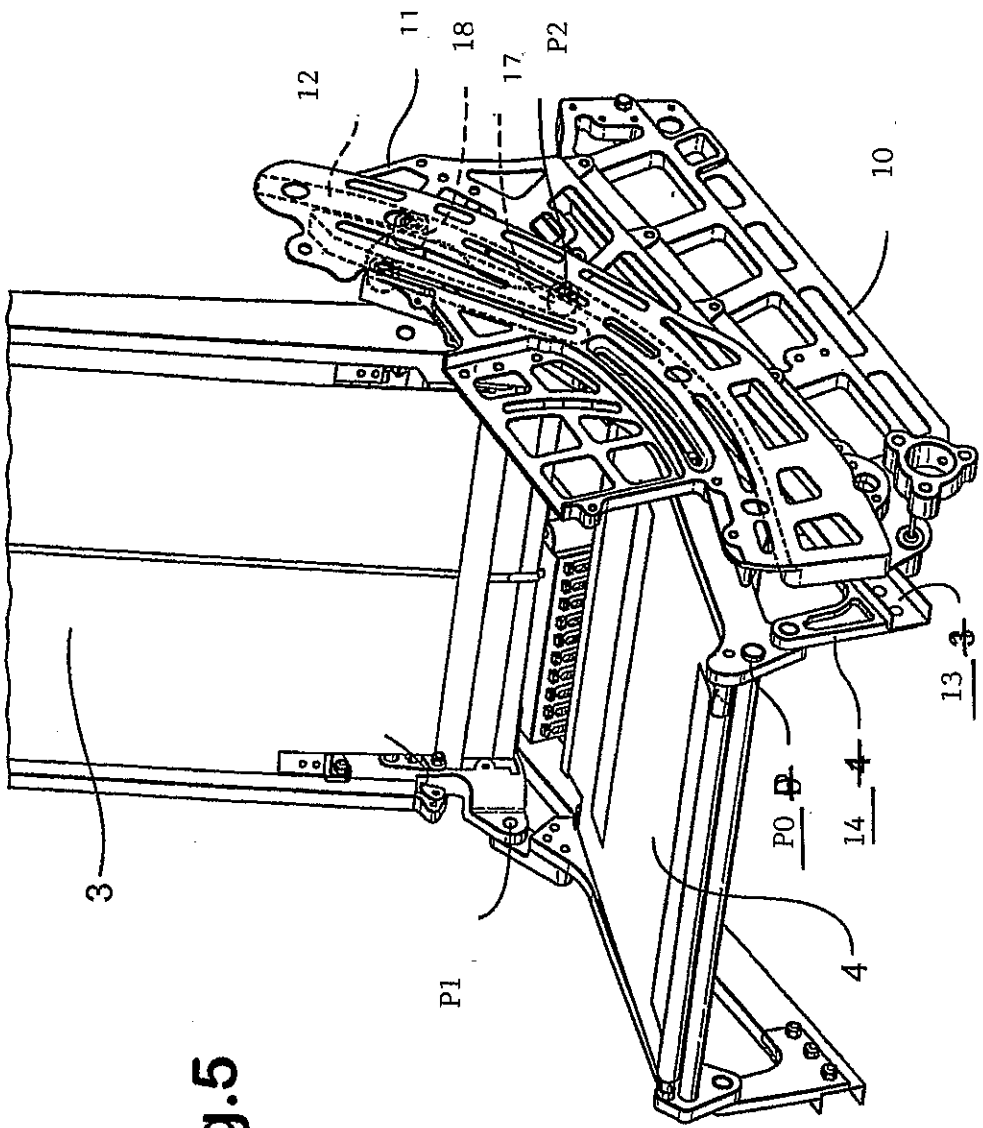

Fig.5

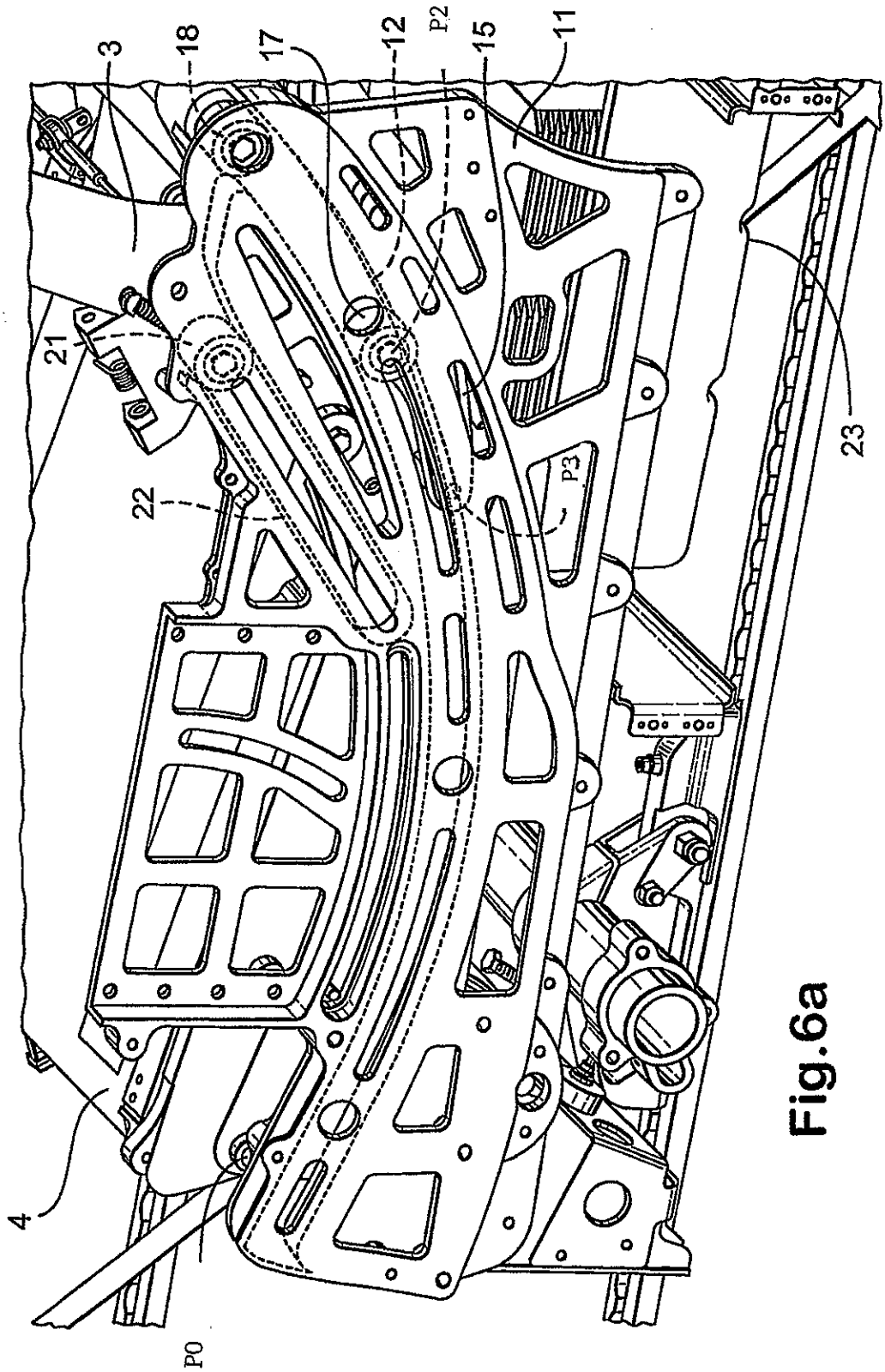

Fig.6a

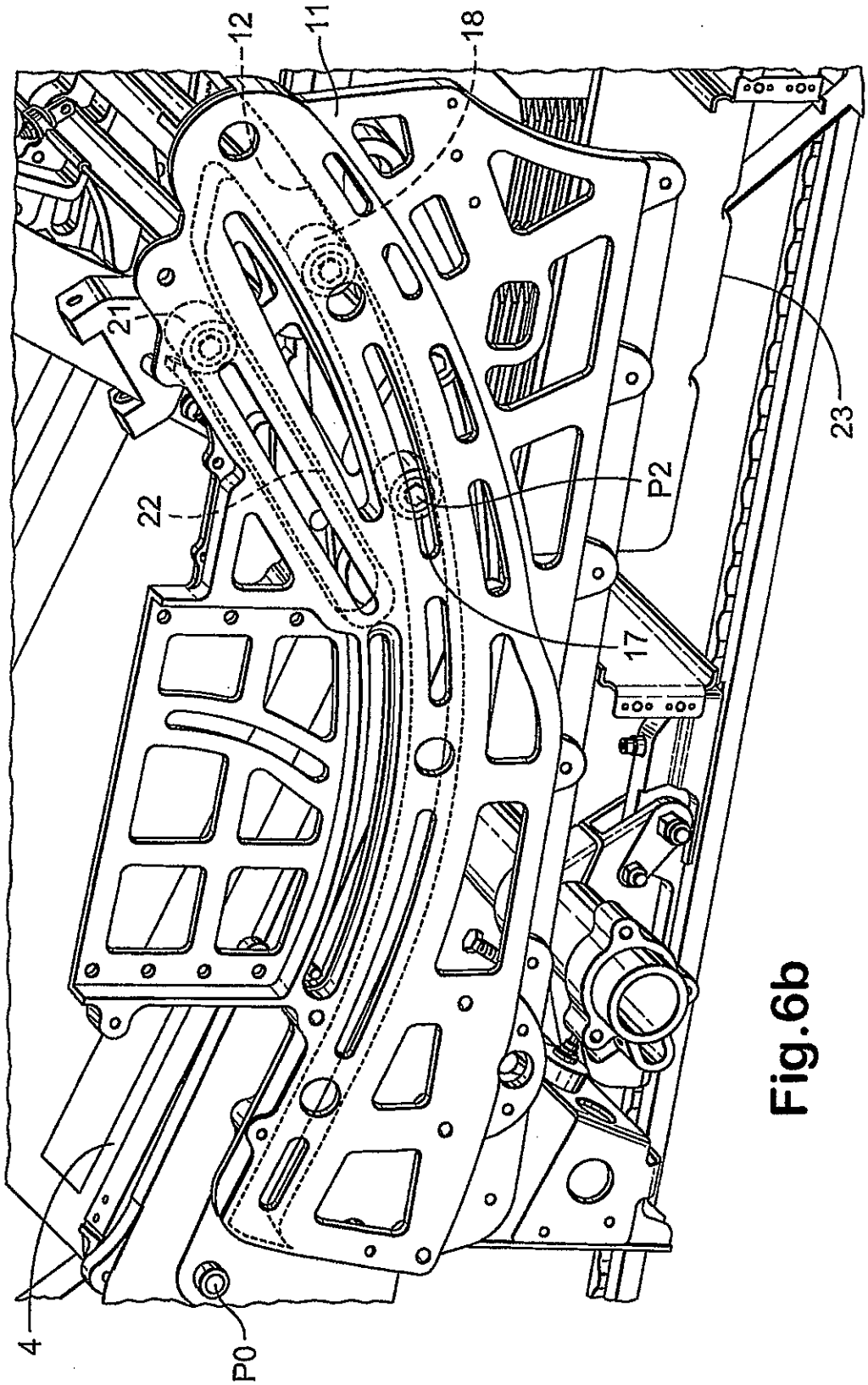

Fig.6b

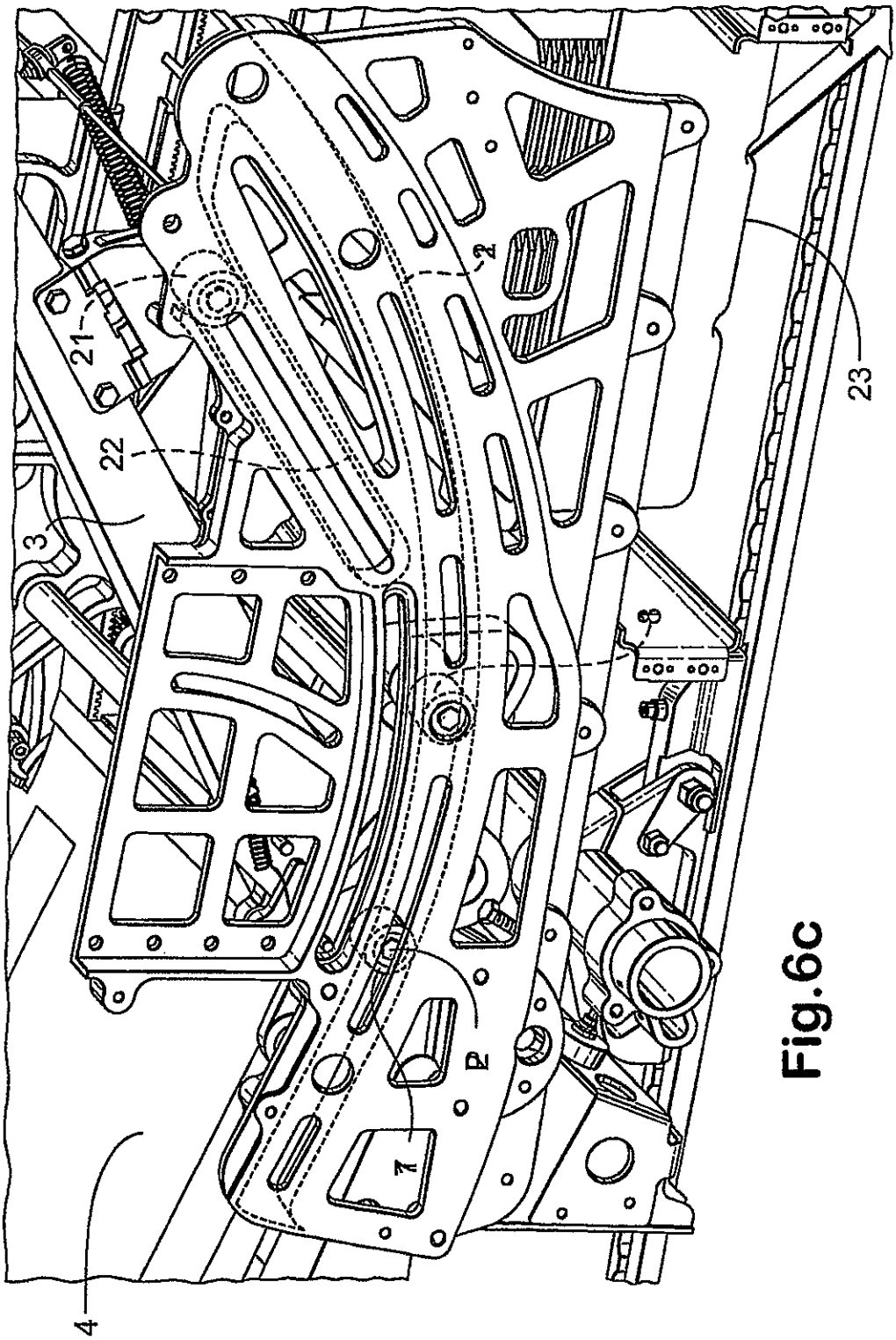

Fig.6c

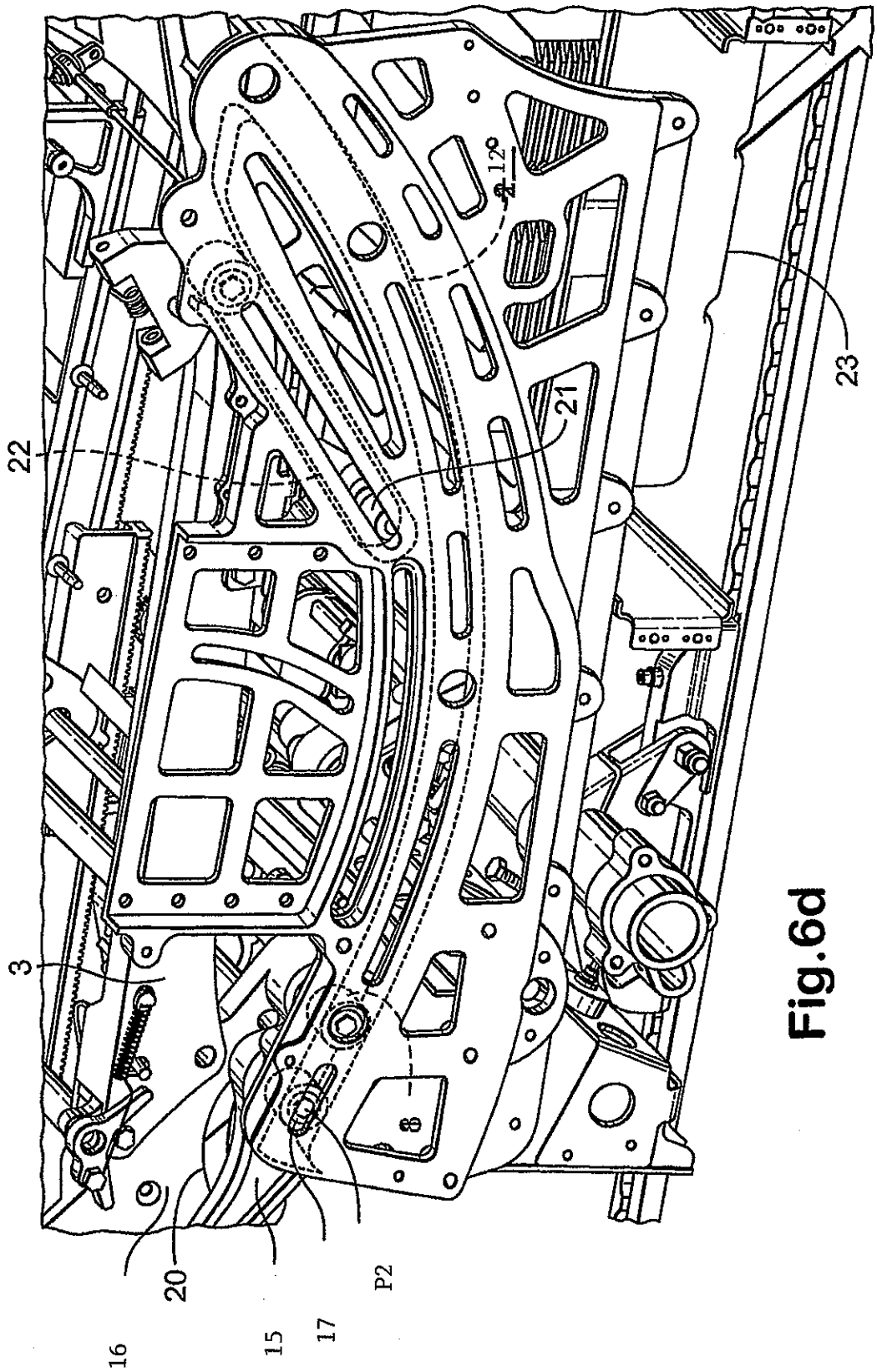

Fig.6d

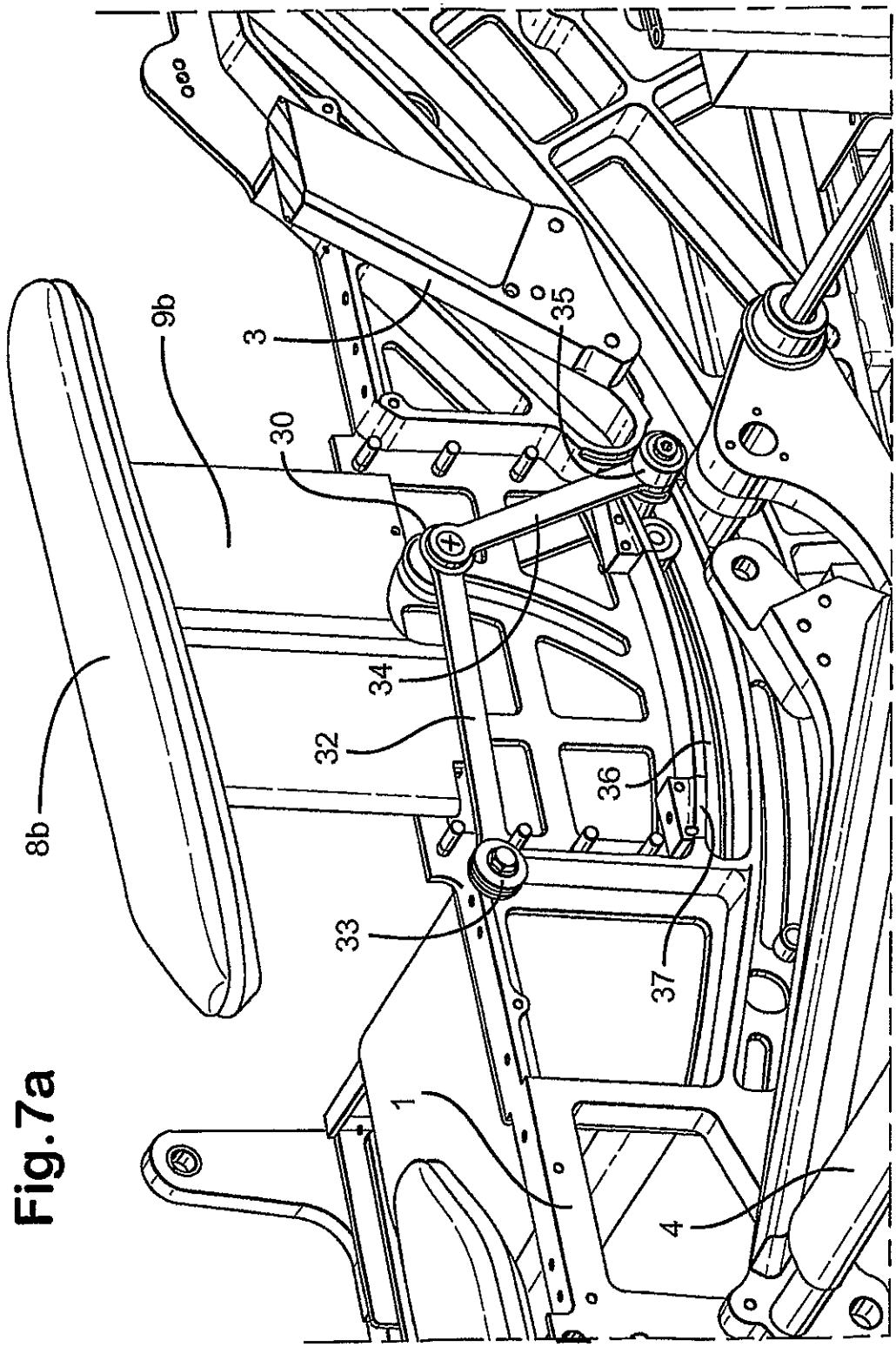

Fig.7a

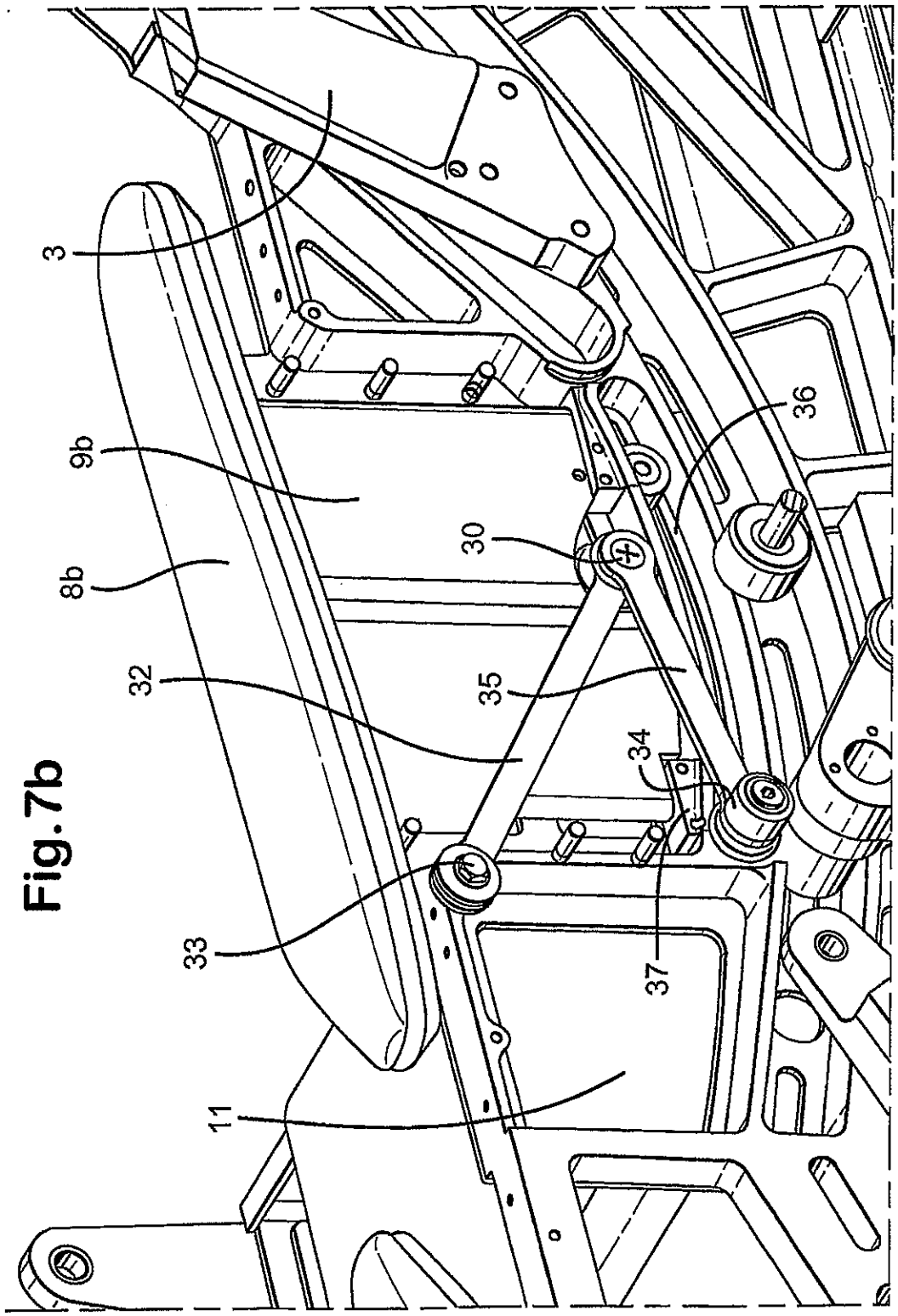

Fig.7b

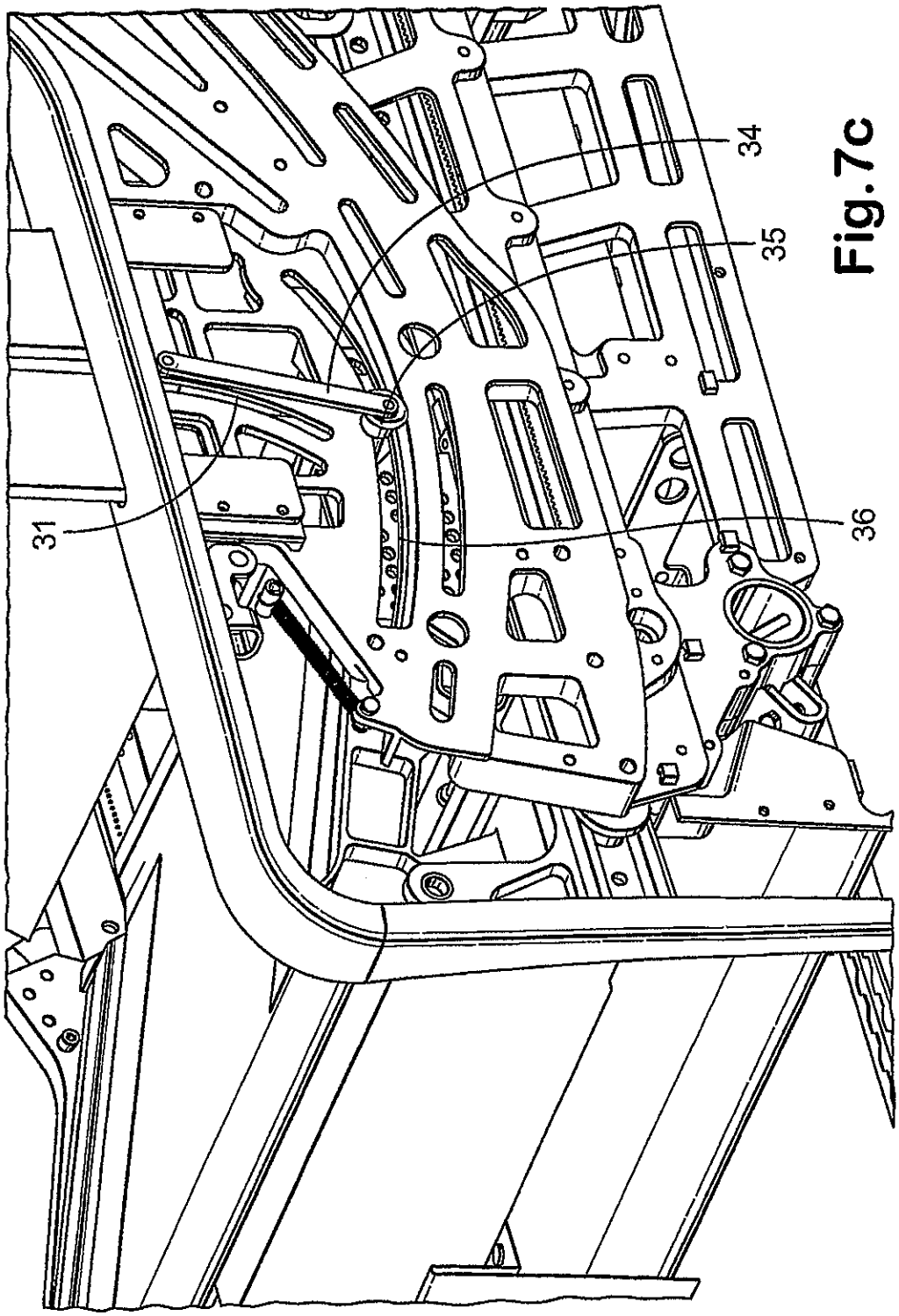

Fig.7c

Fig.7d

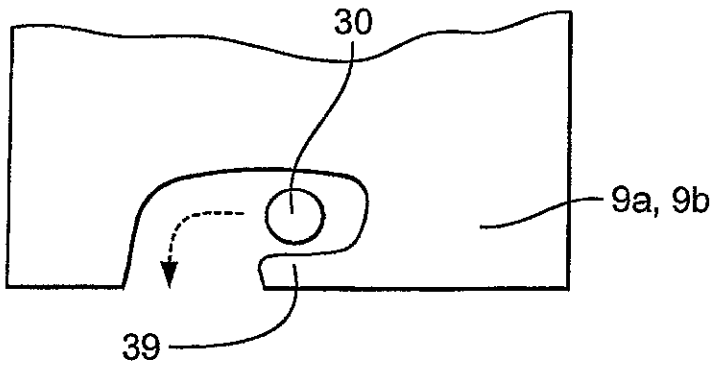

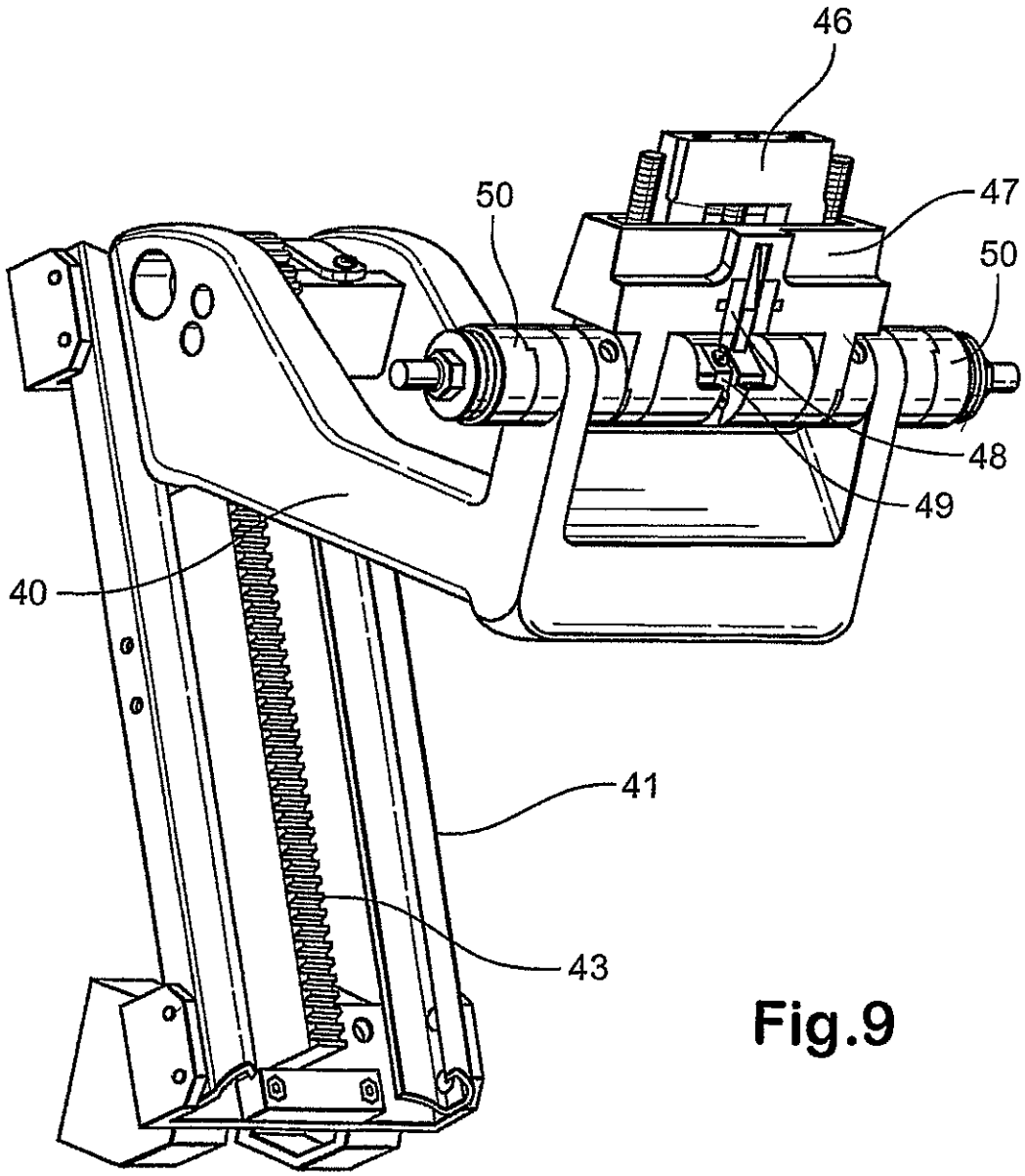

Fig.9

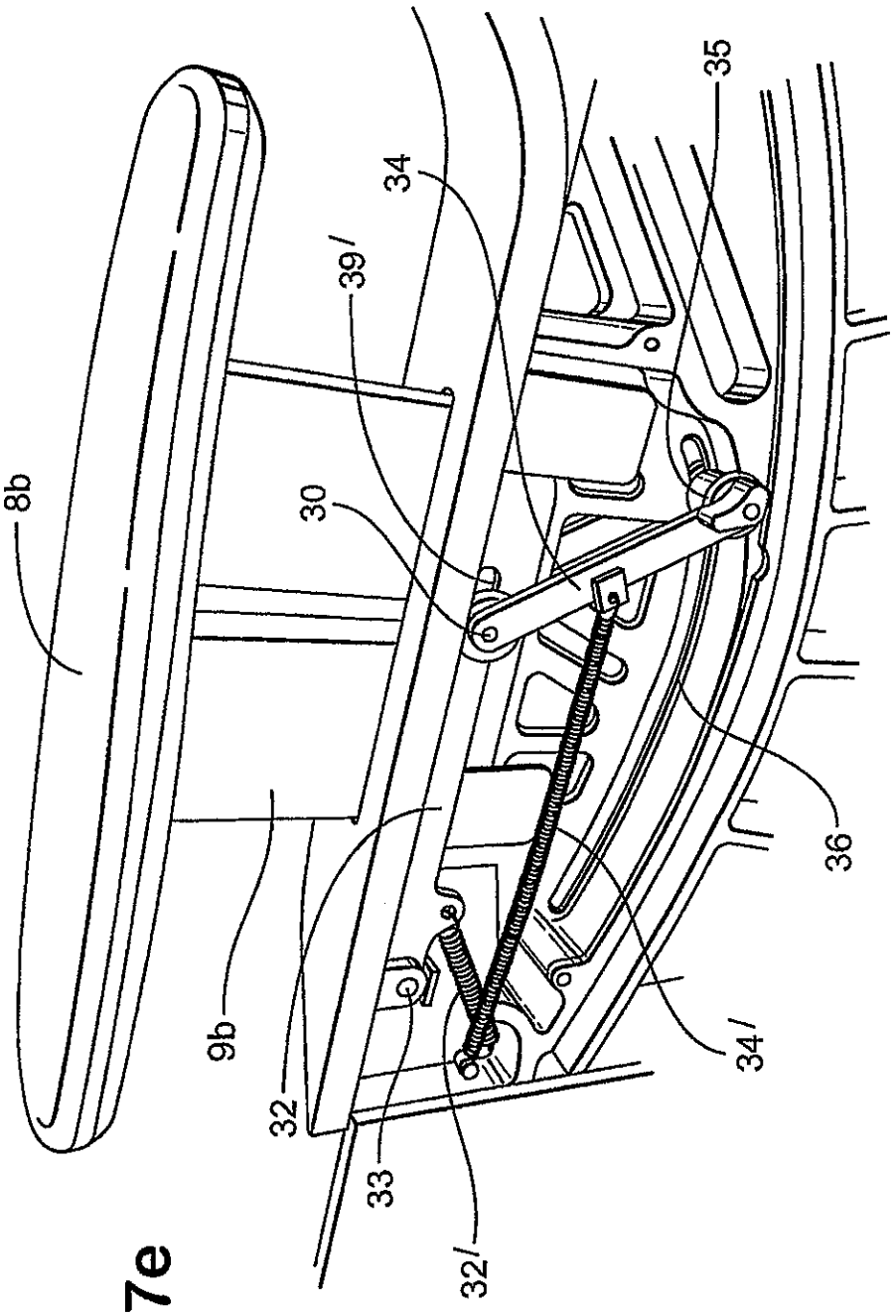

Fig.7e

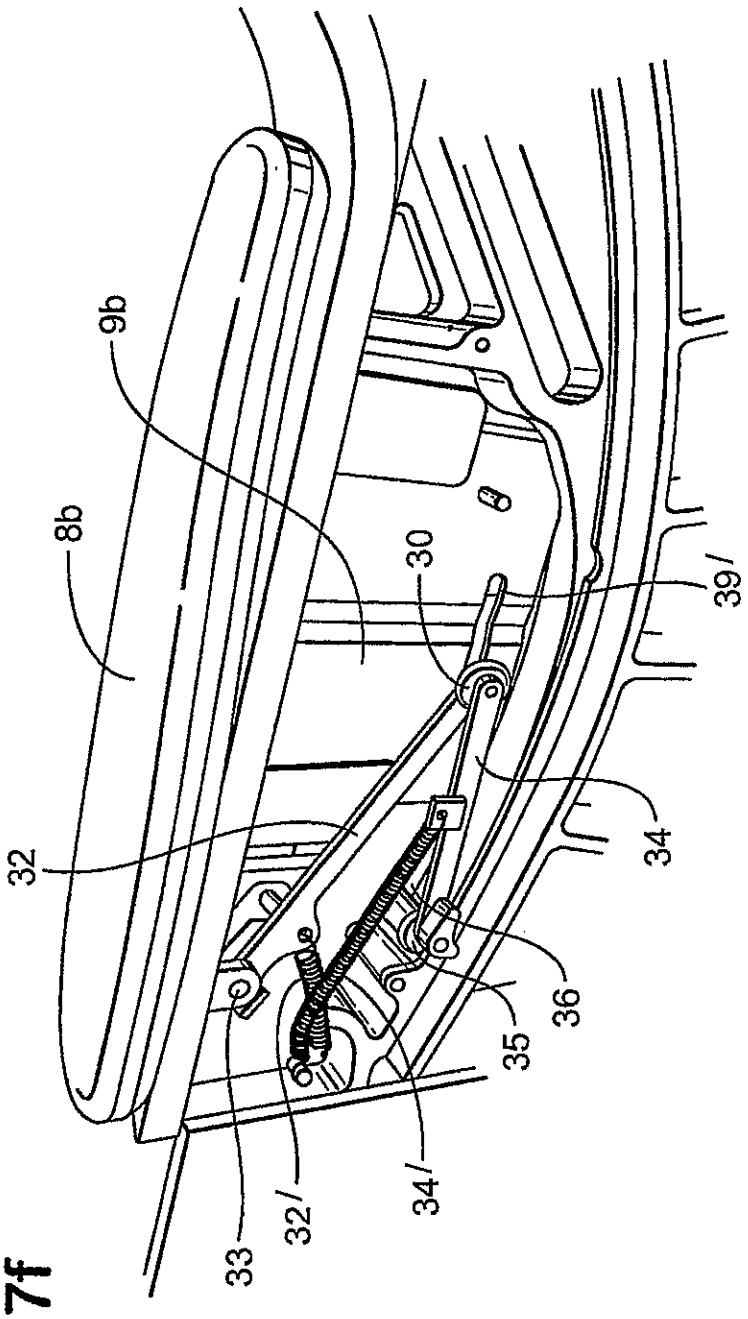

Fig. 7f

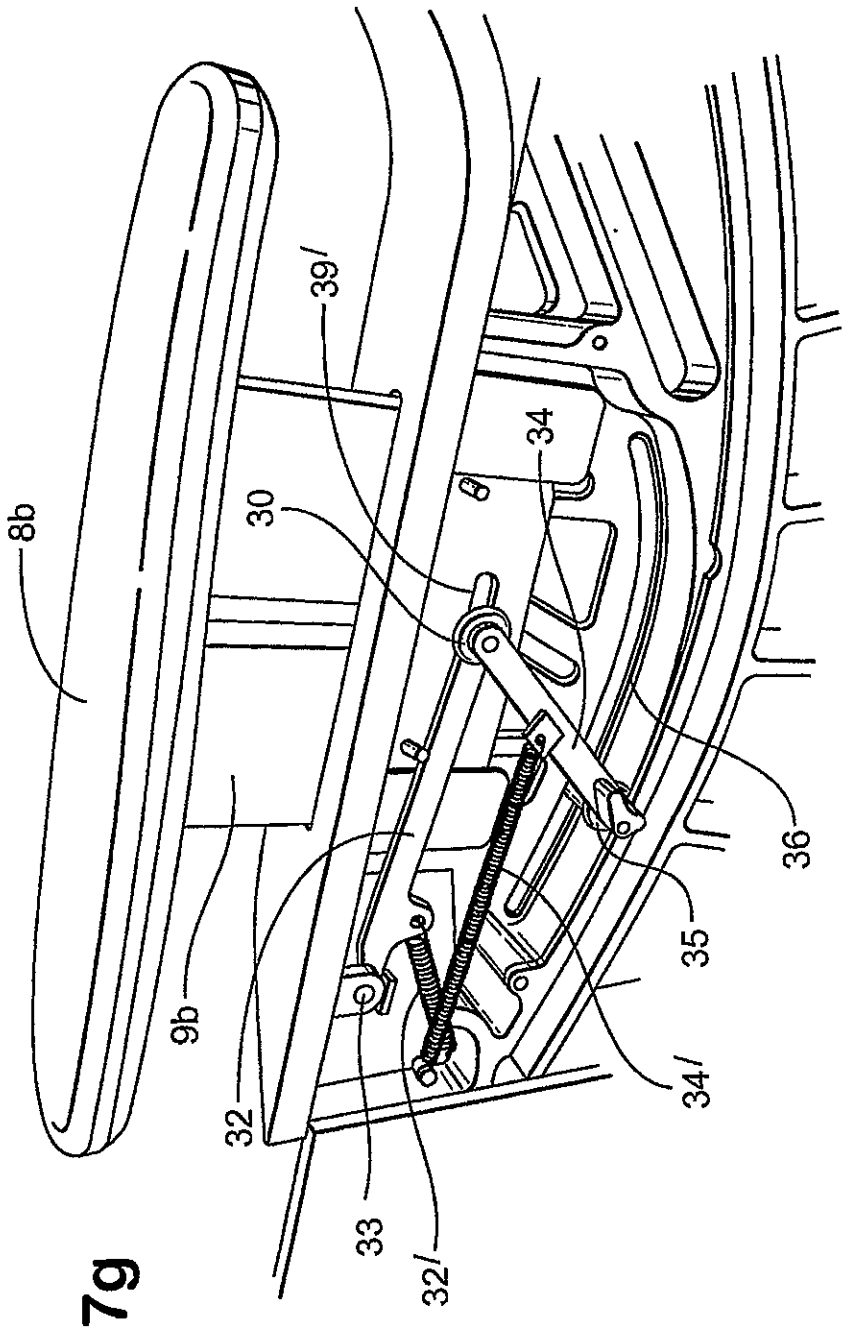

Fig.7g

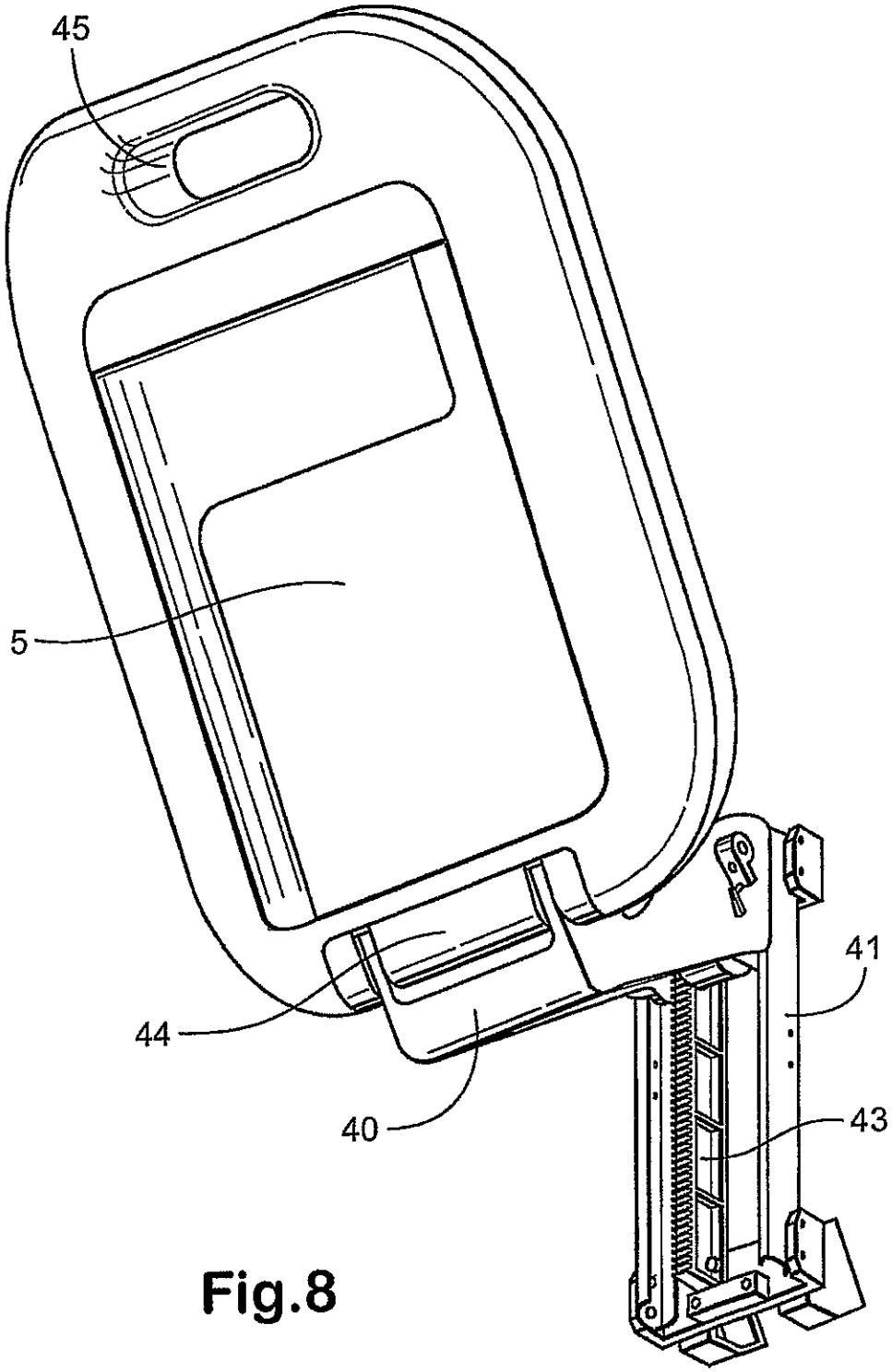

Fig.8

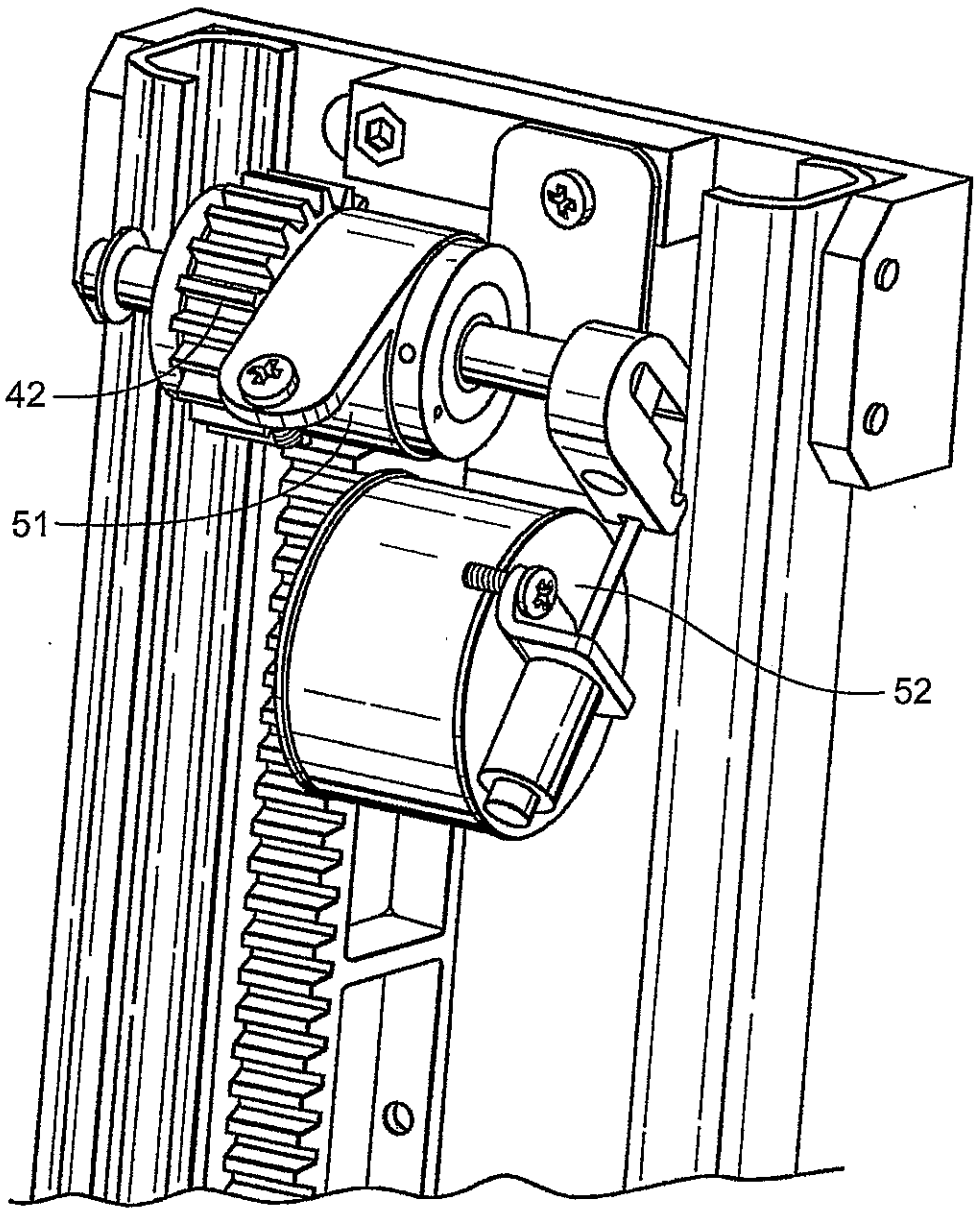

Fig.10

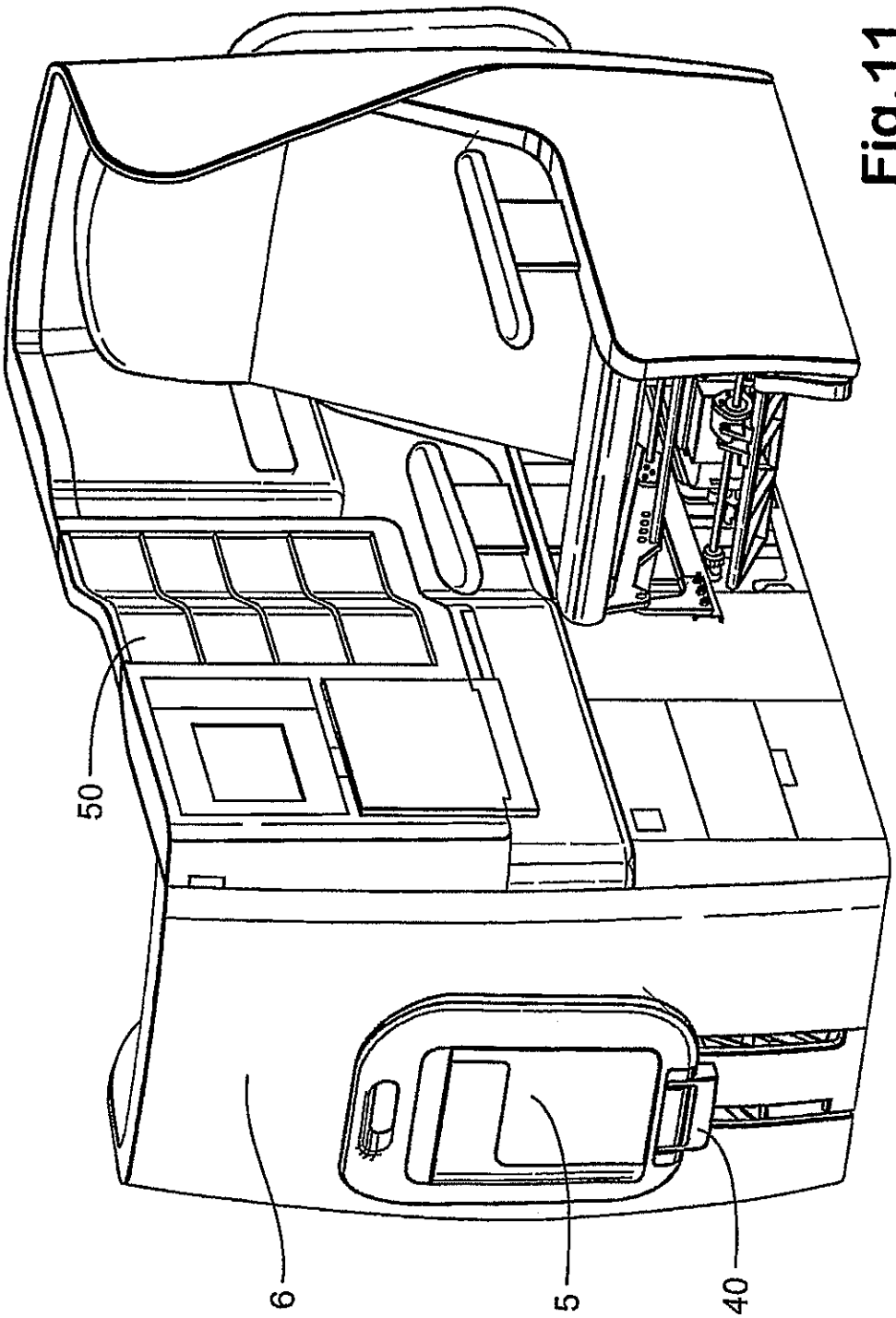

Fig.11

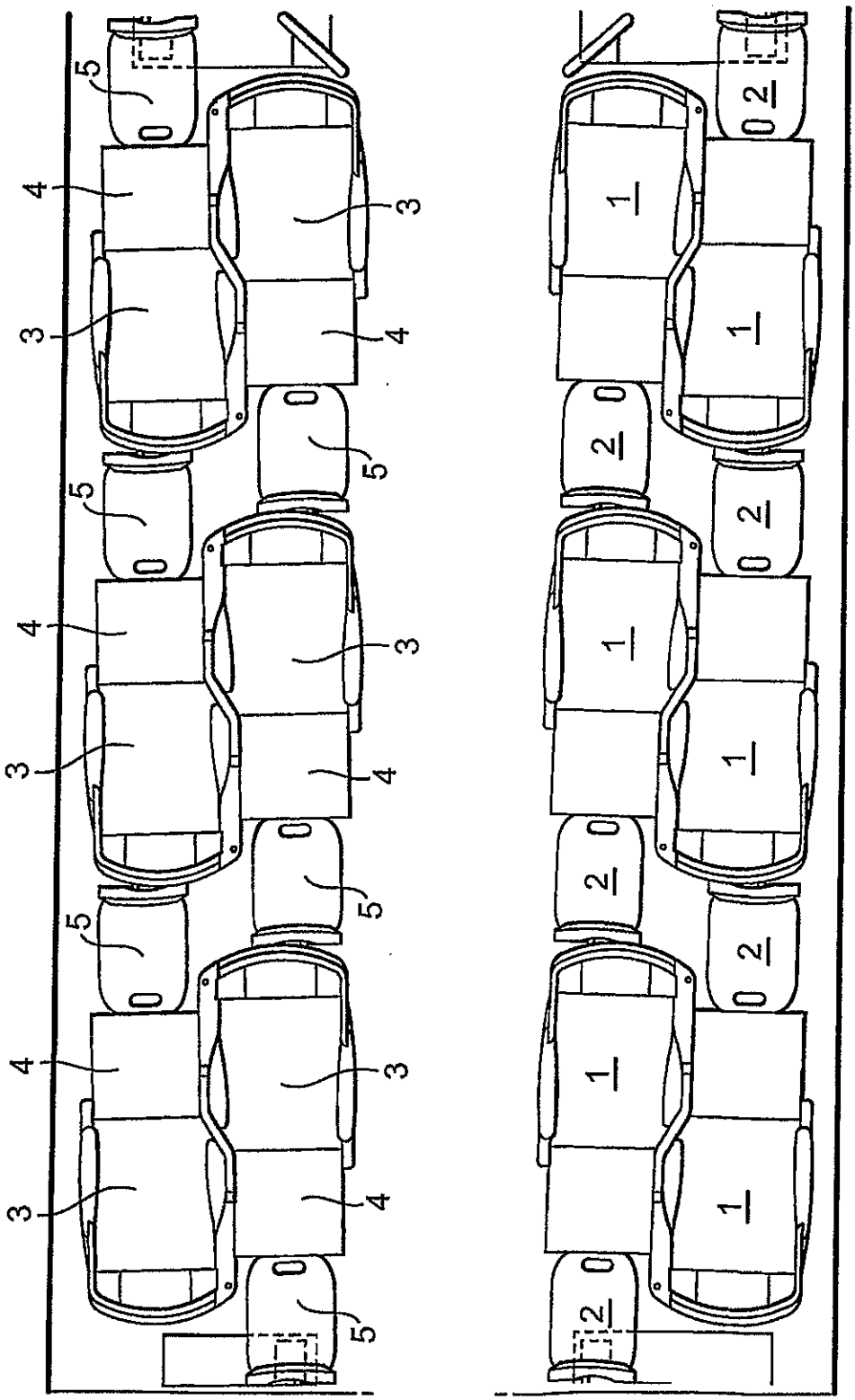

Fig.12

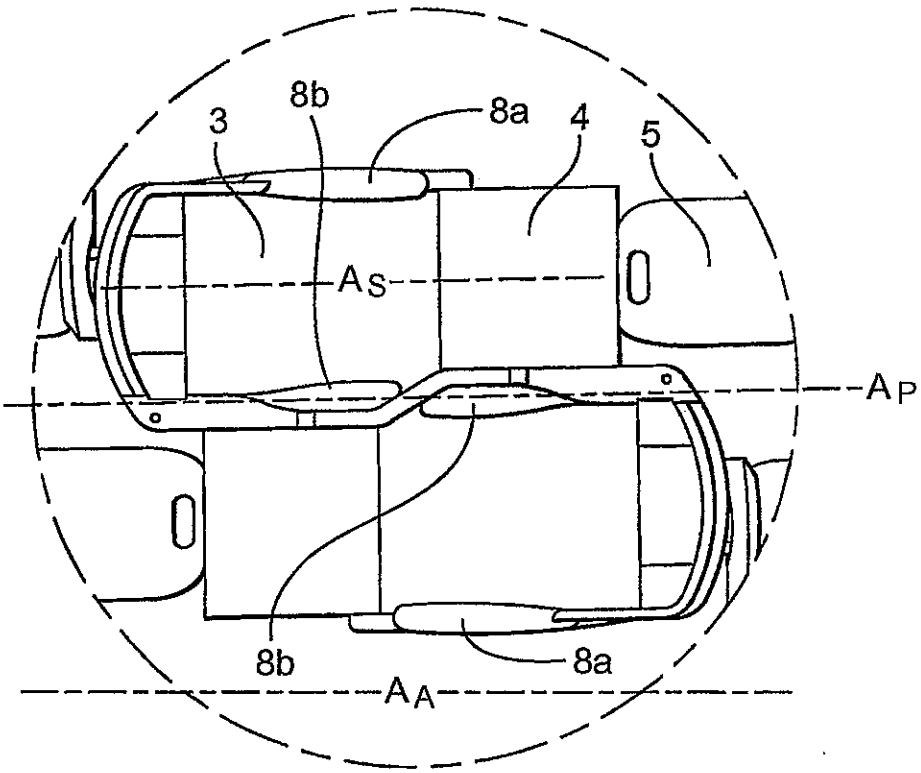

Fig.12a

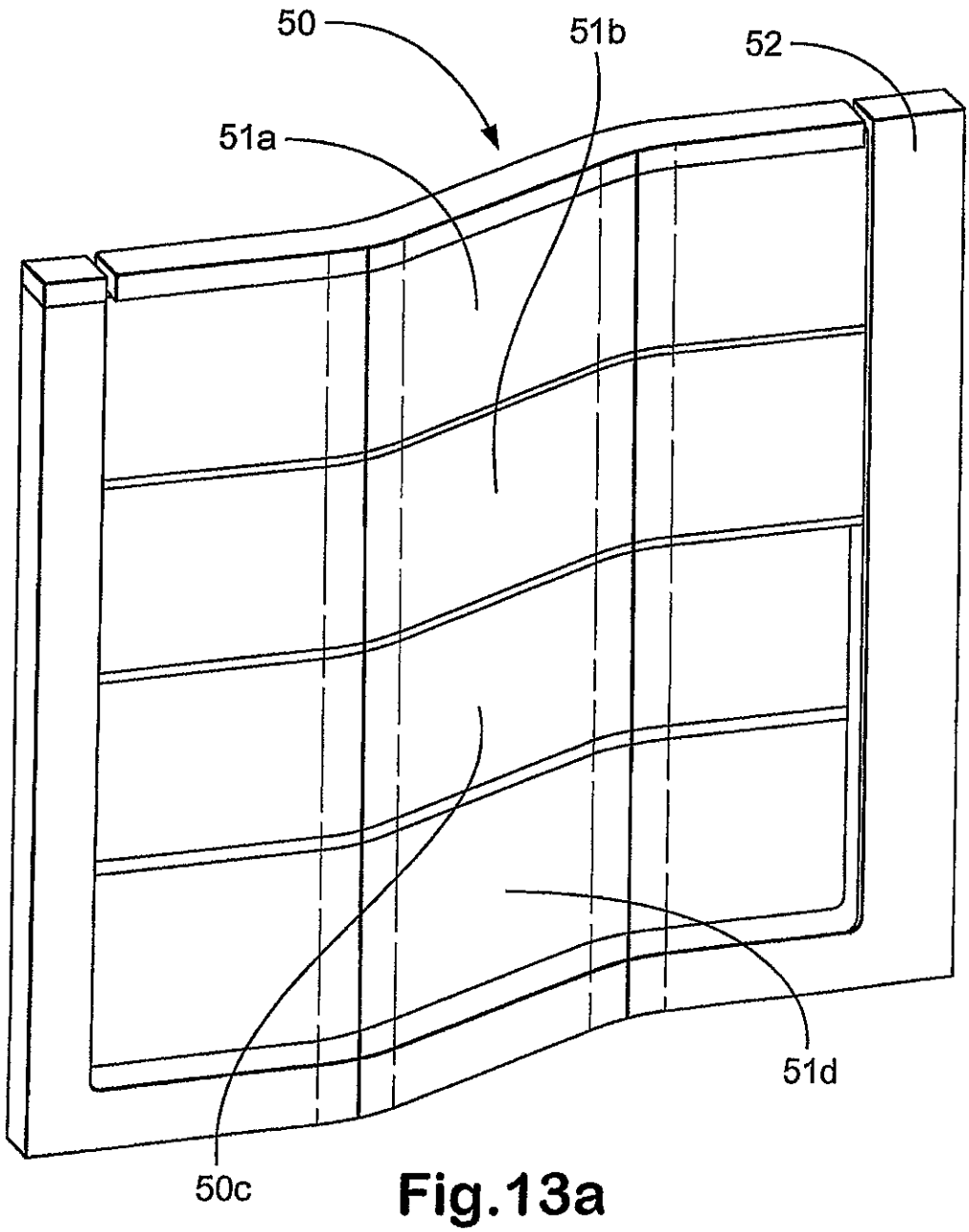

Fig.13a

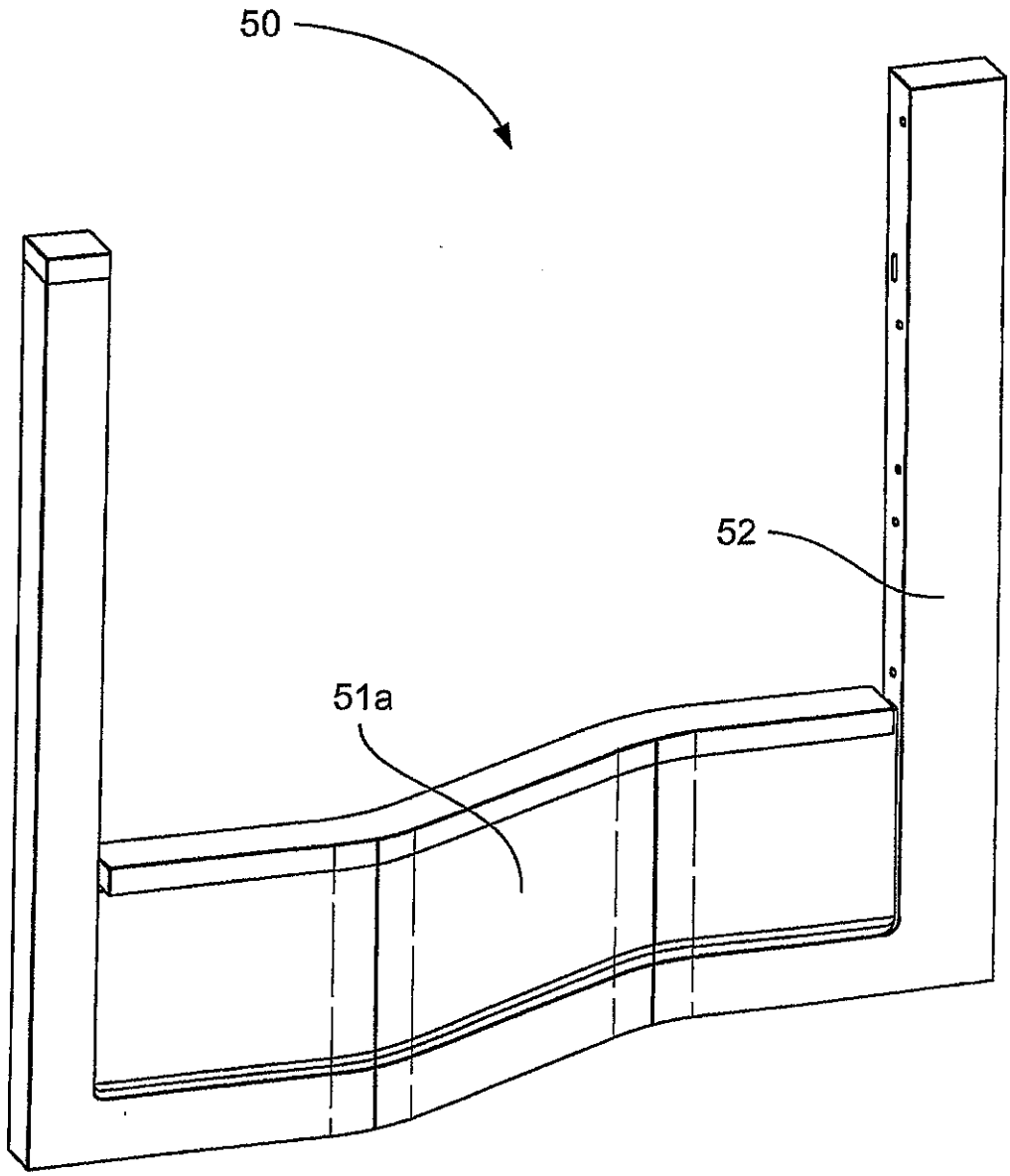

Fig.13b

Fig.13c

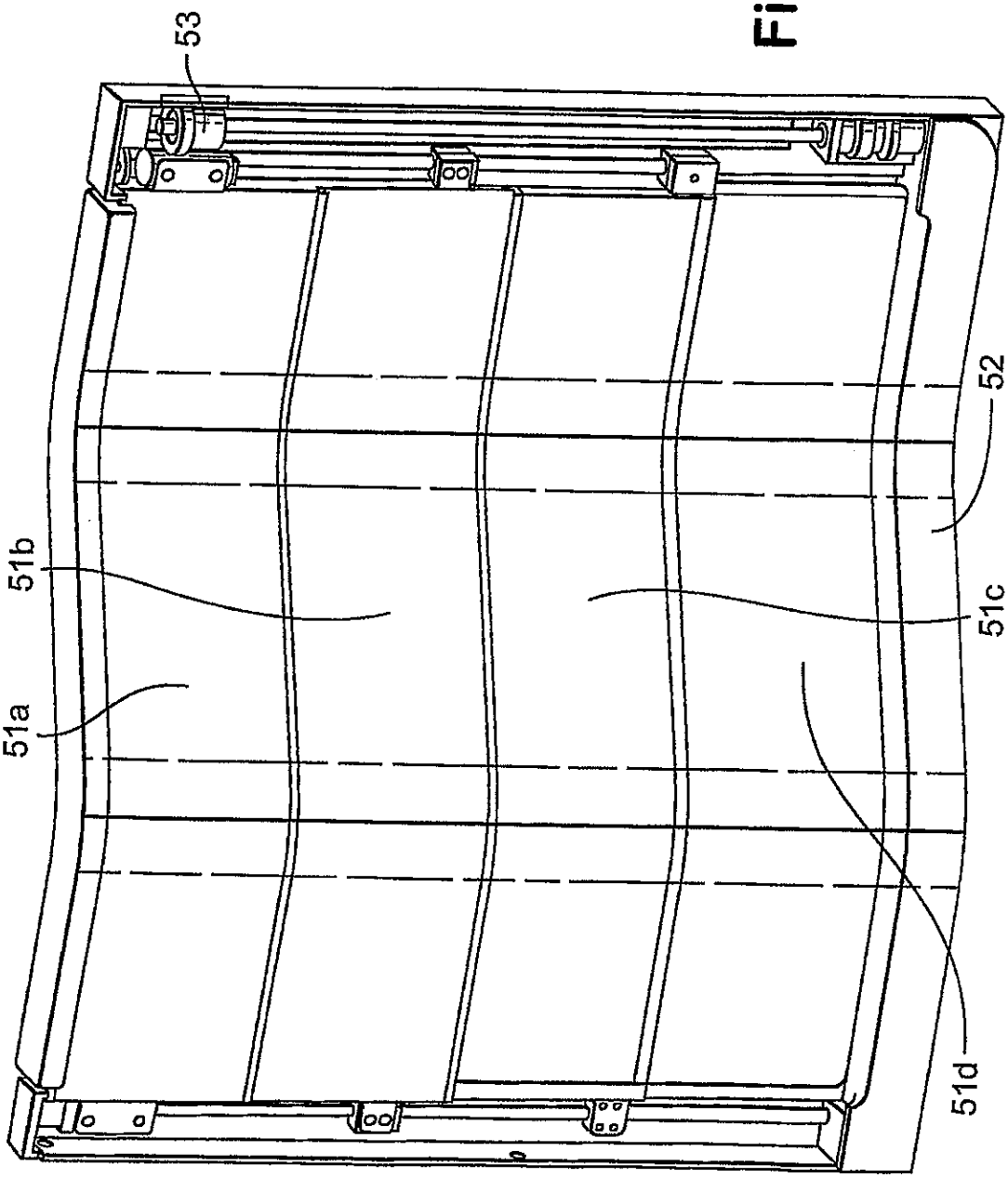

Fig.14

