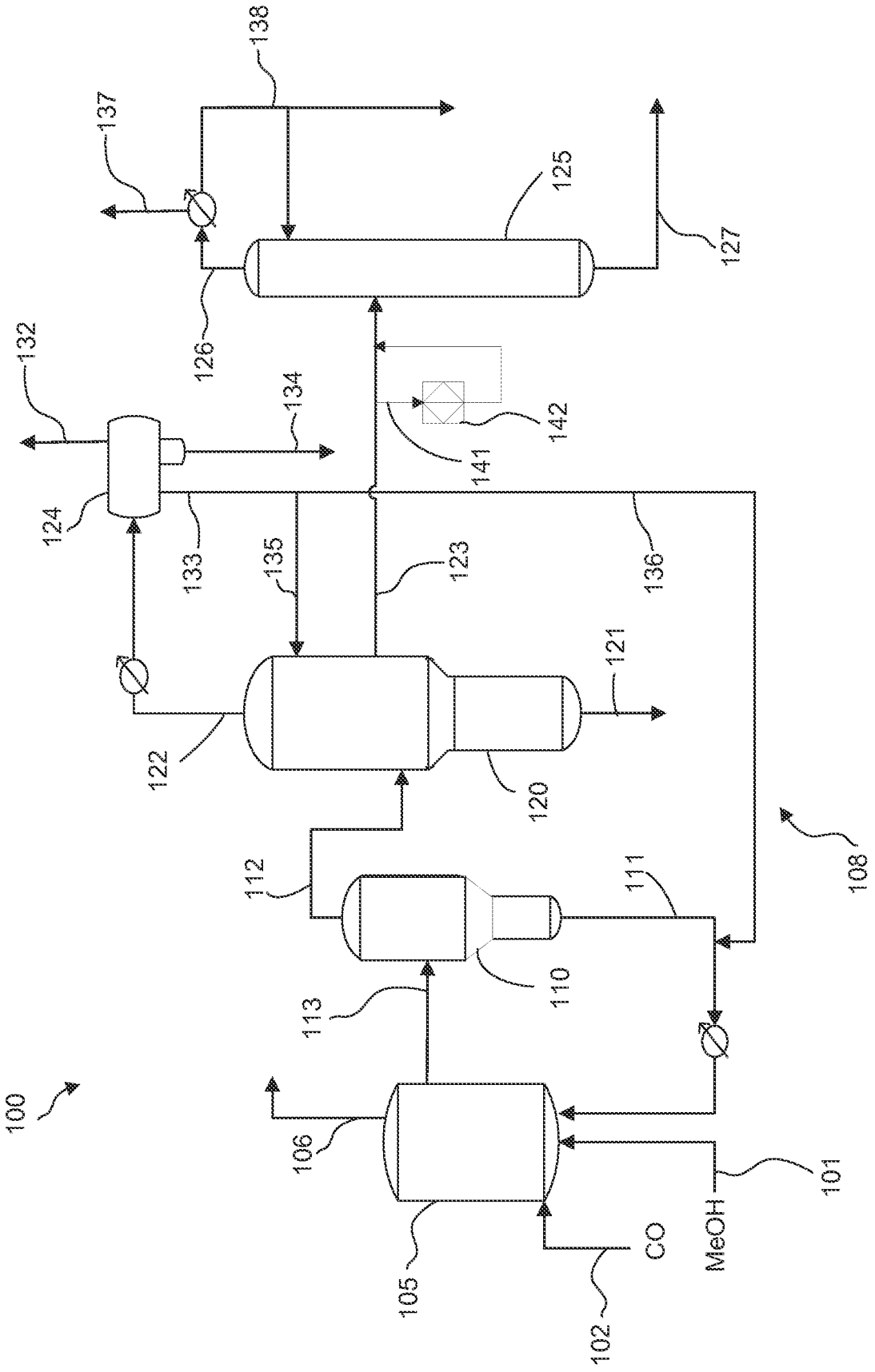
100
101
MeOH
102
CO
105
106
108
110
111
112
113
120
121
122
123
124
125
126
127
132
133
134
135
136
137
138
141
142

FIG. 1