WO 01/39250 PCT/US00/31310



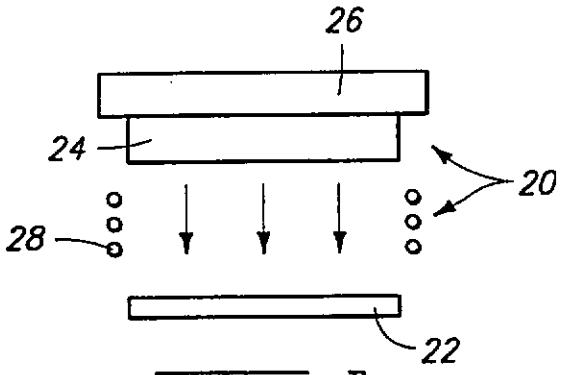


Fig. 1

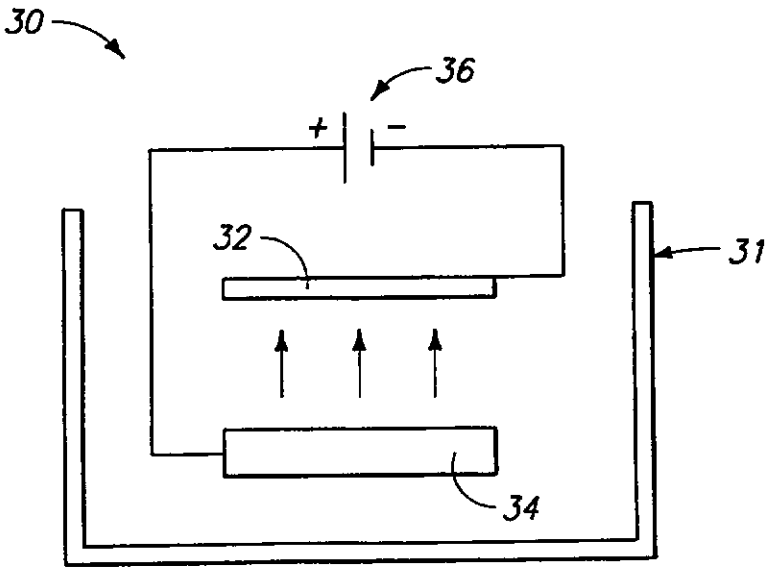


Fig. 2

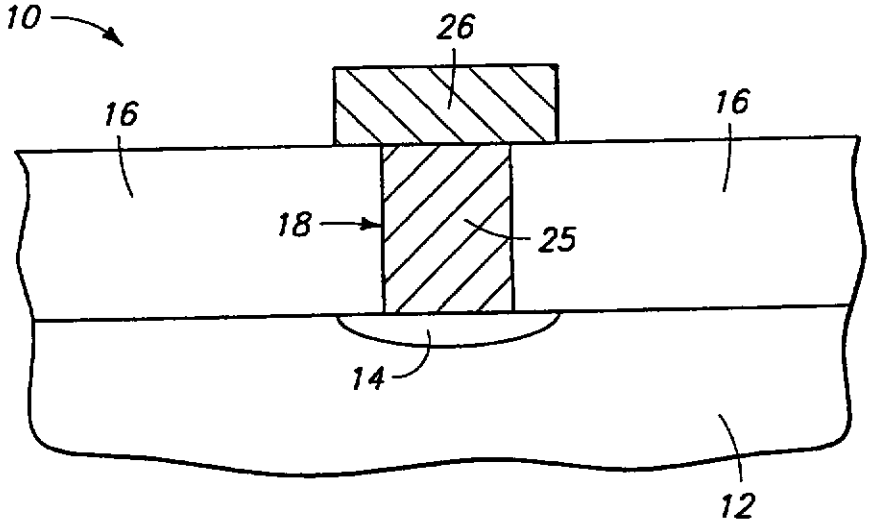


Fig. 3