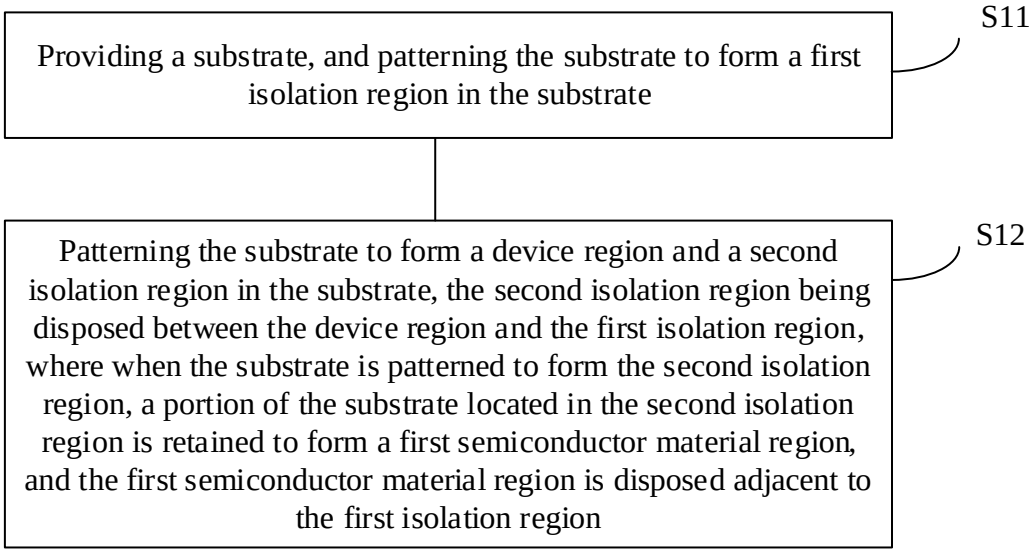

FIG. 1

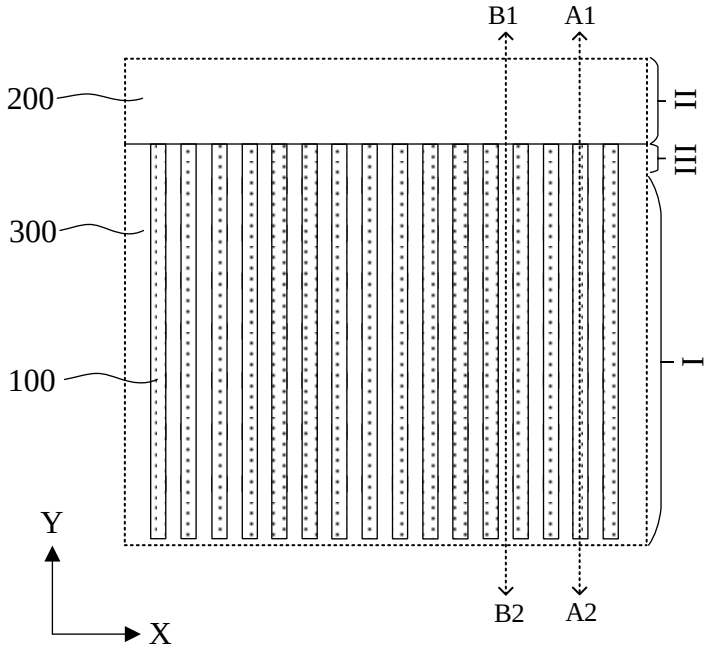

FIG. 2

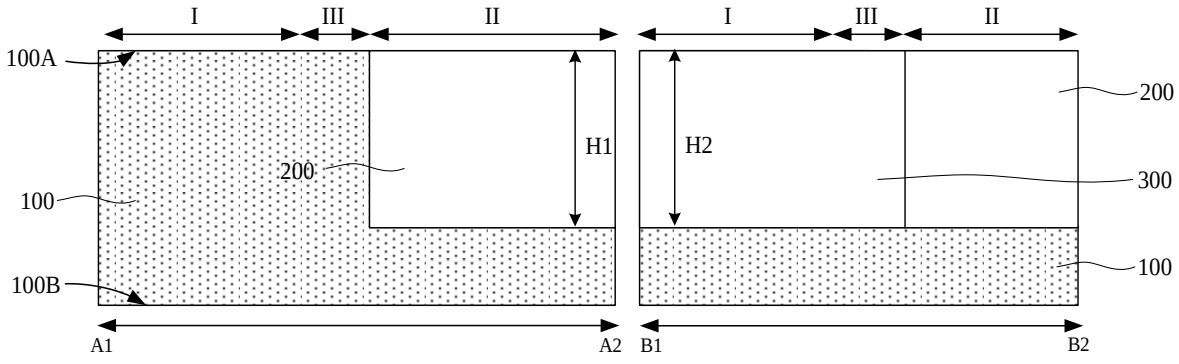

FIG. 3

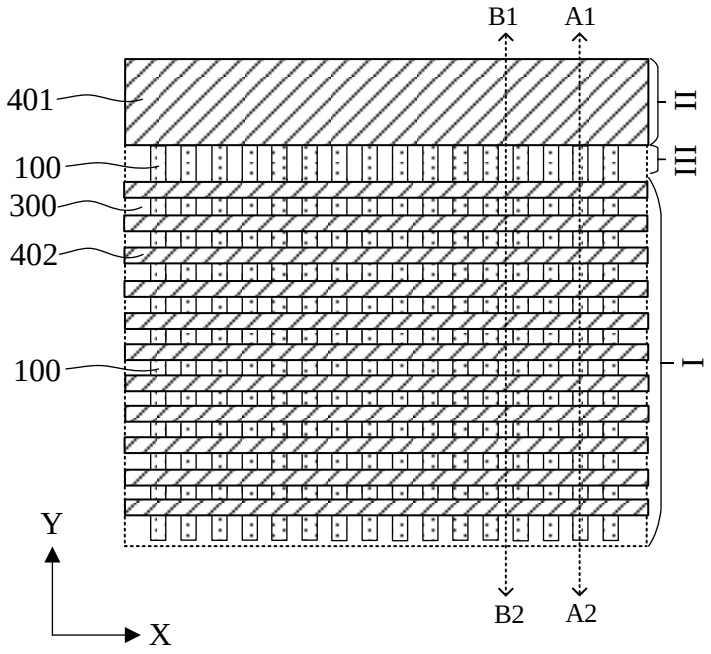
B1
A1
401
II
III
100
300
402
100
I
Y
X
B2
A2

FIG. 4

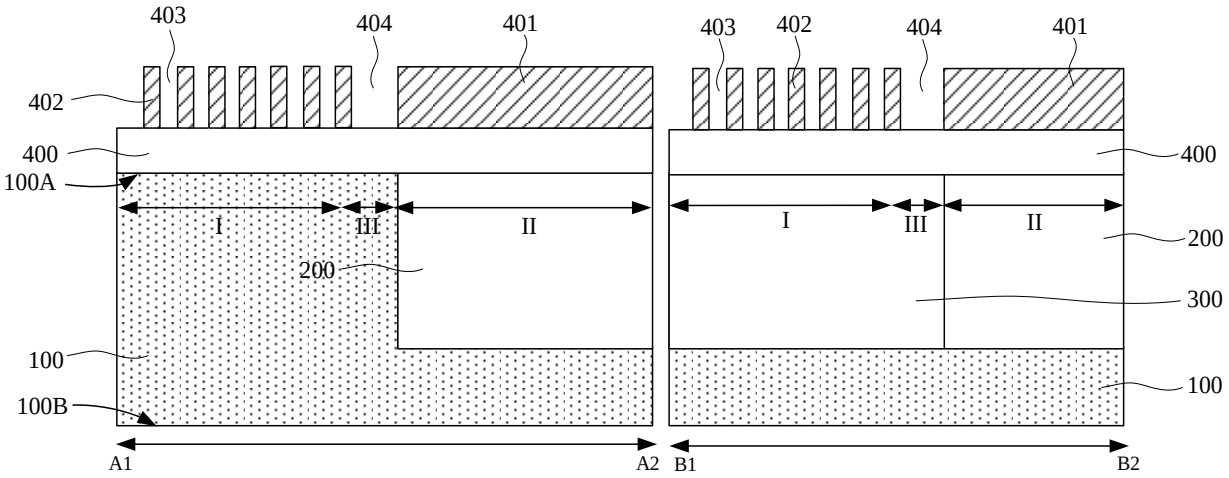
403
404
401
403
402
404
401
402
400
400
100A
I
III
II
I
III
II
200
200
300
100
100
100B
A1
A2
B1
B2

FIG. 5

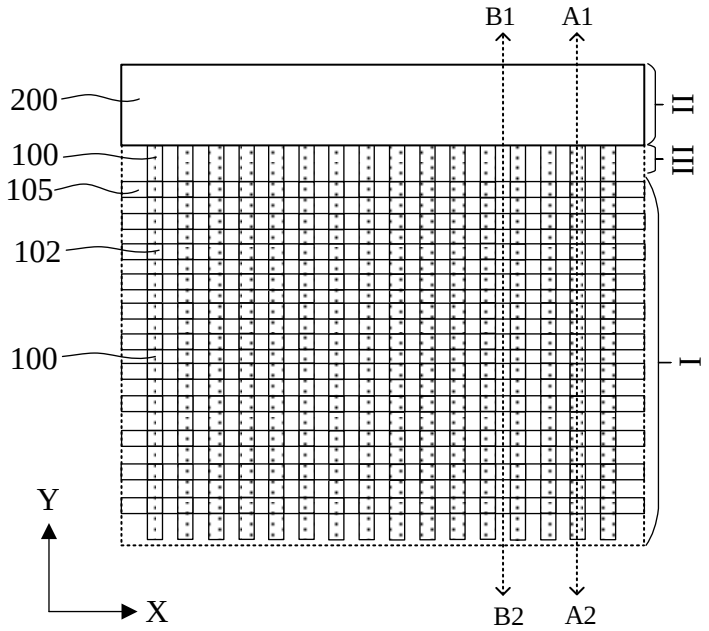

FIG. 6

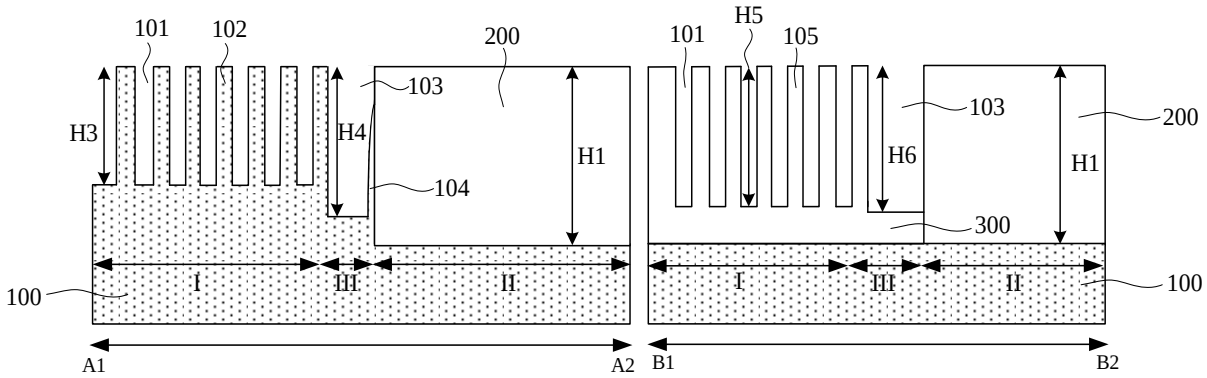

FIG. 7

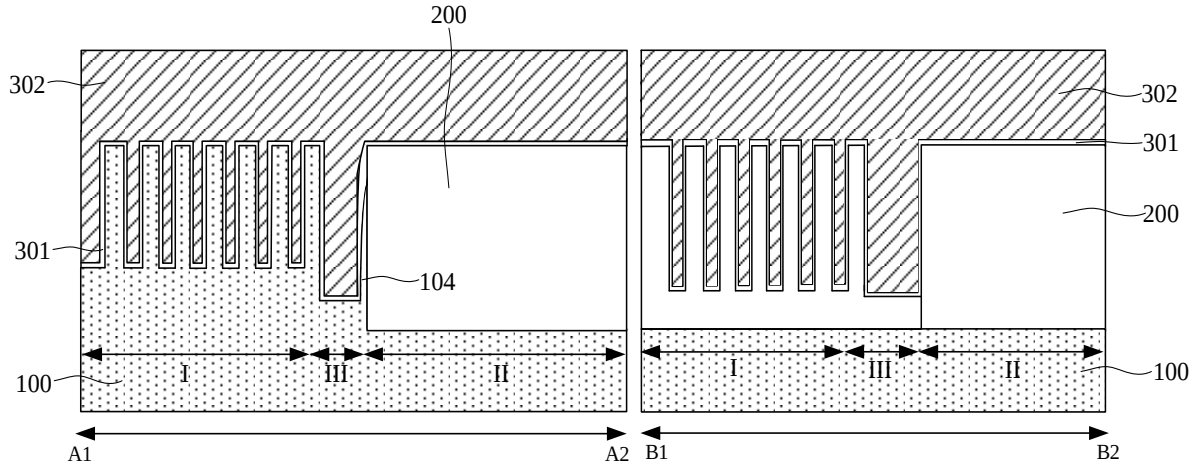

FIG. 8

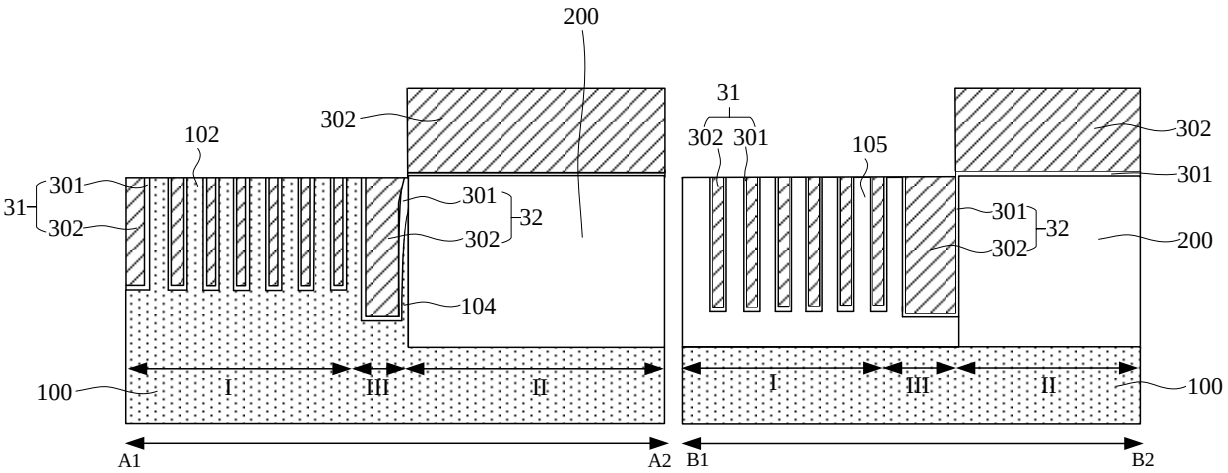

FIG. 9

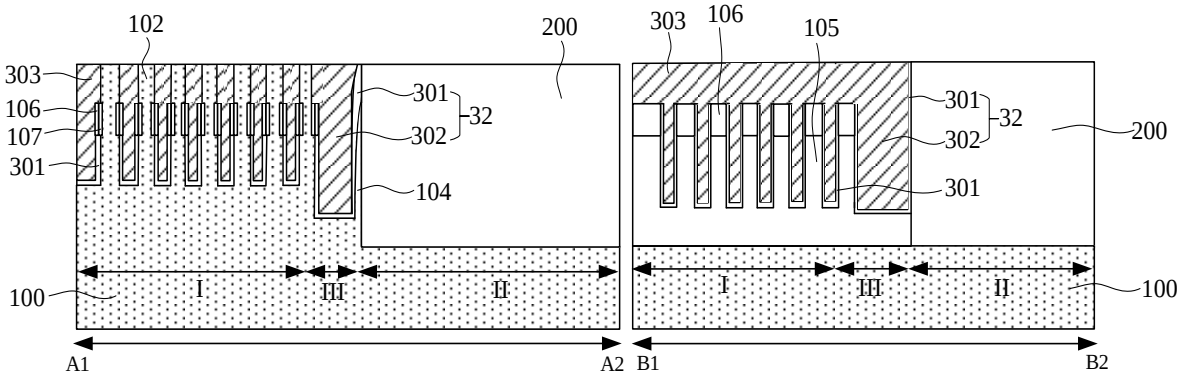

FIG. 10

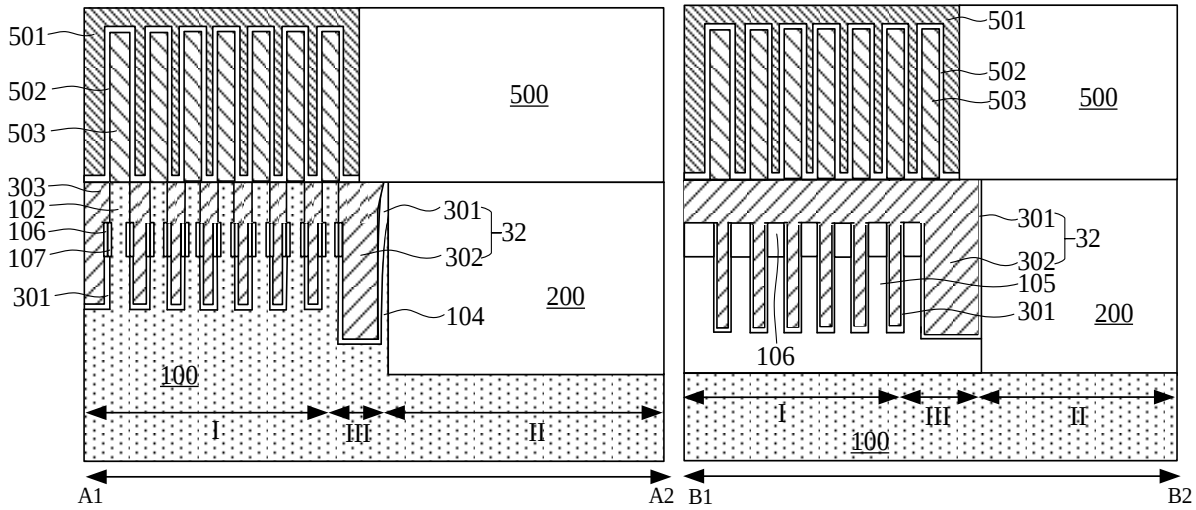

FIG. 11

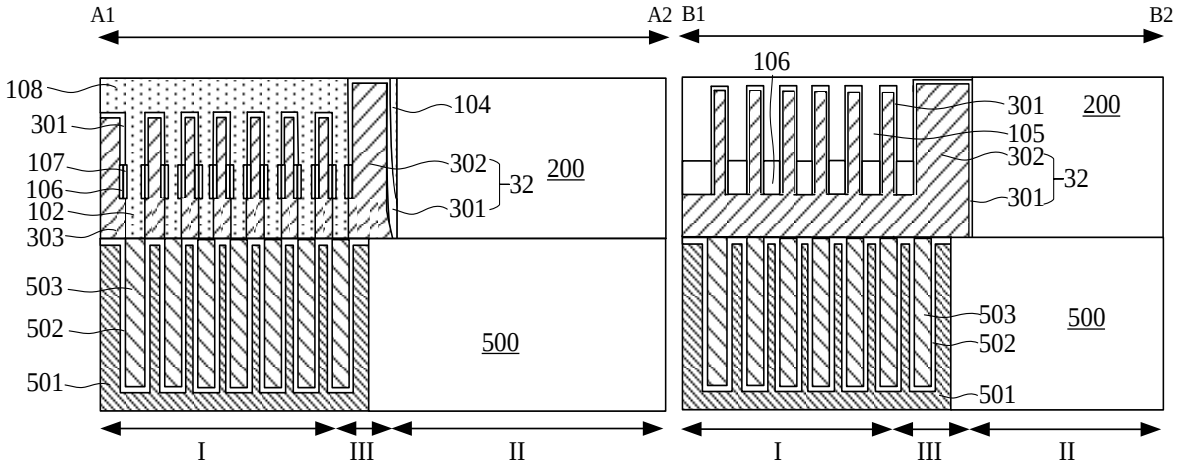
A1
A2
B1
B2
108
301
107
106
102
303
503
502
501
104
302
301
32
200
500
106
301
105
302
301
32
200
503
502
501
500
I
III
II
I
III
II

FIG. 12

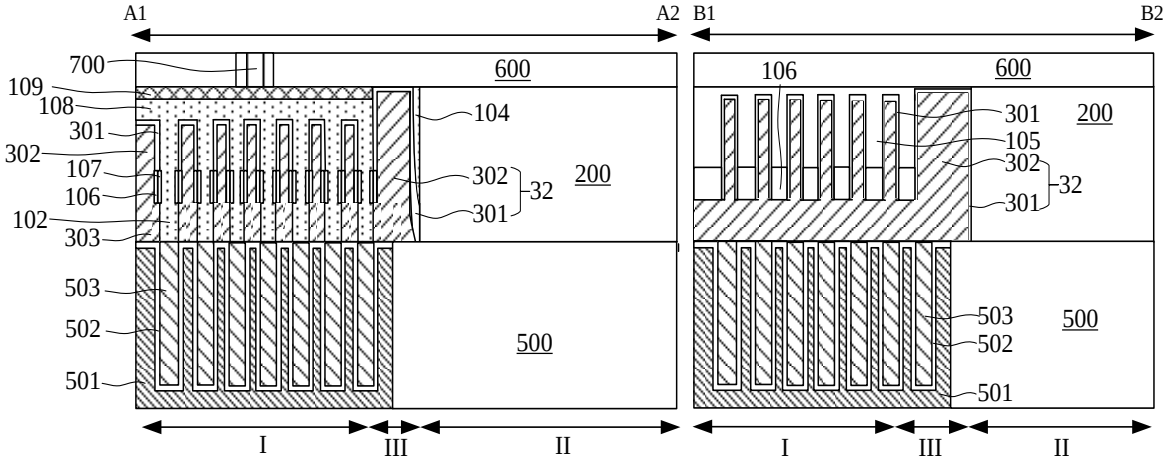
A1
A2
B1
B2
700
109
108
301
302
107
106
102
303
503
502
501
600
104
302
301
32
200
500
106
600
301
105
302
301
32
200
503
502
501
500
I
III
II
I
III
II

FIG. 13