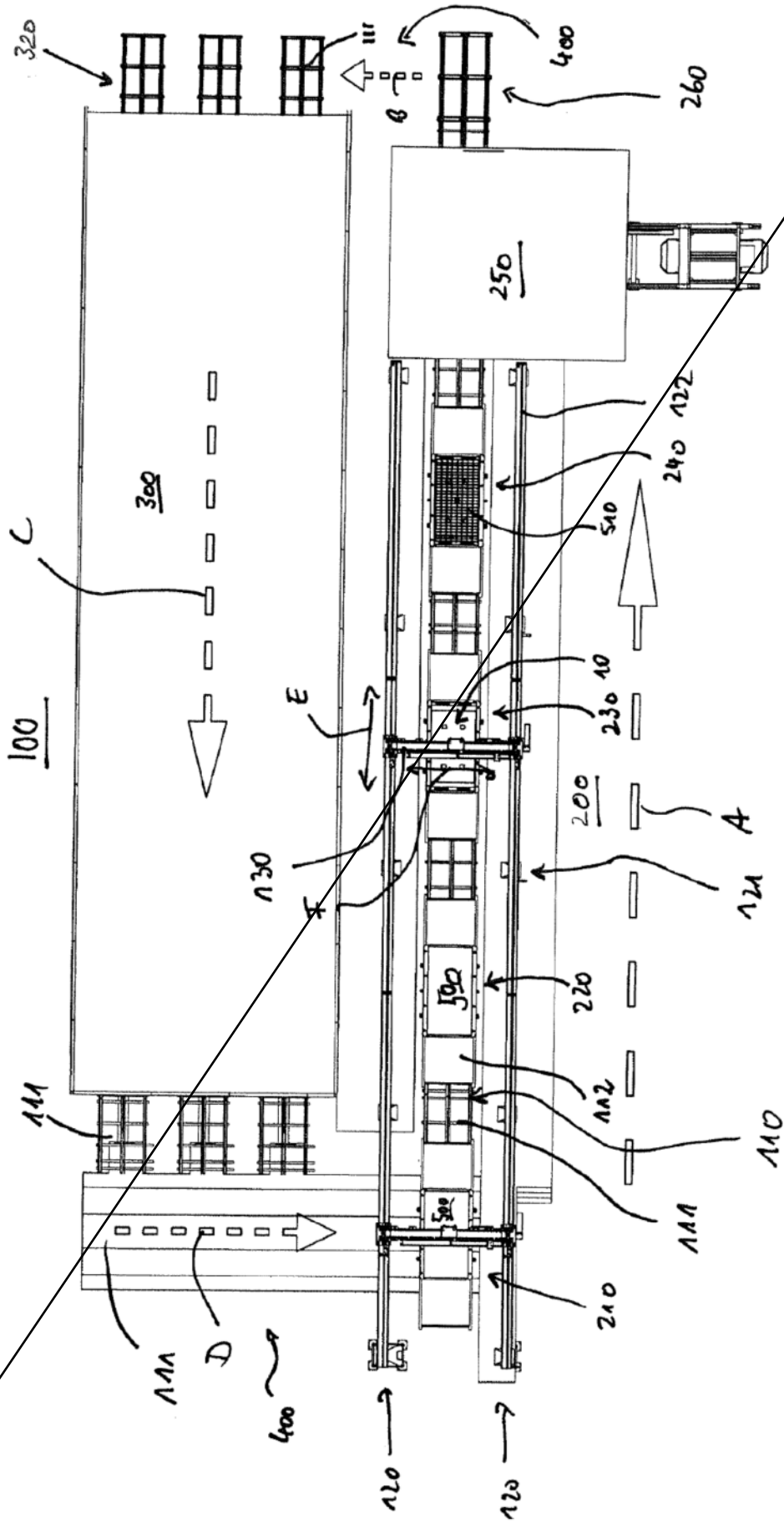
320
400
260
250
300
C
100
E
122
240
510
10
230
200
A
130
F
121
220
500
112
110
111
210
D
120

Fig. 1

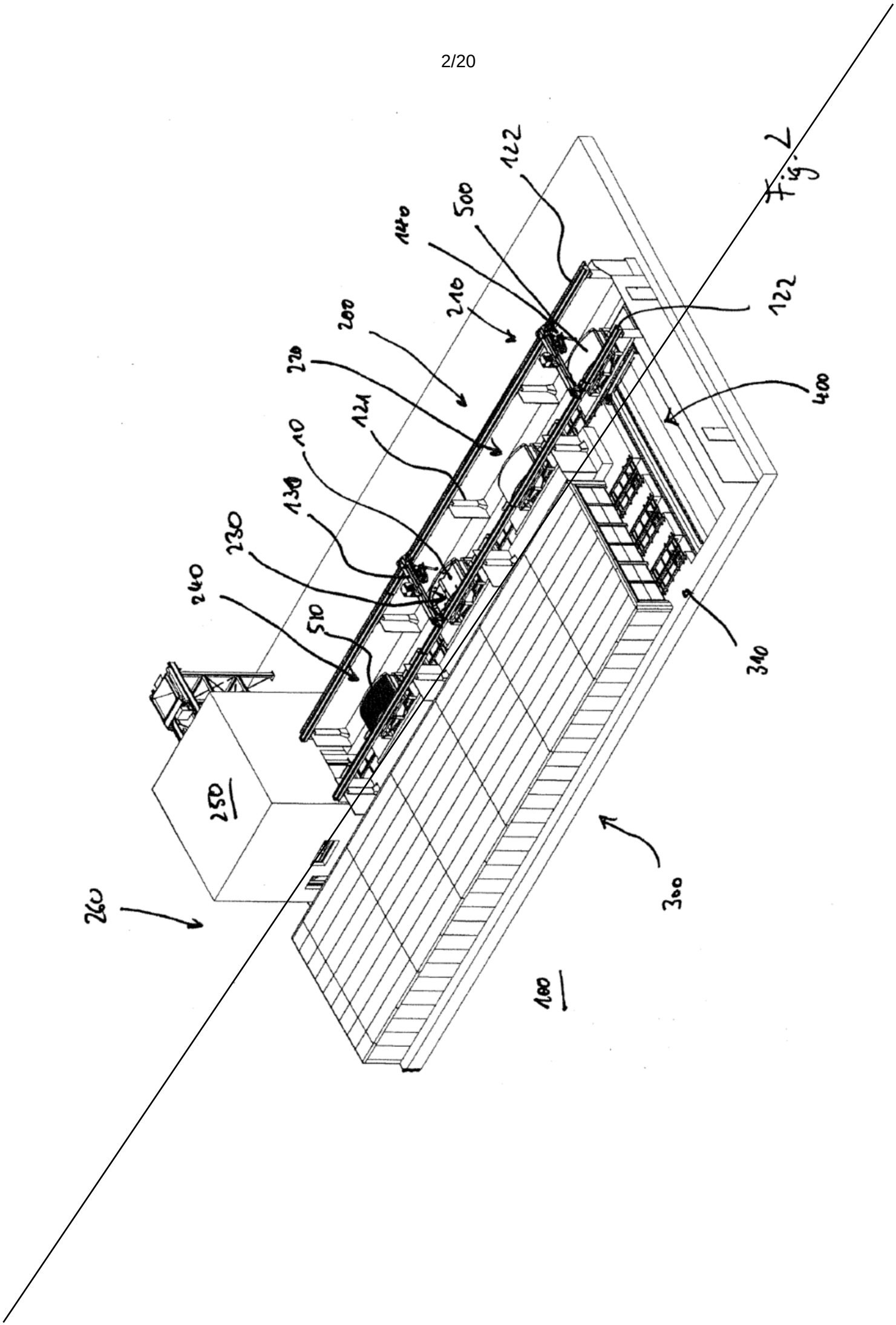
122
500
140
210
200
220
124
10
130
230
240
510
250
260
300
100
340
400
122

Fig. 2

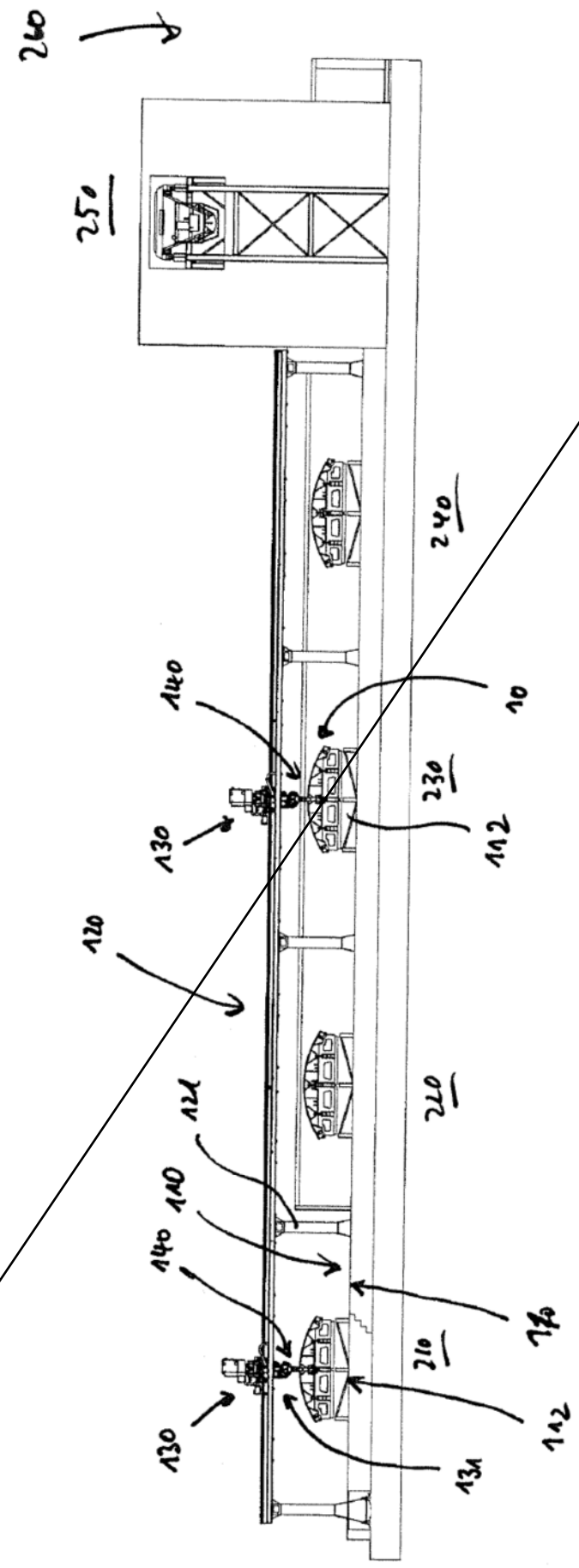
240
250
240
140
10
230
130
112
120
124
220
140
140
110
210
130
112
131

Fig. 3

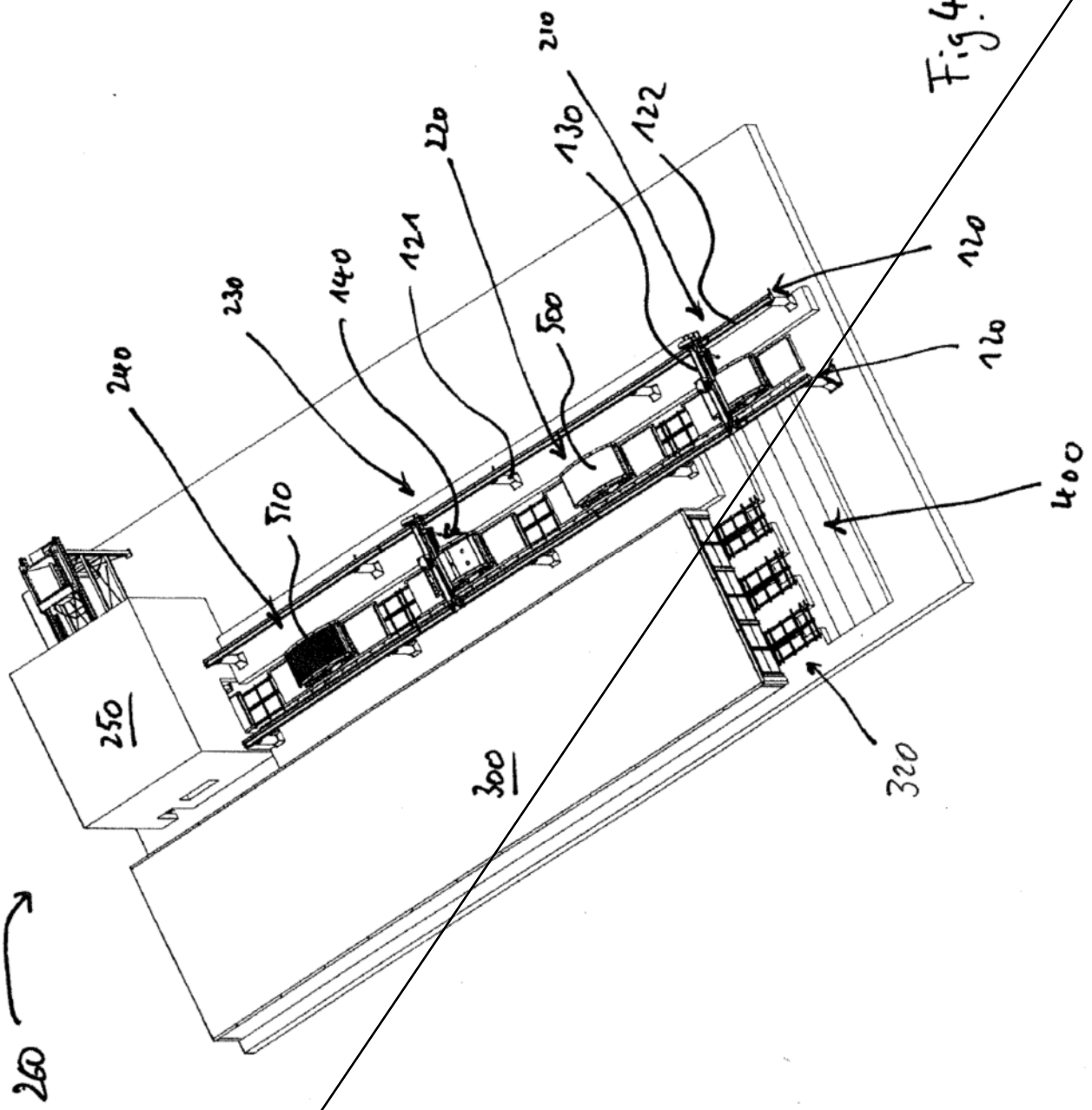
260
250
240
230
140
121
220
210
130
122
120
120
500
510
400
300
320

Fig. 4

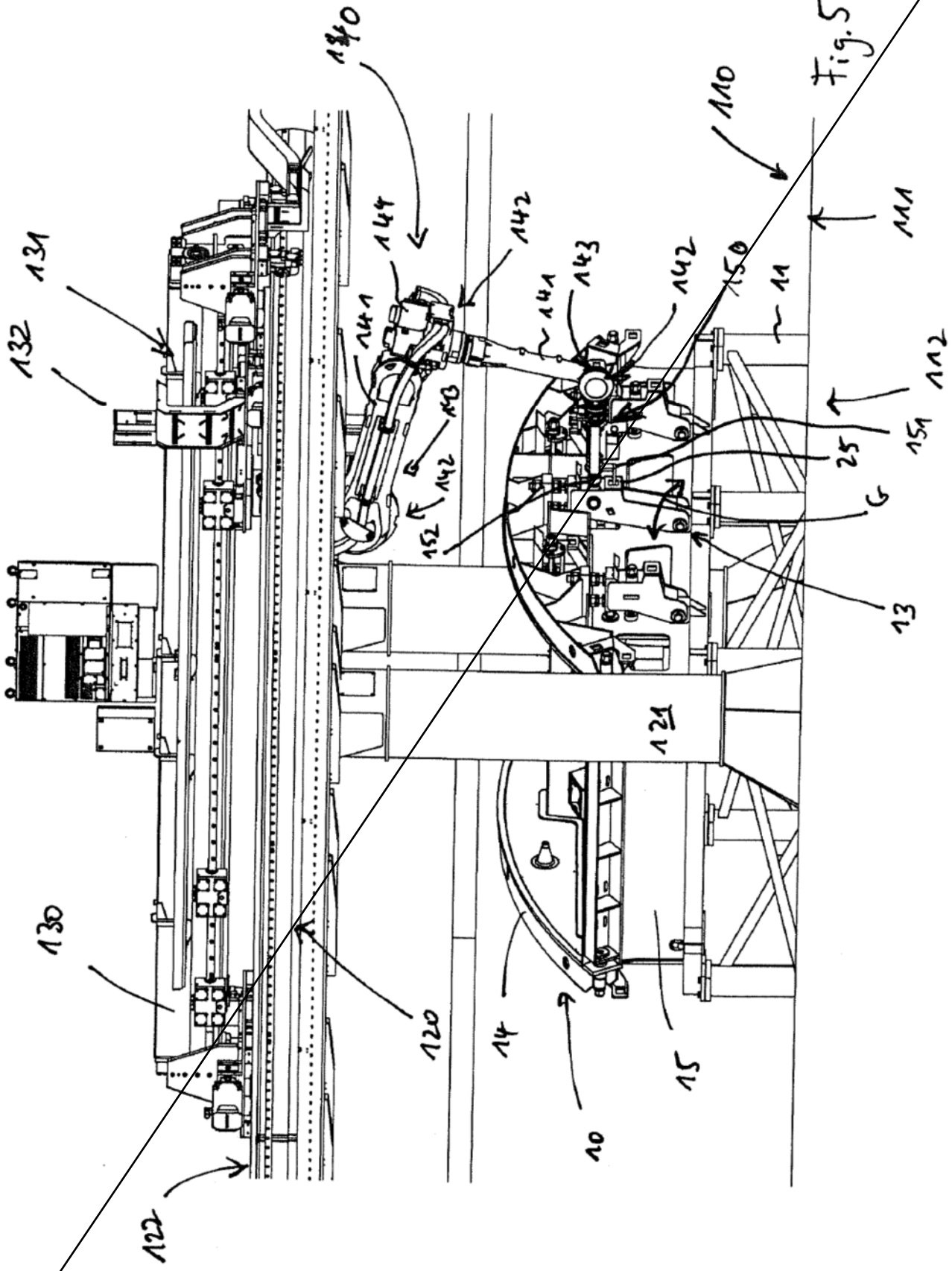
140
110
111
131
132
144
142
141
143
142
150
11
112
151
25
G
13
152
121
130
120
14
10
15
122

Fig. 5

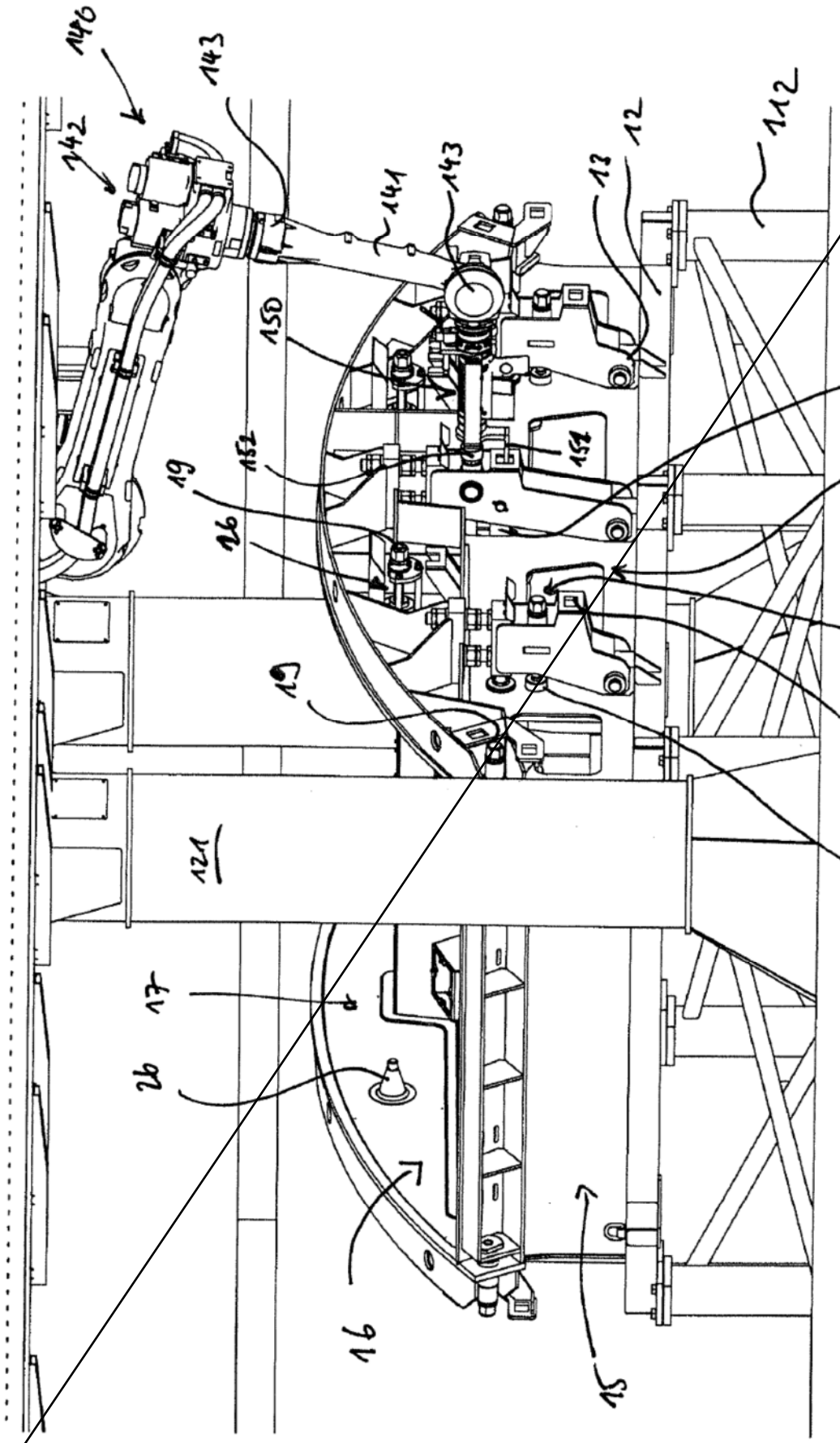
140
142
143
141
143
13
12
112
150
152
152
19
26
24
14
18
25
20
19
121
17
26
16
15

Fig. 7

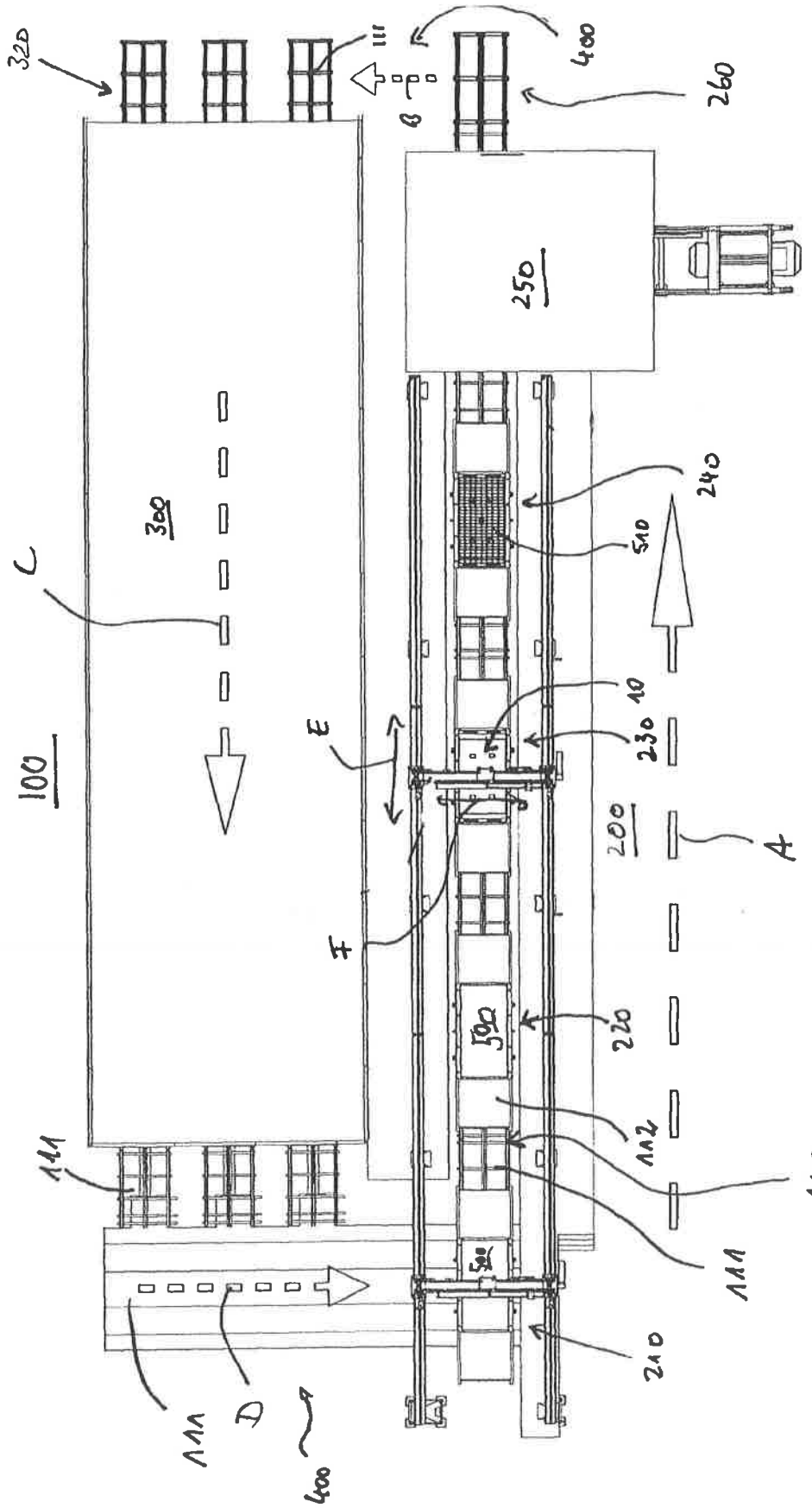
320
111
400
260
B
250
240
510
300
C
100
E
10
230
200
A
F
500
220
112
110
111
210
111
D
400

Fig. 1

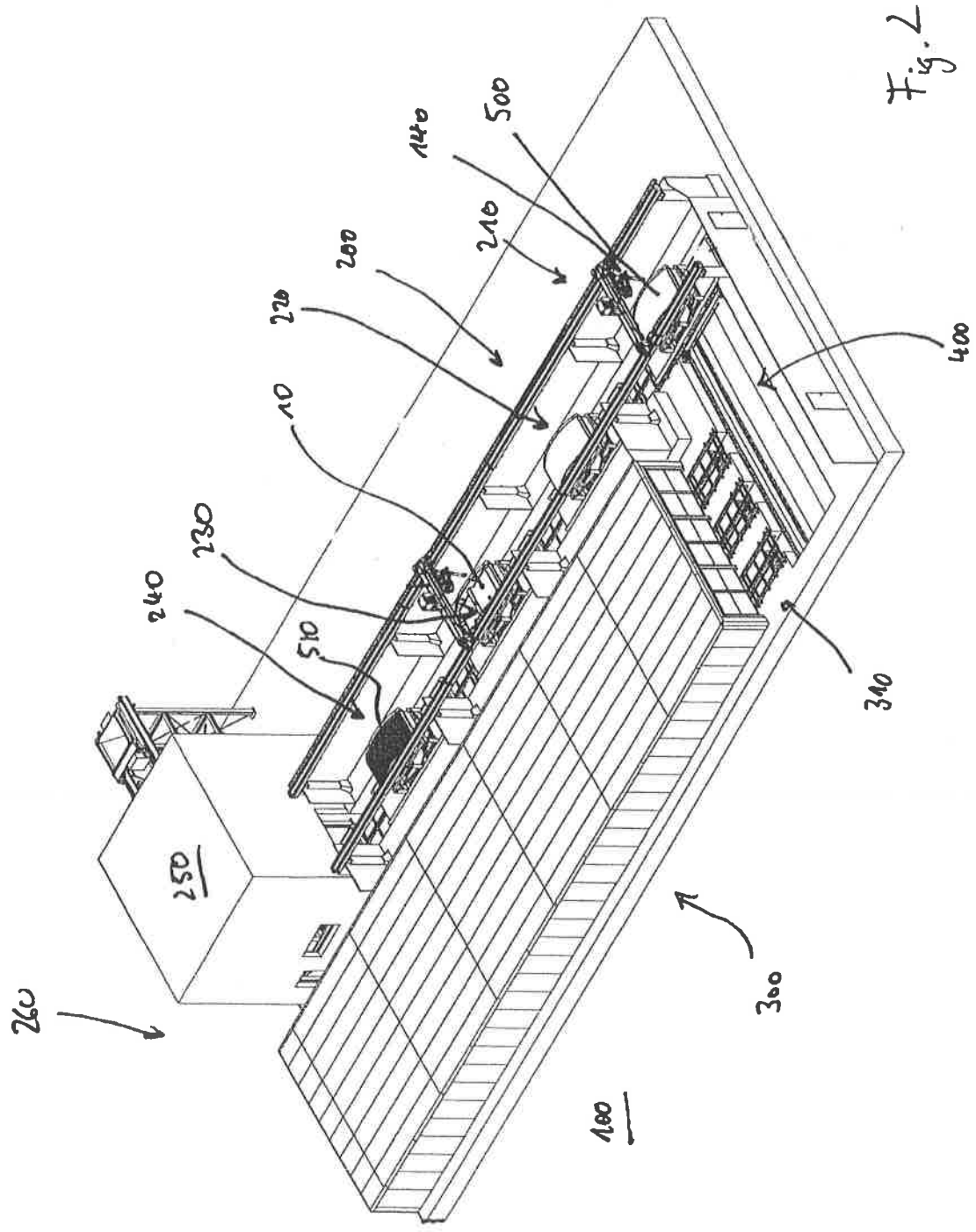

Fig. 2

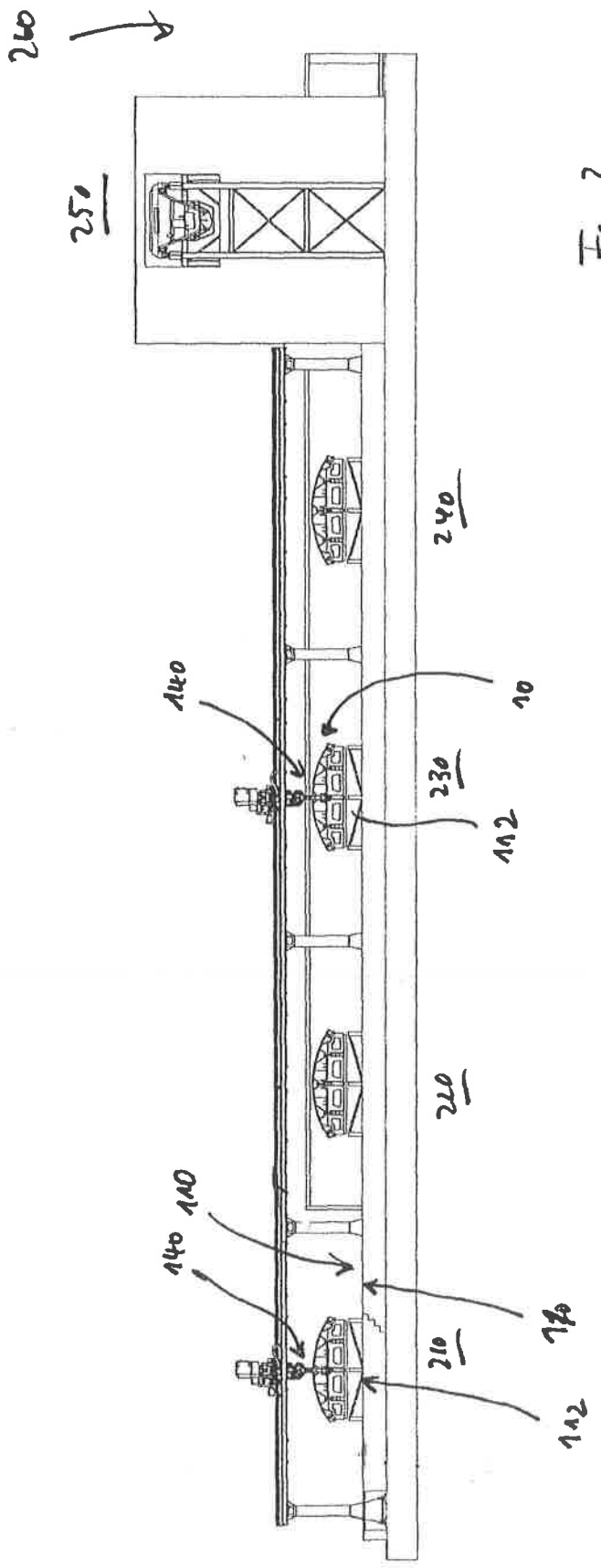

Fig. 3

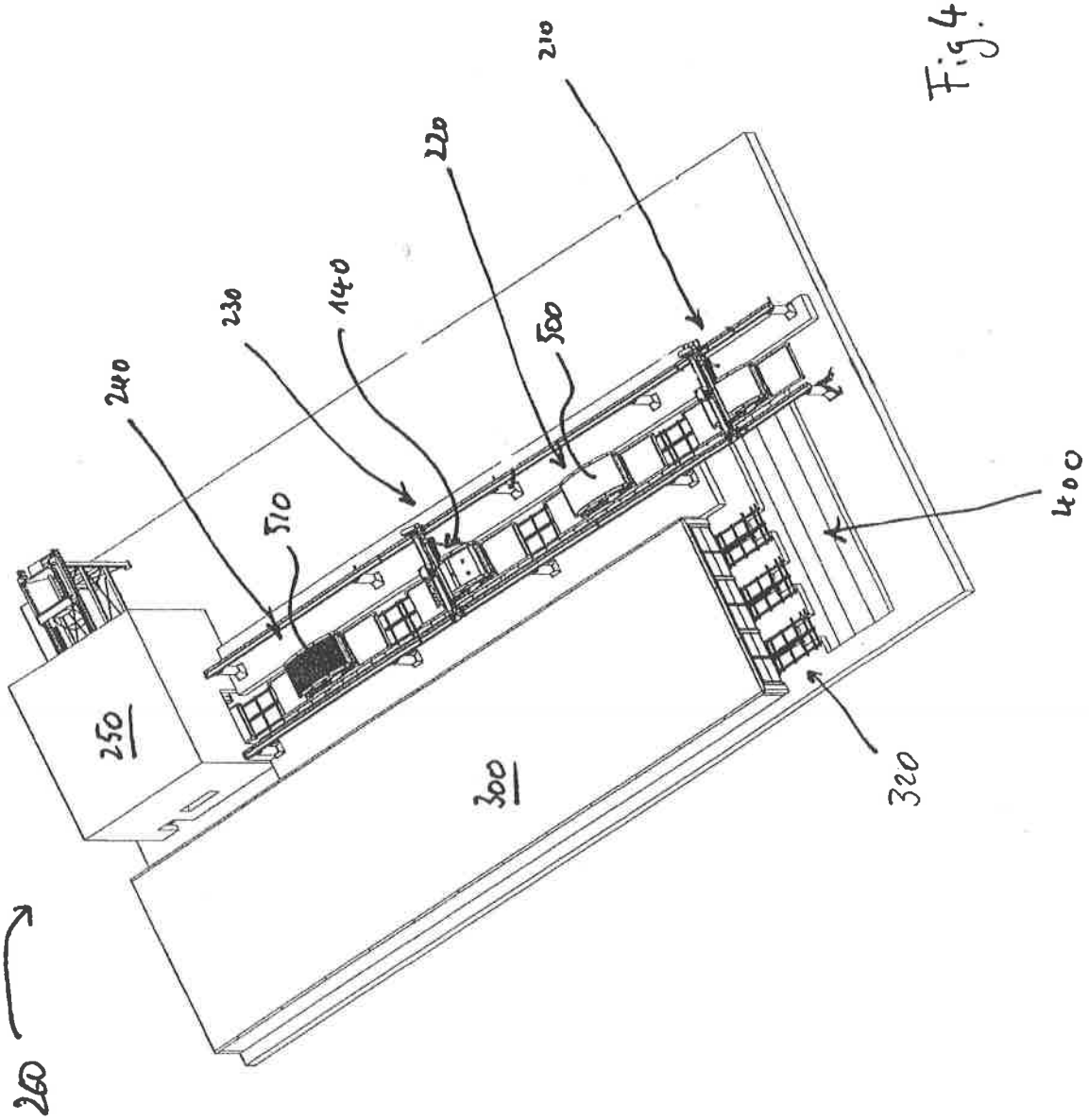

Fig. 4

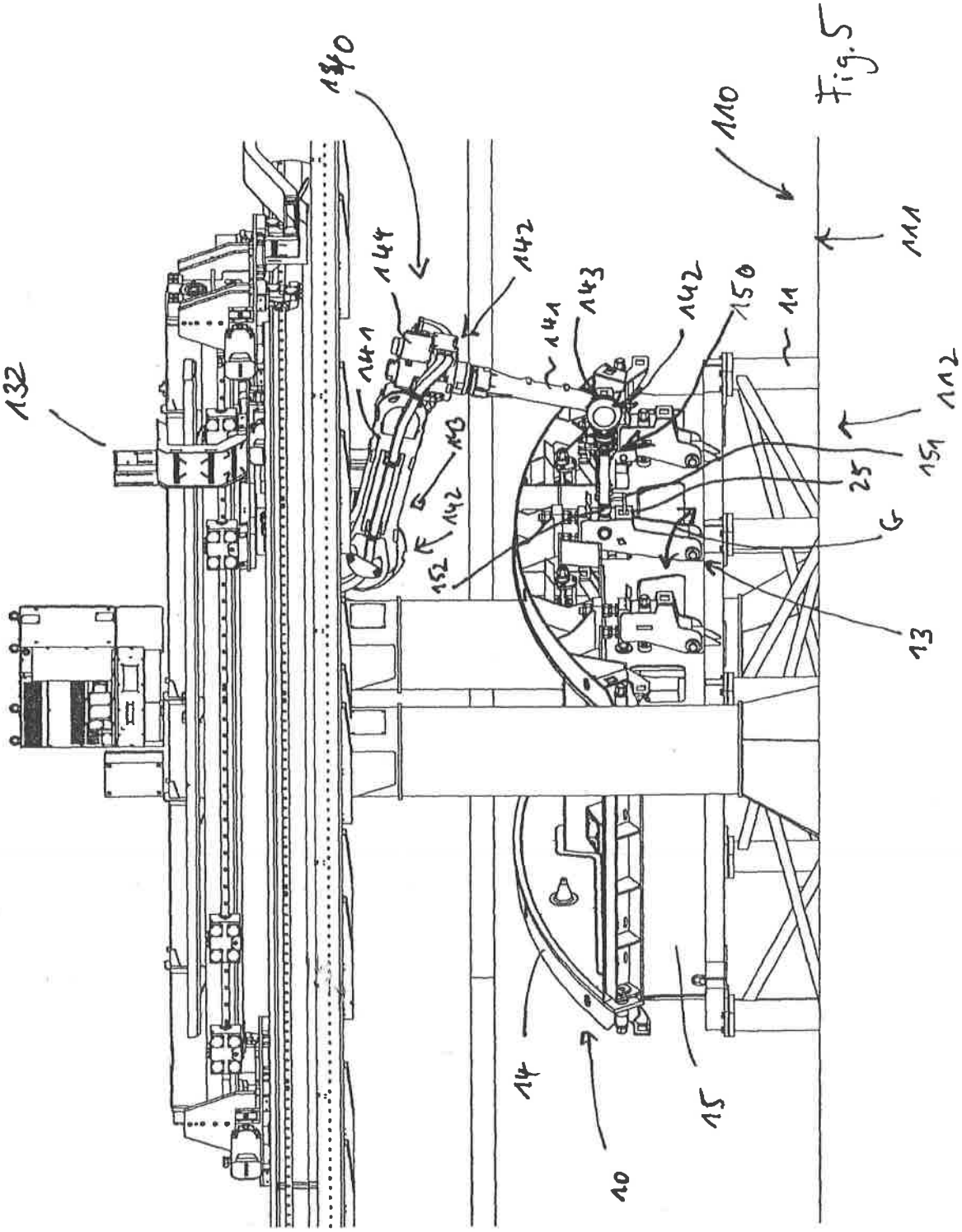

Fig. 5

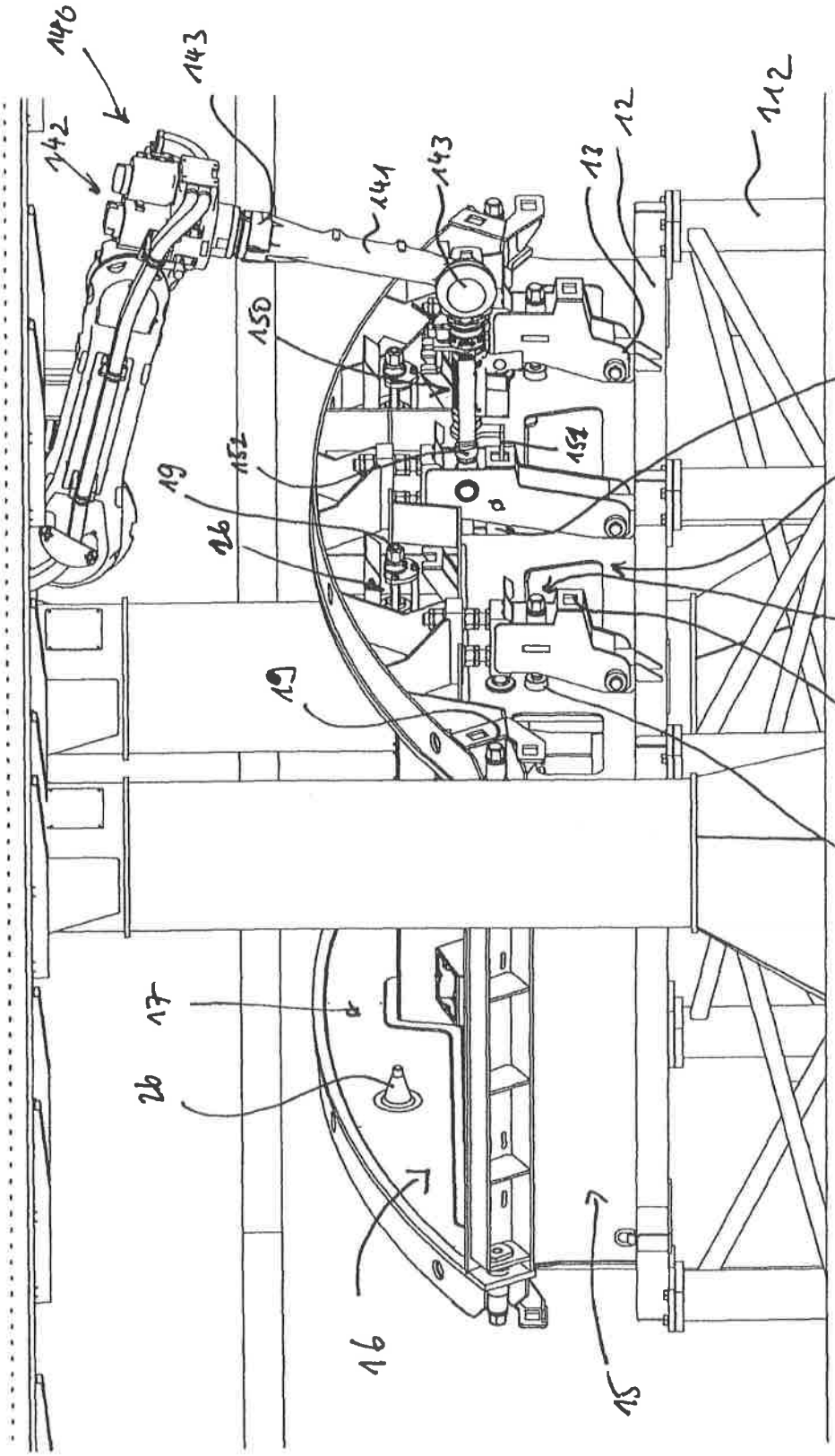
140
142
143
141
143
150
152
151
19
26
19
17
26
16
15
13
12
112
24
14
18
25
20

Fig. 7