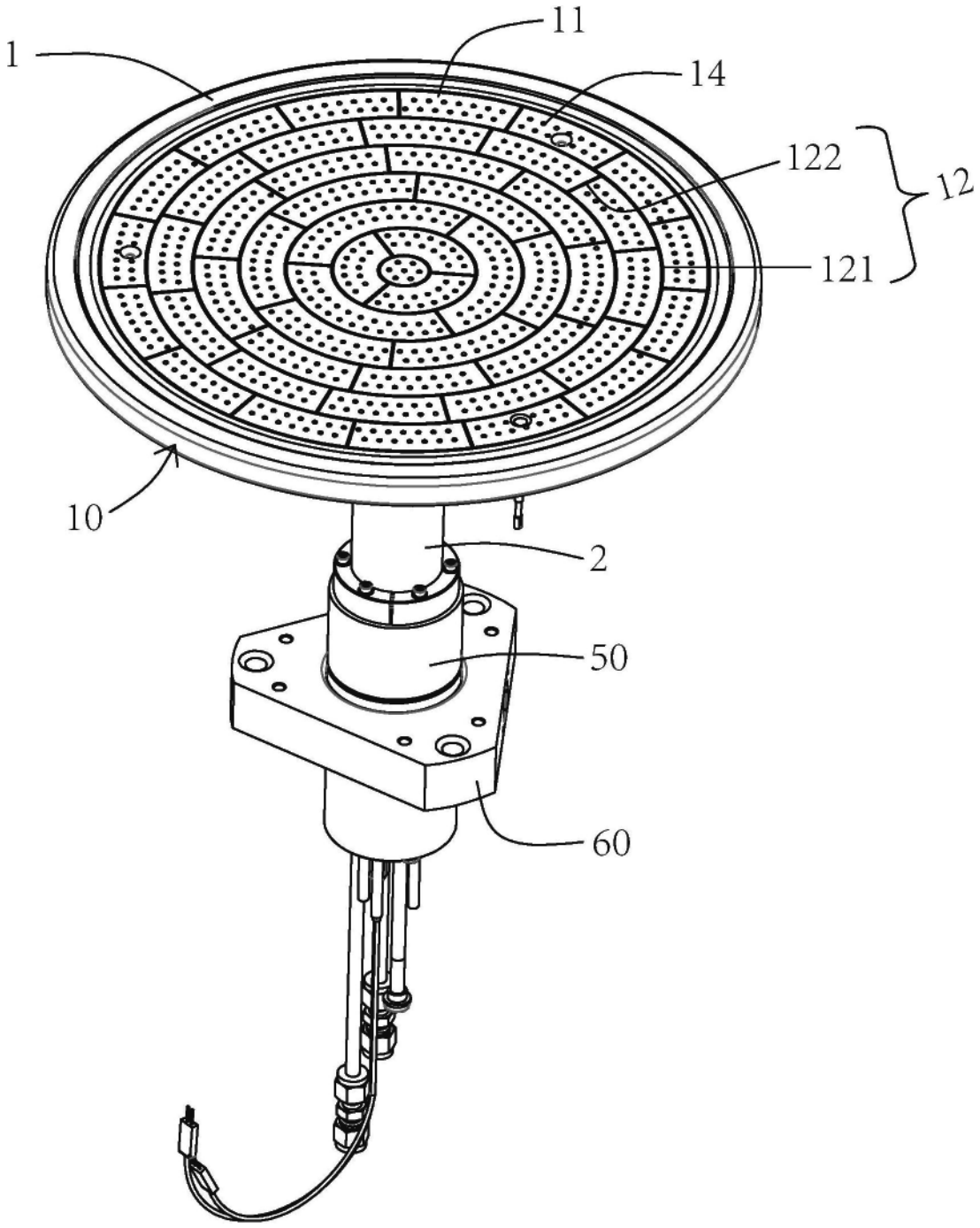


FIG. 1

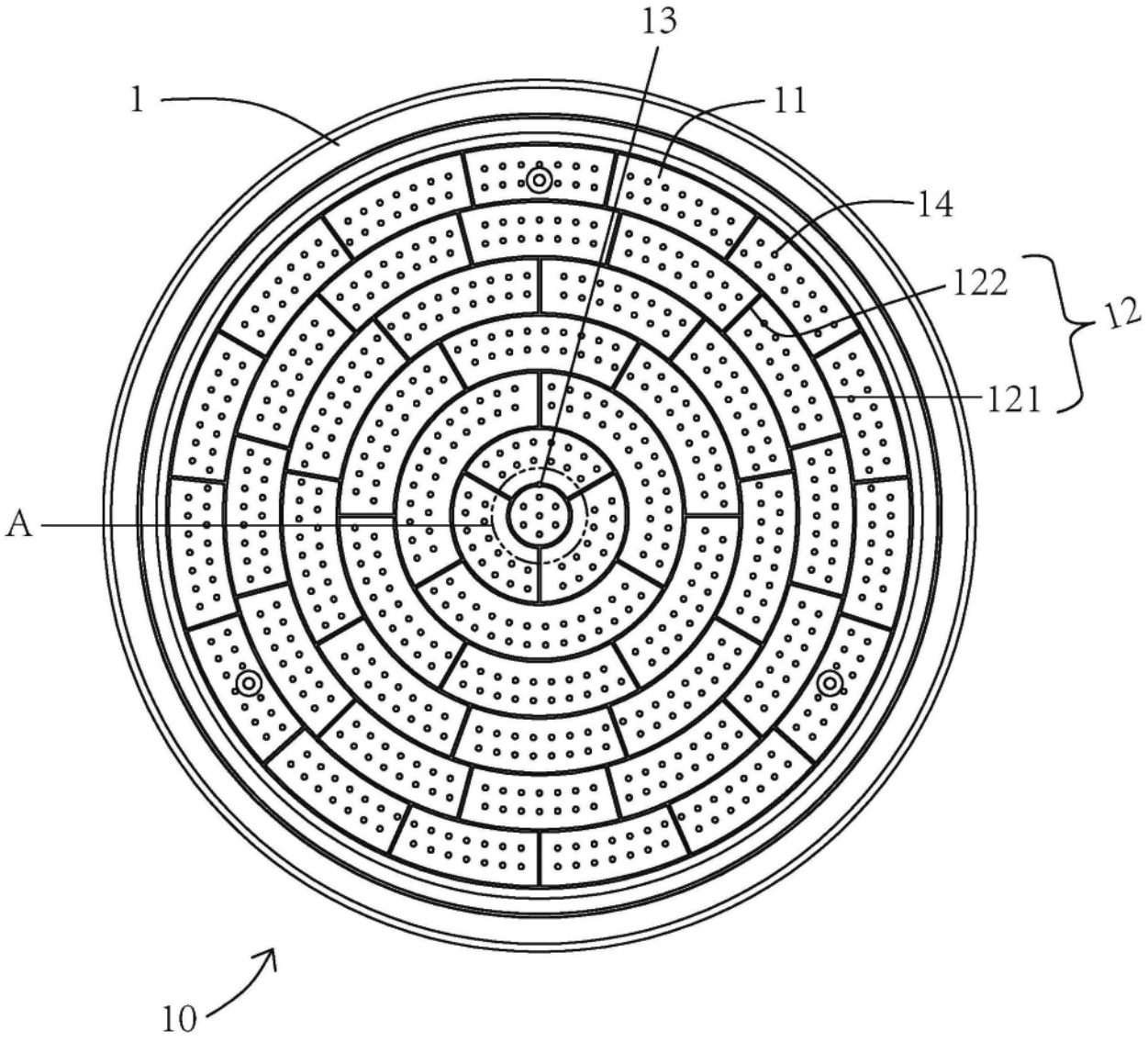


FIG. 2

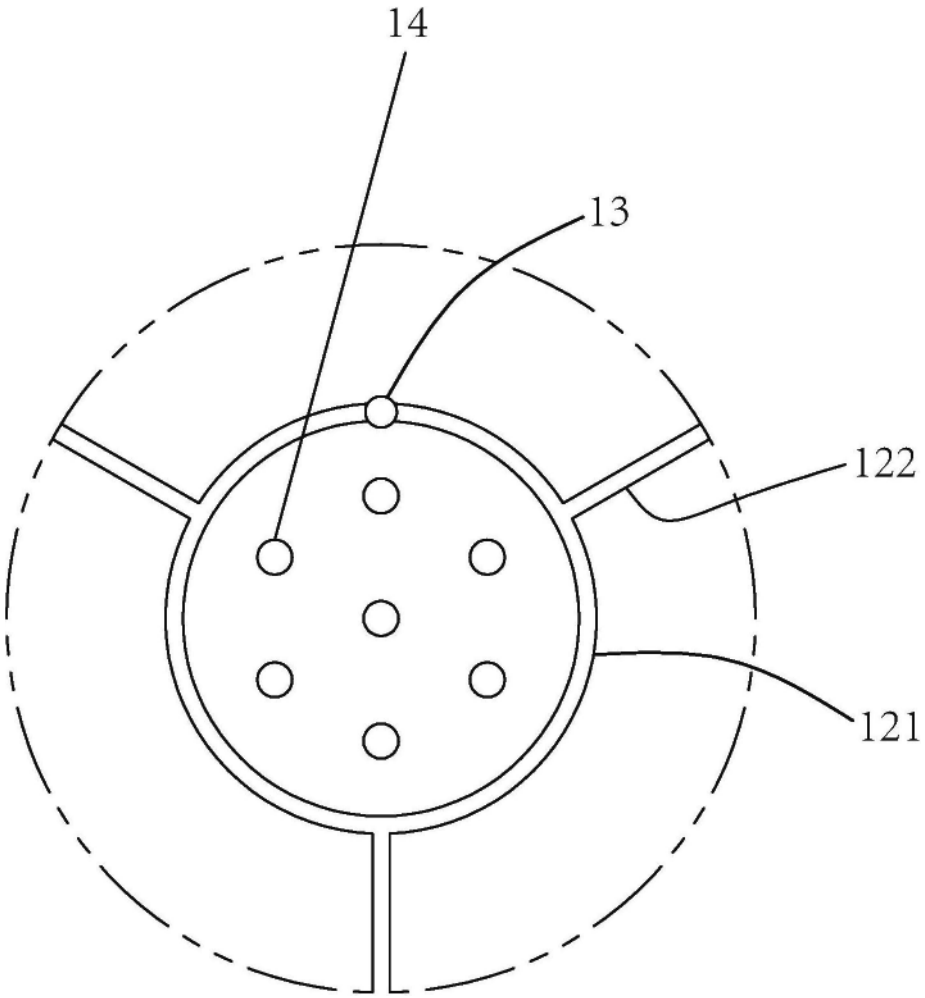


FIG. 2A

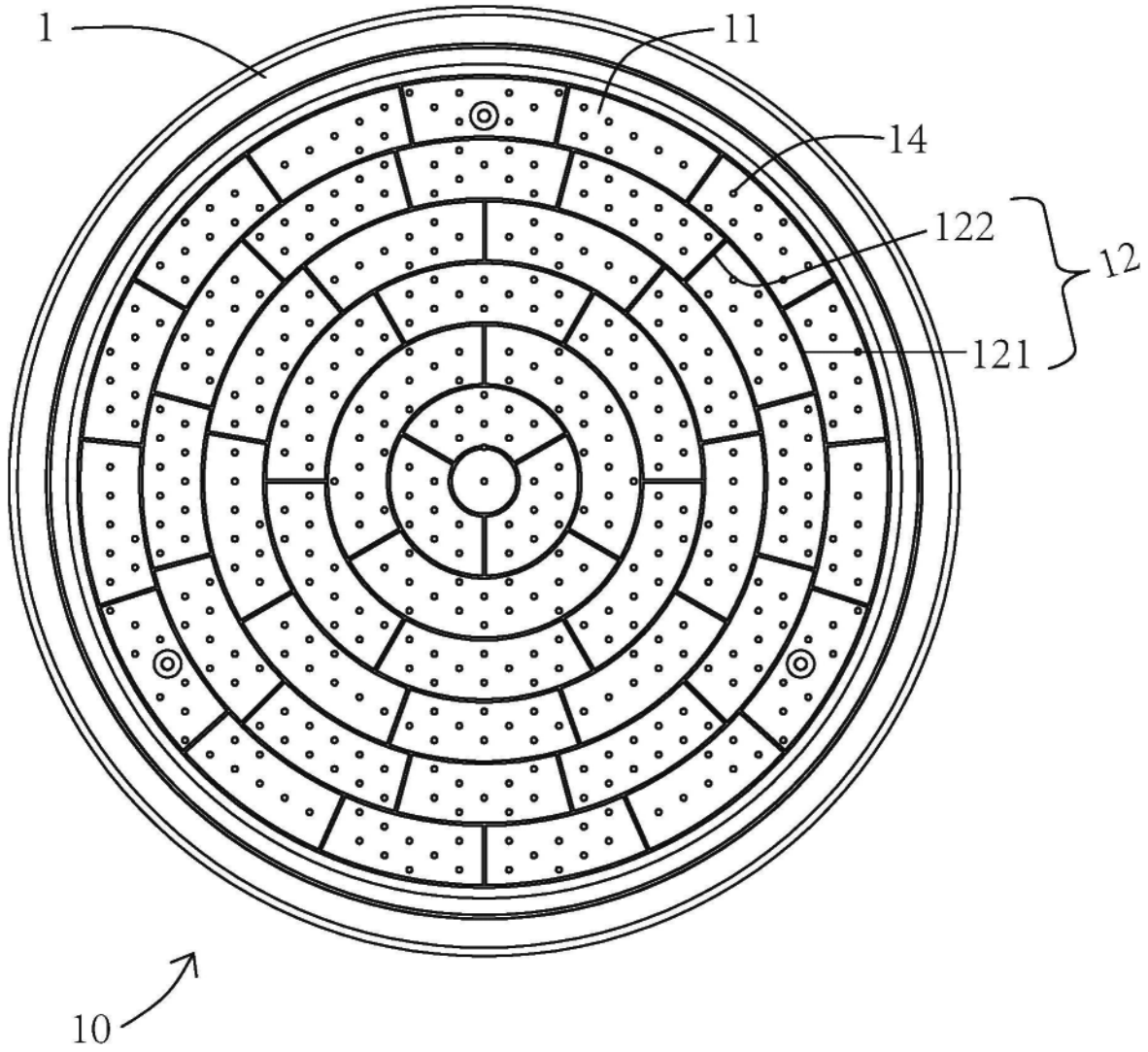


FIG. 3

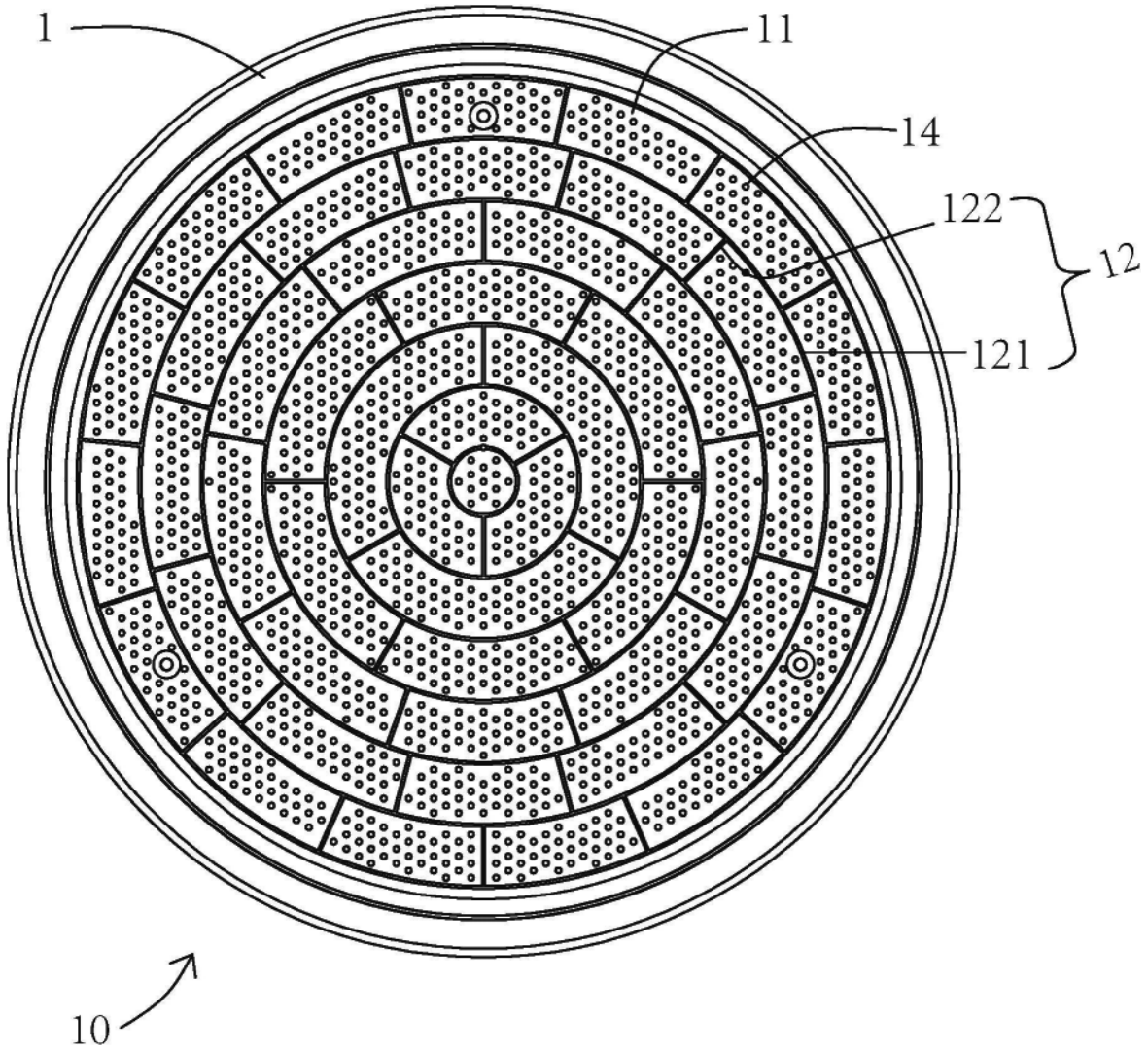


FIG. 4

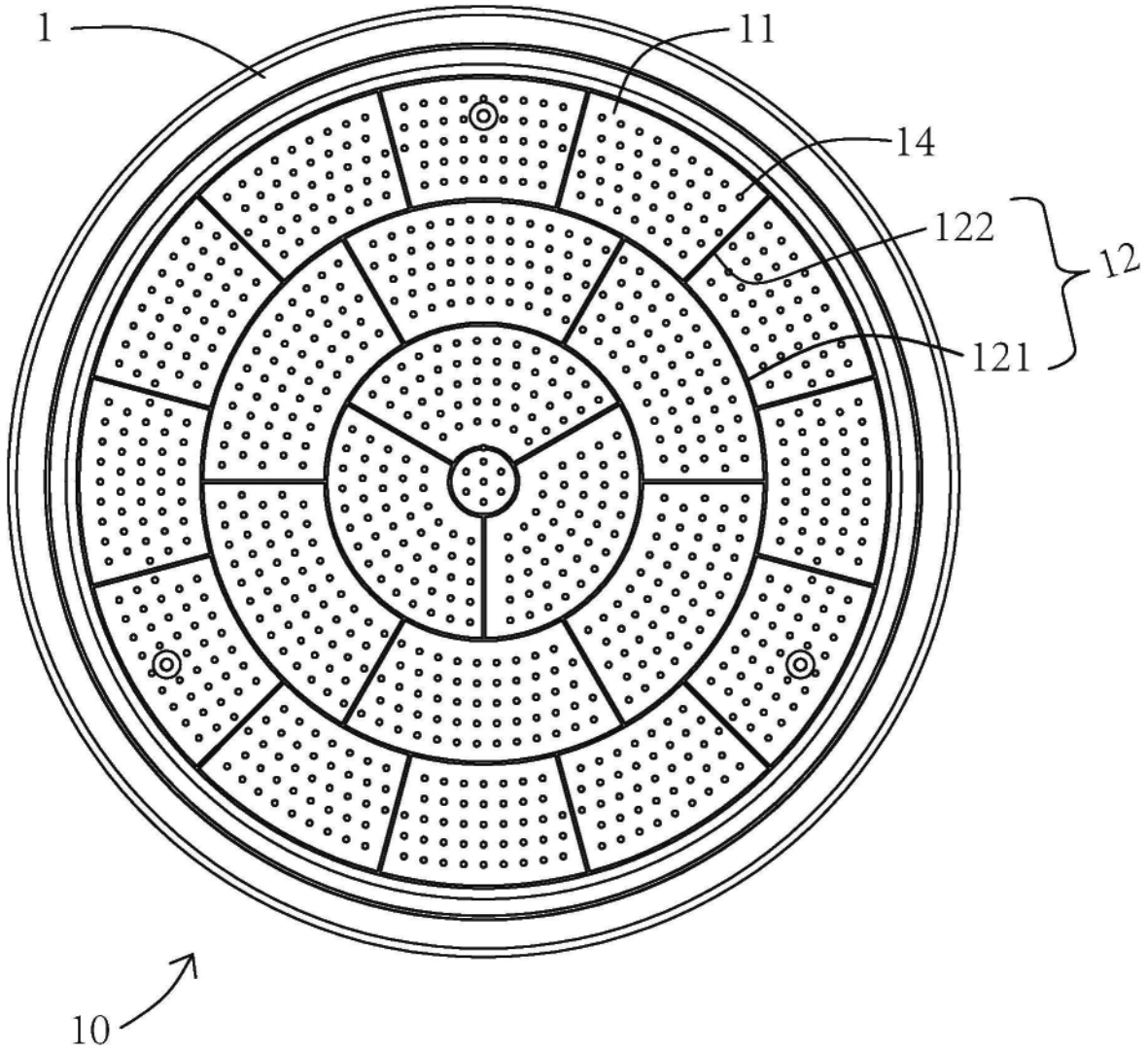


FIG. 5

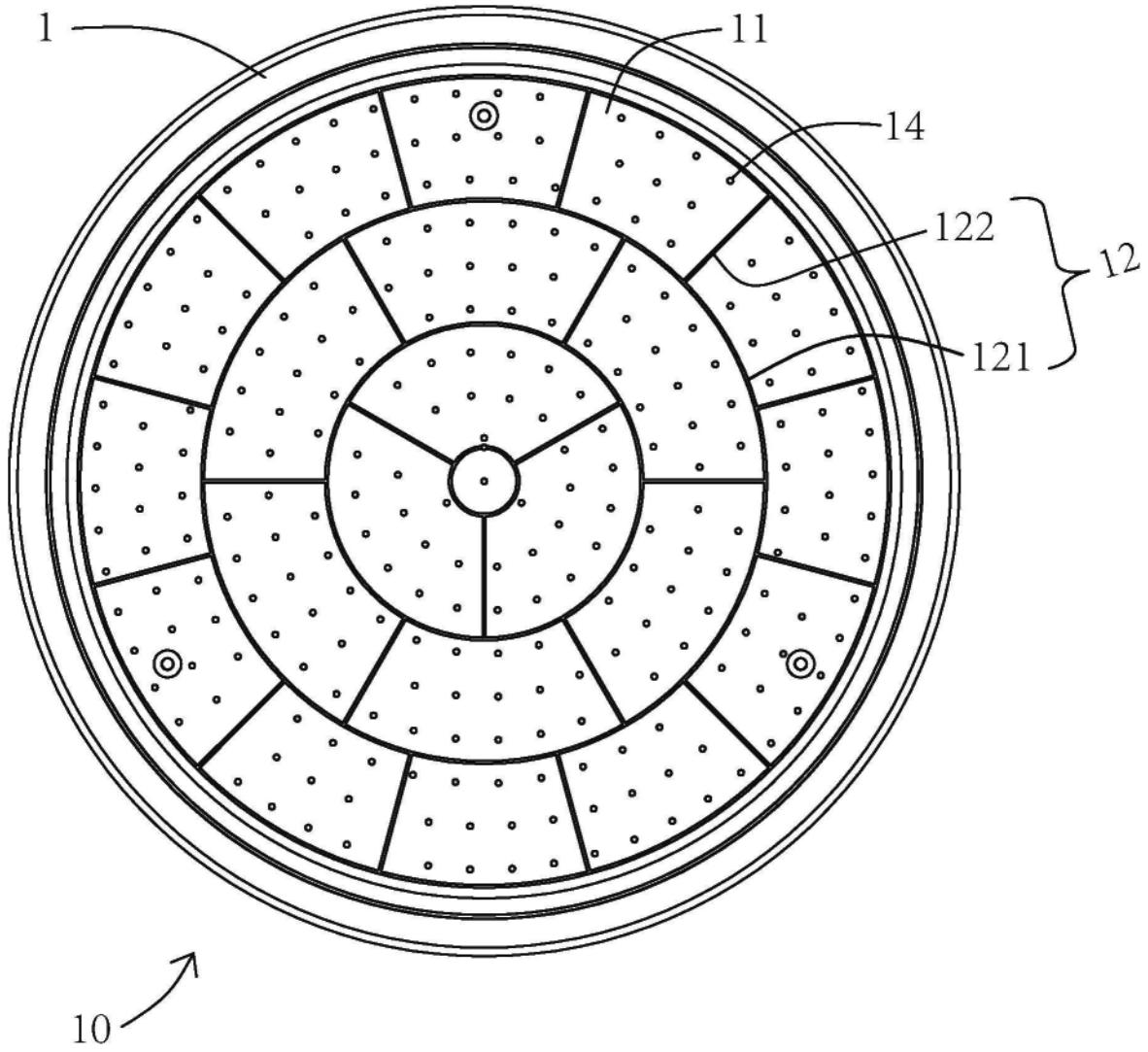


FIG. 6

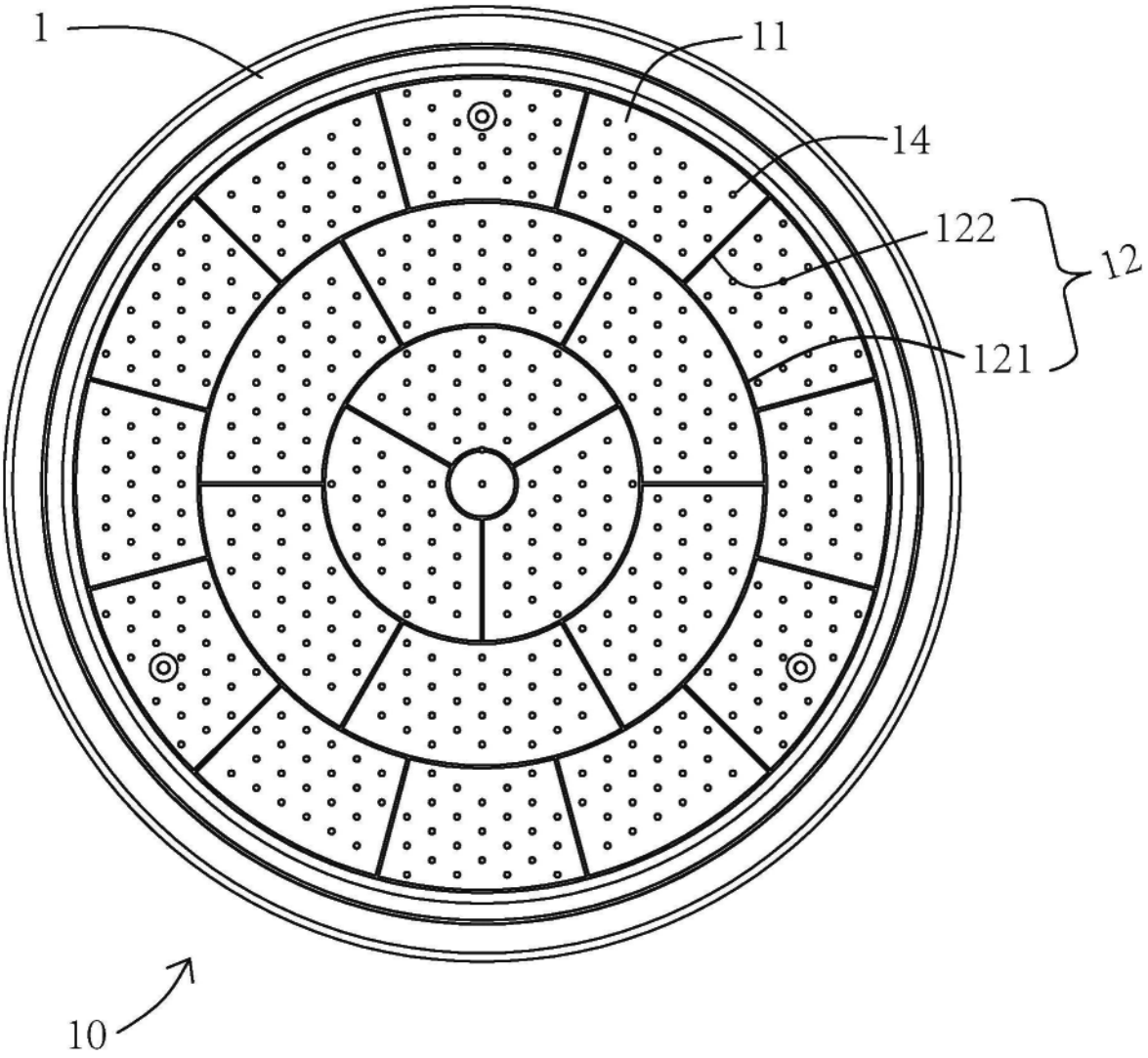


FIG. 7

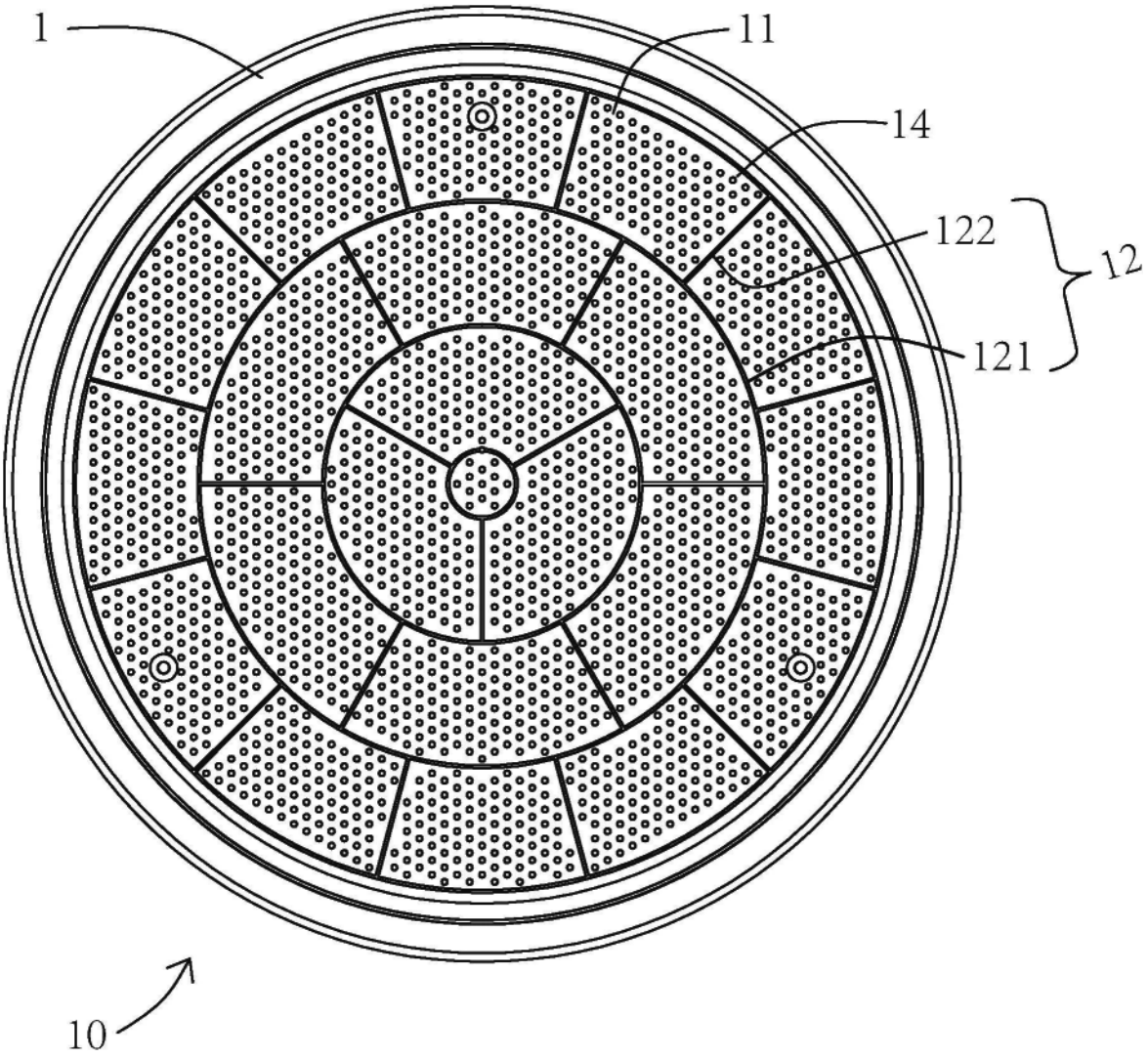


FIG. 8

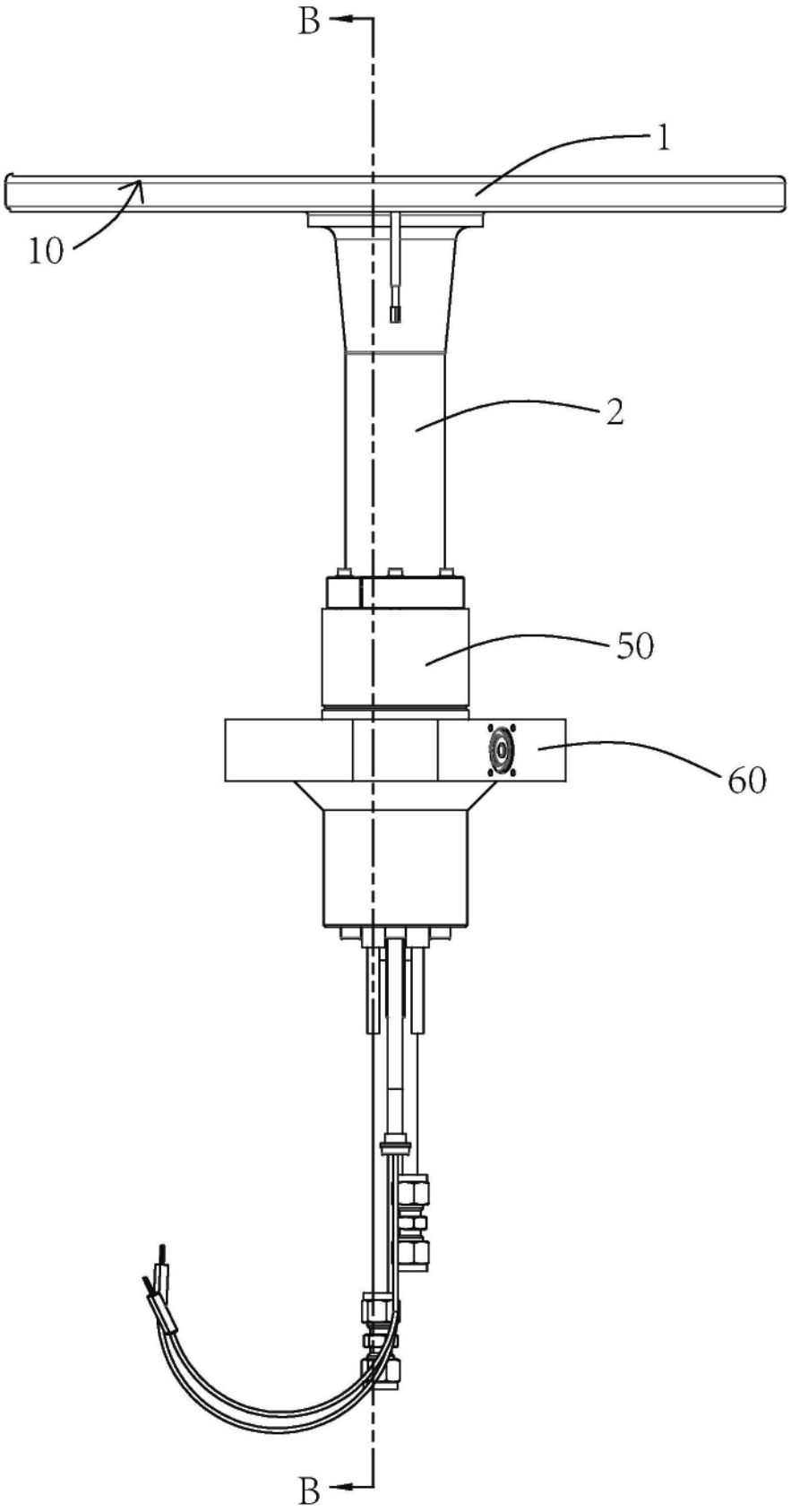


FIG. 9

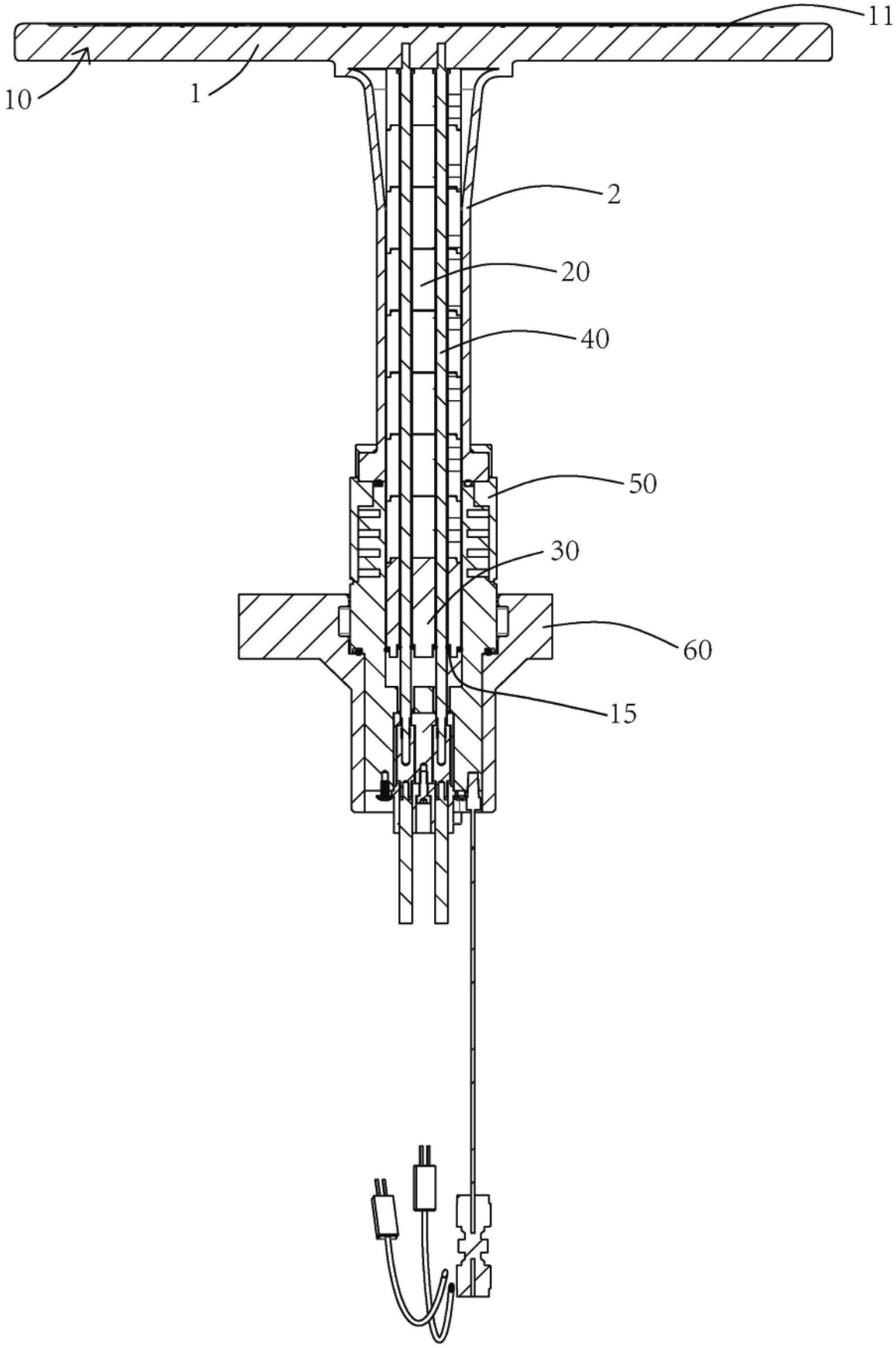


FIG. 10

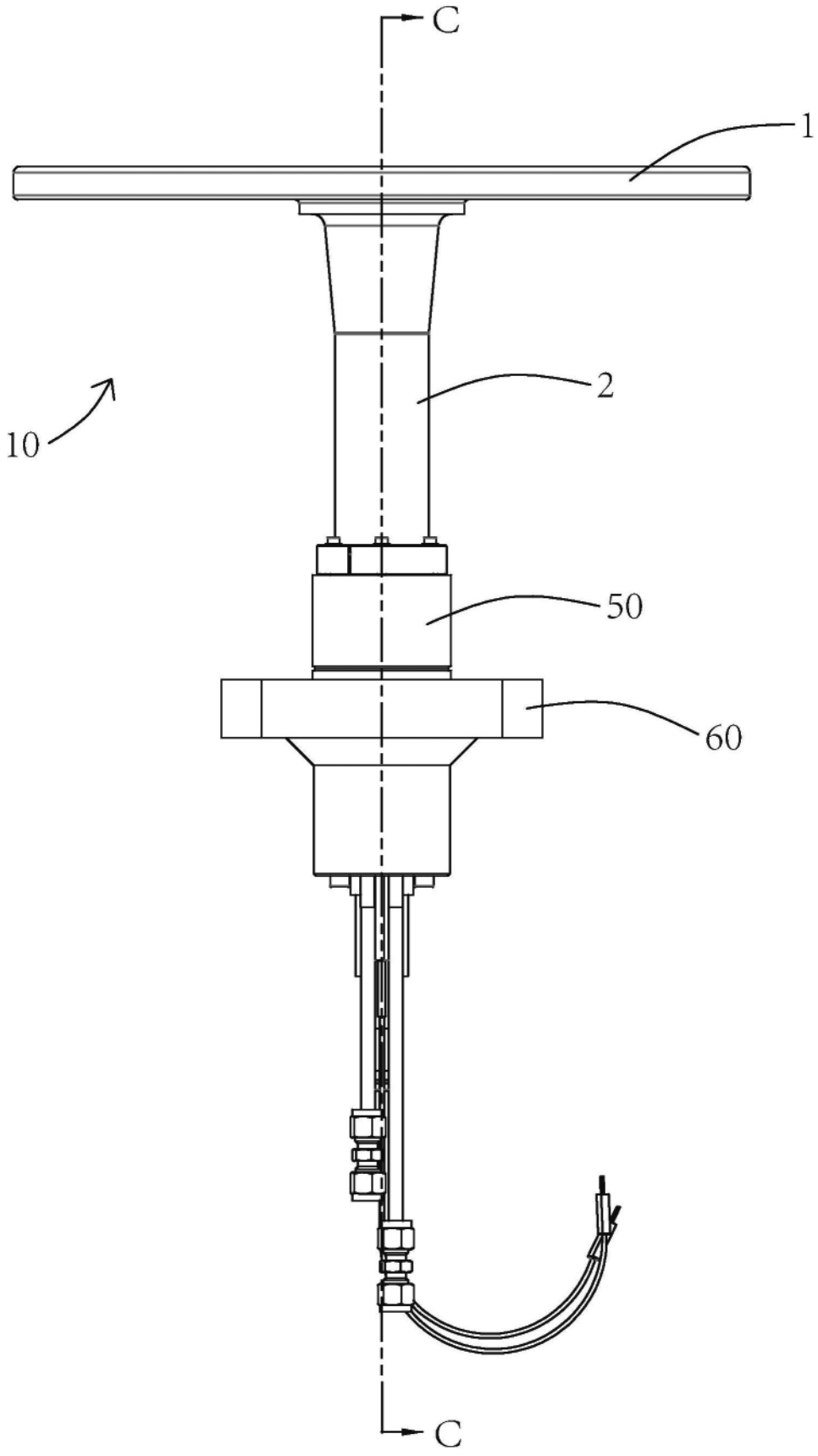


FIG. 11

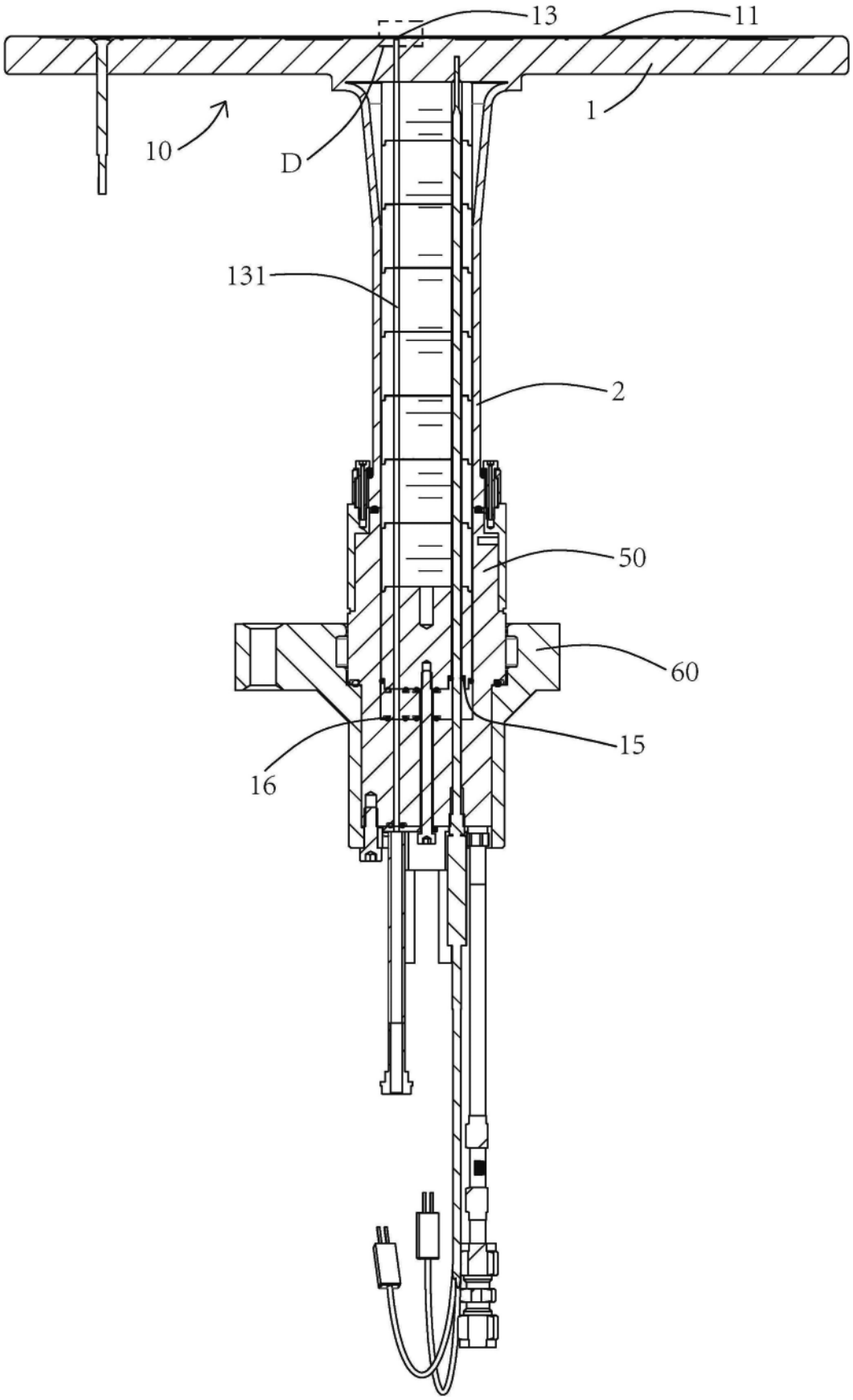


FIG. 12

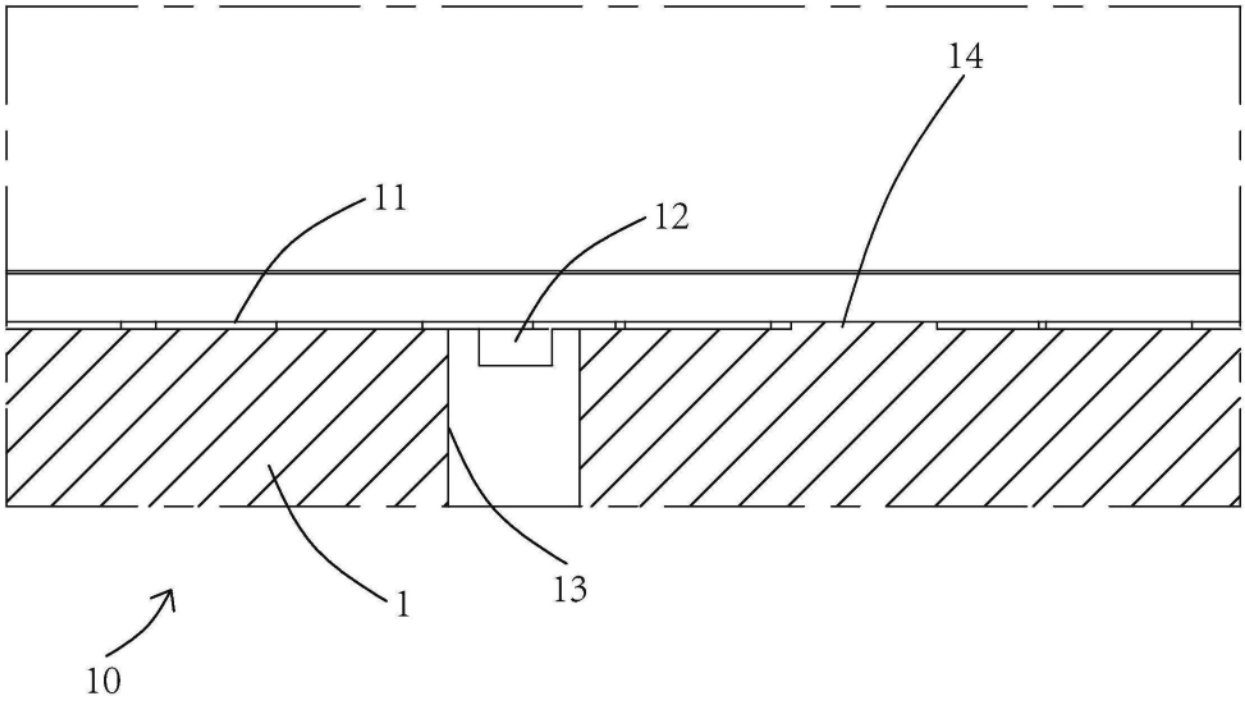


FIG. 12A

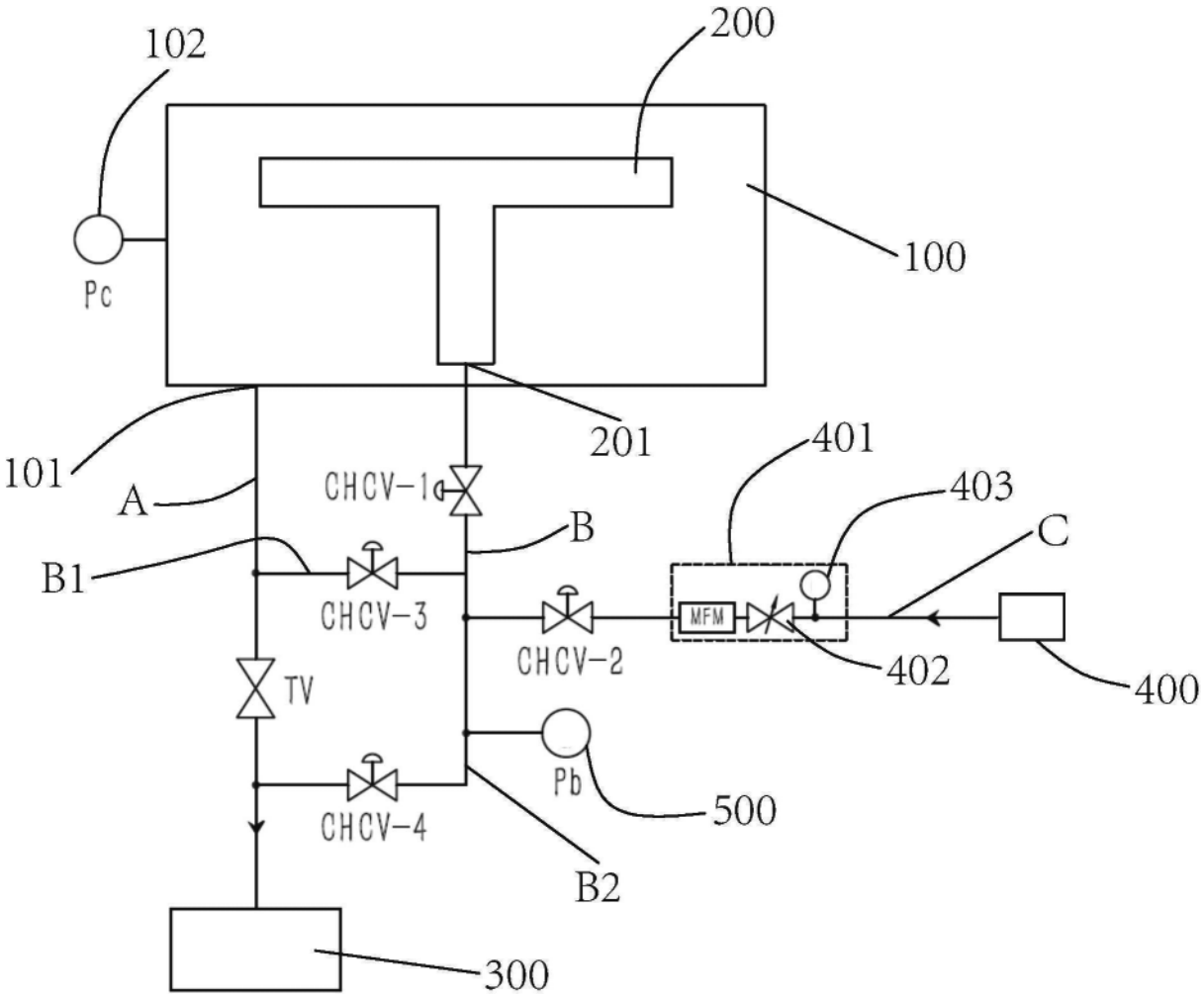
102
200
Pc
100
101
201
401
403
A
CHCV-1
B
C
B1
CHCV-3
MFM
CHCV-2
402
400
TV
Pb
500
CHCV-4
B2
300

FIG. 13