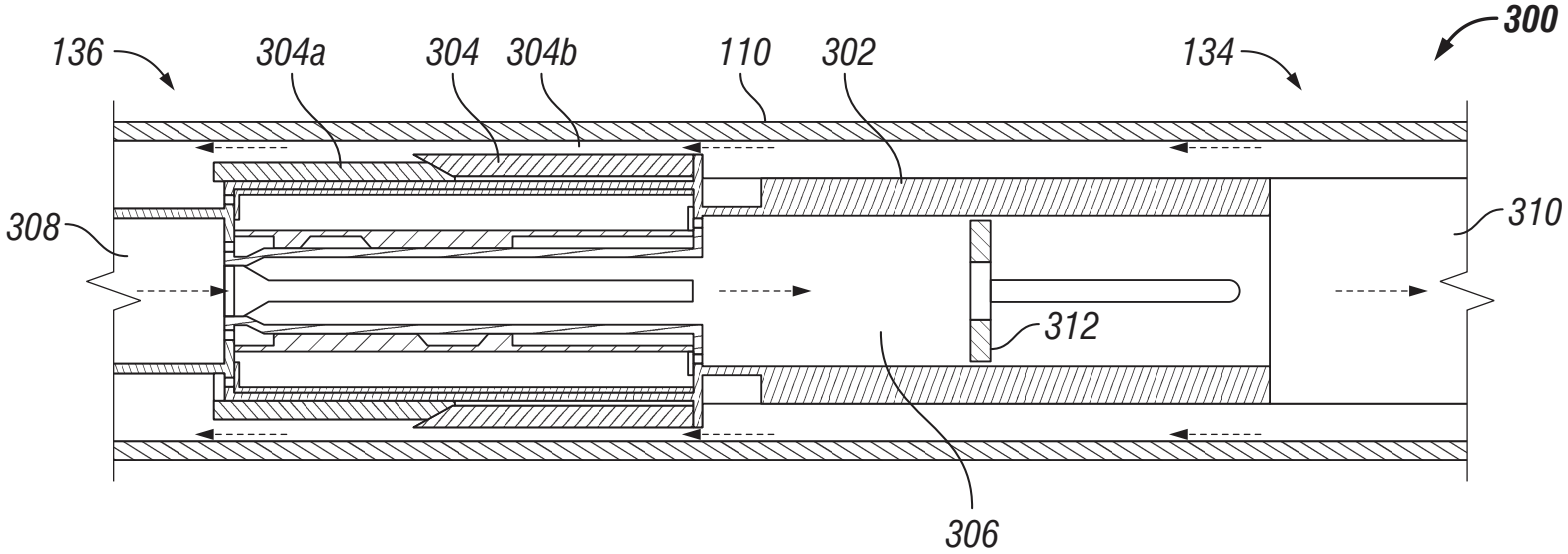
300
136
304a
304
304b
110
302
134
308
310
312
306

FIG. 3

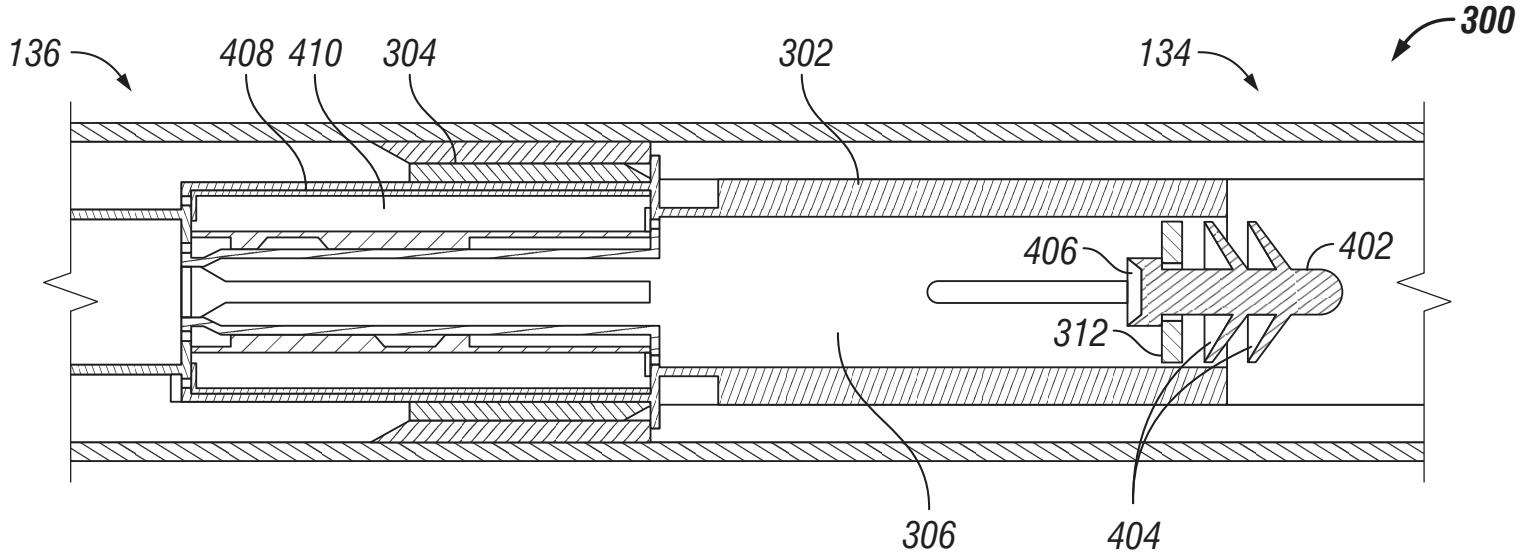
300
136
408
410
304
302
134
406
402
312
306
404

FIG. 4

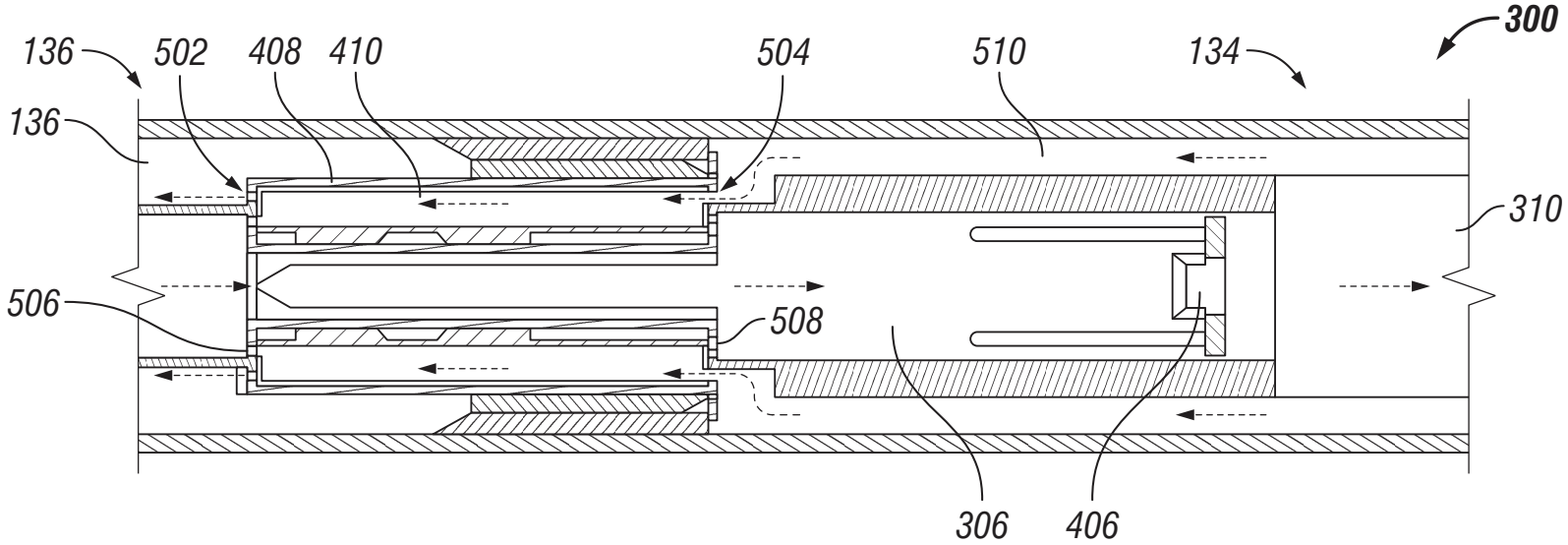
300
136
502
408
410
504
510
134
136
310
506
508
306
406

FIG. 5

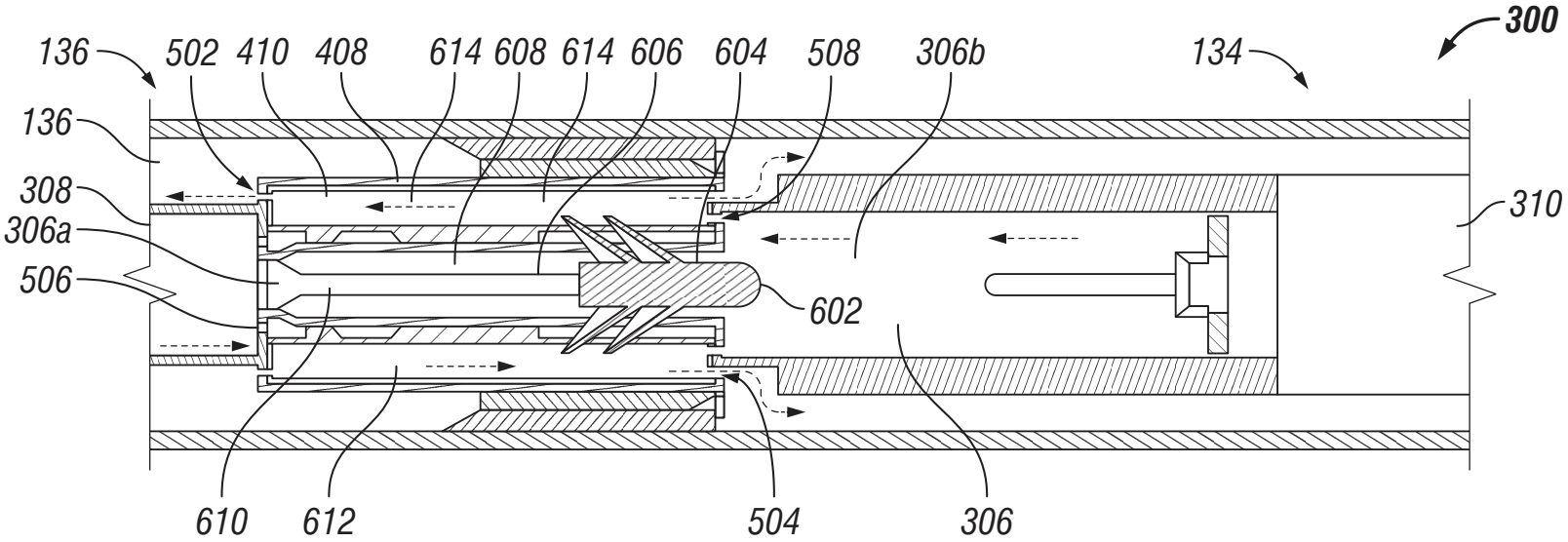
300
136
502
410
408
614
608
614
606
604
508
306b
134
136
308
306a
506
310
602
610
612
504
306

FIG. 6

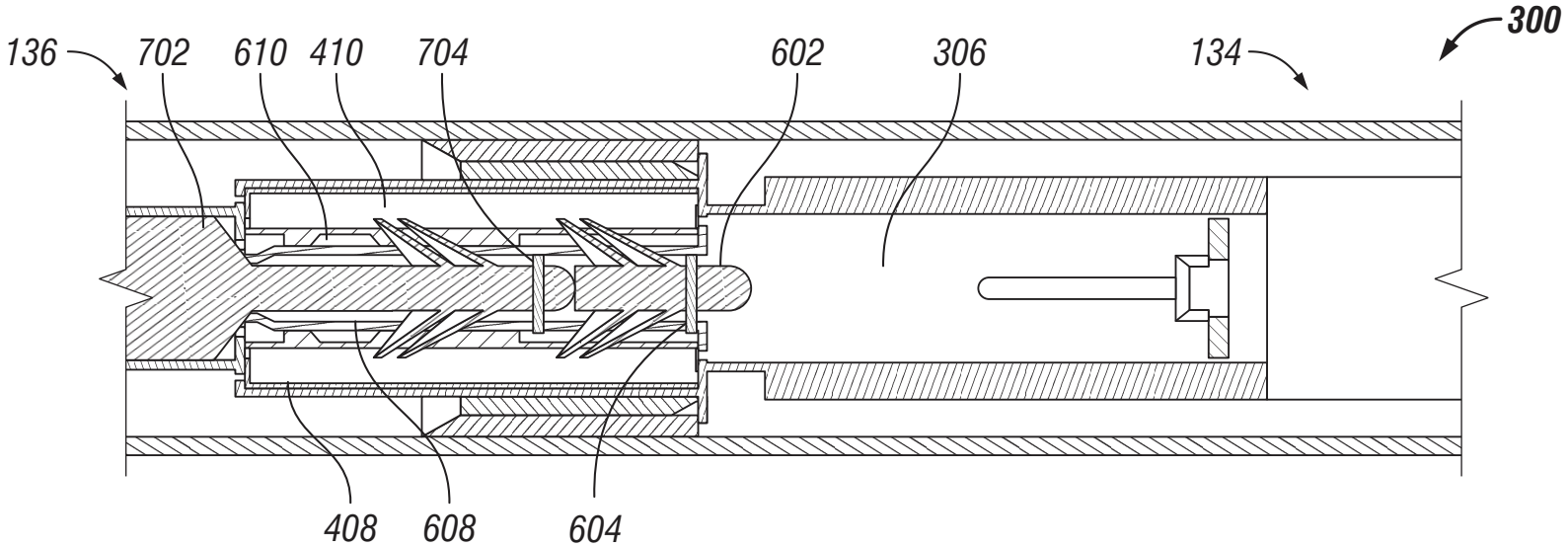
300
136
702
610
410
704
602
306
134
408
608
604

FIG. 7

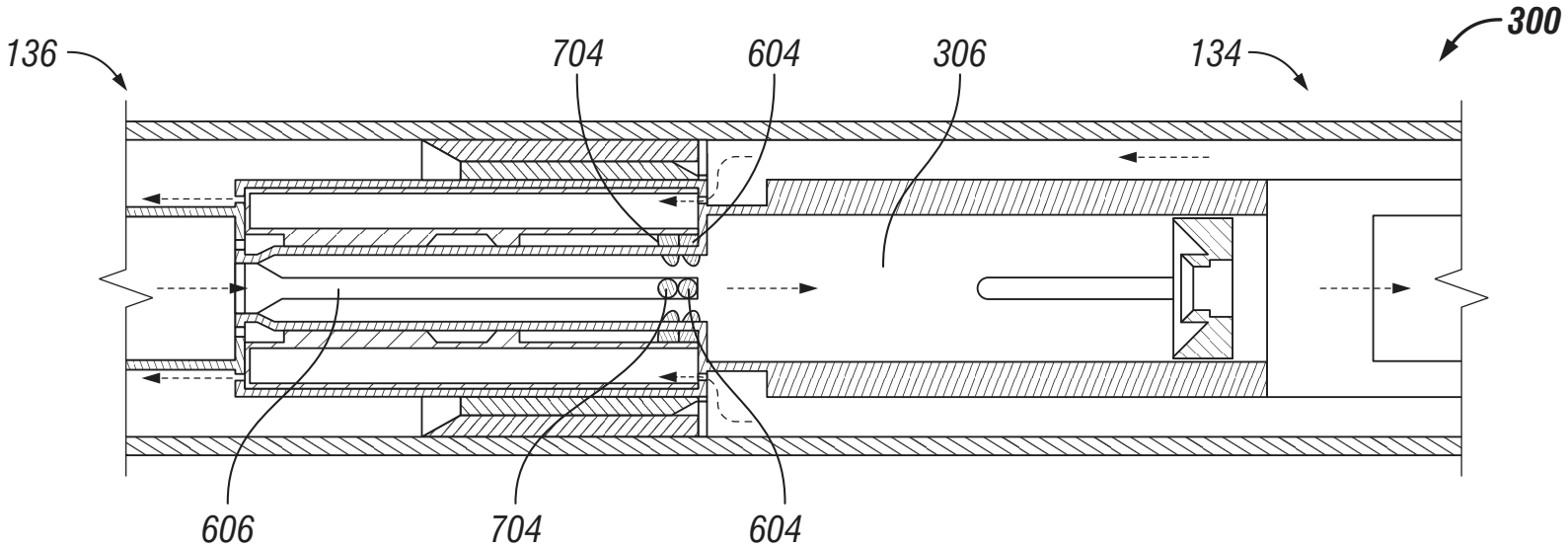
300
136
704
604
306
134
606
704
604

FIG. 8

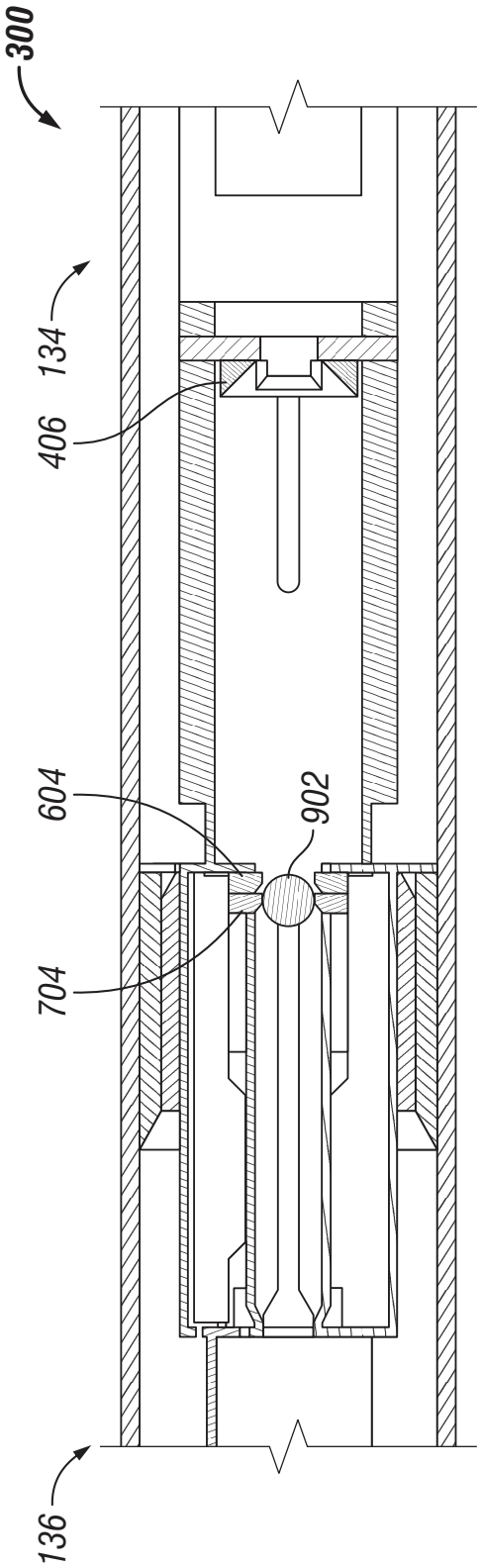

FIG. 9

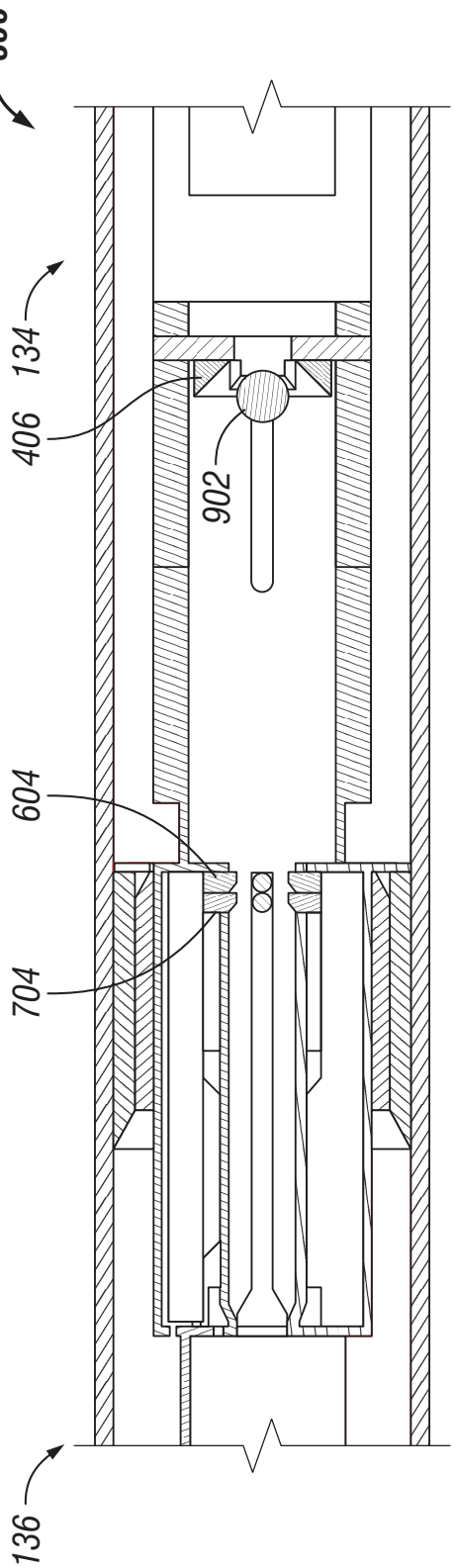

FIG. 10

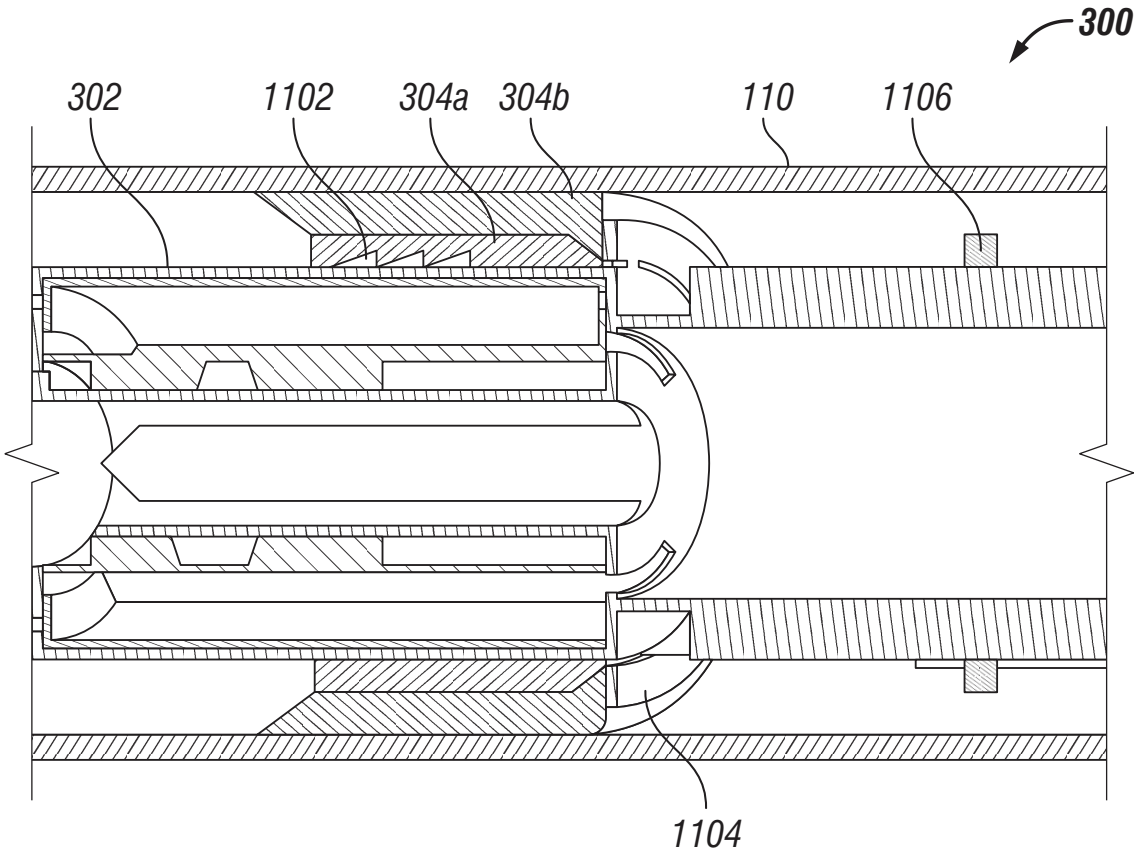

FIG. 11