FIG.1

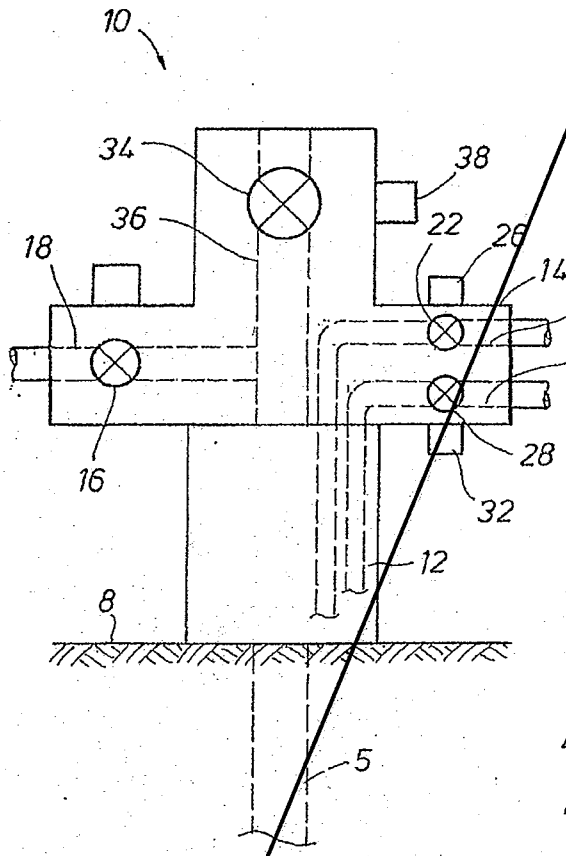
10
34
38
36
22
26
18
14
24
30
28
16
32
12
8
5

FIG.3

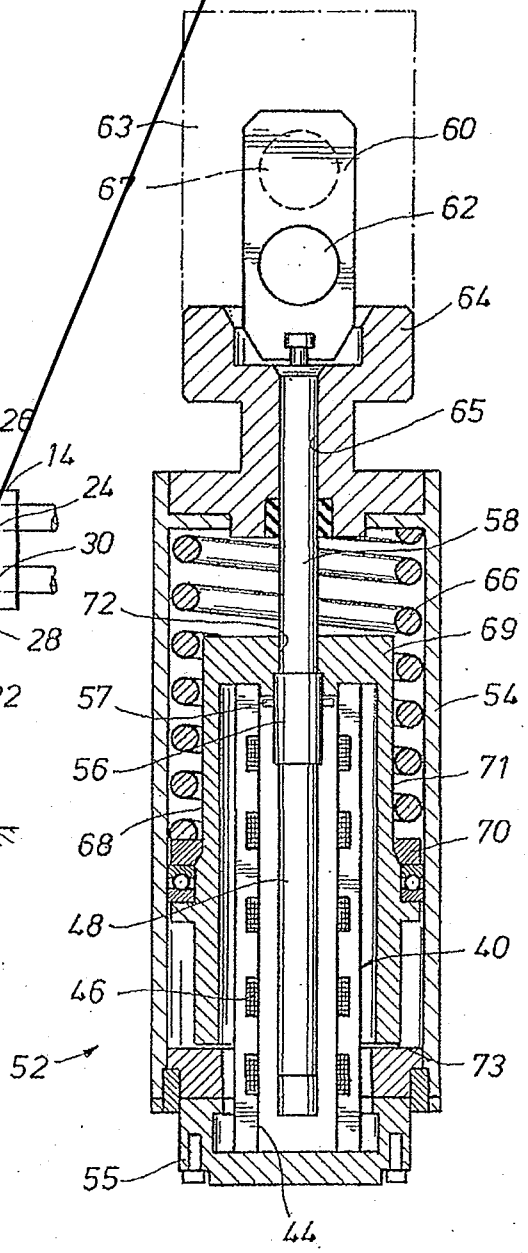
63
60
67
62
64
65
58
66
72
69
57
54
56
71
68
70
48
40
46
52
73
55
44

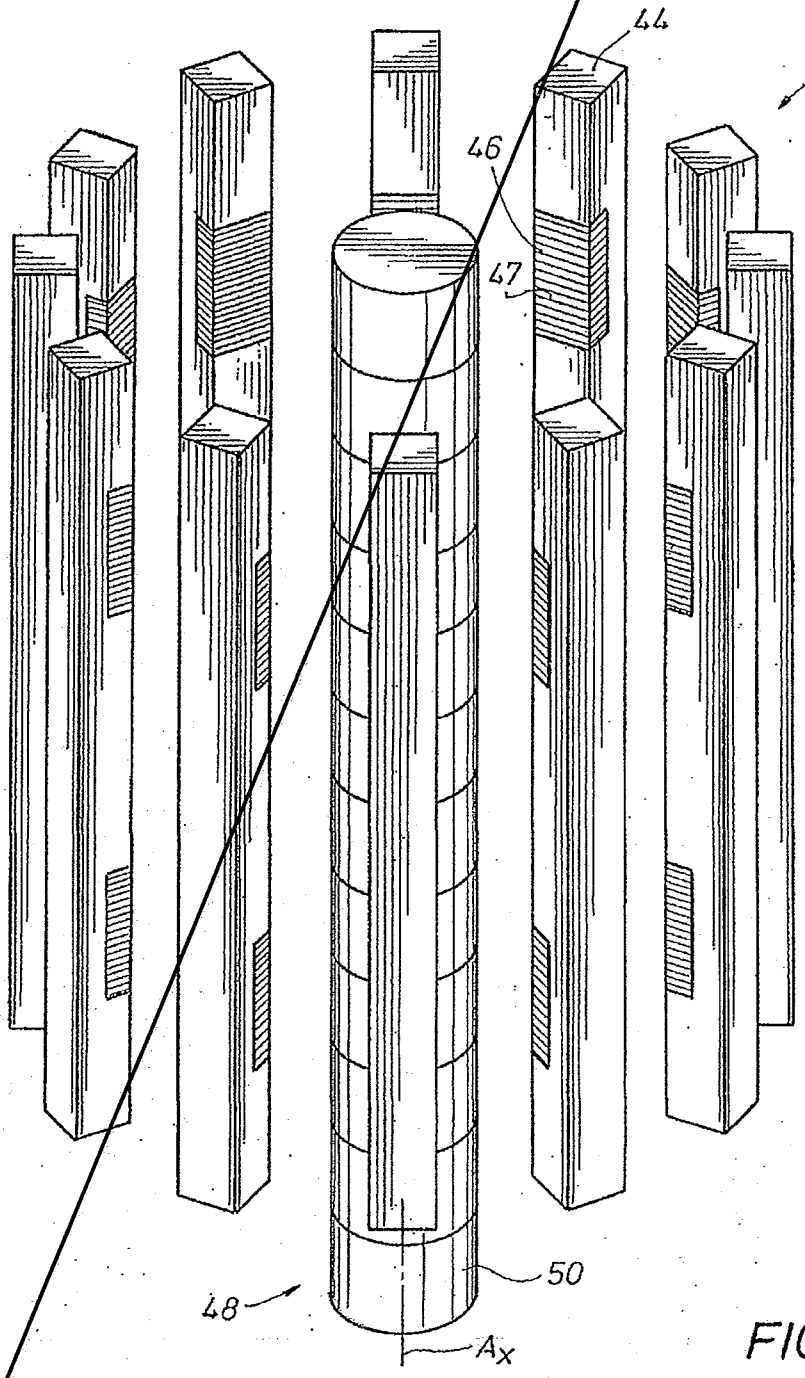

FIG. 2

FIG.1

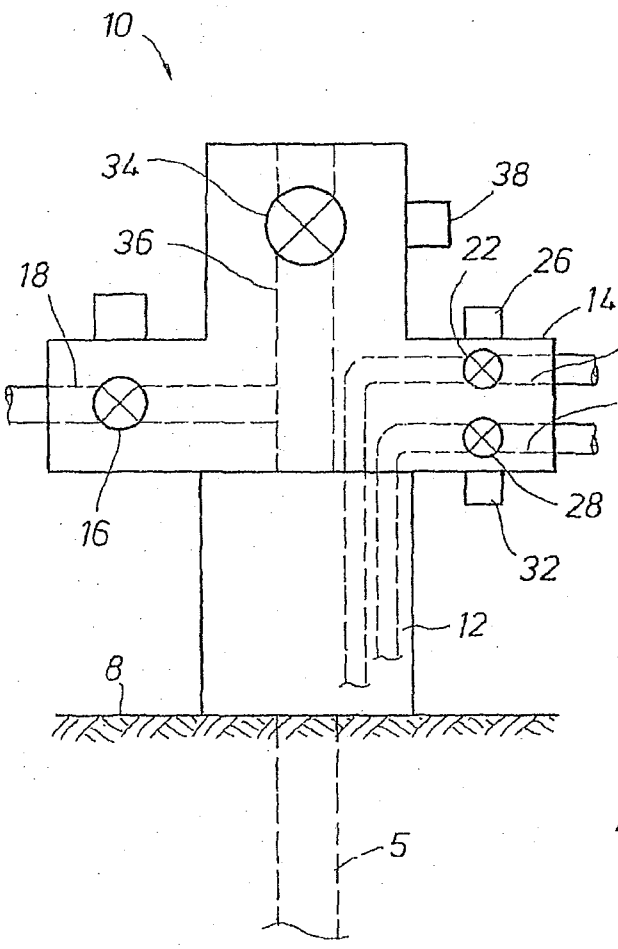
10
34
38
36
22
26
18
14
24
30
16
28
32
12
8
5

FIG.3

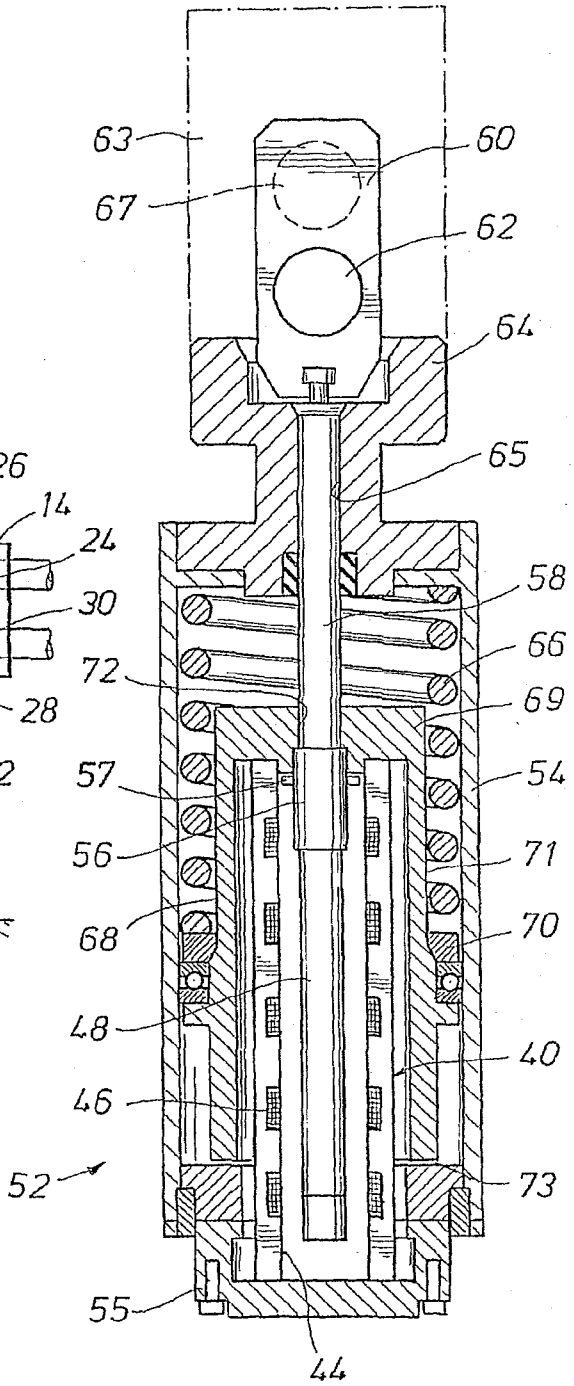
63
60
67
62
64
65
58
66
72
69
57
54
56
71
68
70
48
40
46
52
73
55
44

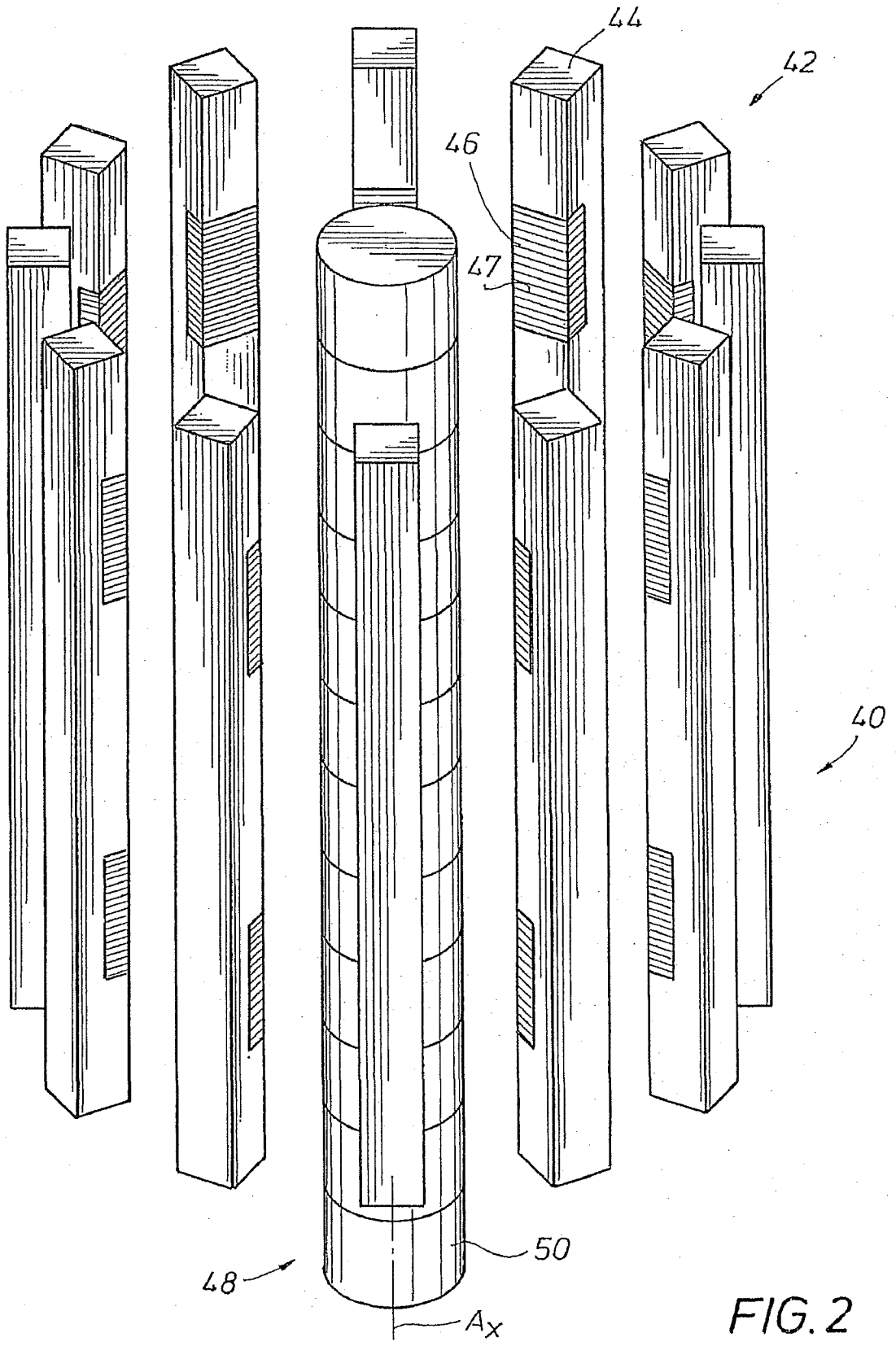

FIG. 2