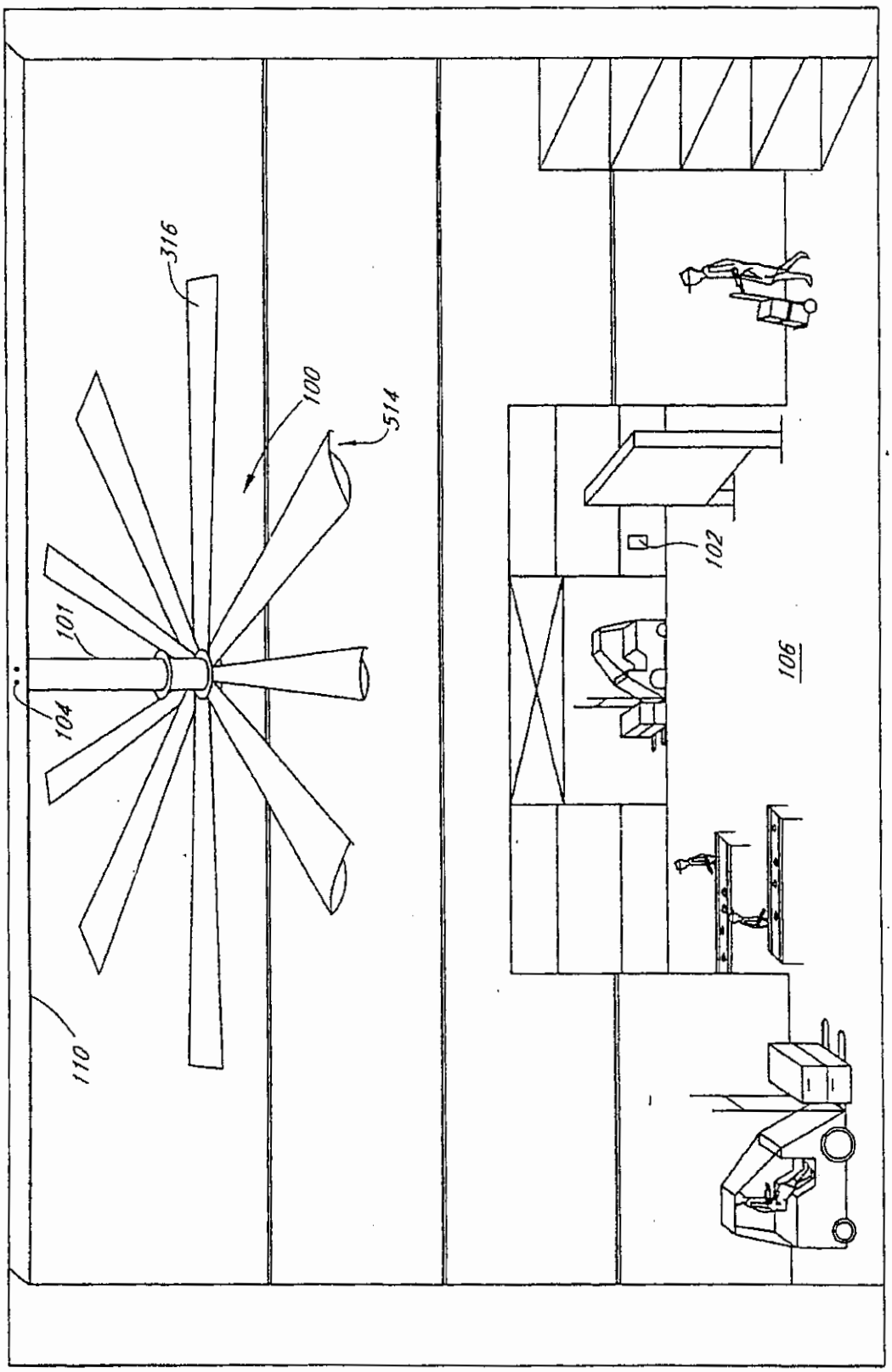

FIG. 1

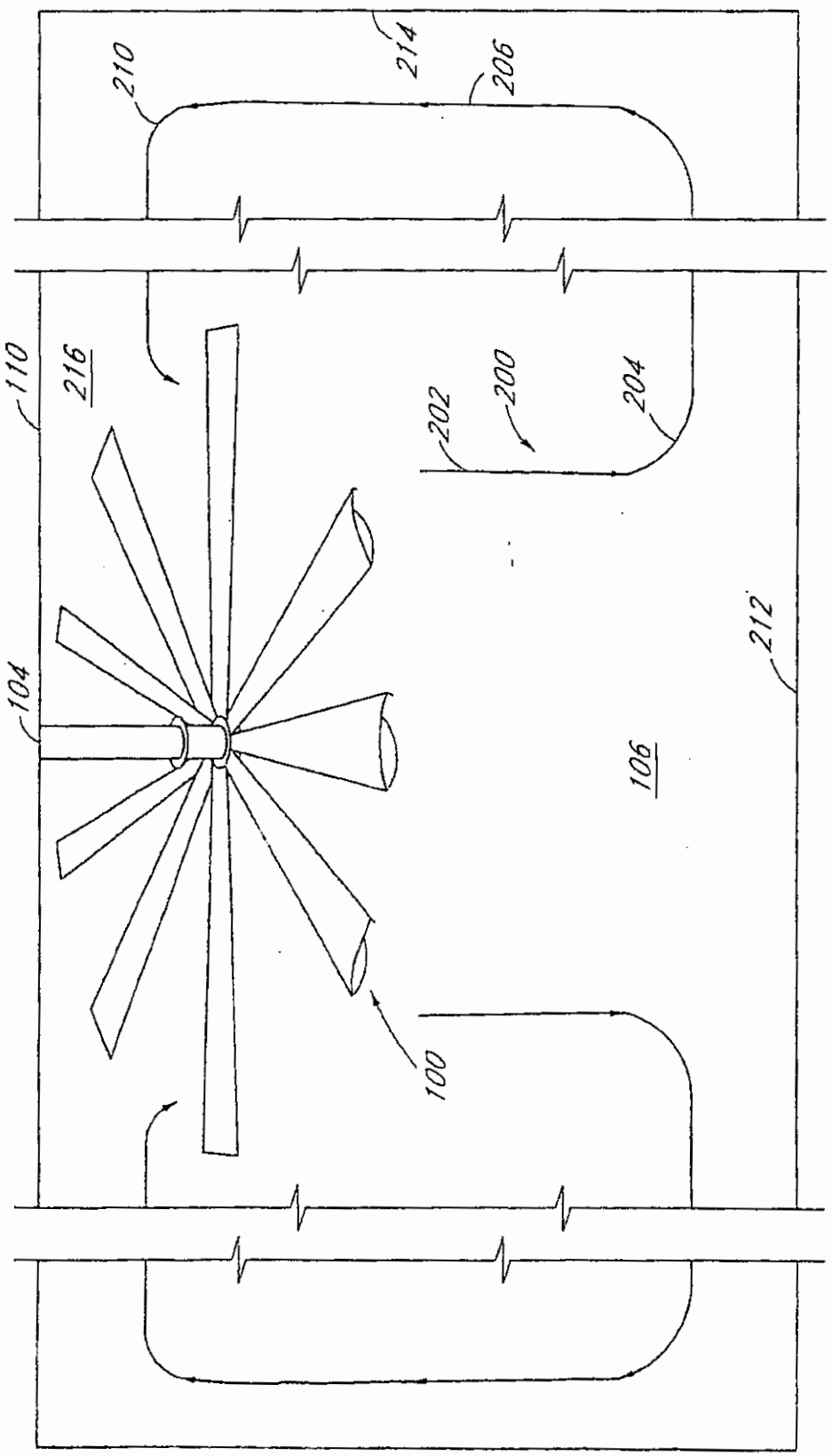

FIG. 2

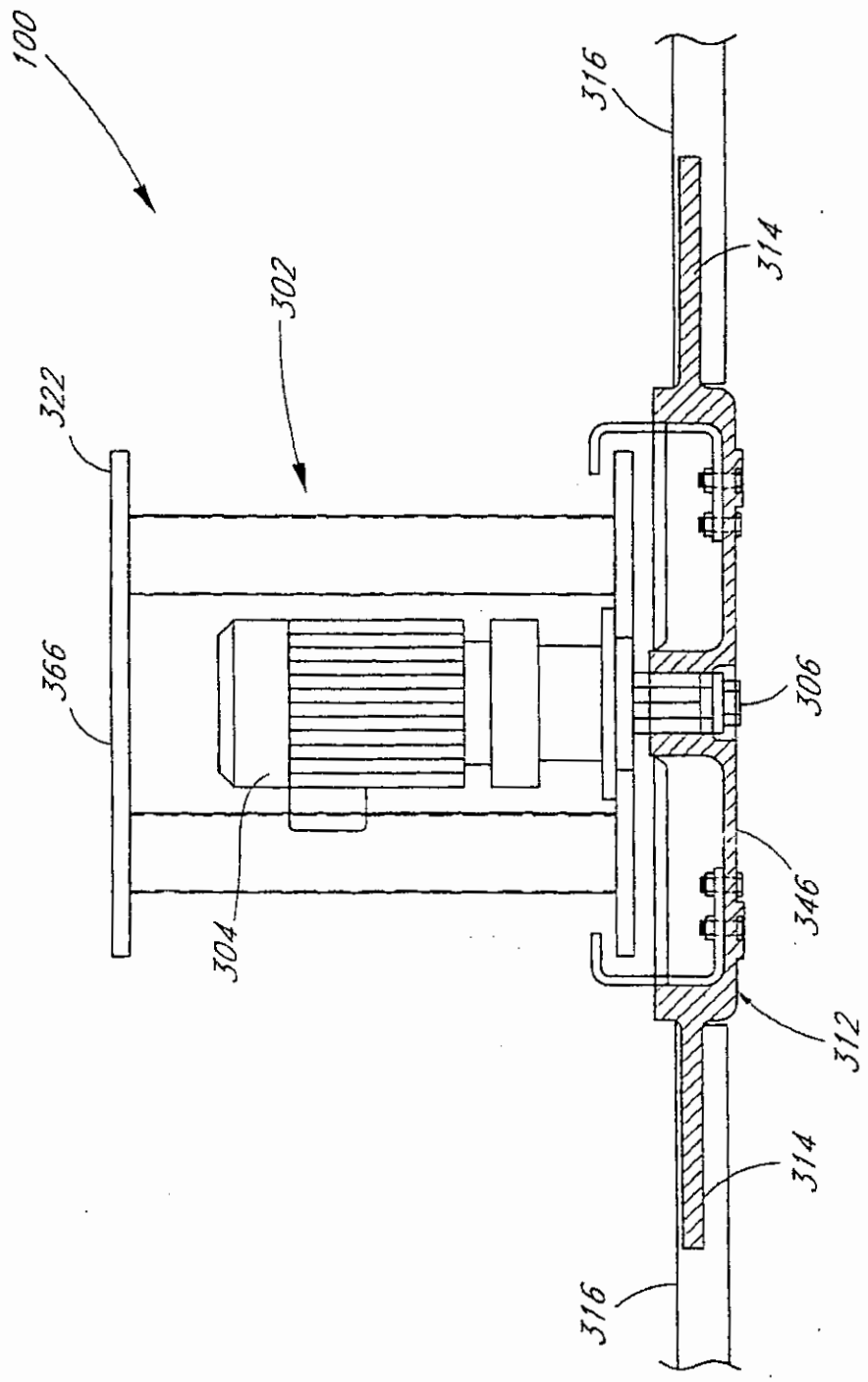

FIG. 3

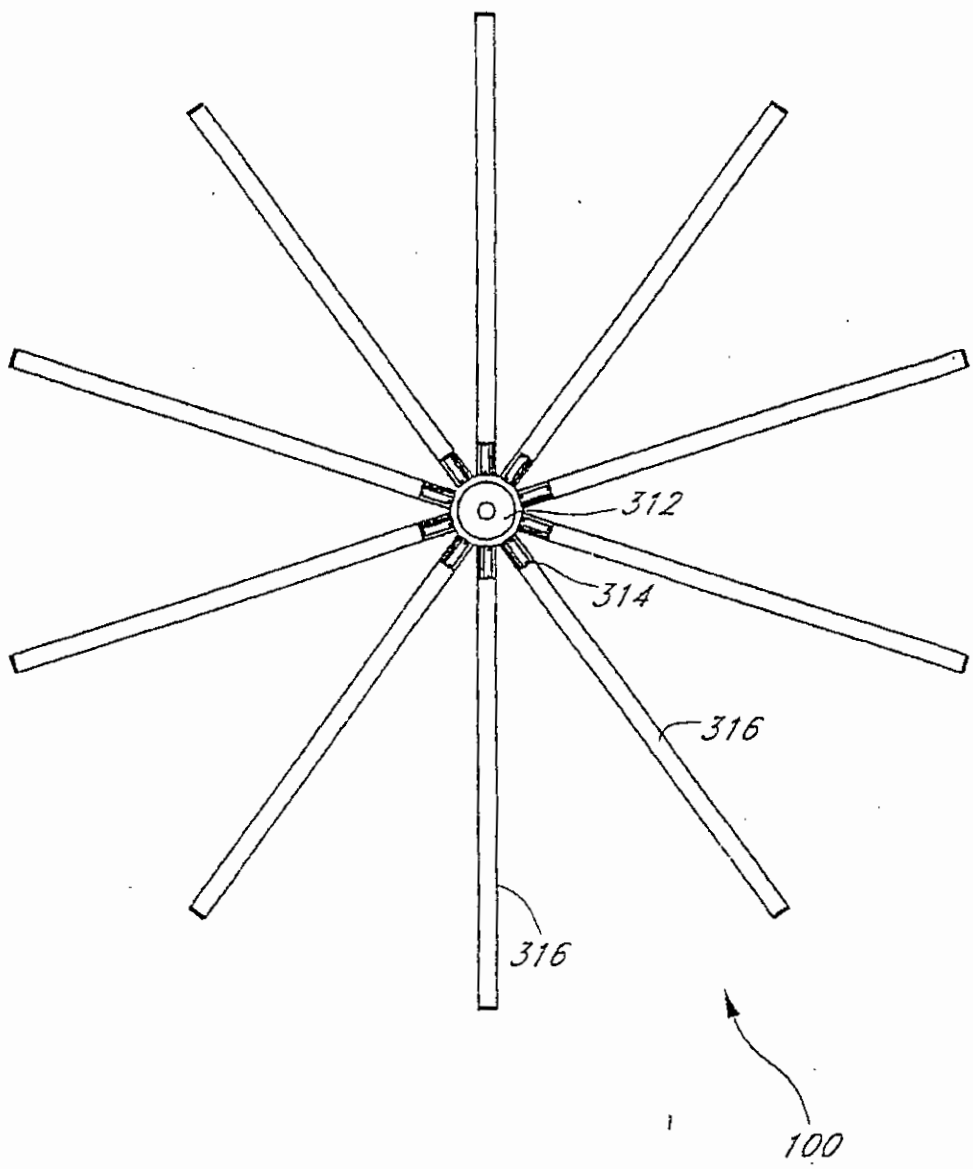

FIG. 4

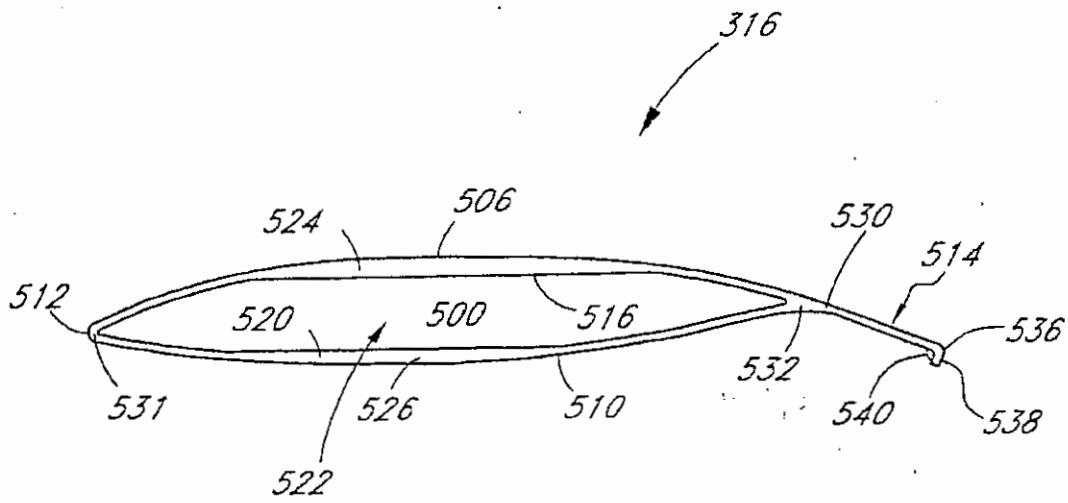
316
524
506
530
514
512
520
500
516
536
532
531
526
510
540
538
522

FIG. 5

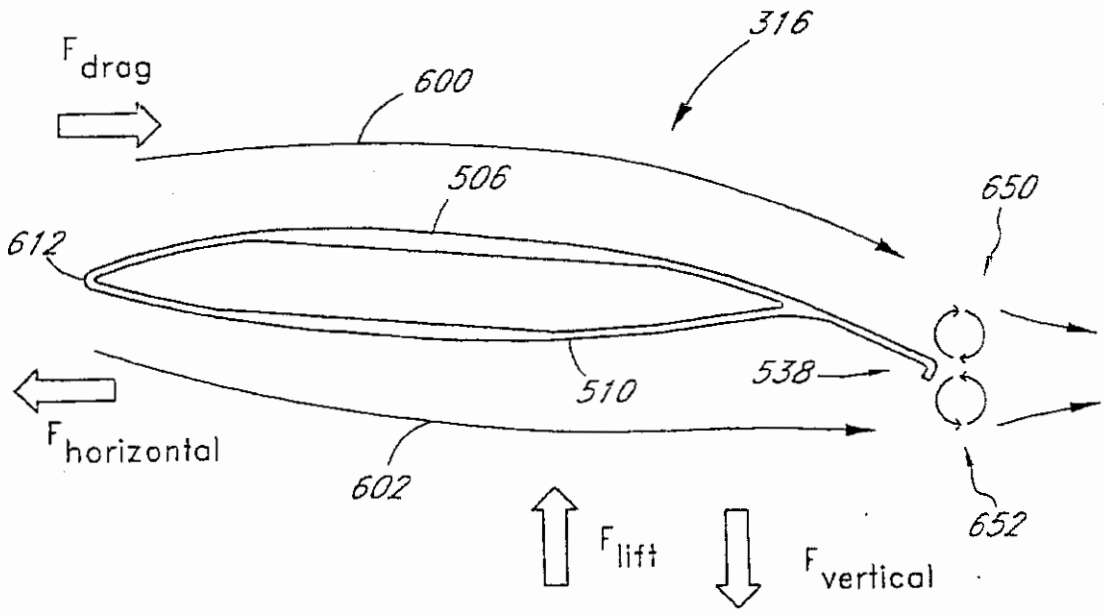
316
F drag
600
506
650
612
510
538
F horizontal
602
652
F lift
F vertical

FIG. 6

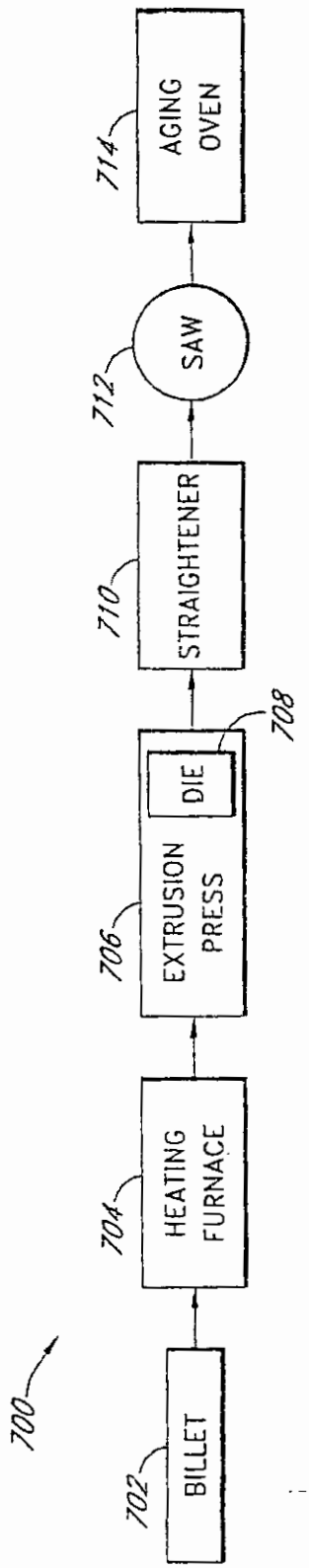
700
BILLET
702
HEATING FURNACE
704
EXTRUSION PRESS
706
DIE
708
STRAIGHTENER
710
SAW
712
AGING OVEN
714

FIG. 7A

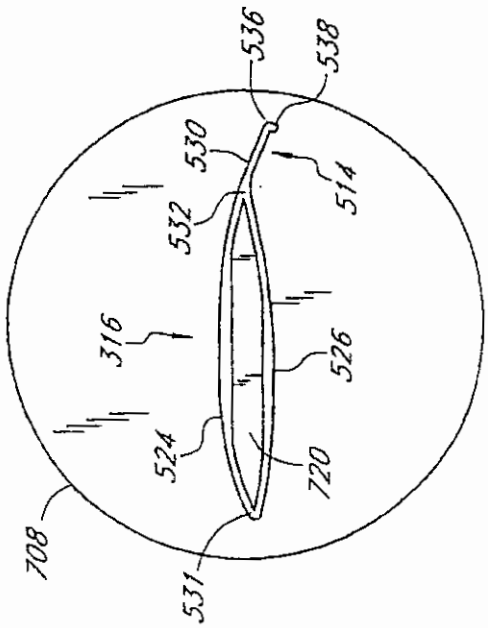
536
538
530
514
532
316
526
524
720
708
531

FIG. 7B

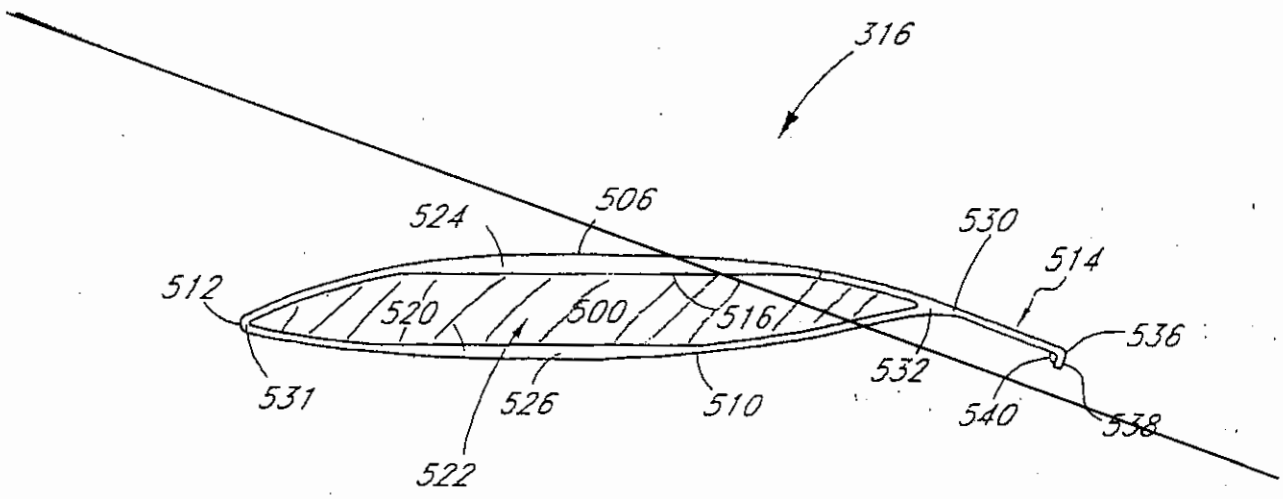
316
506
524
530
514
512
520
500
516
536
531
526
510
532
540
538
522

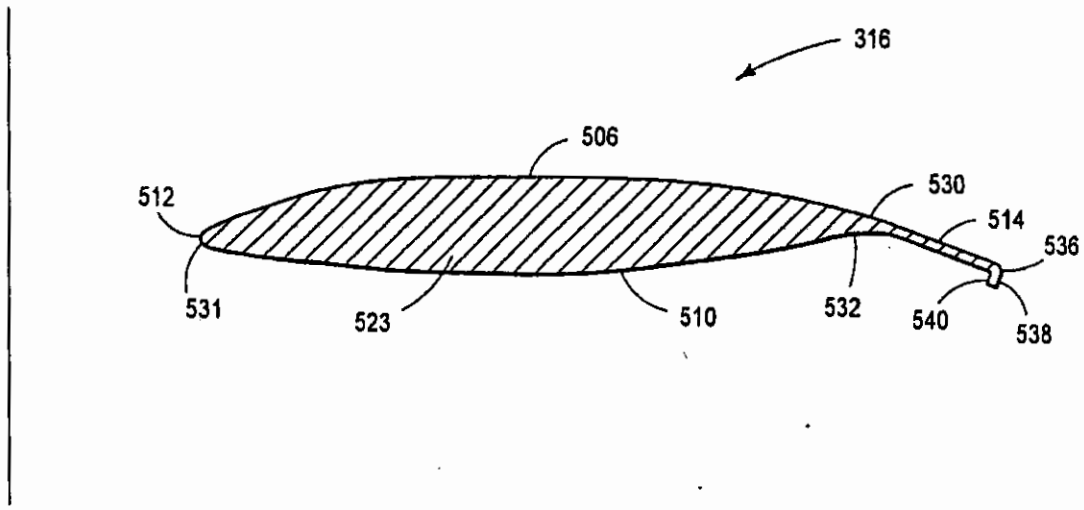
316
506
512
530
514
536
531
523
510
532
540
538

FIG. 5A