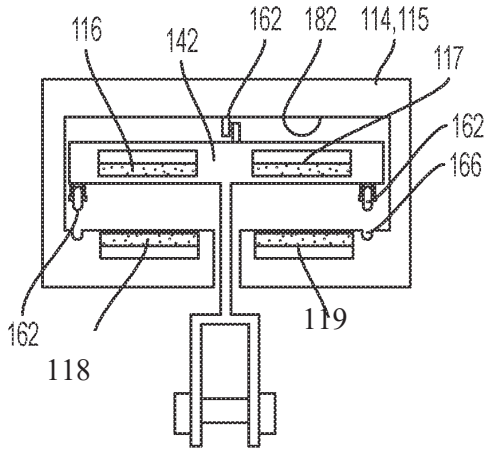

FIG. 5

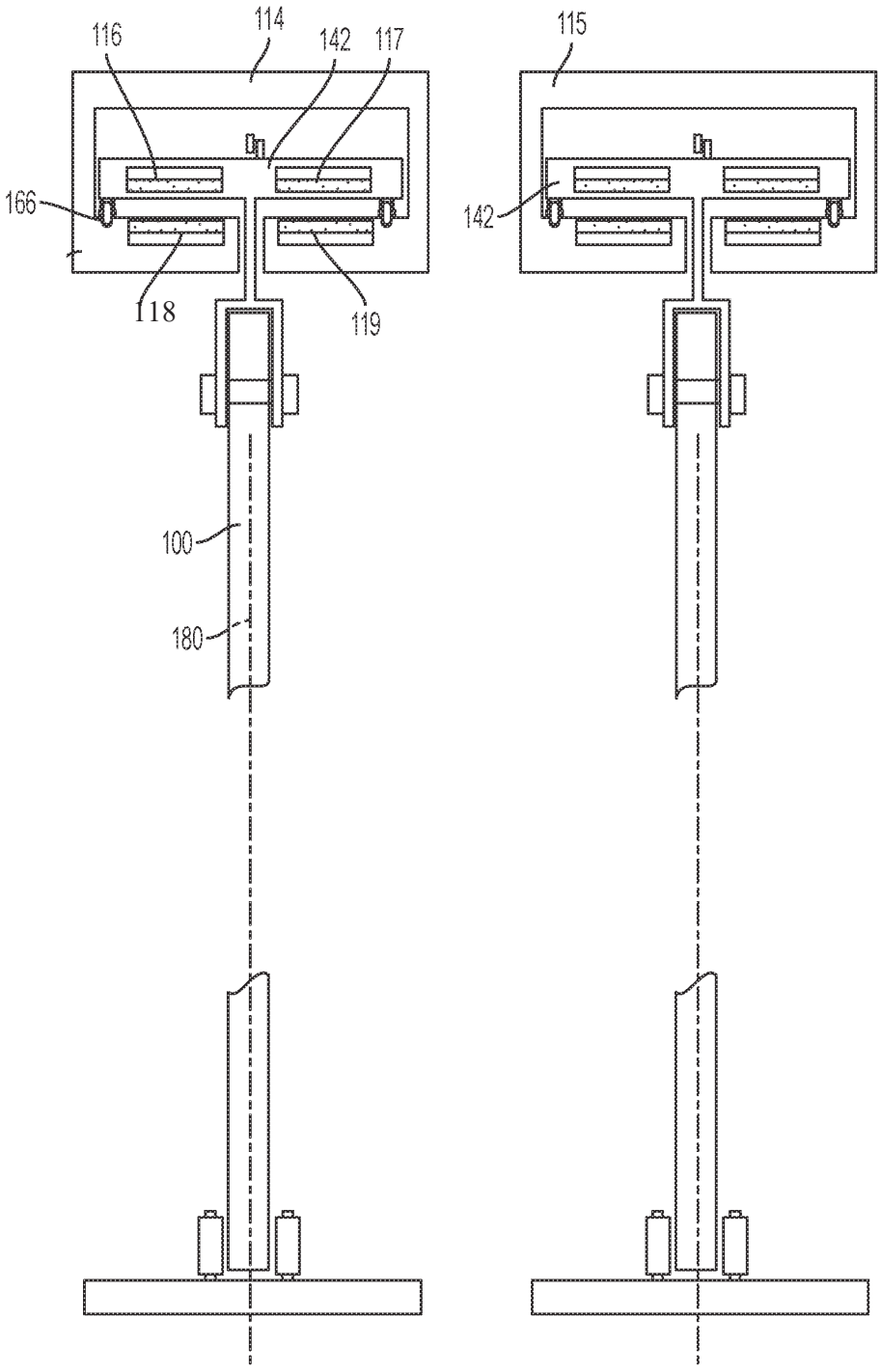

FIG. 6

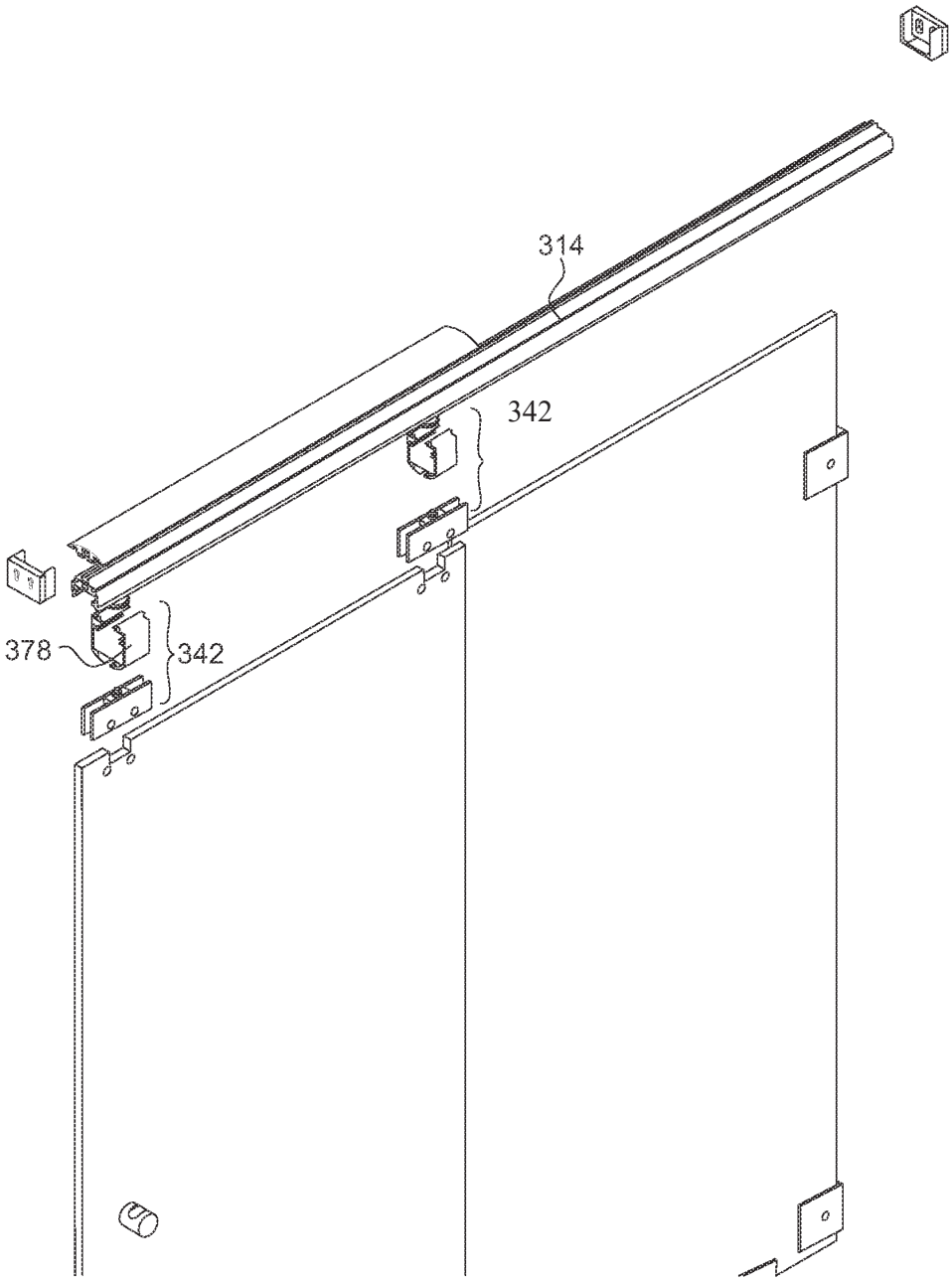

FIG. 12

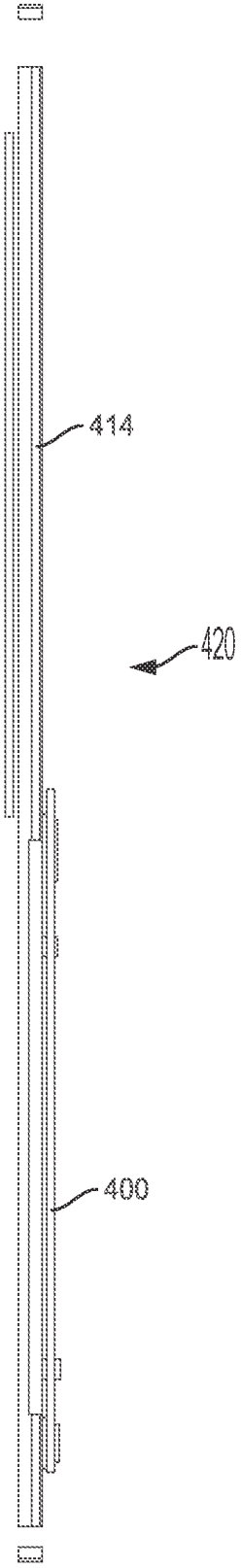

FIG. 17

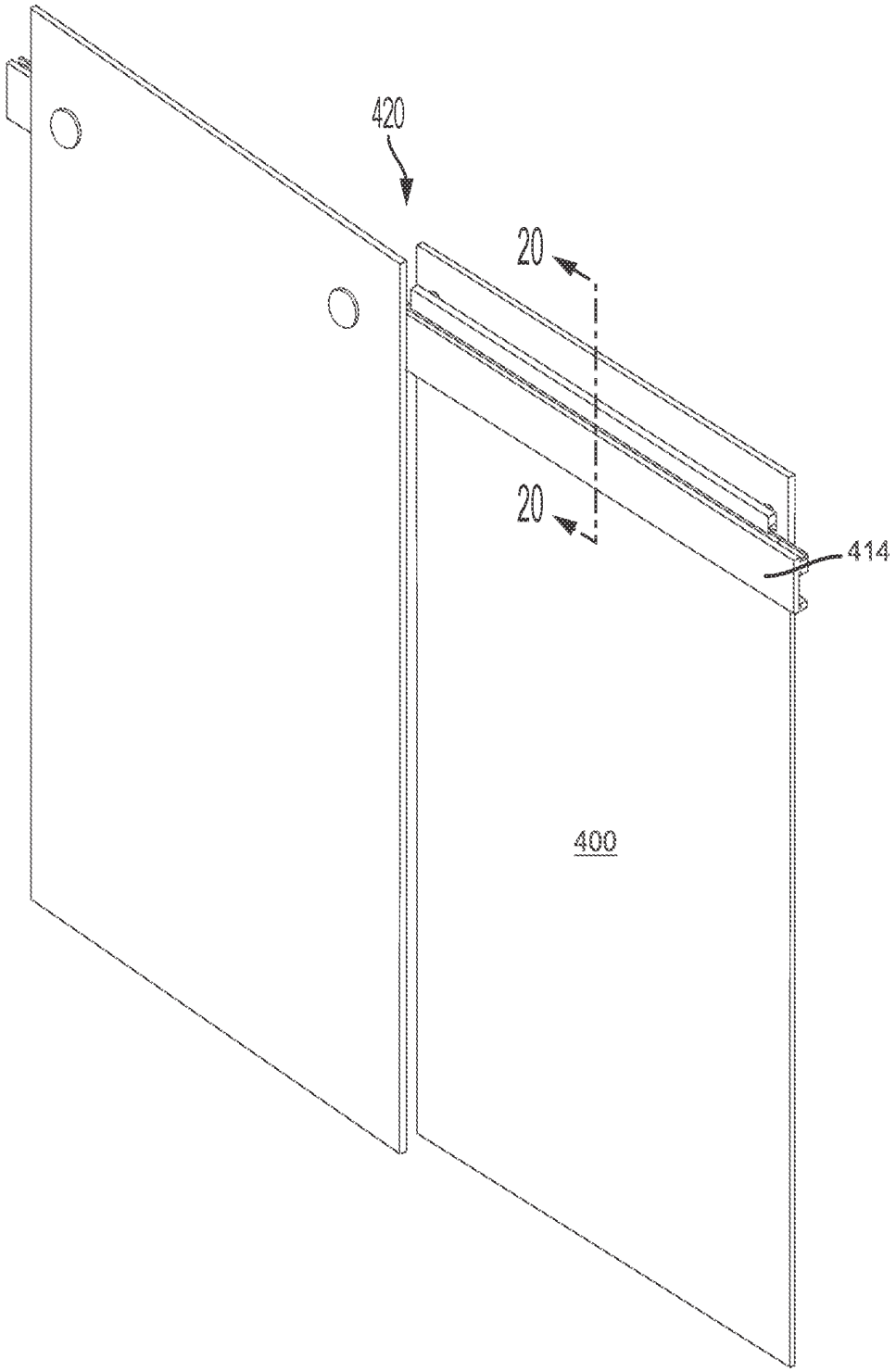

FIG. 19

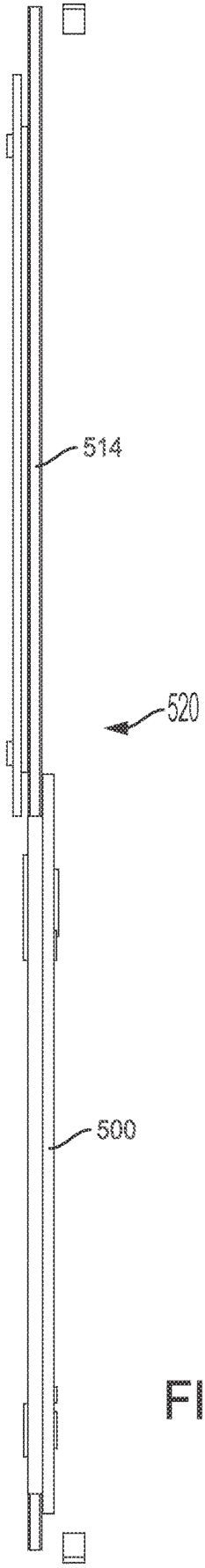

FIG. 22

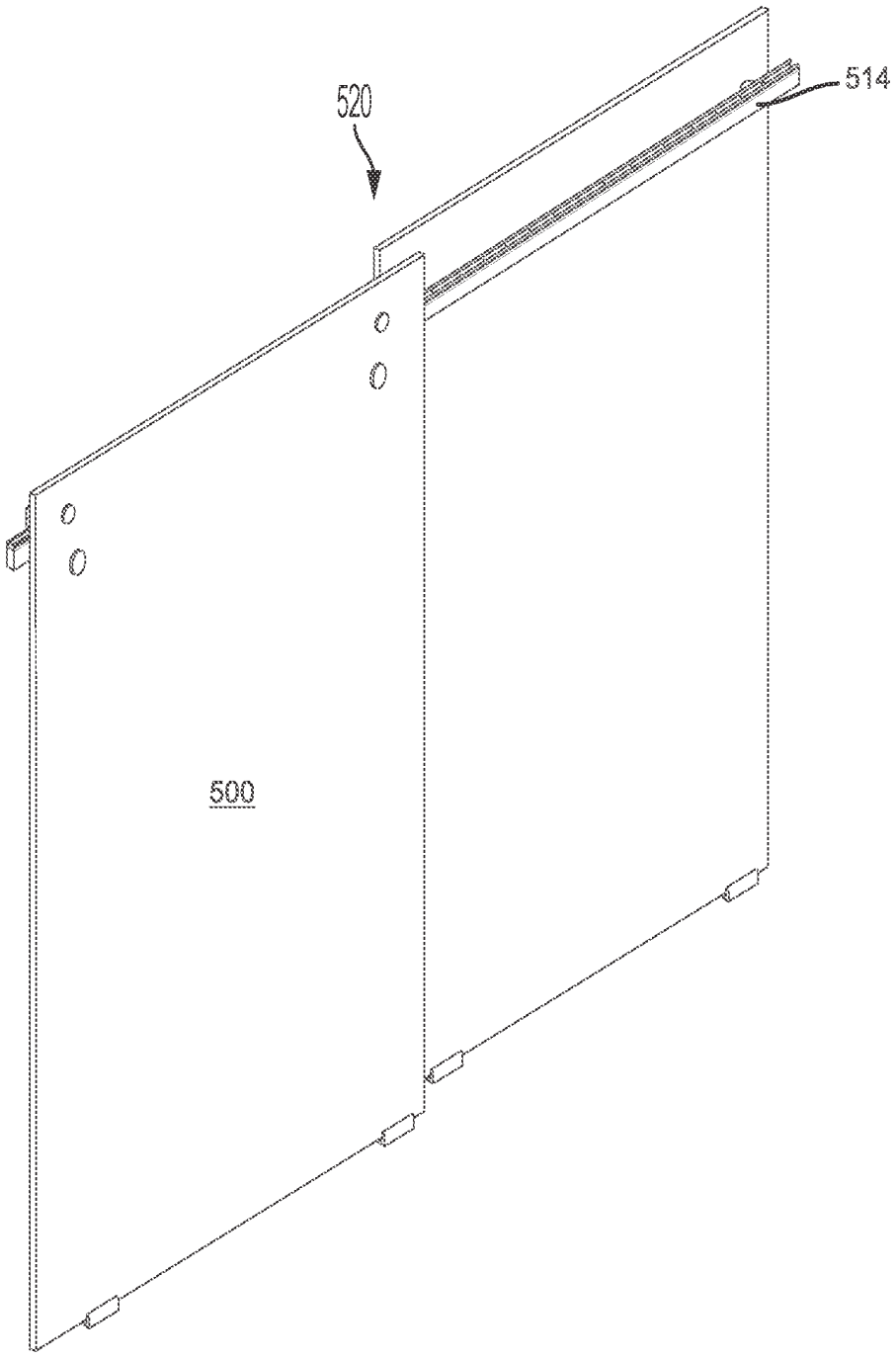

FIG. 23

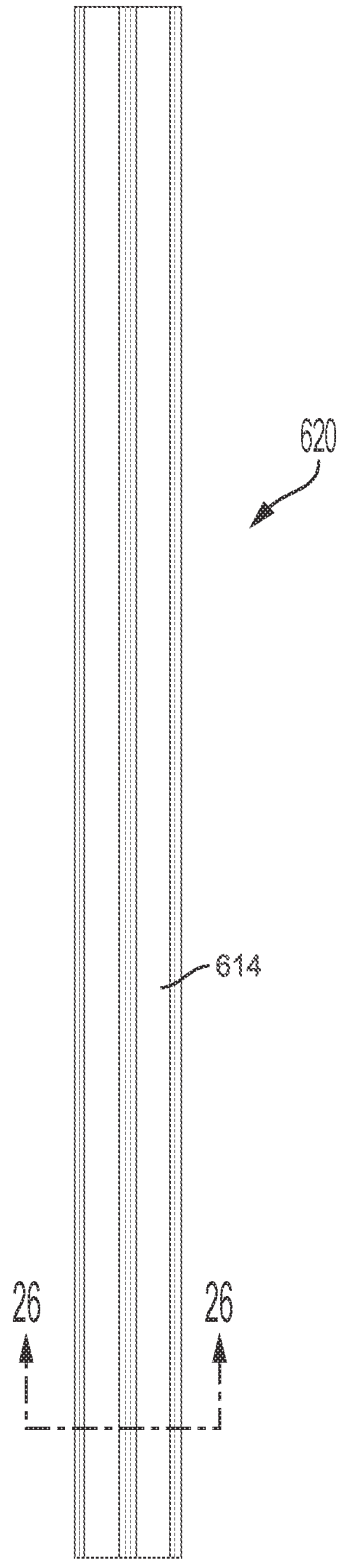

FIG. 27

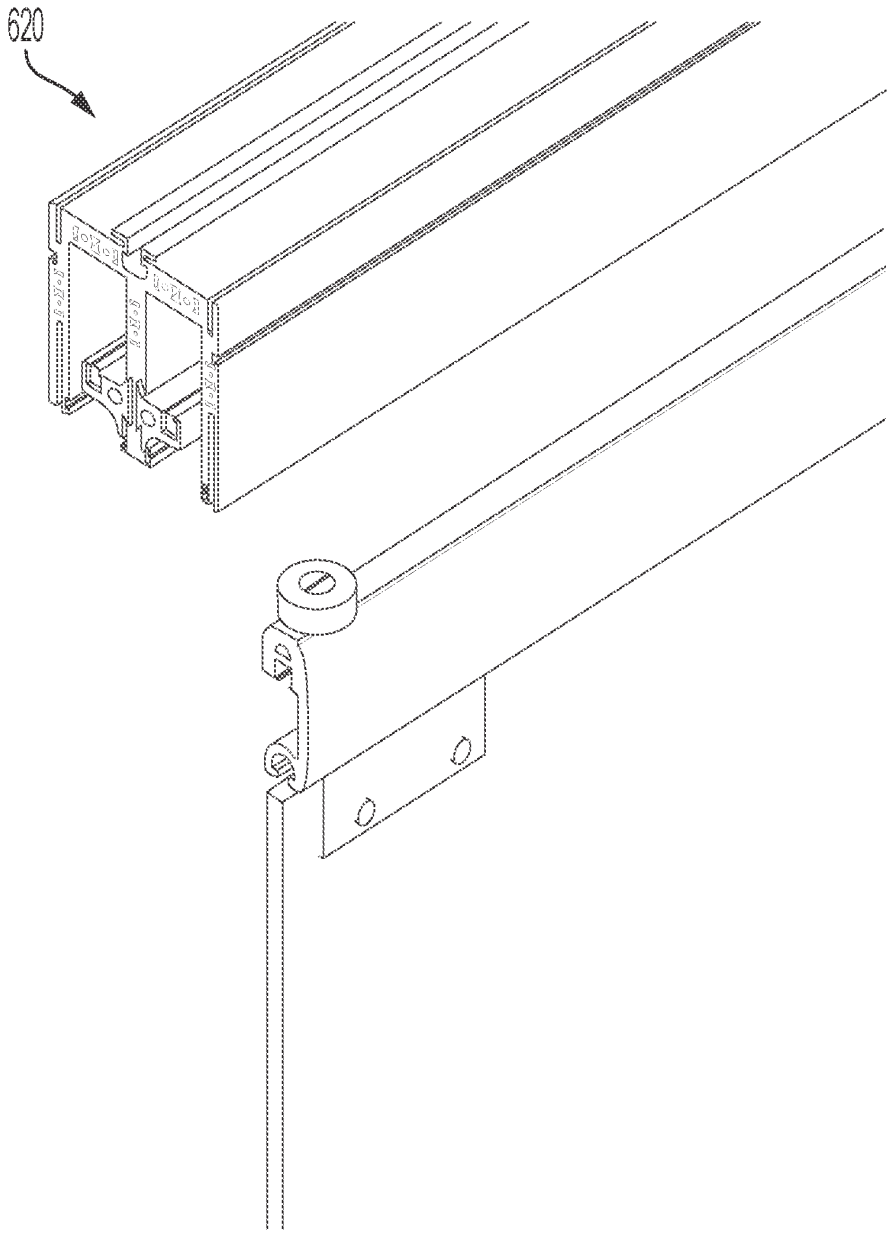

FIG. 29

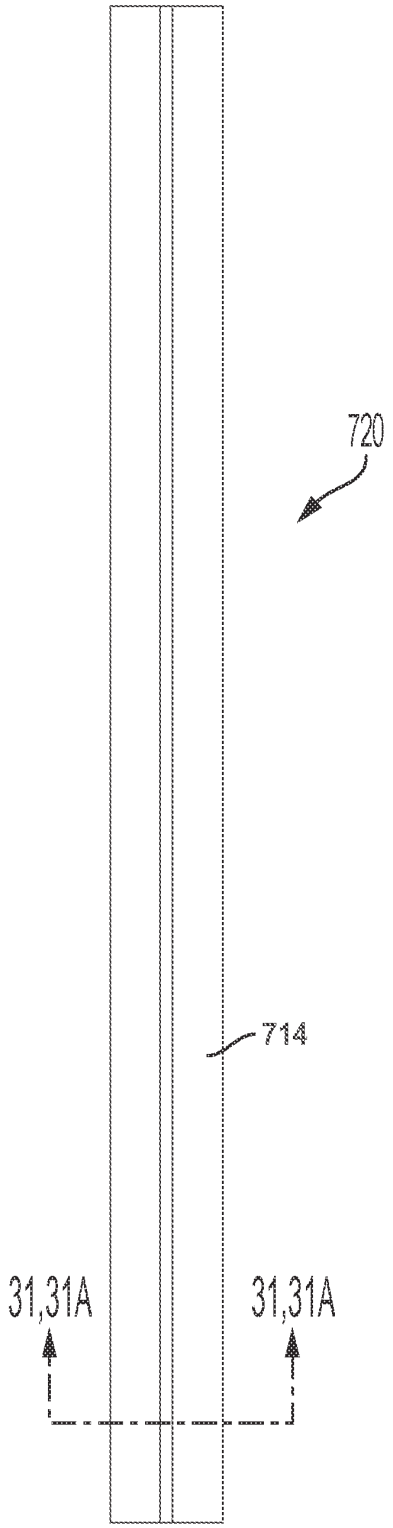

FIG. 32

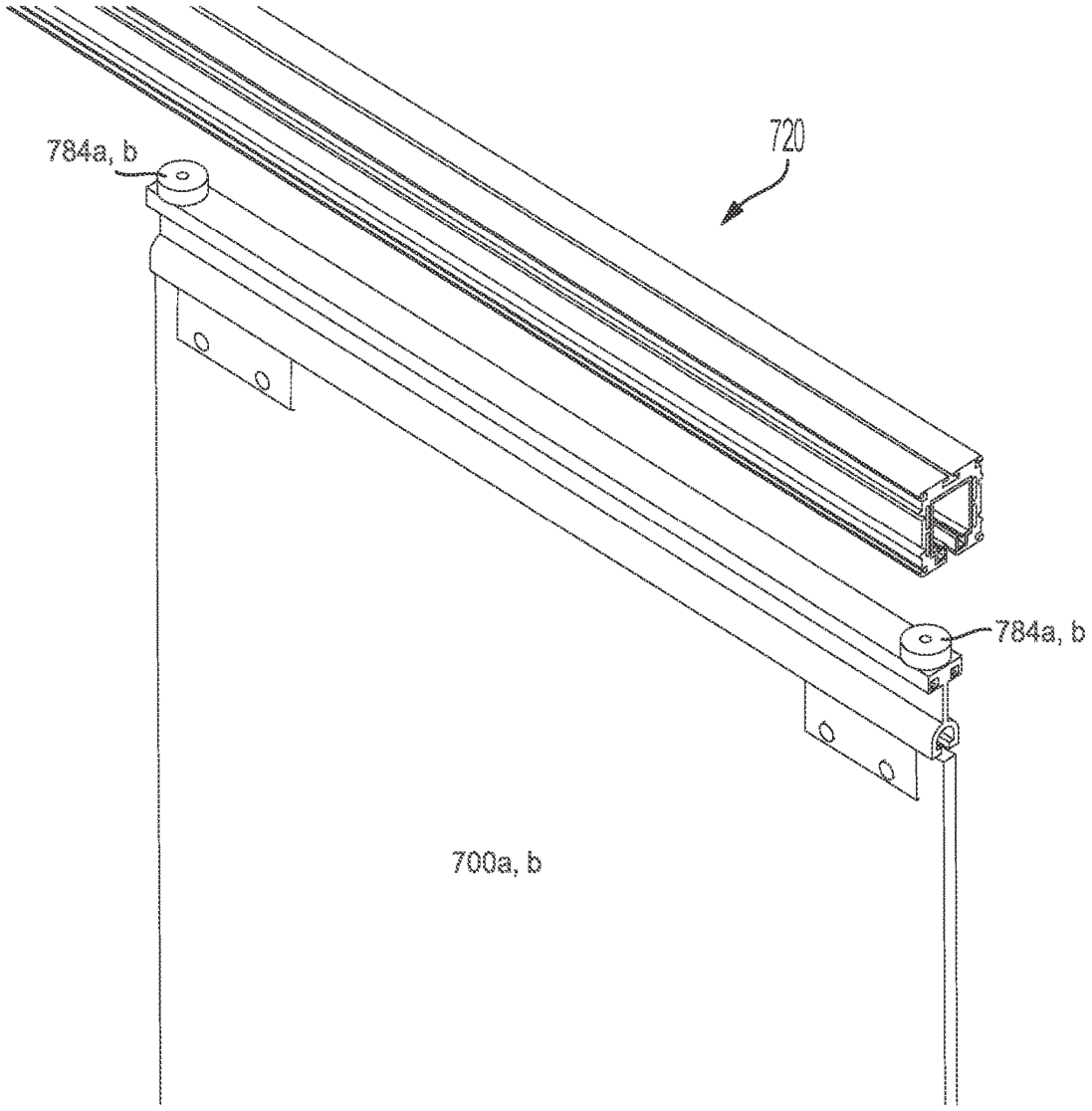

FIG. 35