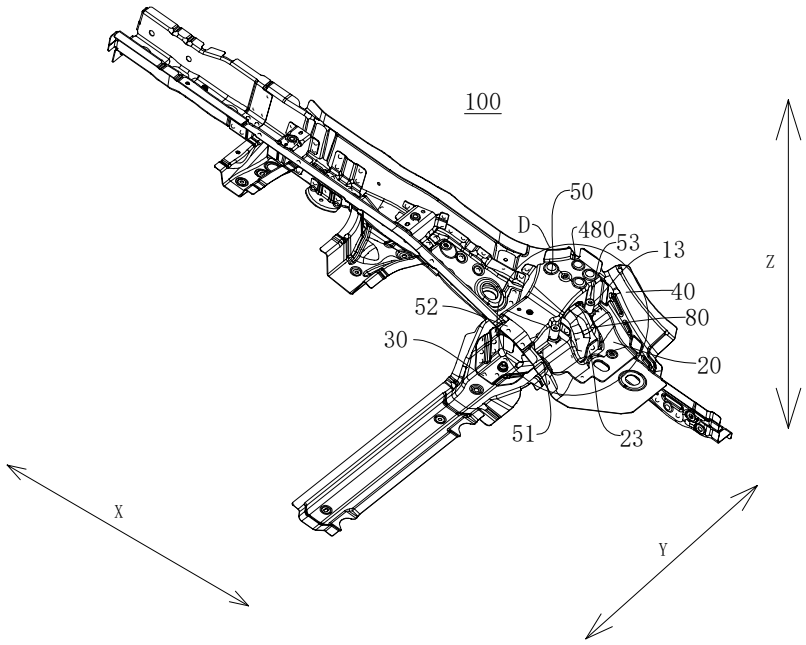
100
50
D
480
53
13
40
52
80
30
20
51
23
Z
X
Y

FIG. 1

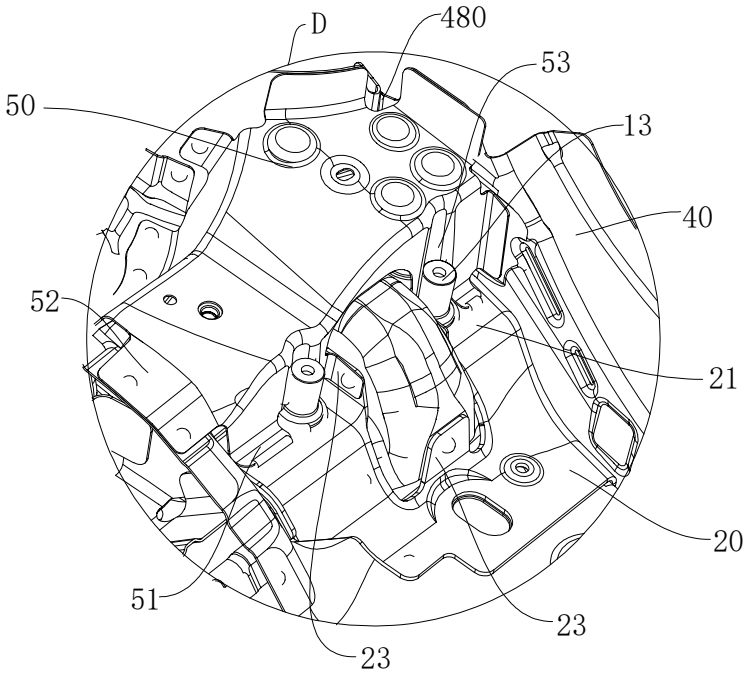
D
480
53
50
13
40
52
21
20
51
23
23

FIG. 2

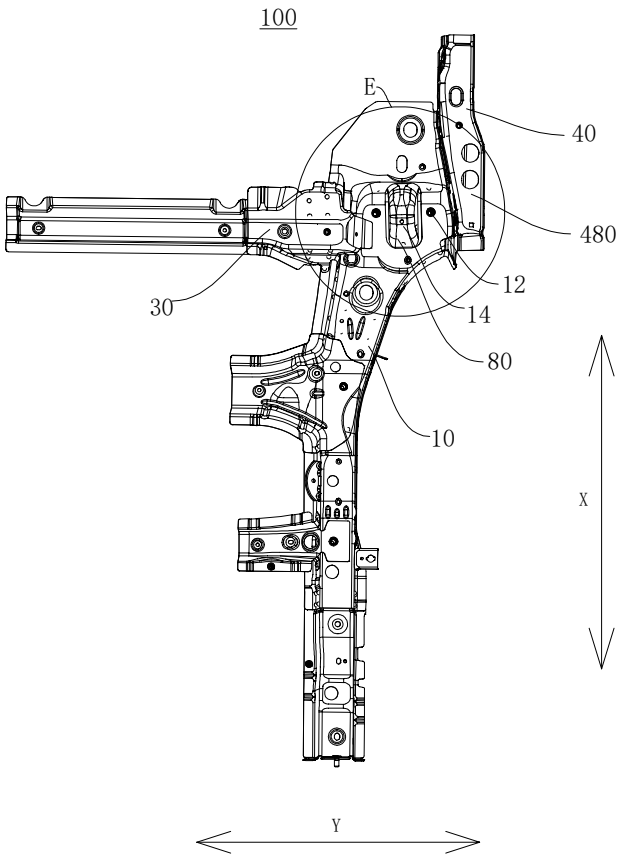

FIG. 3

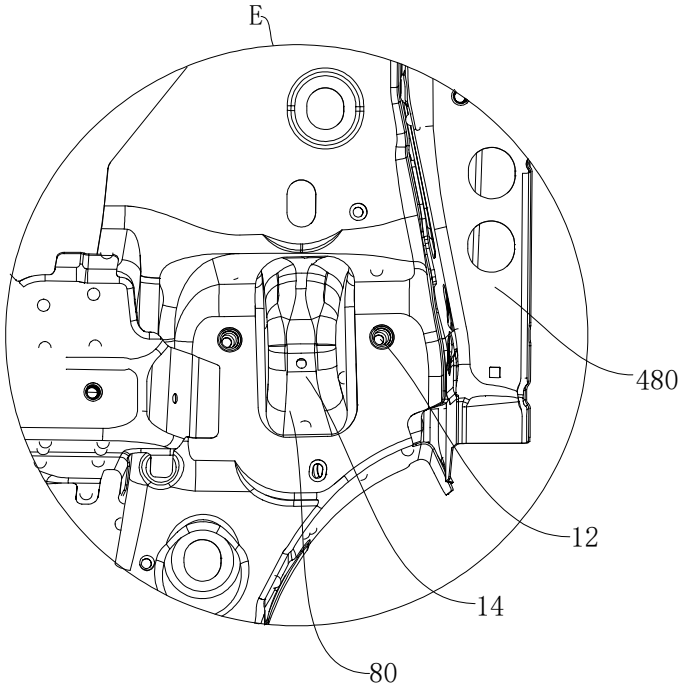

FIG. 4

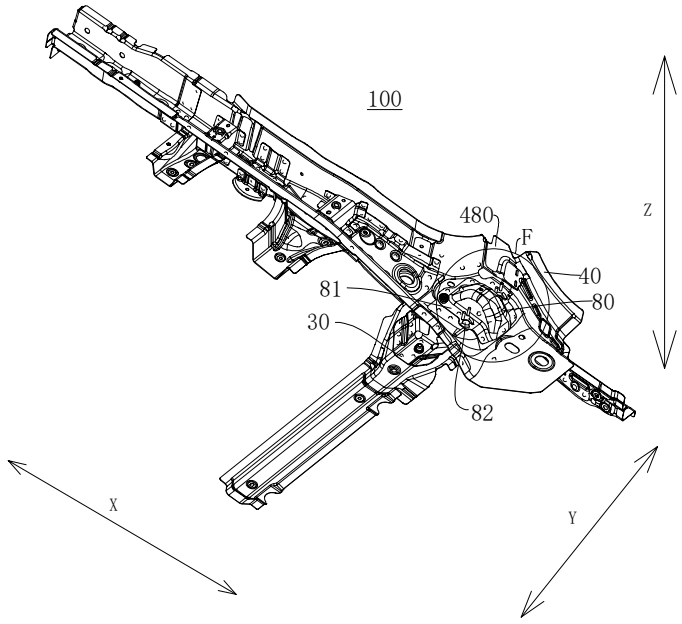

FIG. 5

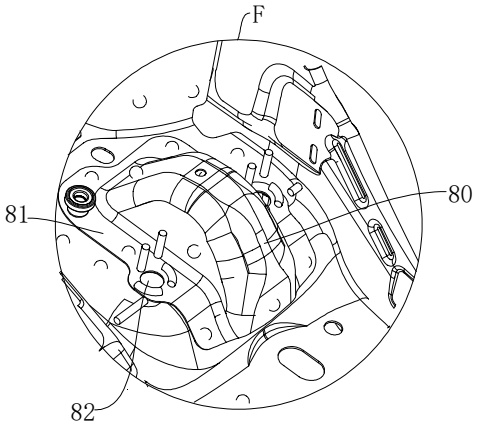

FIG. 6

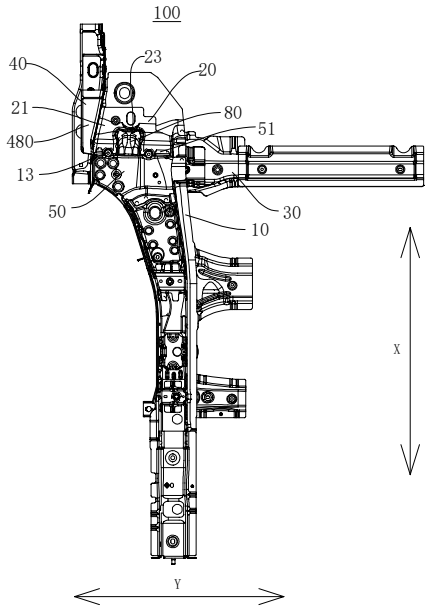

FIG. 7

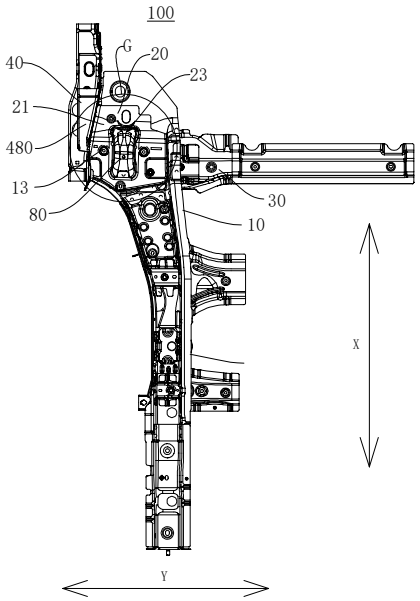

FIG. 8

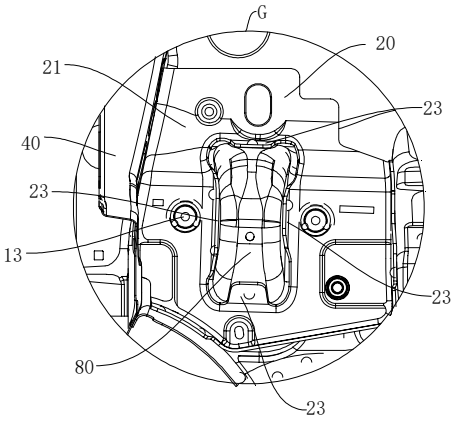

FIG. 9

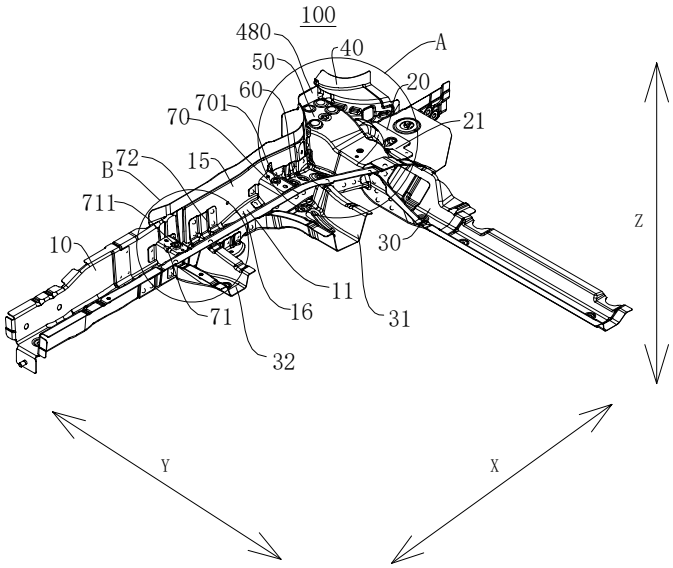
100
480
40
A
50
20
60
701
21
70
72
15
B
711
Z
10
30
11
16
31
71
32
Y
X

FIG. 10

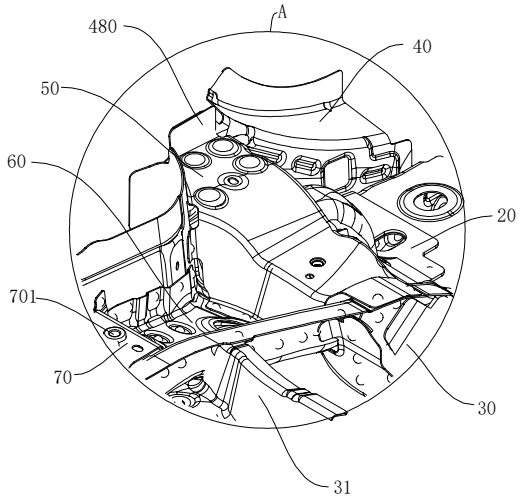
A
480
40
50
60
20
701
70
30
31

FIG. 11

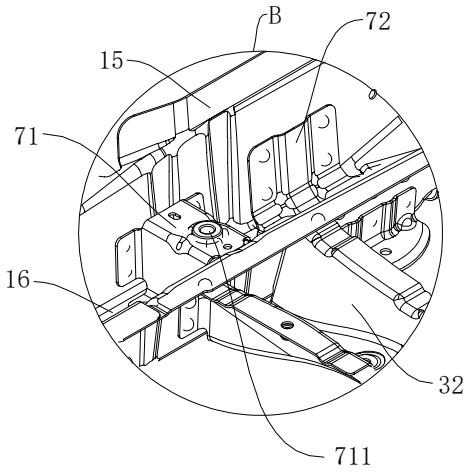
B
72
15
71
16
32
711

FIG. 12

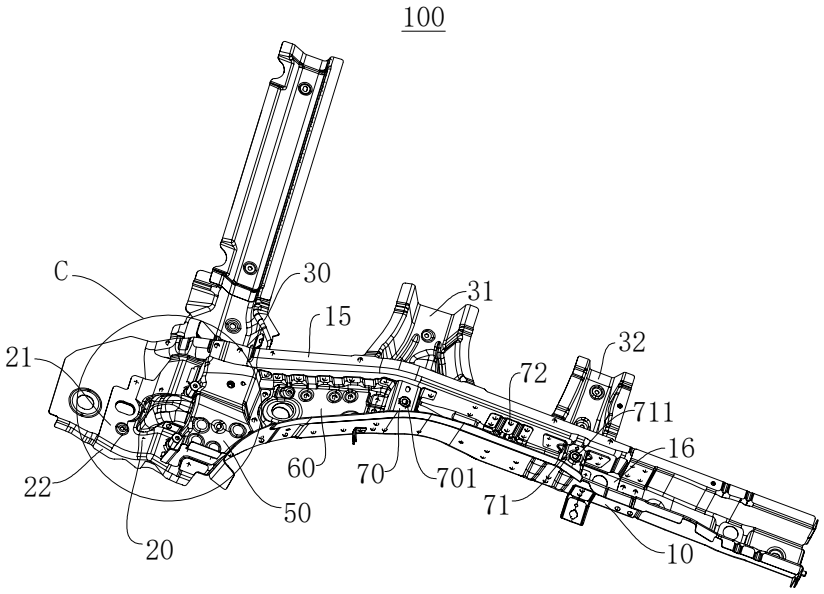
100
C
30
31
15
32
21
72
711
16
60
70
701
71
22
50
20
10

FIG. 13

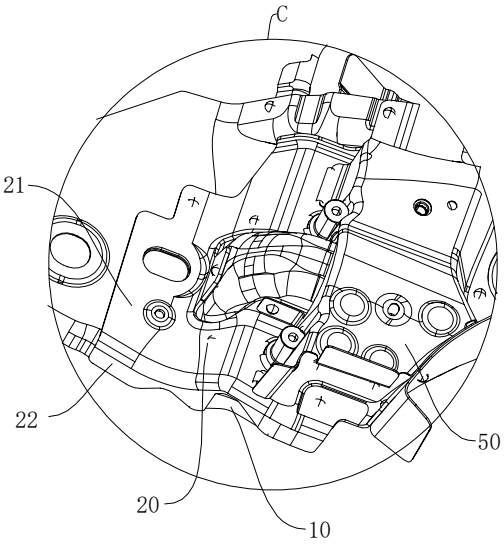
C
21
22
20
10
50

FIG. 14

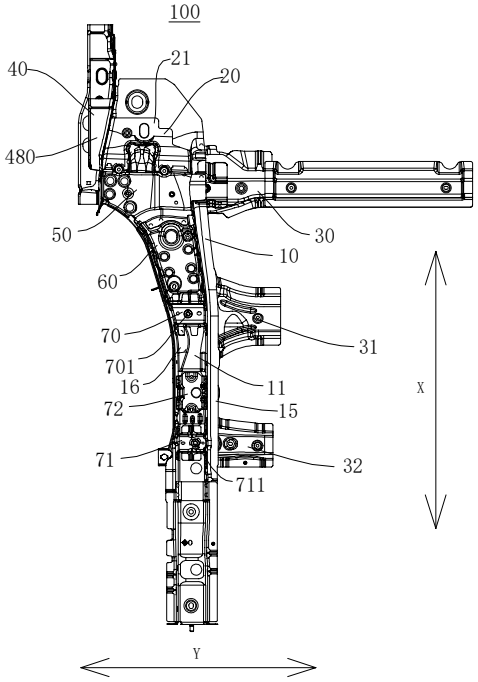
100
40
21
20
480
50
30
10
60
70
31
701
16
11
72
15
71
32
711
X
Y

FIG. 15

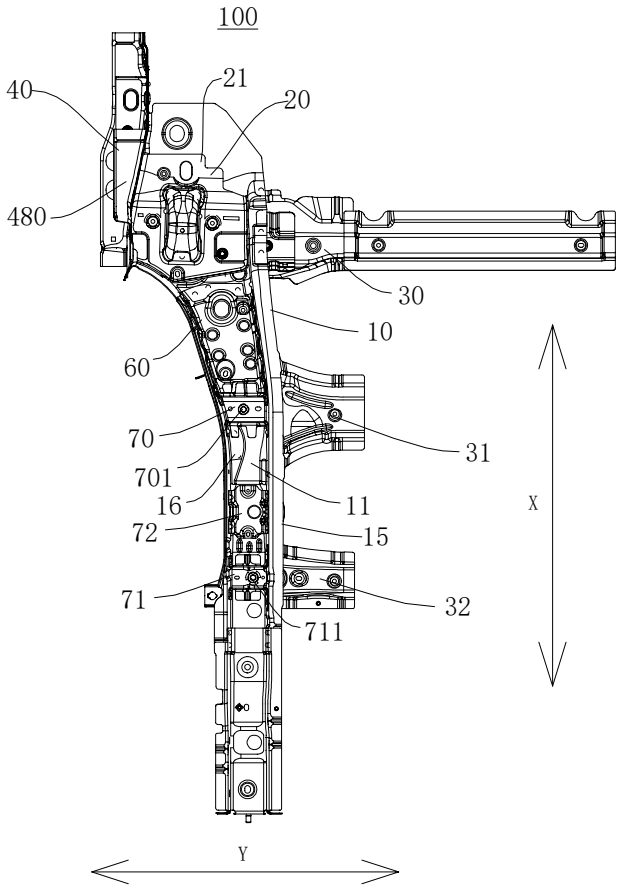
100
40
21
20
480
30
10
60
70
31
701
16
11
72
15
71
32
711
X
Y

FIG. 16

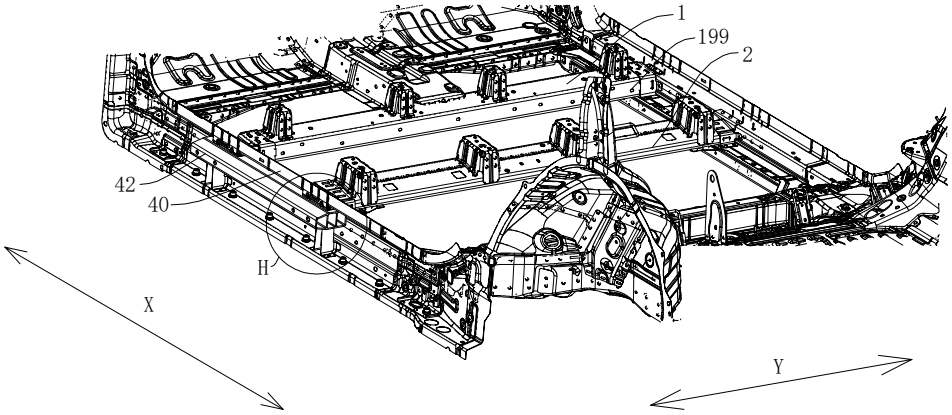
1
199
2
42
40
H
X
Y

FIG. 17

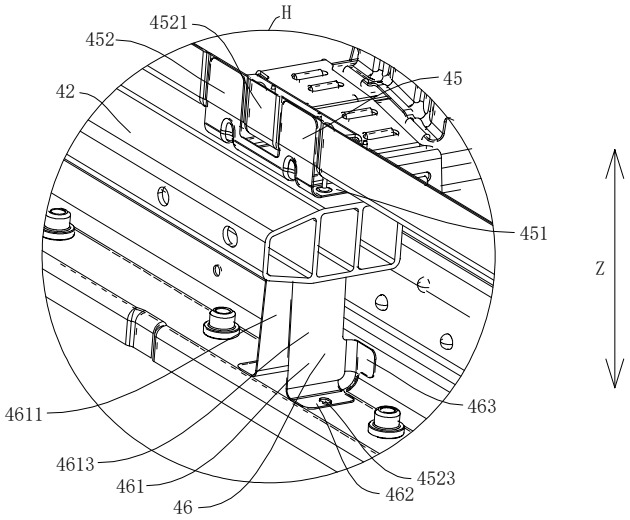

FIG. 18

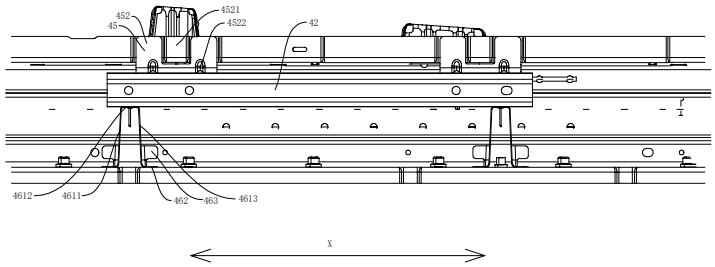

FIG. 19

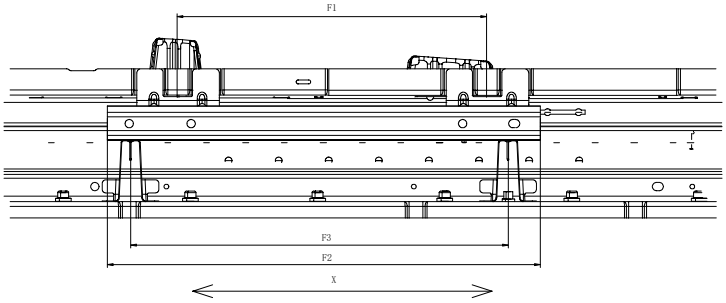

FIG. 20

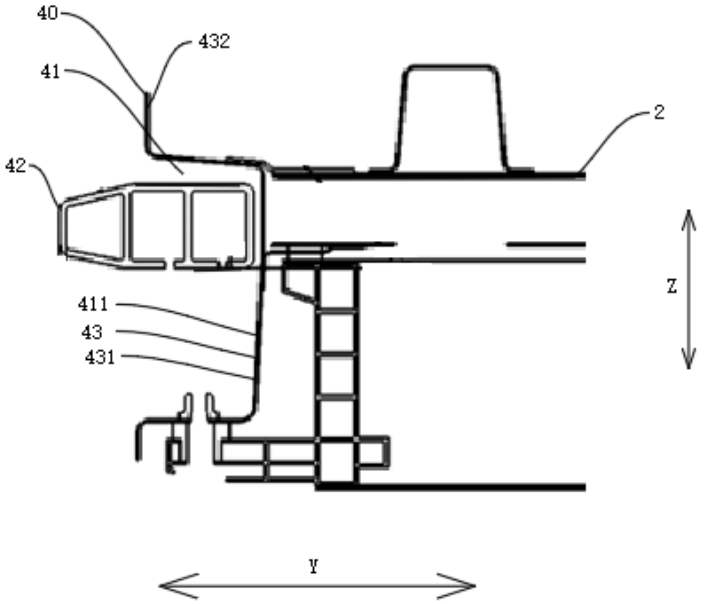

FIG. 21

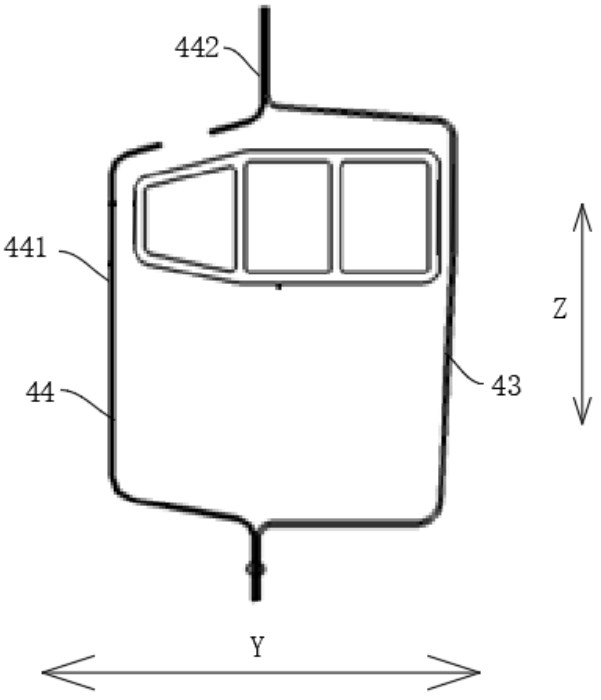

FIG. 22