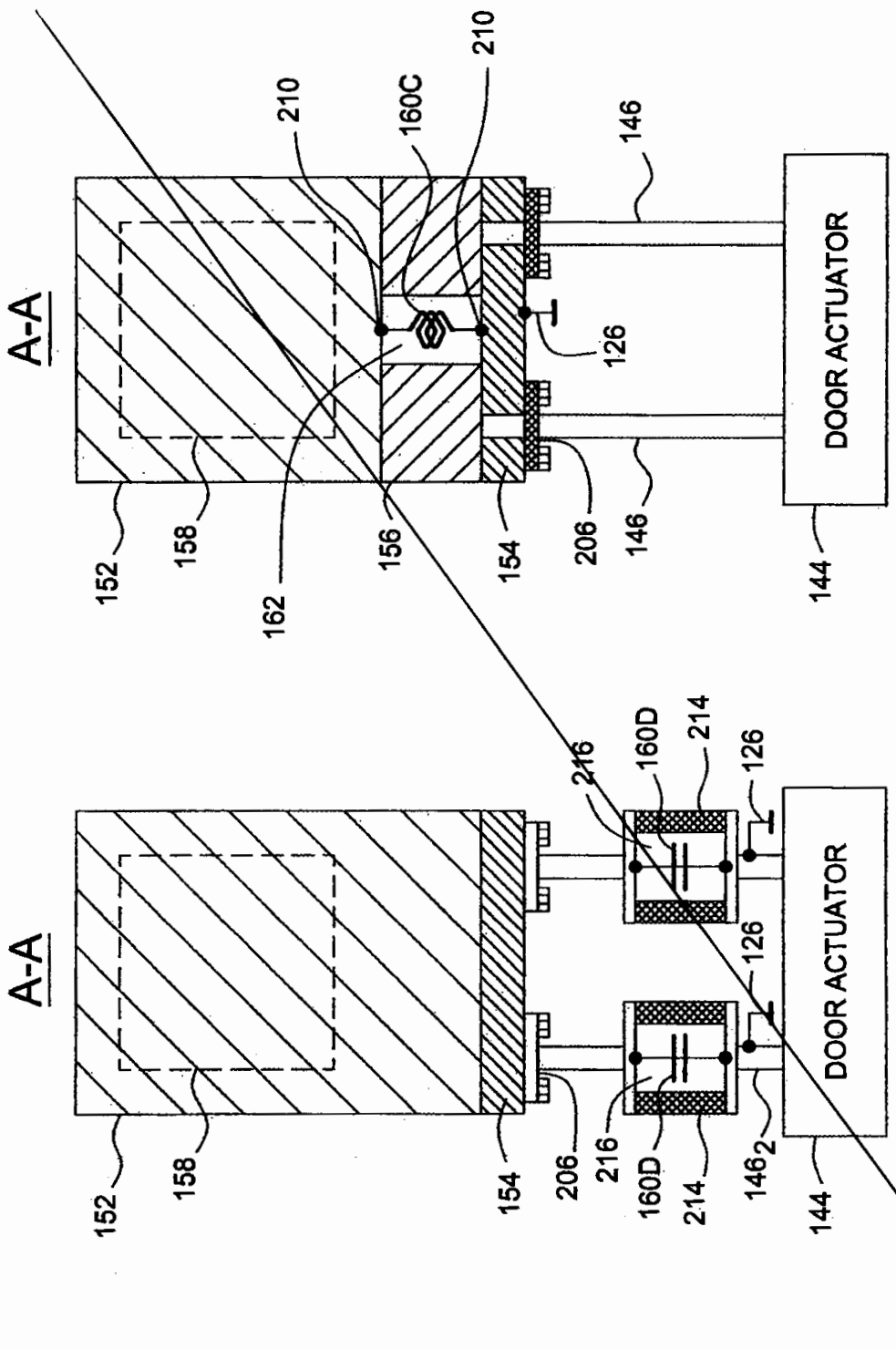
A-A
152
158
154
206
216
160D
214
126
146
2
144
DOOR ACTUATOR
A-A
152
158
162
156
154
206
146
144
DOOR ACTUATOR
210
210
160C
126
146

FIG. 2D

FIG. 2C

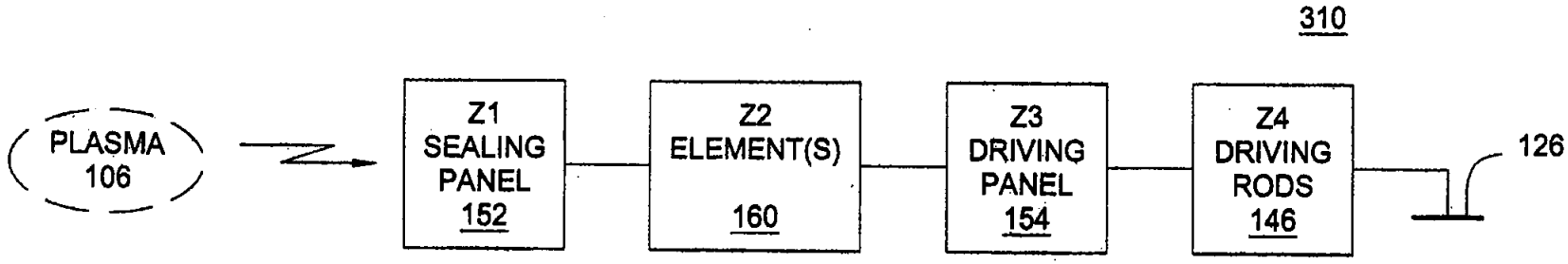

FIG. 3A

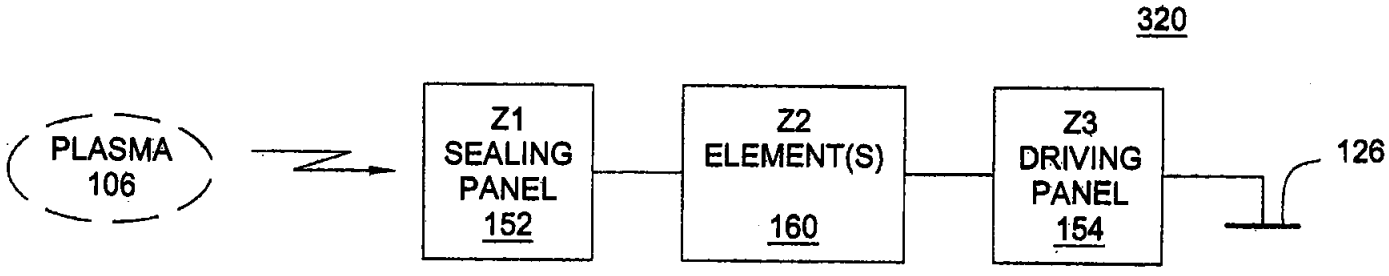

FIG. 3B

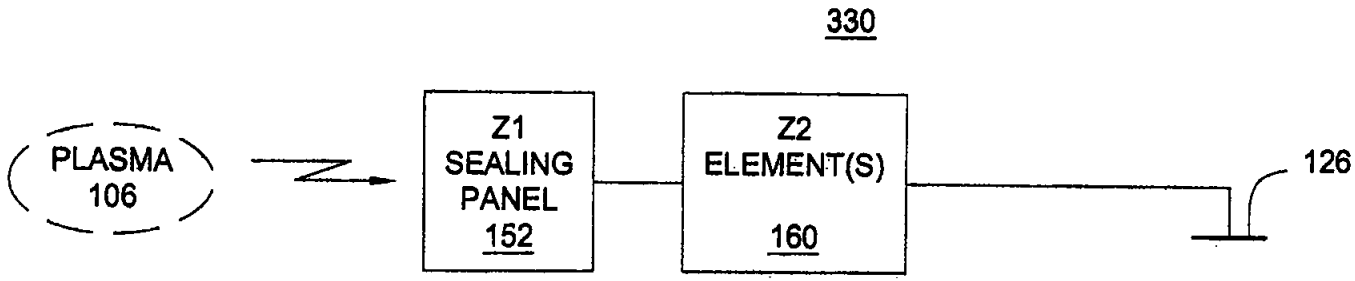

~~FIG. 3~~ FIG. 3C

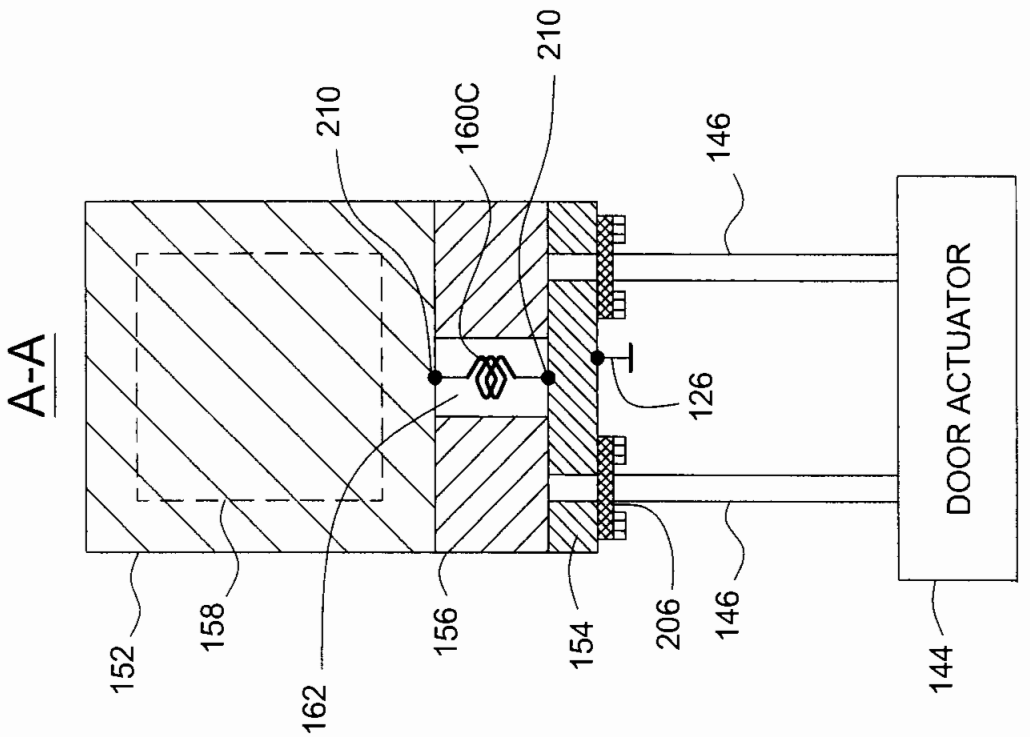
A-A
152
158
162
156
154
206
146
144
DOOR ACTUATOR
126
146
210
160C
210

FIG. 2C

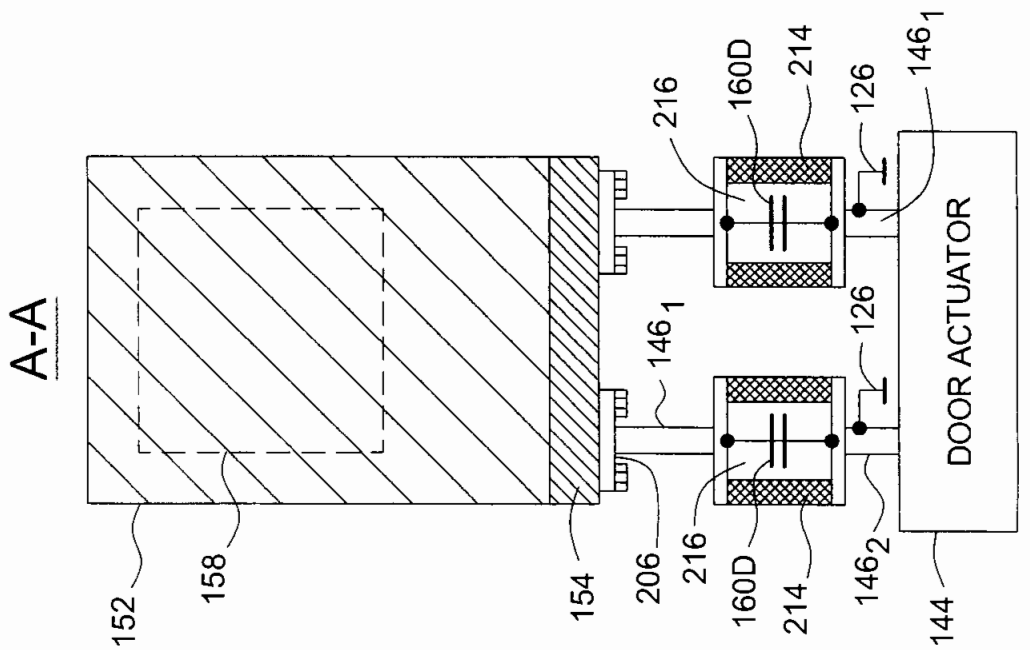
A-A
152
158
154
206
216
160D
214
146 1
146 2
126
144
DOOR ACTUATOR

FIG. 2D