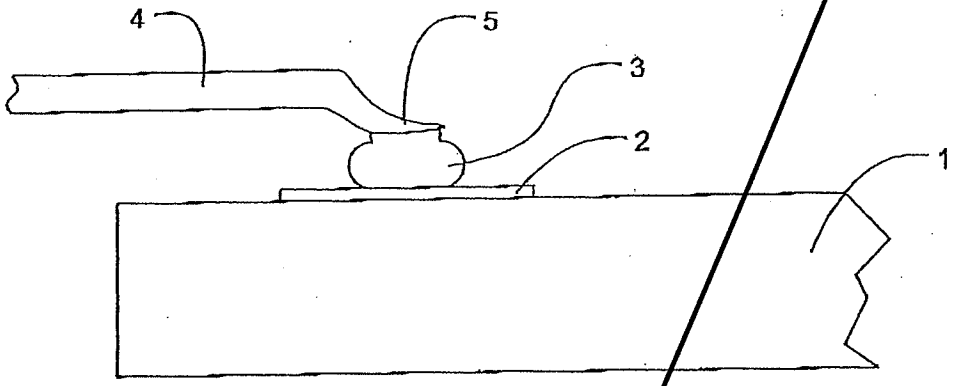

Fig. 1
(prior art)

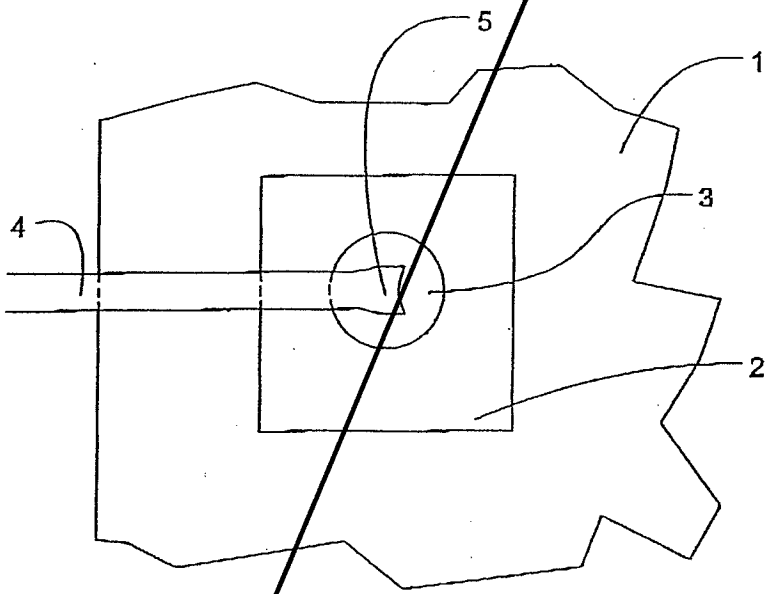

Fig. 2
(prior art)

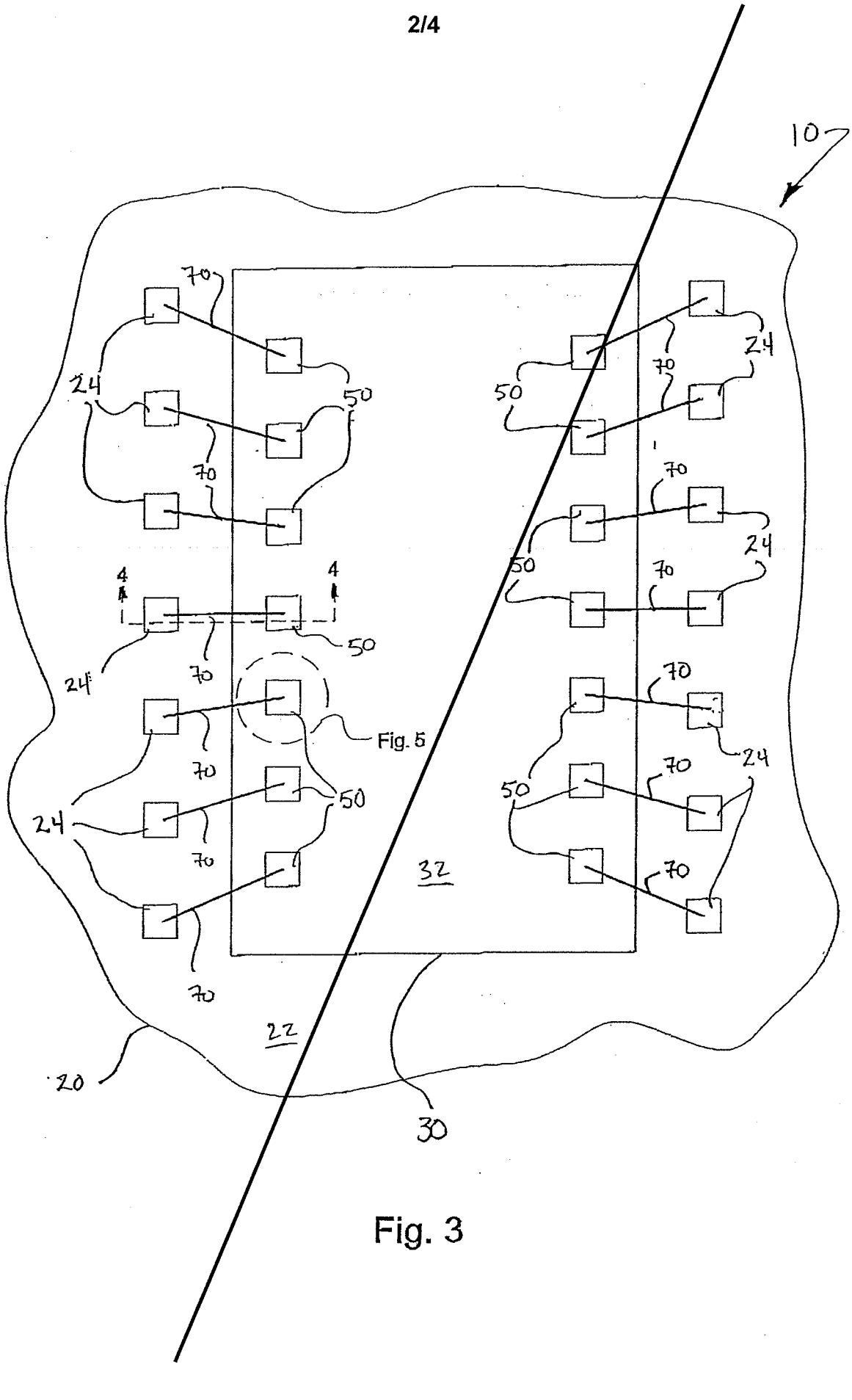

Fig. 3

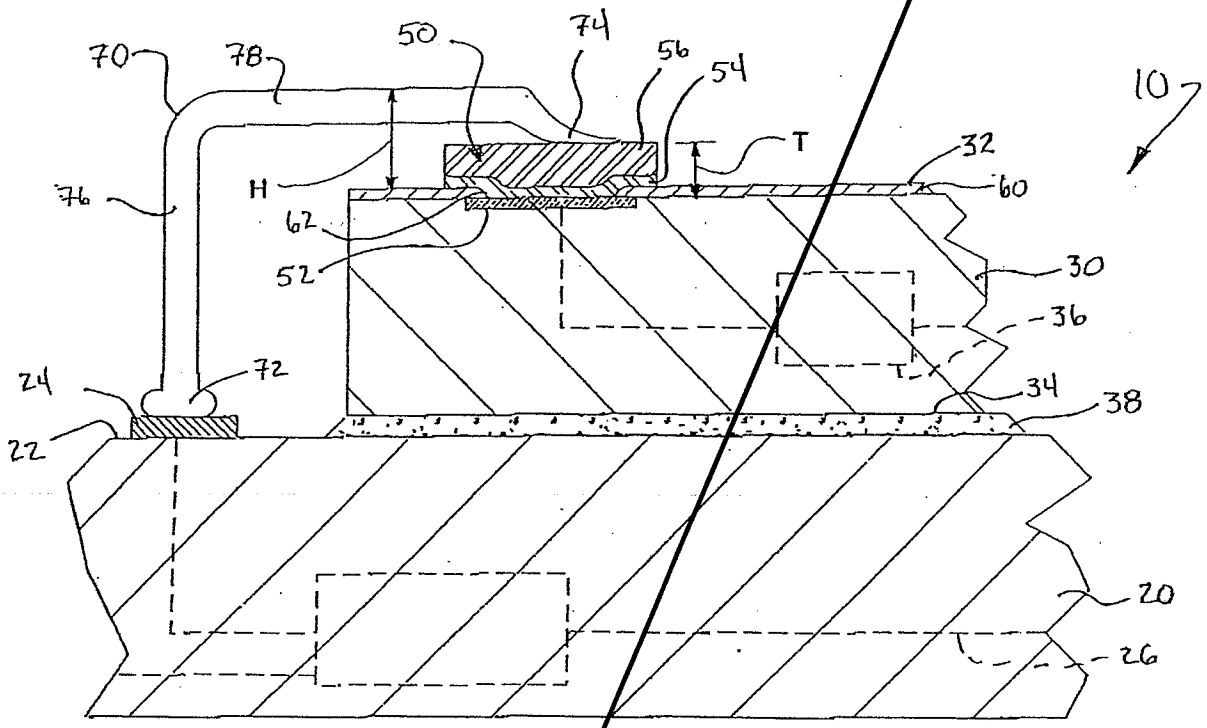
70
78
50
74
56
54
10
T
32
H
60
76
62
52
30
36
24
72
34
38
22
20
26

Fig. 4

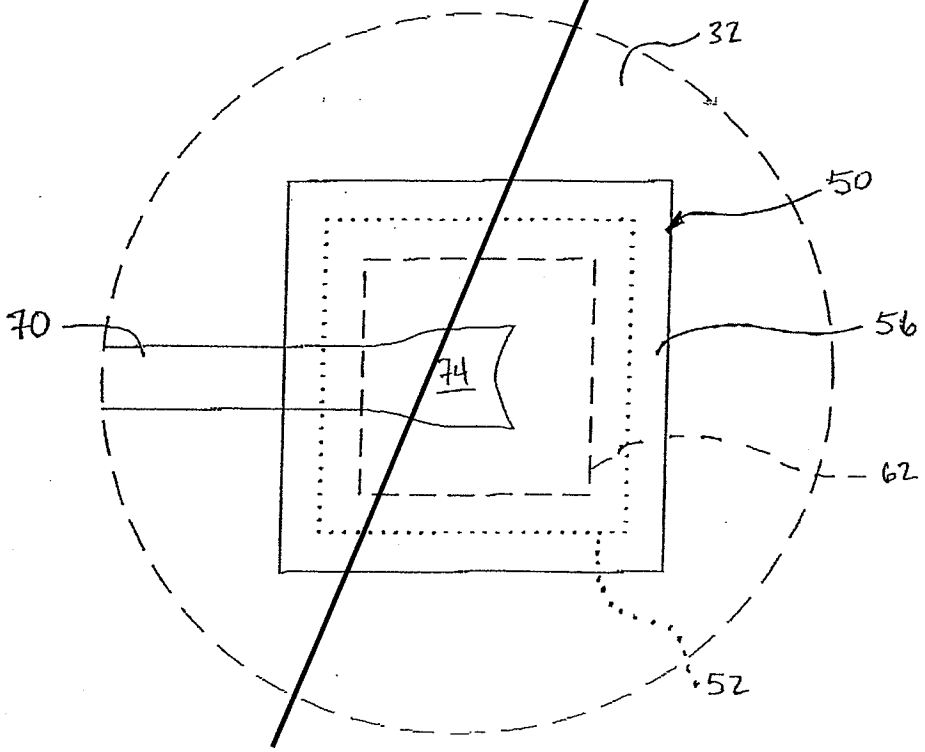
32
50
70
56
74
62
52

Fig. 5

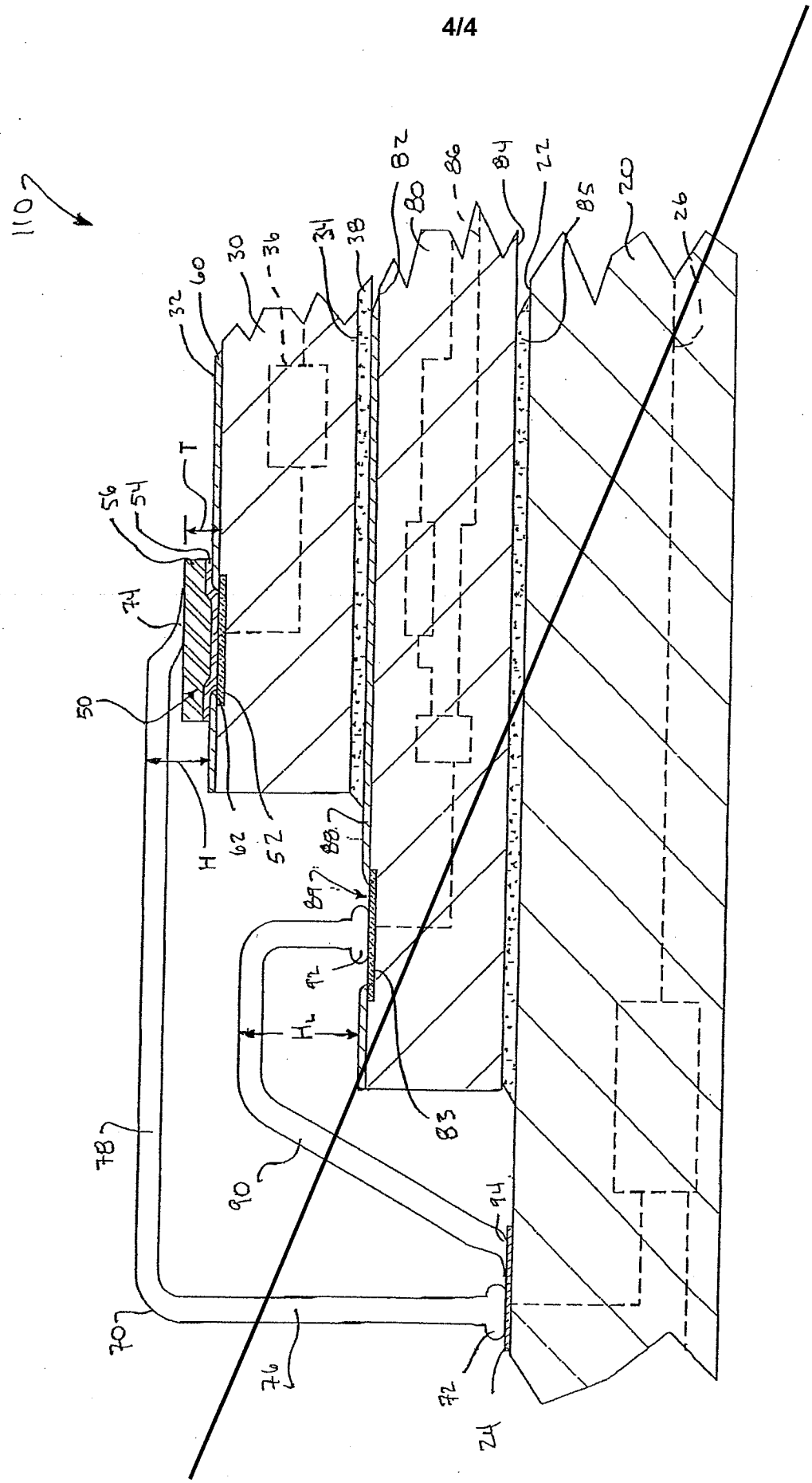
110
32
60
30
36
34
38
82
80
86
84
22
85
20
26
T
56
54
74
50
H
62
52
88
87
72
H_L
83
78
90
94
70
76
72
24

Fig. 6

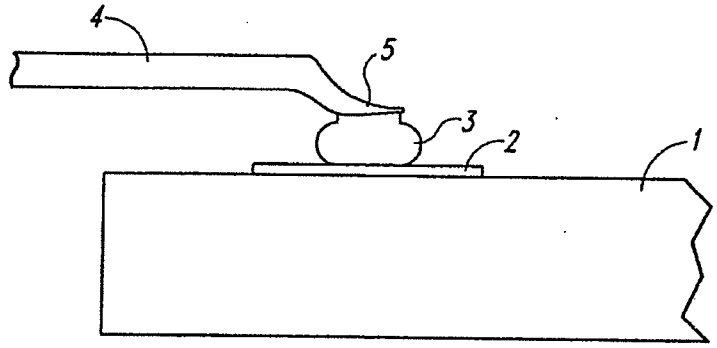

Fig. 1
(Prior Art)

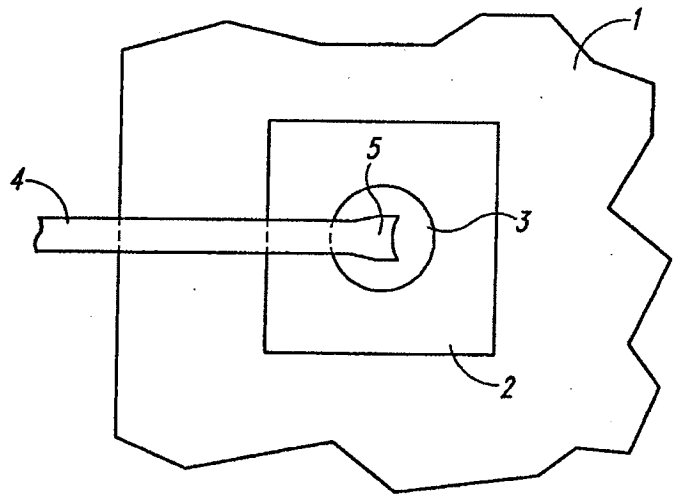

Fig. 2
(Prior Art)

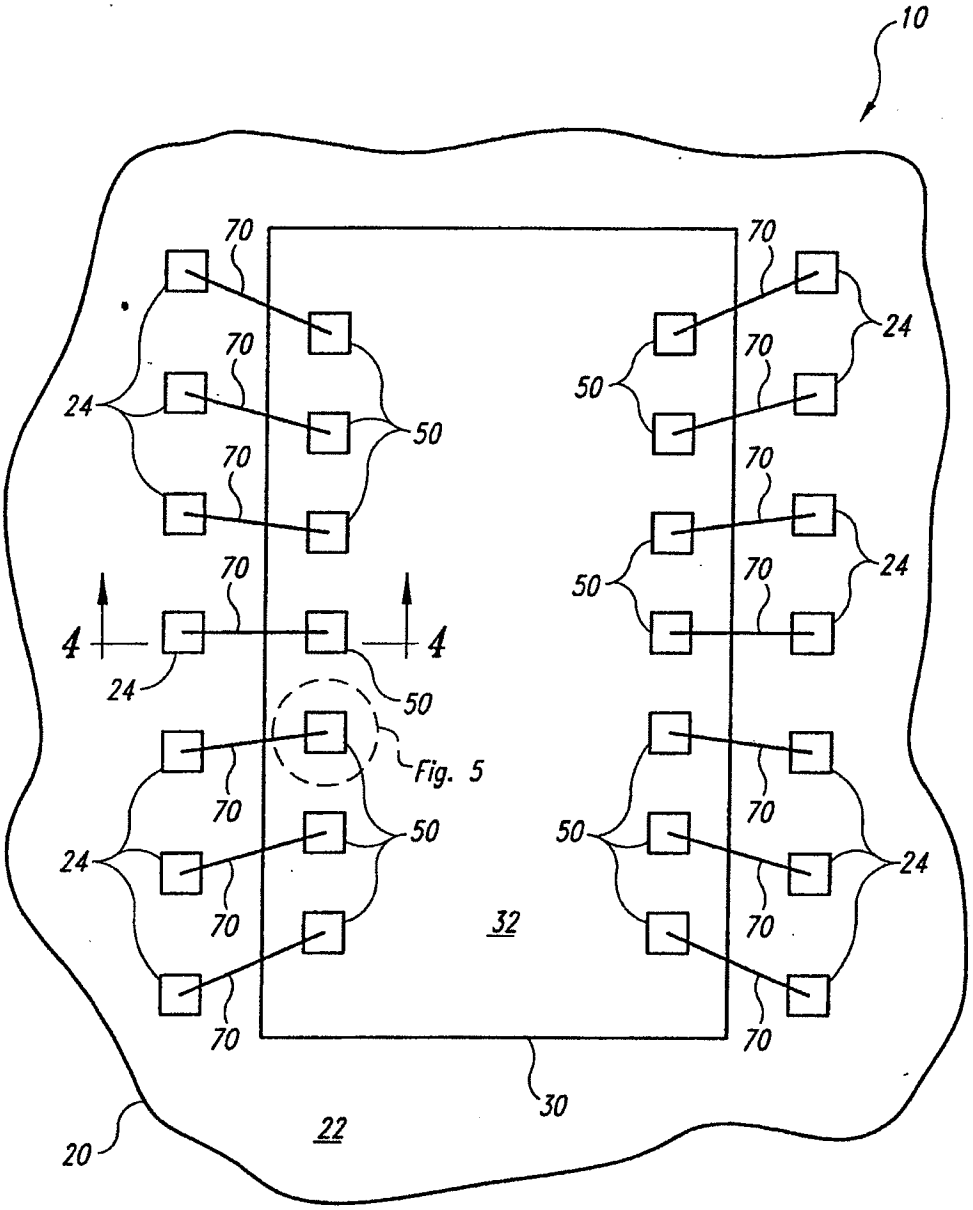

Fig. 3

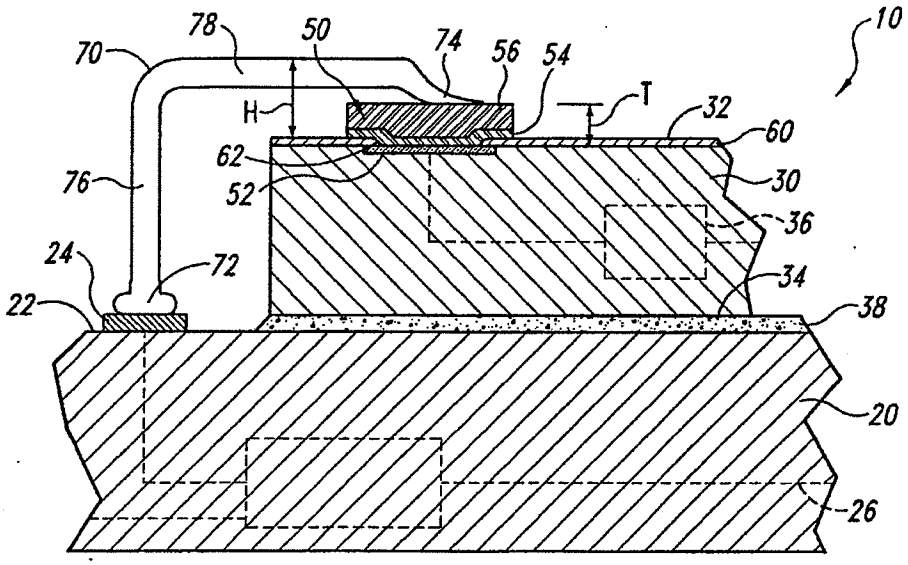
10
78
50
74
56
54
70
H
T
32
60
62
52
76
30
36
24
72
34
22
38
20
26

Fig. 4

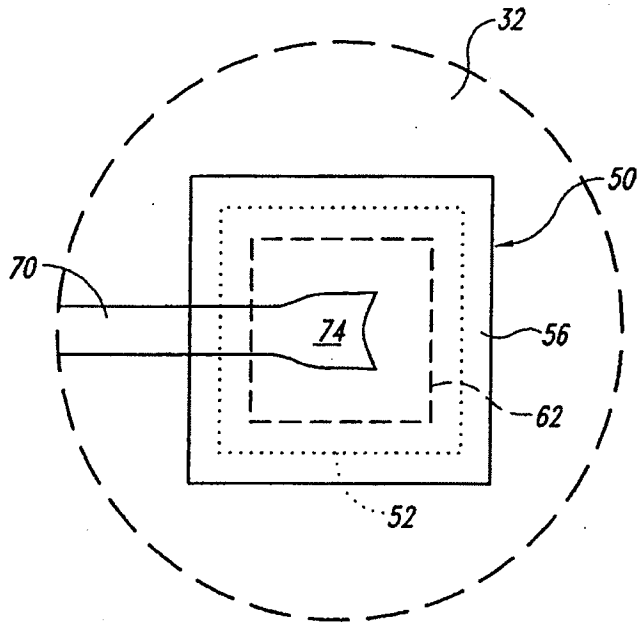
32
50
70
74
56
62
52

Fig. 5

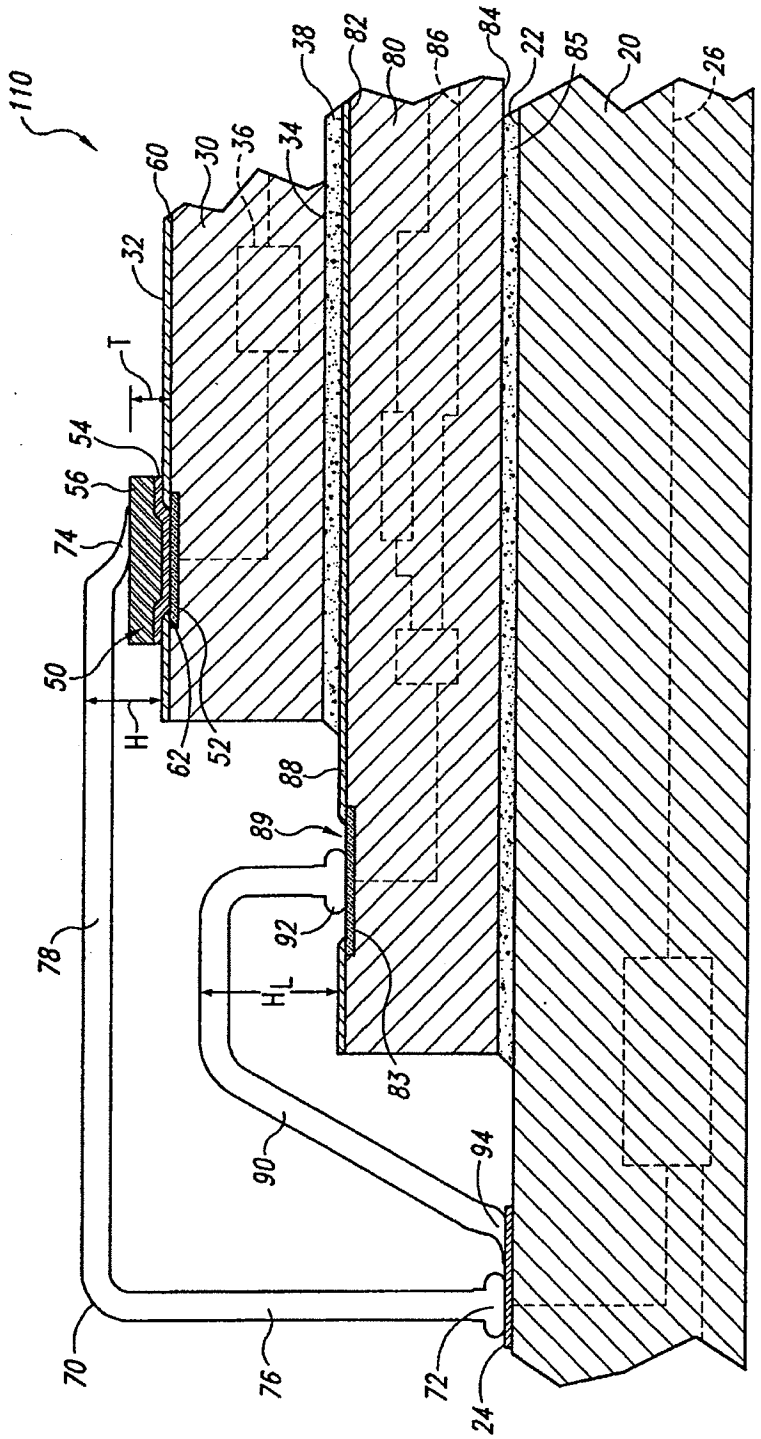
110
38
82
80
86
84
22
85
20
26
60
30
36
34
32
T
54
56
74
50
H
62
52
88
89
92
H_L
78
83
90
94
70
76
72
24

Fig. 6