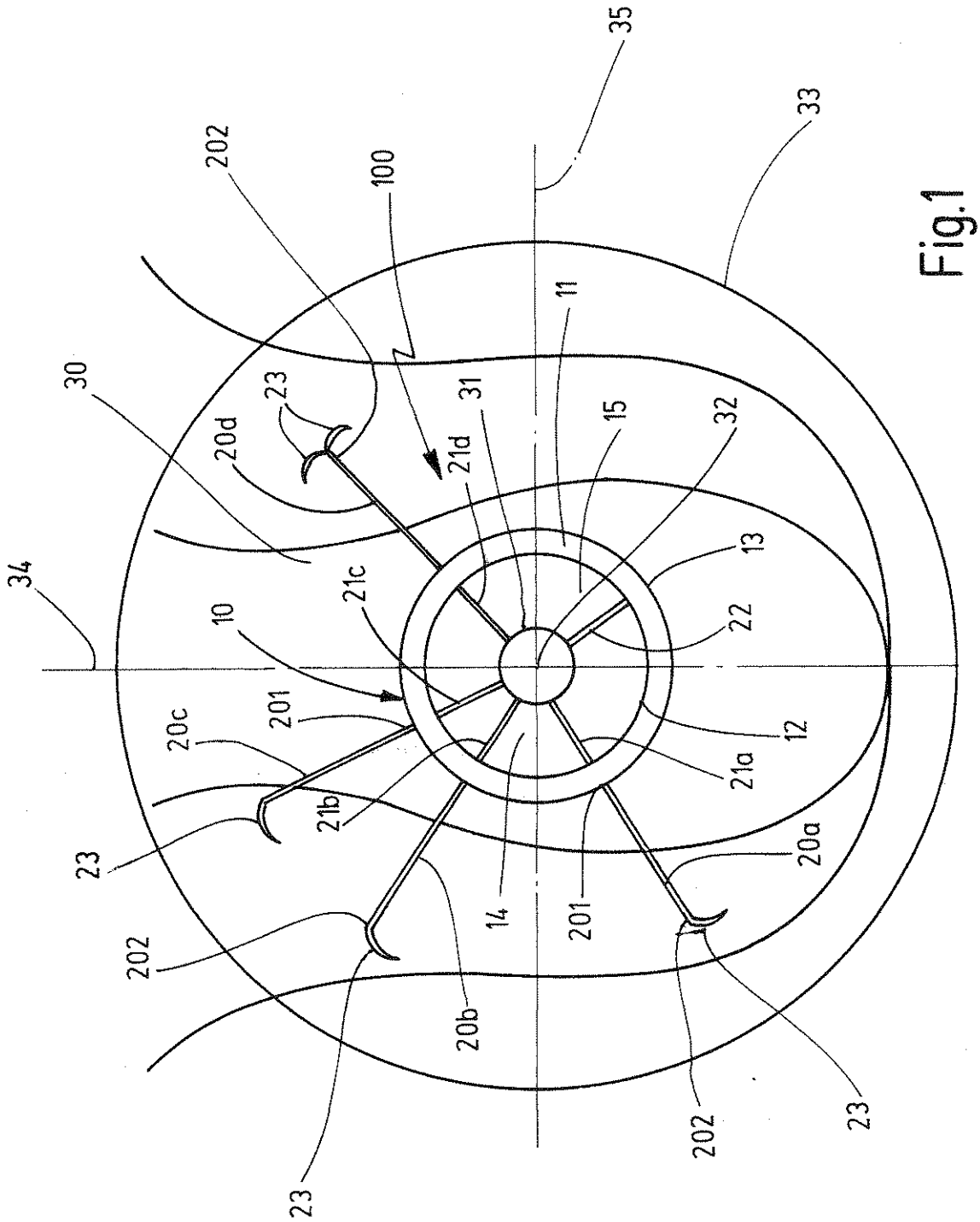
35
33
202
100
11
30
23
31
15
32
20d
21d
13
34
21c
10
22
201
12
20c
21a
21b
23
20a
14
201
202
20b
202
23
23

Fig.1

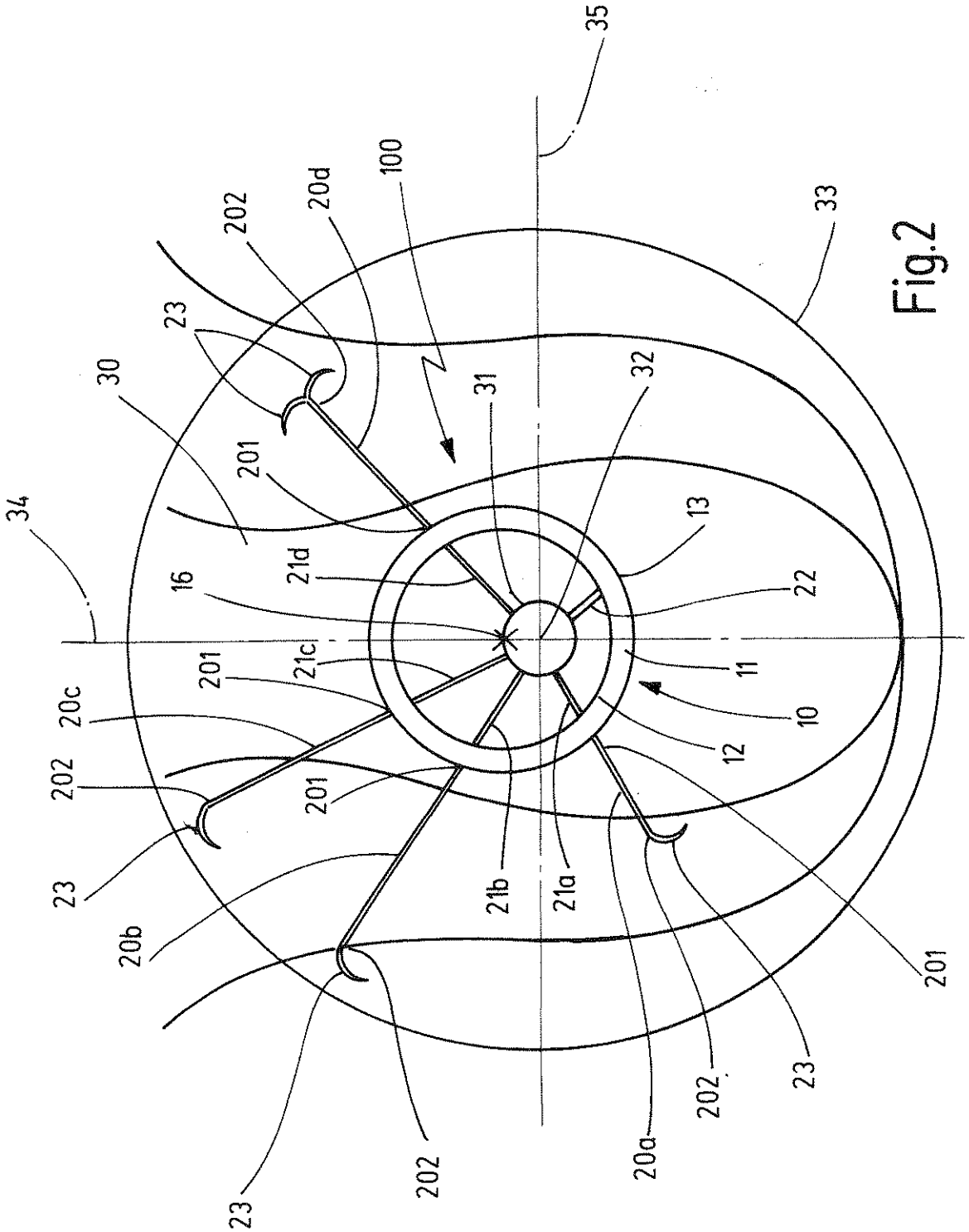
35
100
20d
202
23
30
34
201
31
32
33
13
22
16
21d
21c
11
10
12
20c
202
23
20b
21b
21a
20a
202
23
202
23
201

Fig.2

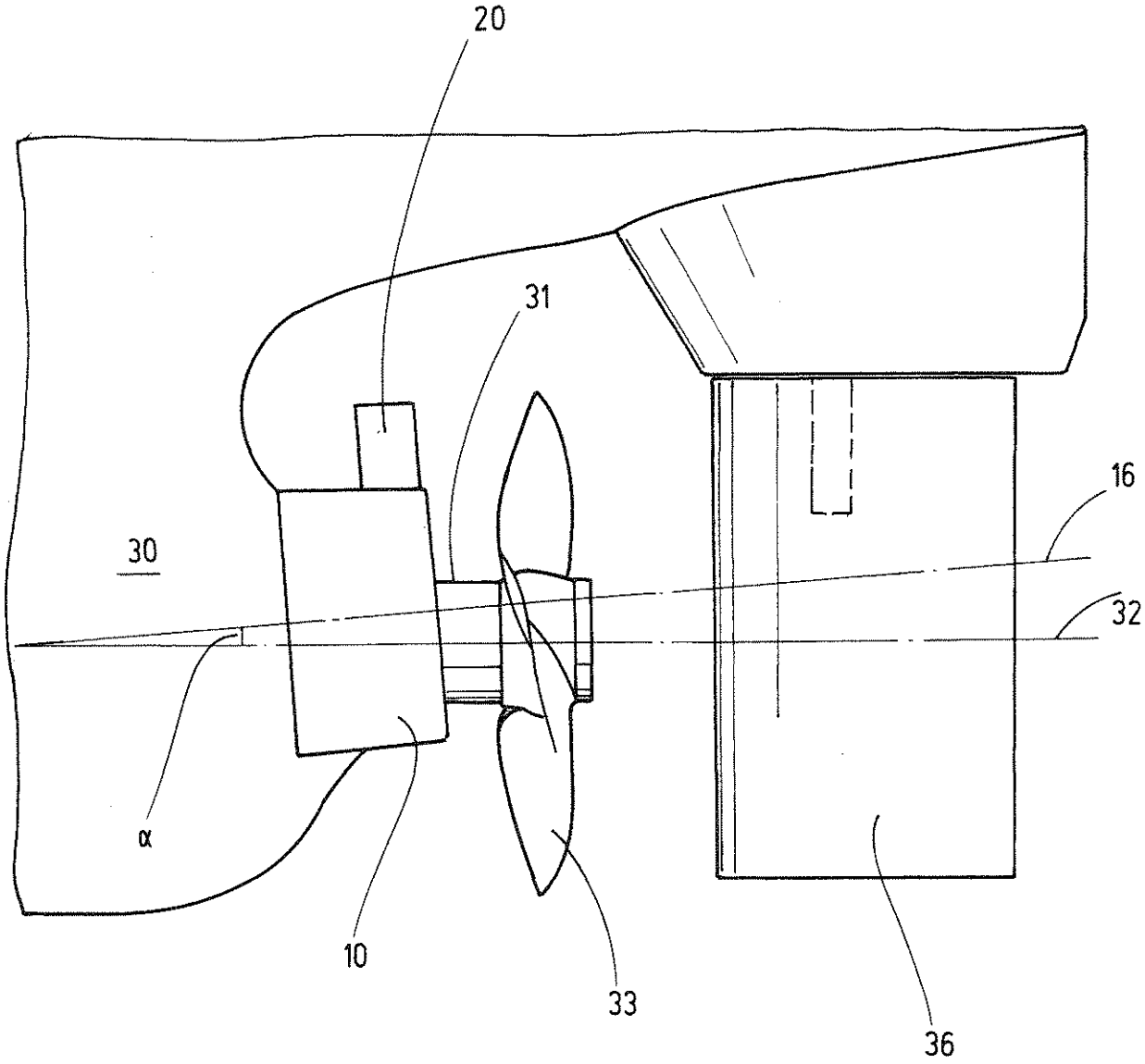

Fig.3

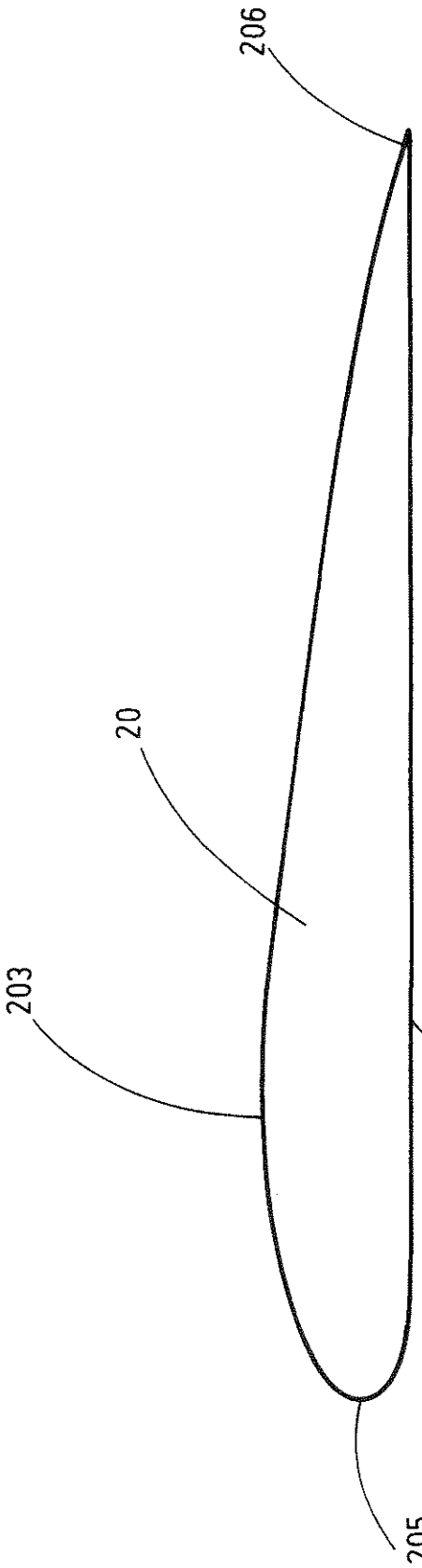

Fig.4

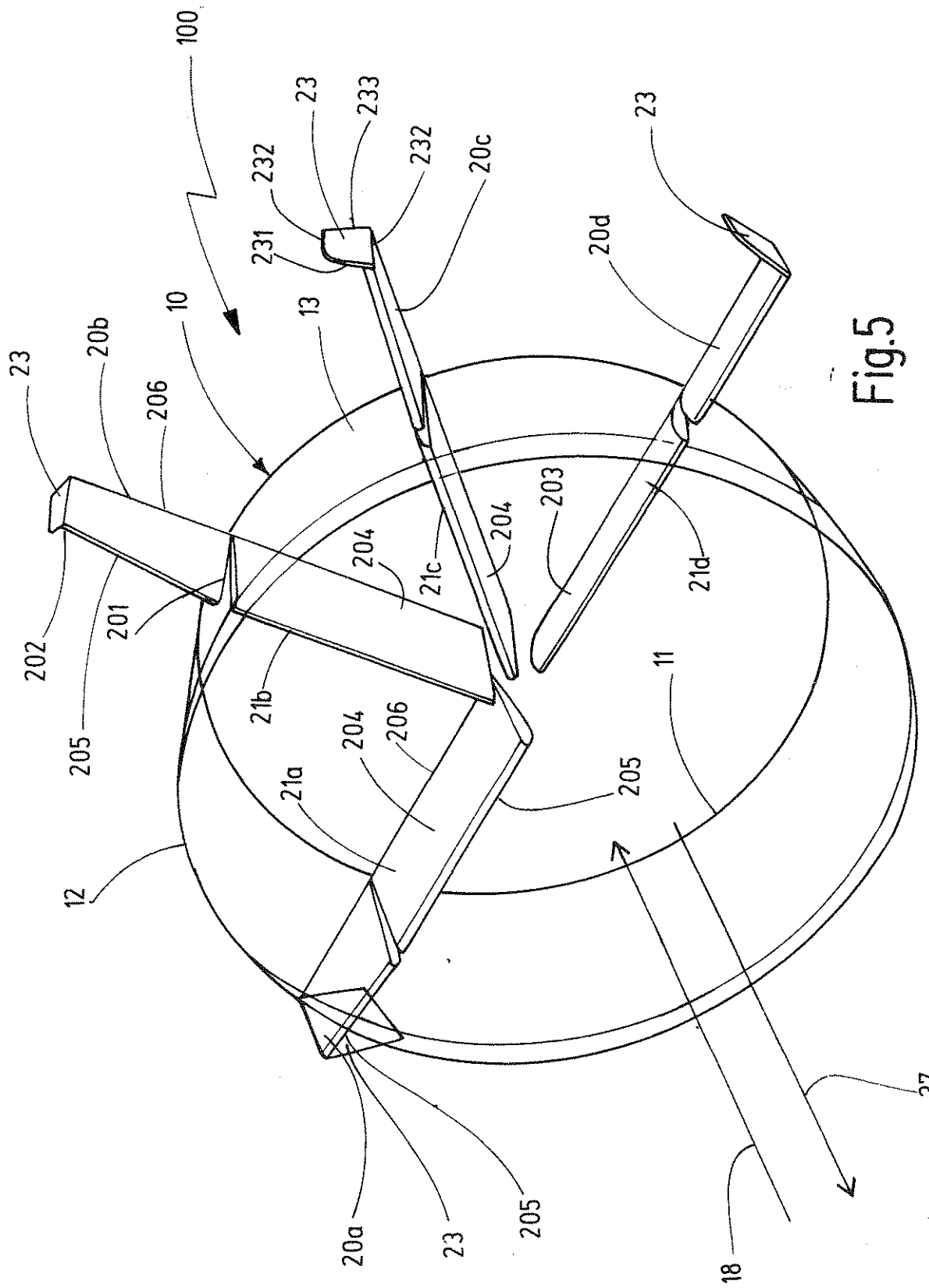
100
23
233
232
232
20c
231
23
20d
10
13
20b
23
206
203
204
204
21c
21d
202
201
205
21b
11
204
206
21a
205
12
37
20a
23
205
18

Fig.5

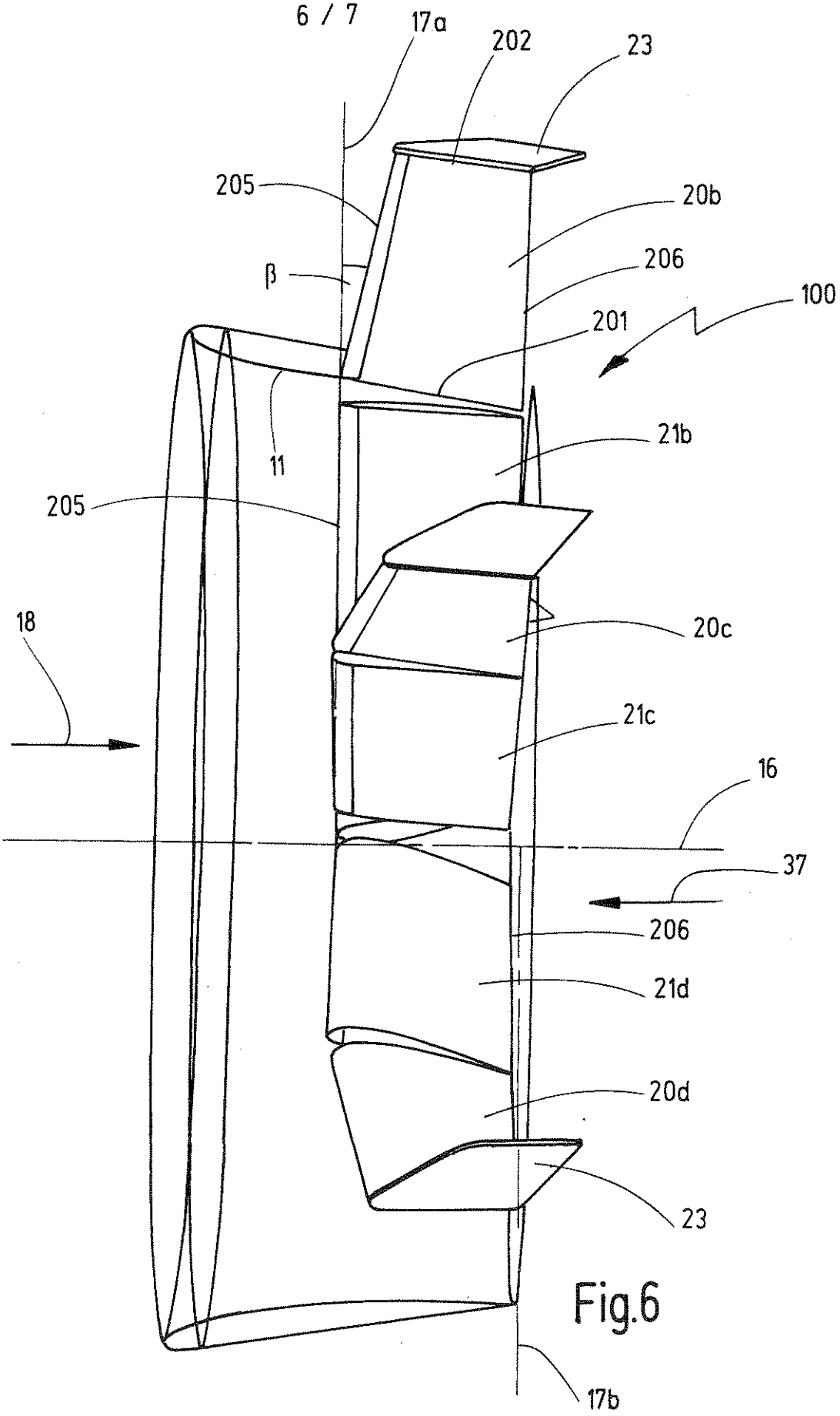
17a
202
23
205
20b
β
206
100
201
11
21b
205
18
20c
21c
16
37
206
21d
20d
23
17b

Fig.6

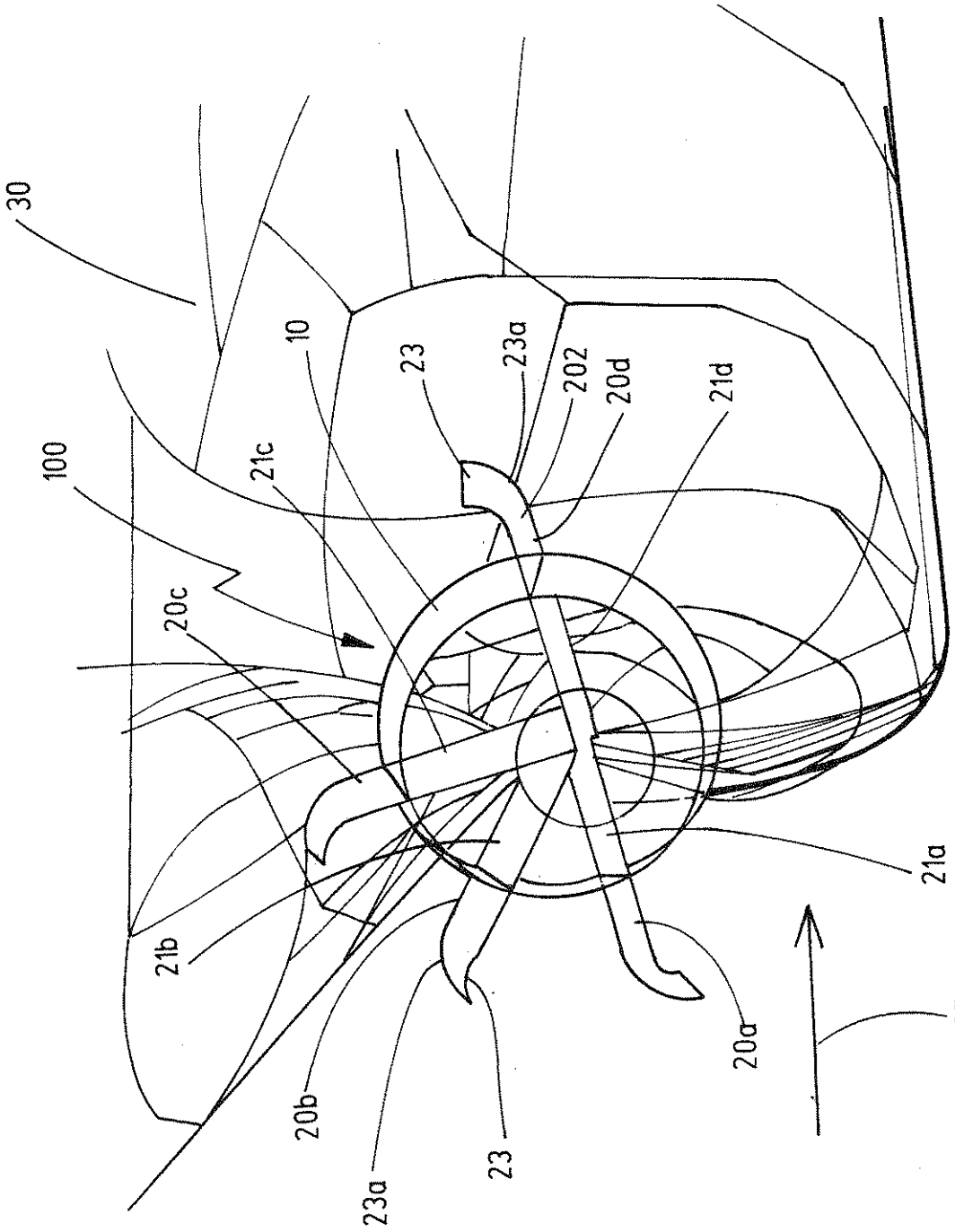

Fig.7