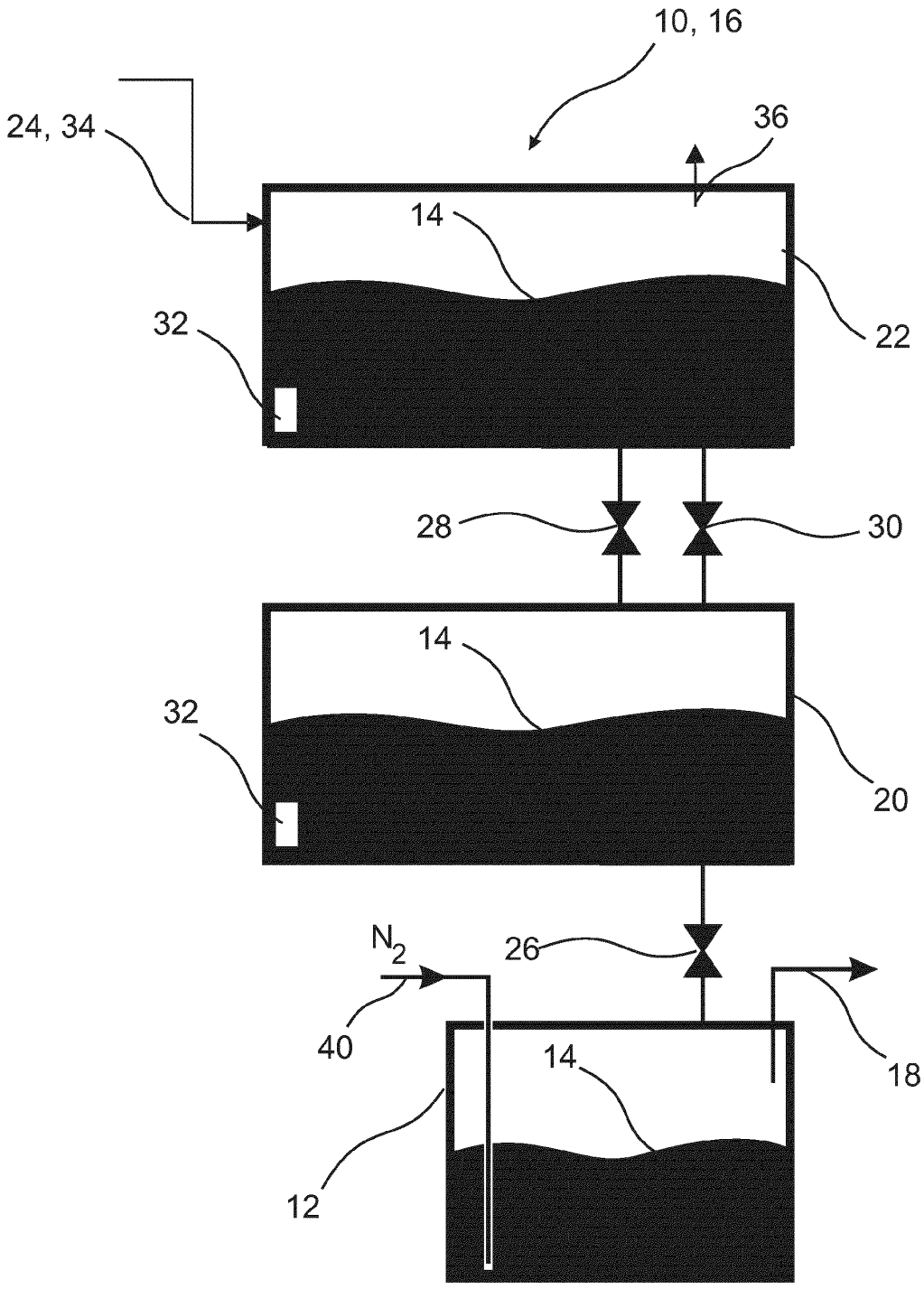

Fig. 1

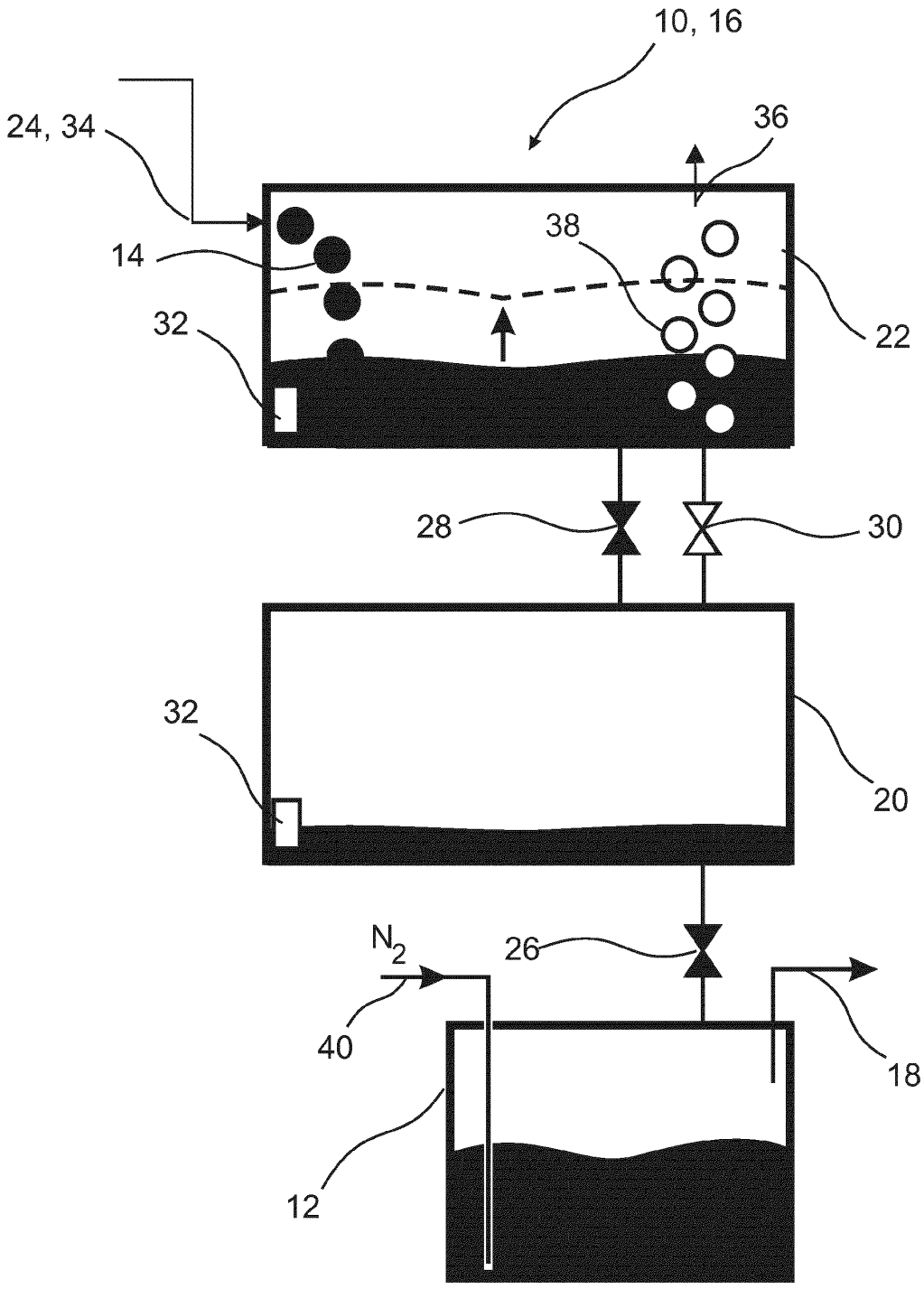

Fig. 2A

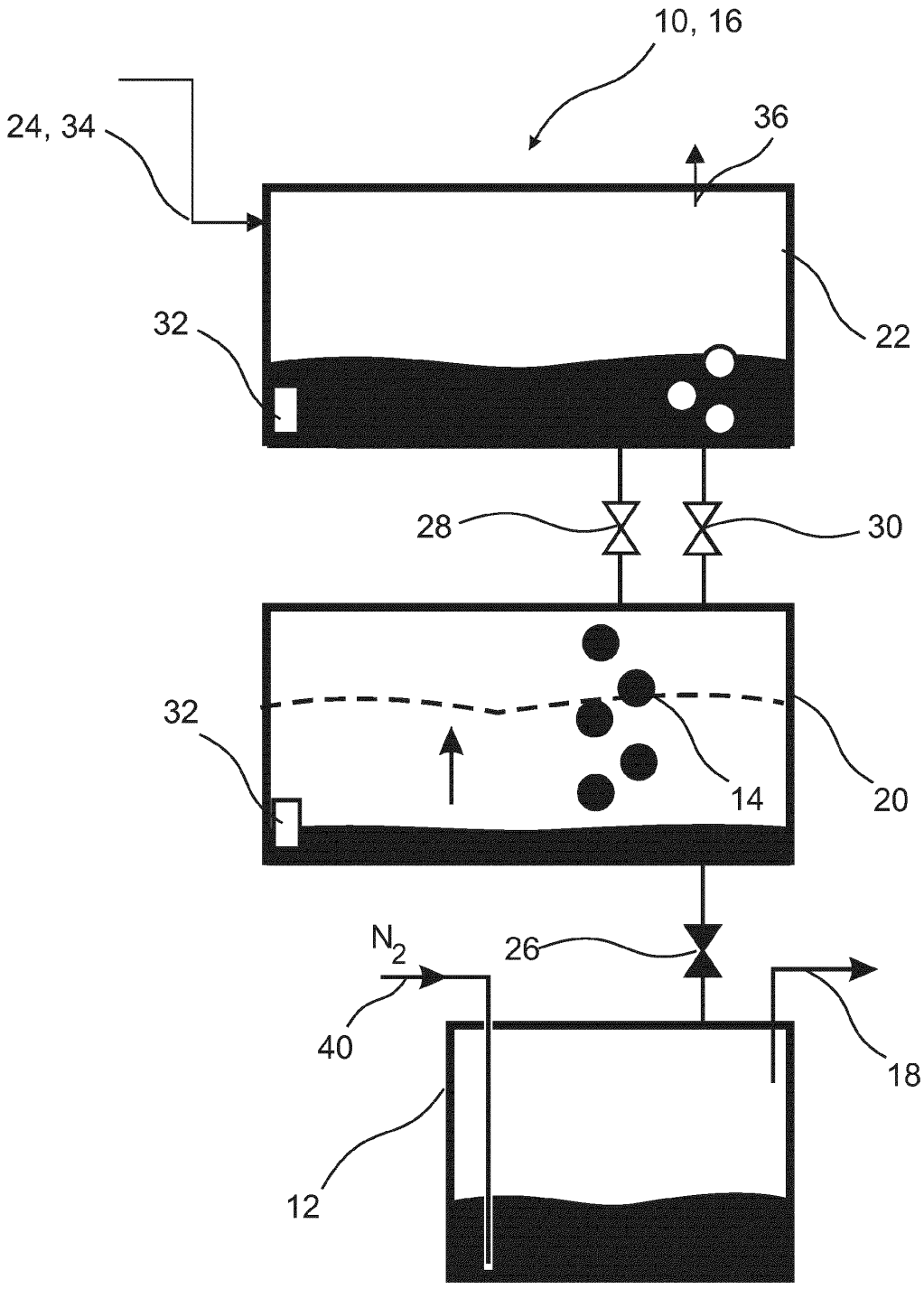

Fig. 2B

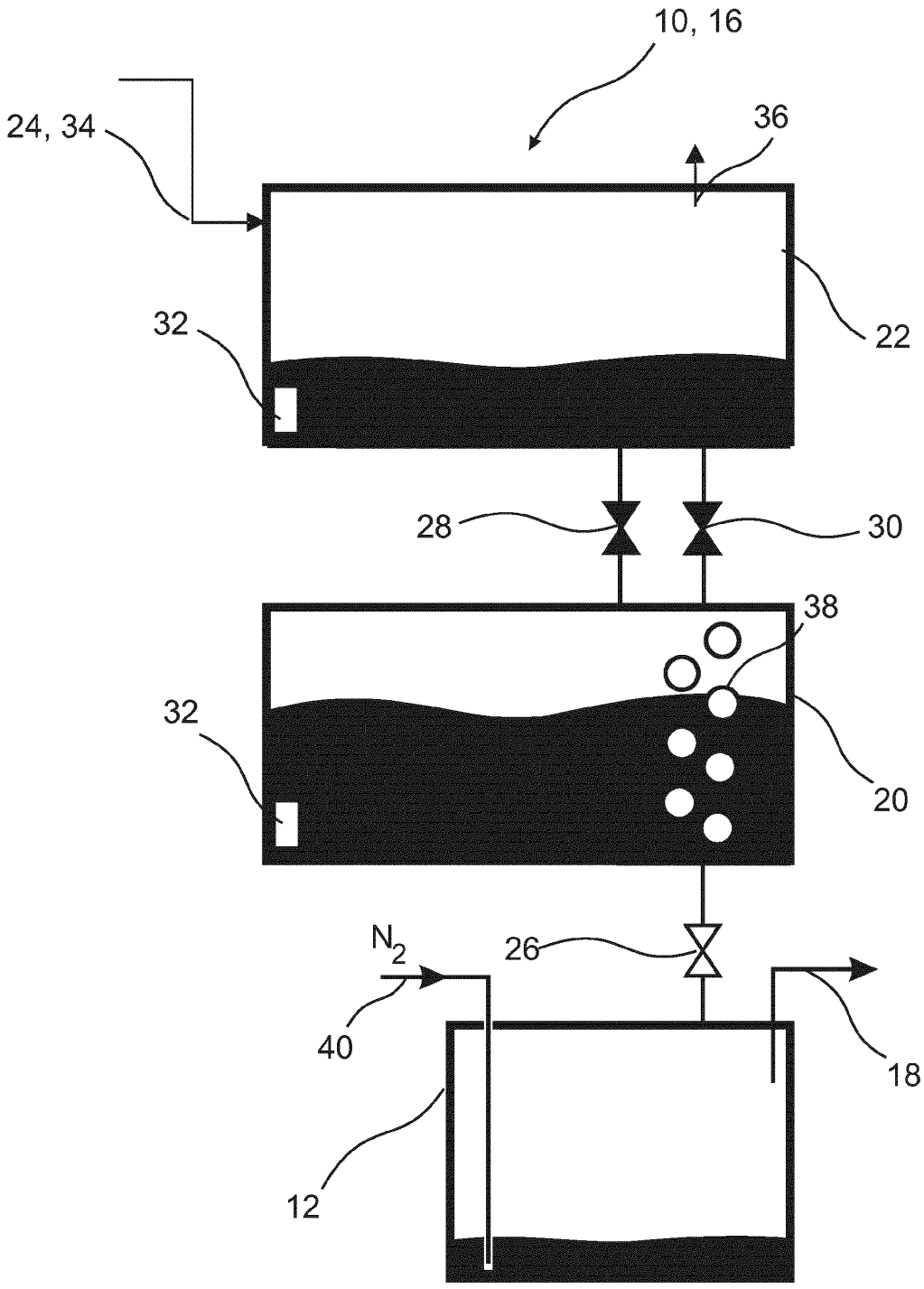

Fig. 2C

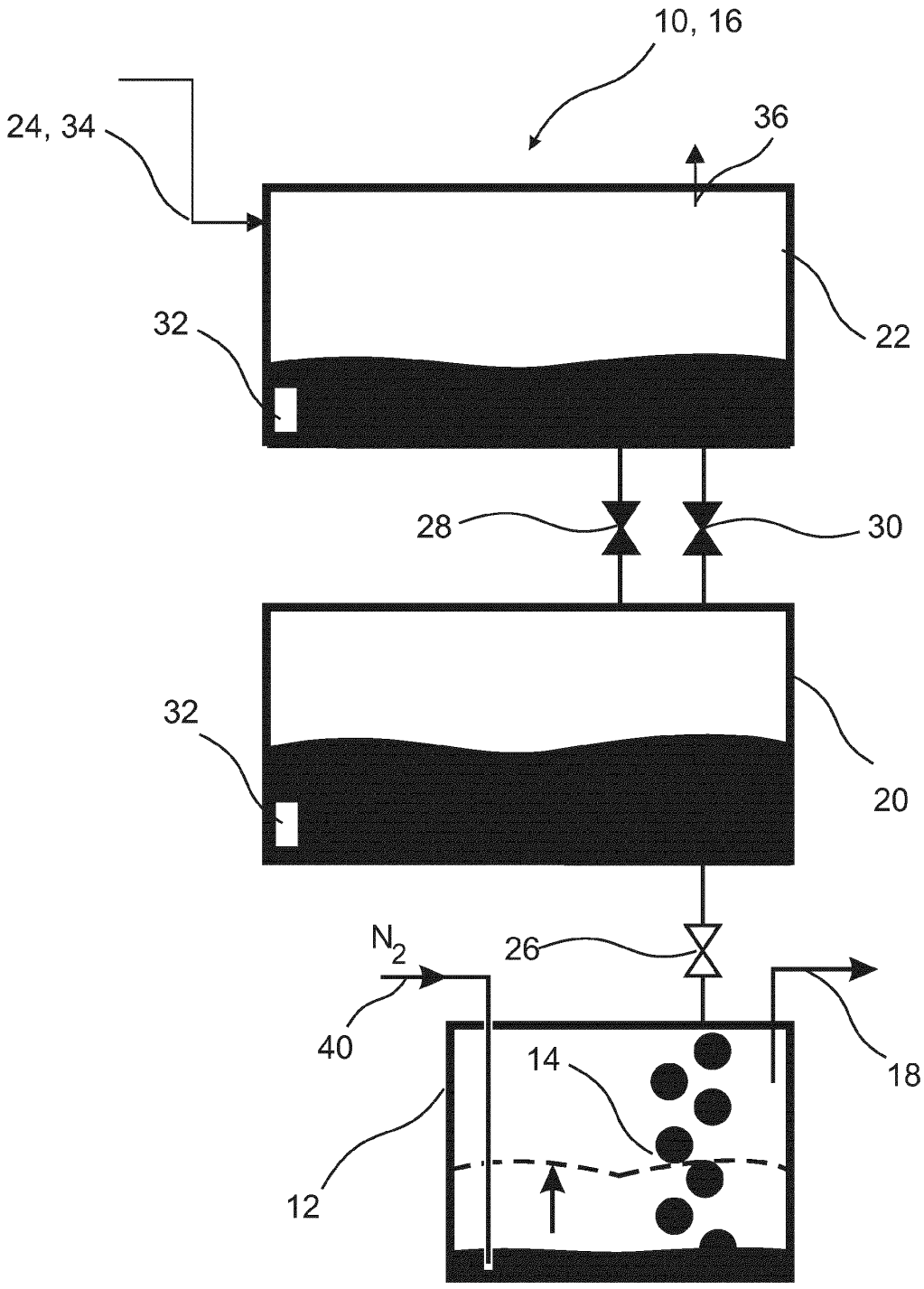

Fig. 2D

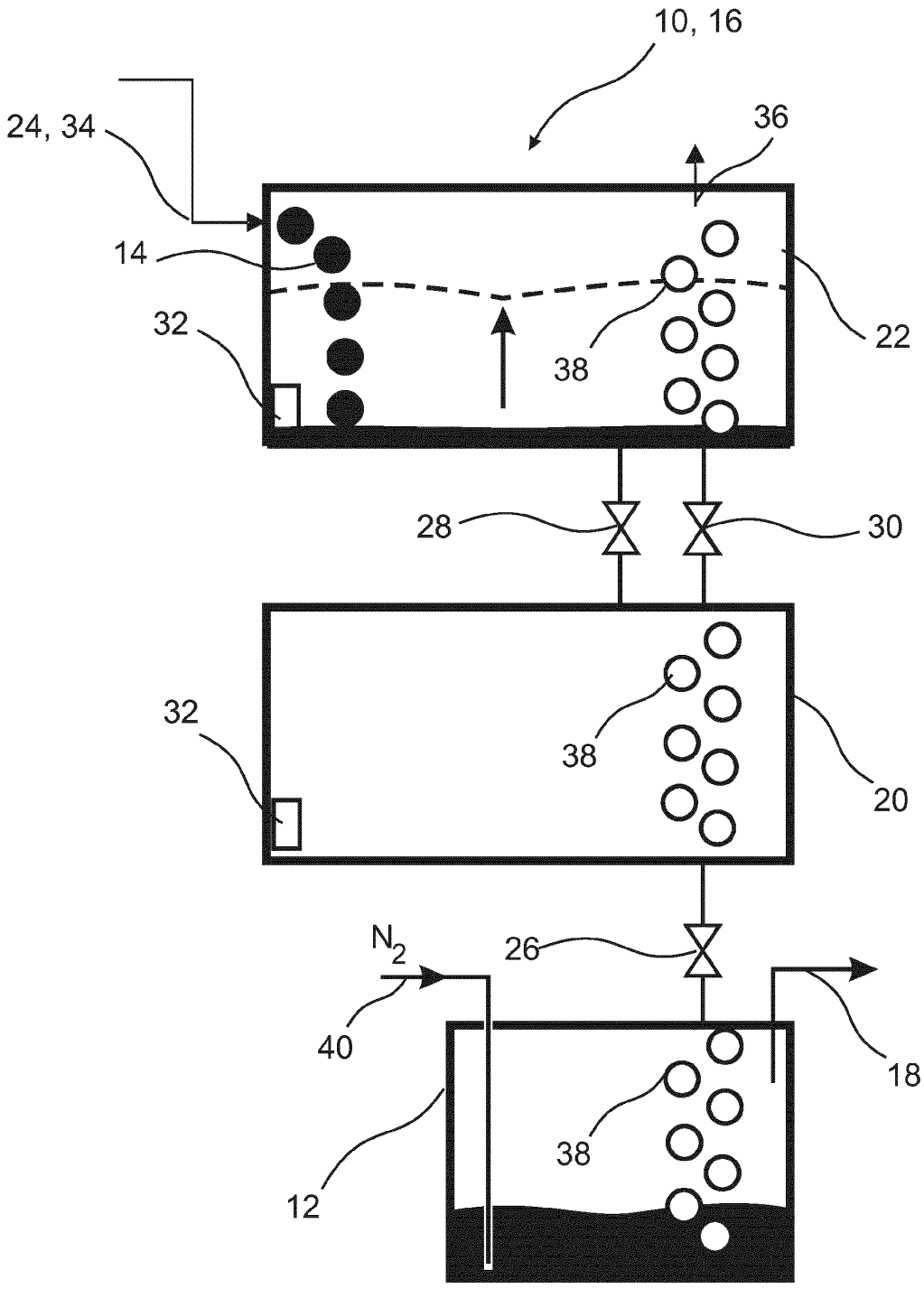

Fig. 3

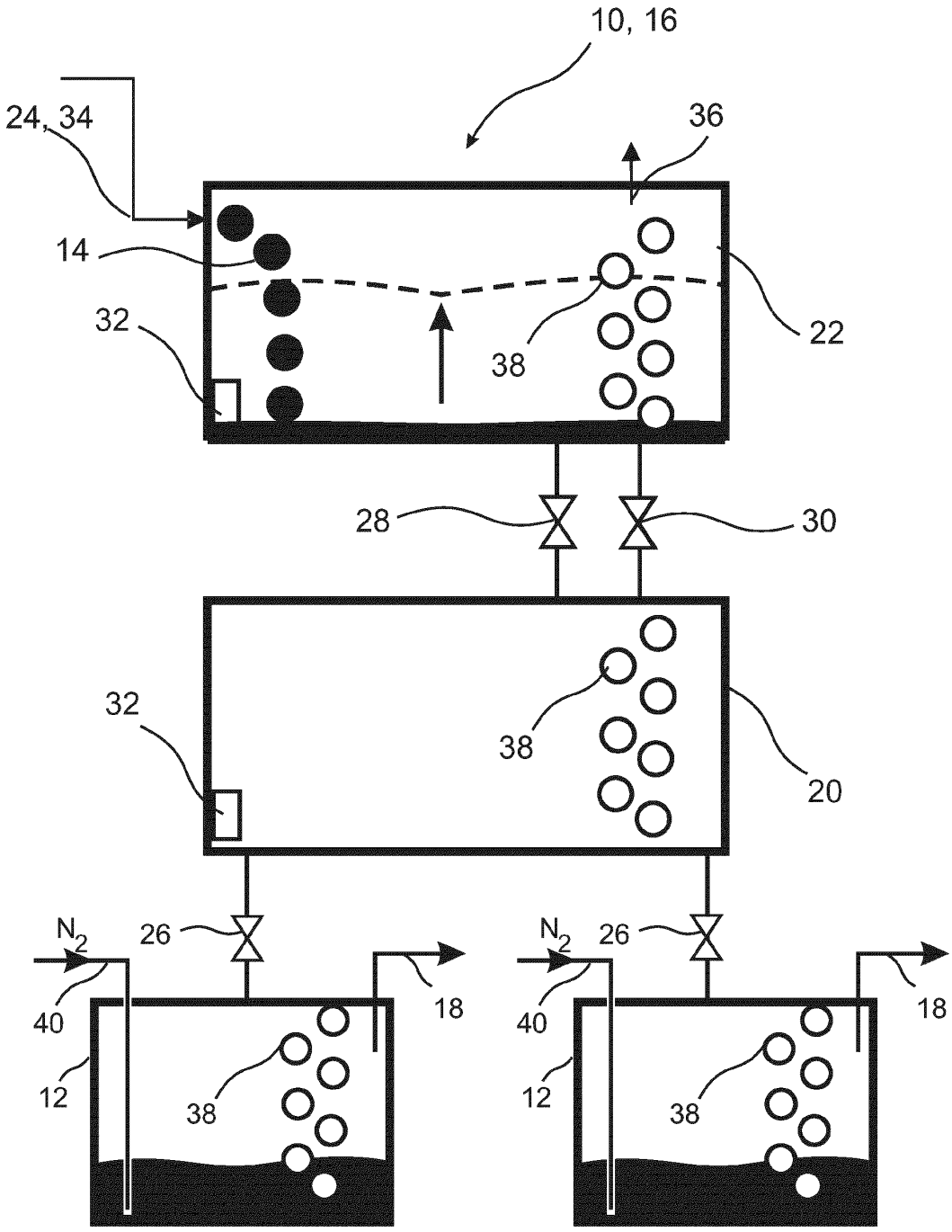
10, 16
24, 34
36
14
32
38
22
28
30
32
38
20
N2
26
N2
26
40
18
40
18
12
38
12
38

Fig. 4