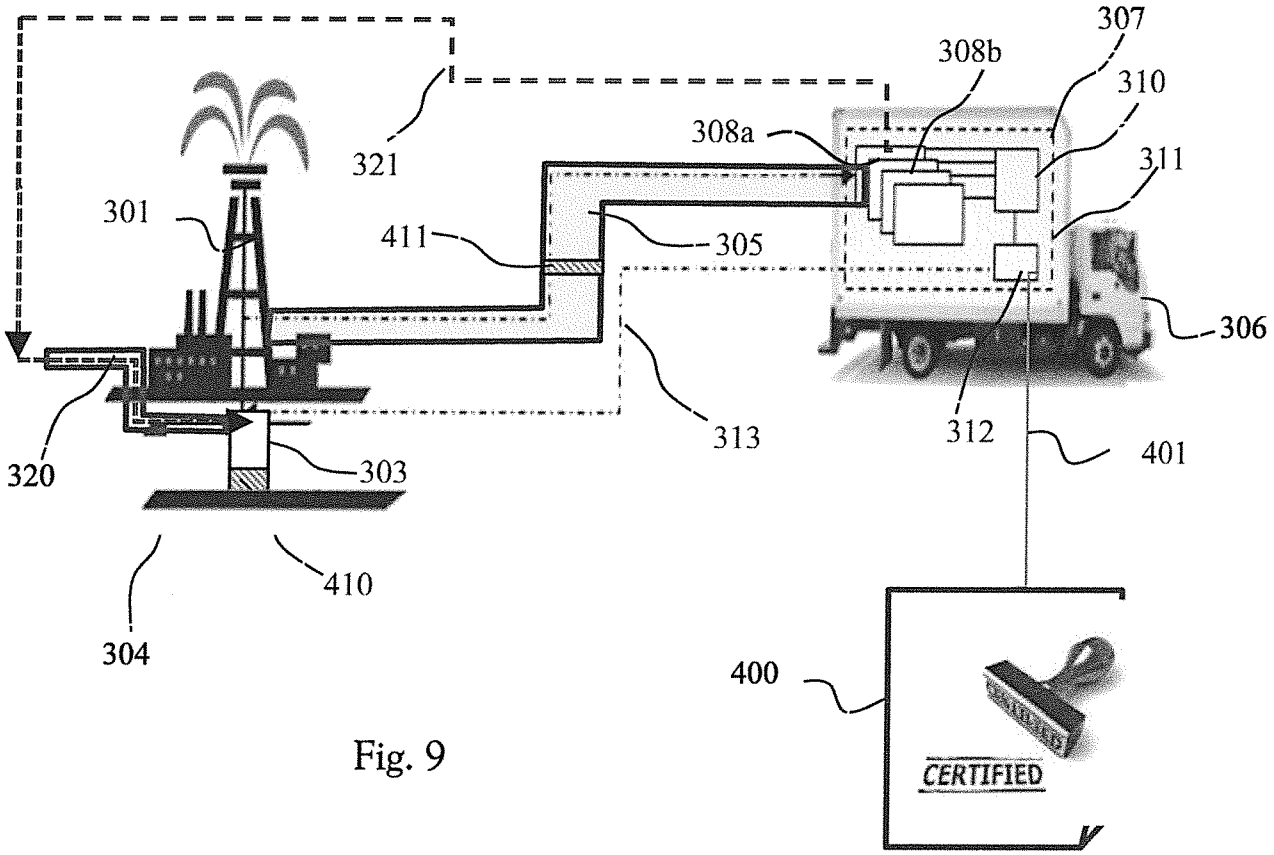
307
308b
310
308a
311
321
301
411
305
306
313
312
401
320
303
410
304
400
CERTIFIED

Fig. 9