(12)特許協力条約に基づいて公開された国際出願

(19) 世界知的所有権機関
国際事務局

(43) 国際公開日
2004年7月29日 (29.07.2004)

PCT

(10) 国際公開番号
WO 2004/062789 A1

(51) 国際特許分類7: B01J 19/00, B01D 3/32

(21) 国際出願番号: PCT/JP2004/000187

(22) 国際出願日: 2004年1月14日 (14.01.2004)

(25) 国際出願の言語: 日本語

(26) 国際公開の言語: 日本語

(30) 優先権データ:
特願2003-7140 2003年1月15日 (15.01.2003) JP

(71) 出願人 (米国を除く全ての指定国について): 三菱レイヨン株式会社 (MITSUBISHI RAYON CO., LTD.) [JP/JP]; 〒108-8506 東京都 港区 港南一丁目６番４１号 Tokyo (JP).

(72) 発明者; および
(75) 発明者/出願人 (米国についてのみ): 安藤 佳正 (ANDOU,Yoshimasa) [JP/JP]; 〒739-0693 広島県 大竹市 御幸町２０番１号 三菱レイヨン株式会社 大竹事業所内 Hiroshima (JP). 竹沢 英泰 (TAKEZAWA,Hideyasu) [JP/JP]; 〒739-0693 広島県 大竹市 御幸町２０番１号 三菱レイヨン株式会社 大竹事業所内 Hiroshima (JP). 加峯 靖弘 (KABU,Yasuhiro) [JP/JP]; 〒739-0693 広島県 大竹市 御幸町２０番１号 三菱レイヨン株式会社 大竹事業所内 Hiroshima (JP).

(74) 代理人: 志賀 正武, 外(SHIGA,Masatake et al.); 〒104-8453 東京都 中央区 八重洲２丁目３番１号 Tokyo (JP).

(81) 指定国 (表示のない限り、全ての種類の国内保護が可能): AE, AG, AL, AM, AT, AU, AZ, BA, BB, BG, BR, BW, BY, BZ, CA, CH, CN, CO, CR, CU, CZ, DE, DK, DM, DZ, EC, EE, EG, ES, FI, GB, GD, GE, GH, GM, HR, HU, ID, IL, IN, IS, JP, KE, KG, KP, KR, KZ, LC, LK, LR, LS, LT, LU, LV, MA, MD, MG, MK, MN, MW, MX, MZ, NA, NI, NO, NZ, OM, PG, PH, PL, PT, RO, RU, SC, SD, SE, SG, SK, SL, SY, TJ, TM, TN, TR, TT, TZ, UA, UG, US, UZ, VC, VN, YU, ZA, ZM, ZW.

[続葉有]

(54) Title: SUPPORT BEAM FOR EASILY POLYMERIZABLE SUBSTANCE TREATMENT DEVICE AND EASILY POLYMERIZABLE SUBSTANCE TREATMENT DEVICE

(54) 発明の名称: 易重合性物質処理装置用サポートビームおよび易重合性物質処理装置

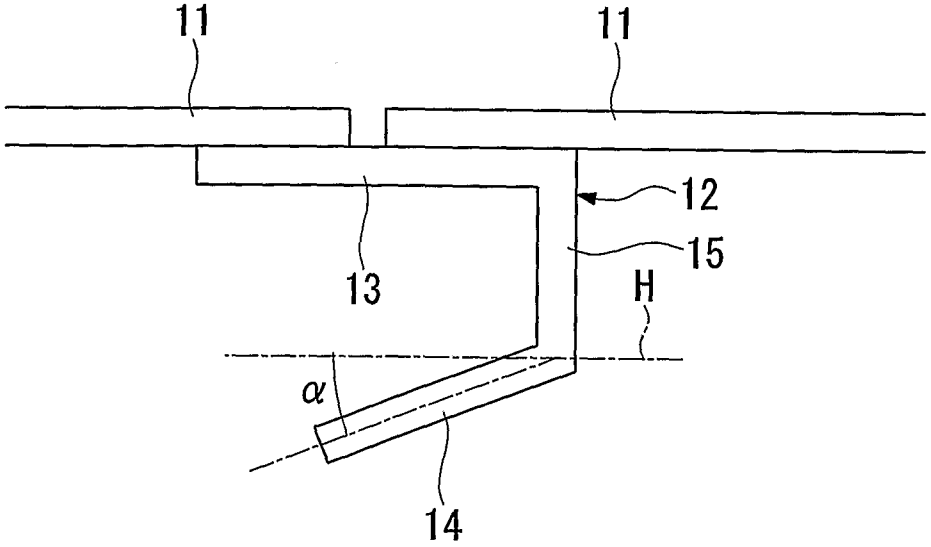

(57) Abstract: A support beam capable of supporting or reinforcing an inserted object installed in an easily polymerizable substance treatment device for treating easily polymerizable substance, comprising an inserted object mounting part to which the inserted object is fitted and a folded-back part formed by folding back the inserted object mounting part. At least a part of the folded back part is tilted down toward the end part thereof.

(57) 要約: 易重合性物質を処理する易重合性物質用処理装置内に設けられた内挿物を支持または補強するサポートビームであって、内挿物が取り付けられる内挿物取付部と、内挿物取付部が折り返された折り返し部とを有し、折り返し部の少なくとも一部は、端部に向かって下になるように傾斜している。

WO 2004/062789 A1

(84) 指定国 (表示のない限り、全ての種類の広域保護が可能): ARIPO (BW, GH, GM, KE, LS, MW, MZ, SD, SL, SZ, TZ, UG, ZM, ZW), ユーラシア (AM, AZ, BY, KG, KZ, MD, RU, TJ, TM), ヨーロッパ (AT, BE, BG, CH, CY, CZ, DE, DK, EE, ES, FI, FR, GB, GR, HU, IE, IT, LU, MC, NL, PT, RO, SE, SI, SK, TR), OAPI (BF, BJ, CF, CG, CI, CM, GA, GN, GQ, GW, ML, MR, NE, SN, TD, TG).

添付公開書類:
— 国際調査報告書

２文字コード及び他の略語については、定期発行される各*PCT*ガゼットの巻頭に掲載されている「コードと略語のガイダンスノート」を参照。