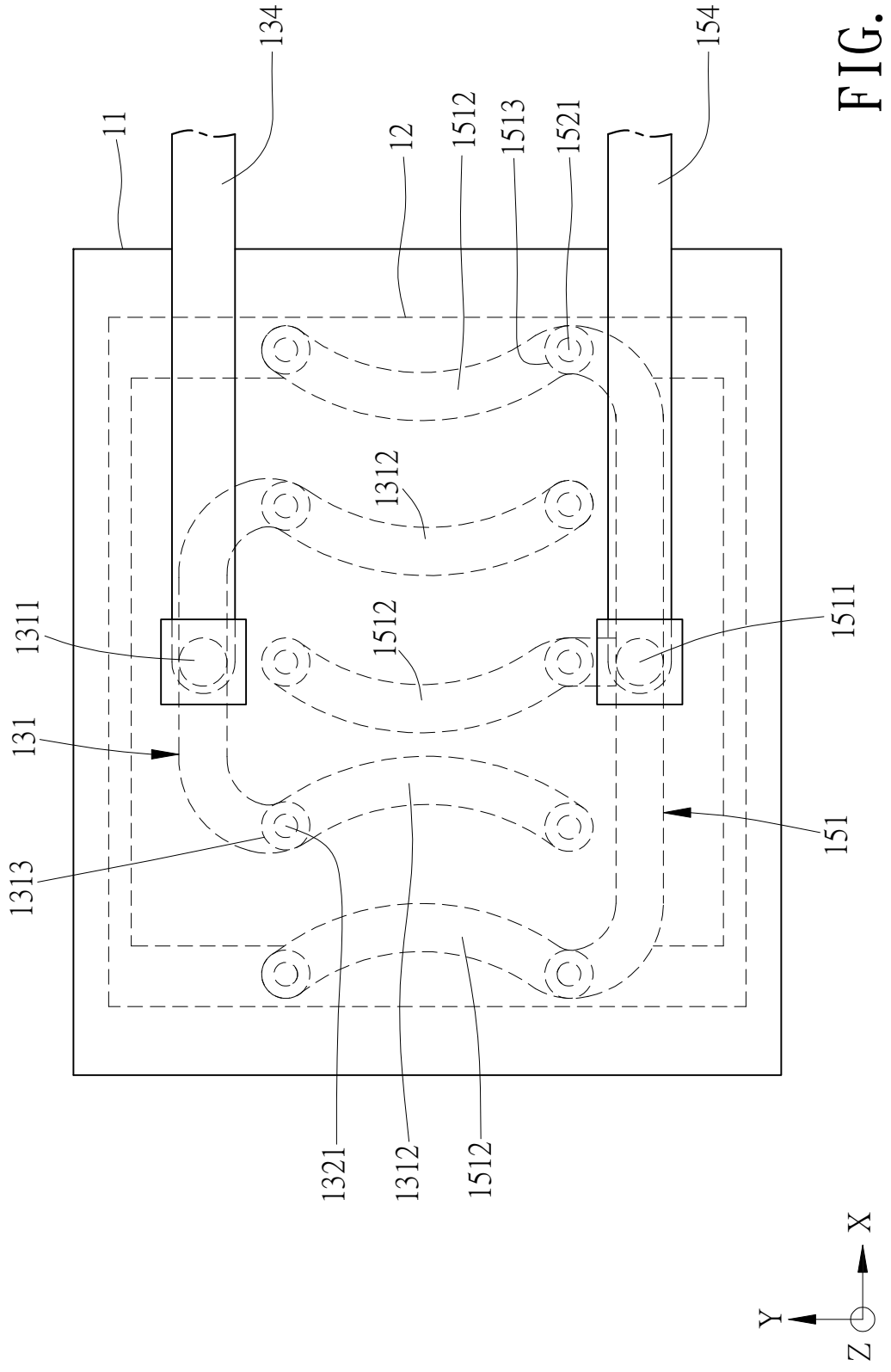
11
134
12
1512
1513
1521
154
1312
1311
1512
1511
131
151
1313
1321
1312
1512
X
Y
Z

FIG. 1

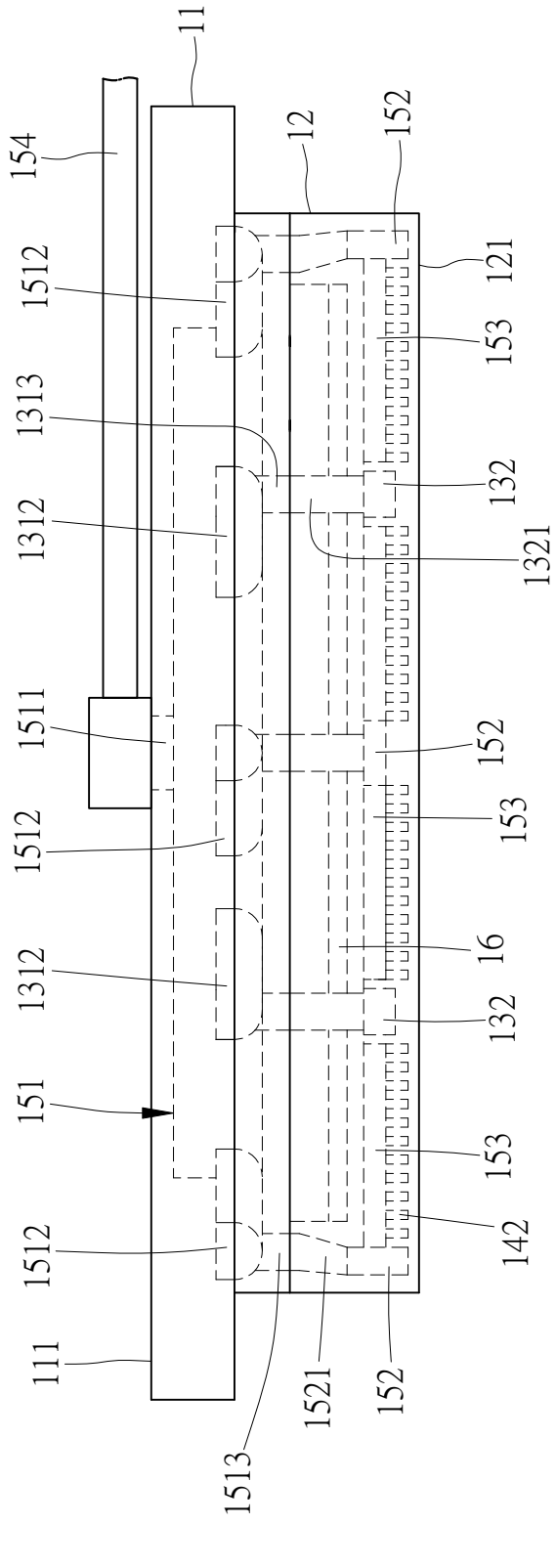
11
154
12
152
1512
121
153
1313
132
1312
1321
1511
152
1512
153
16
1312
132
151
153
1512
142
111
1521
152
1513
Z
X
Y

FIG. 2

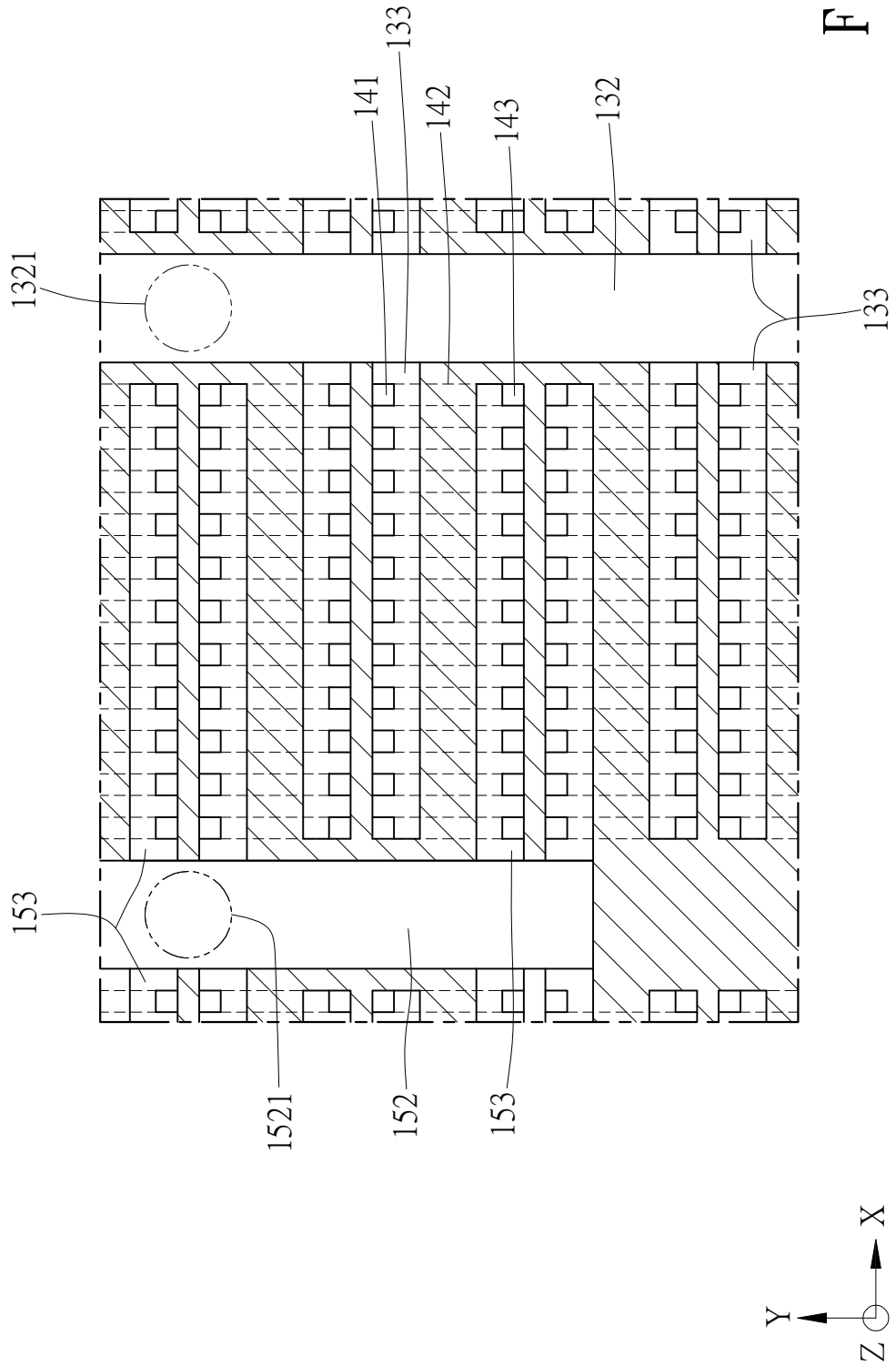

FIG. 3

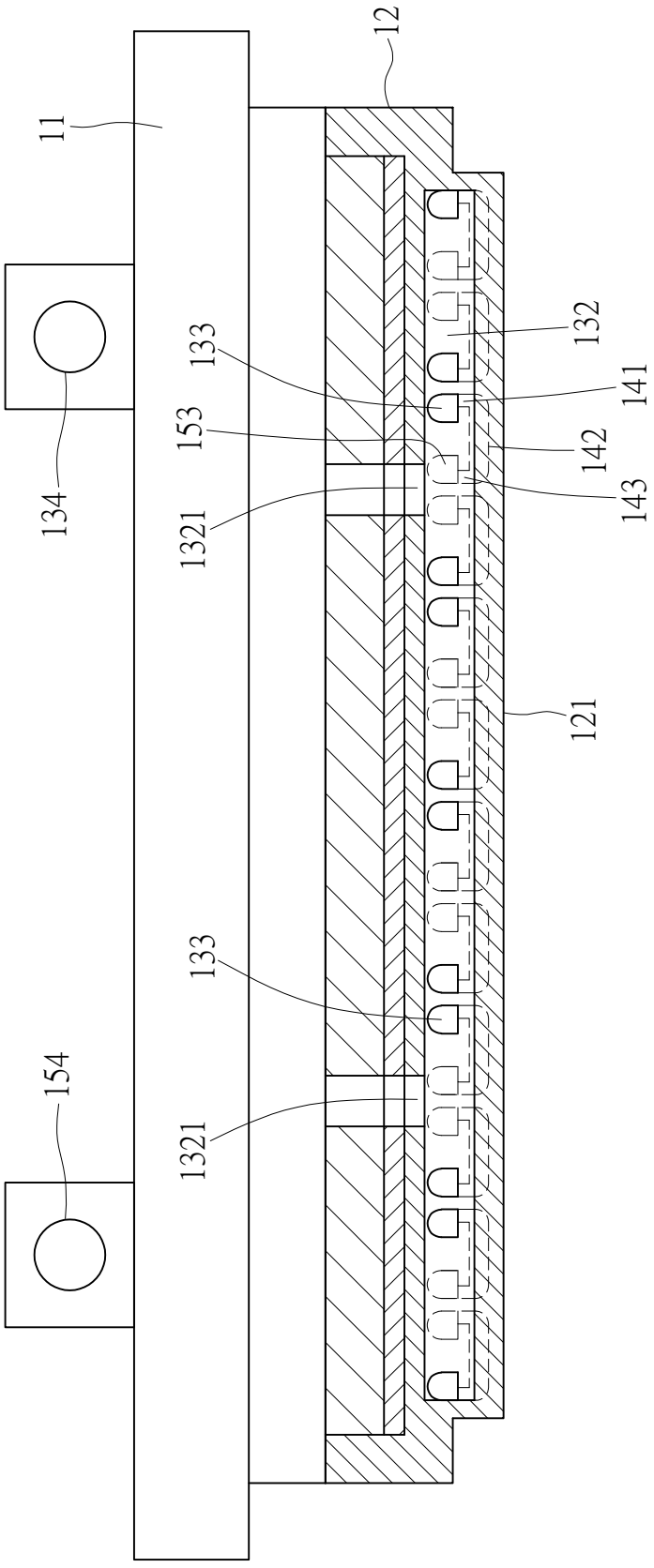

FIG. 4

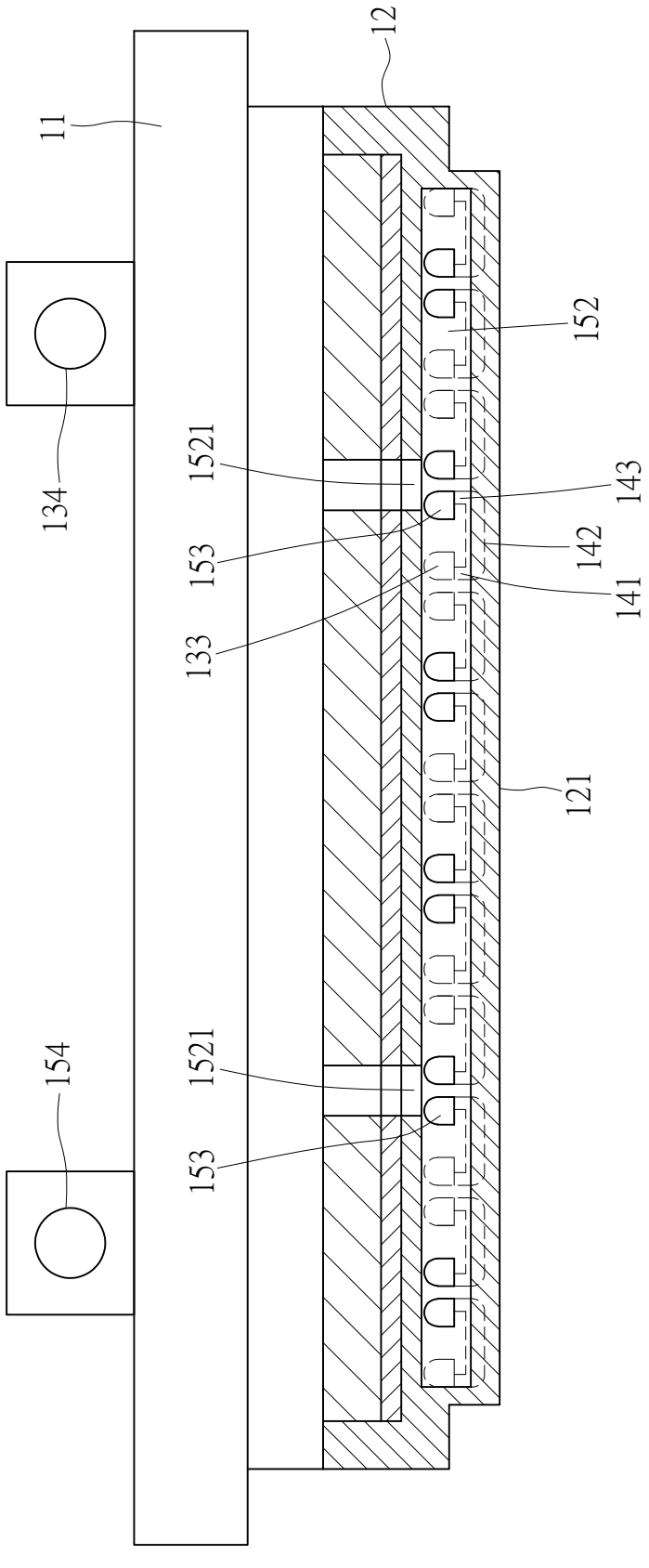

FIG. 5

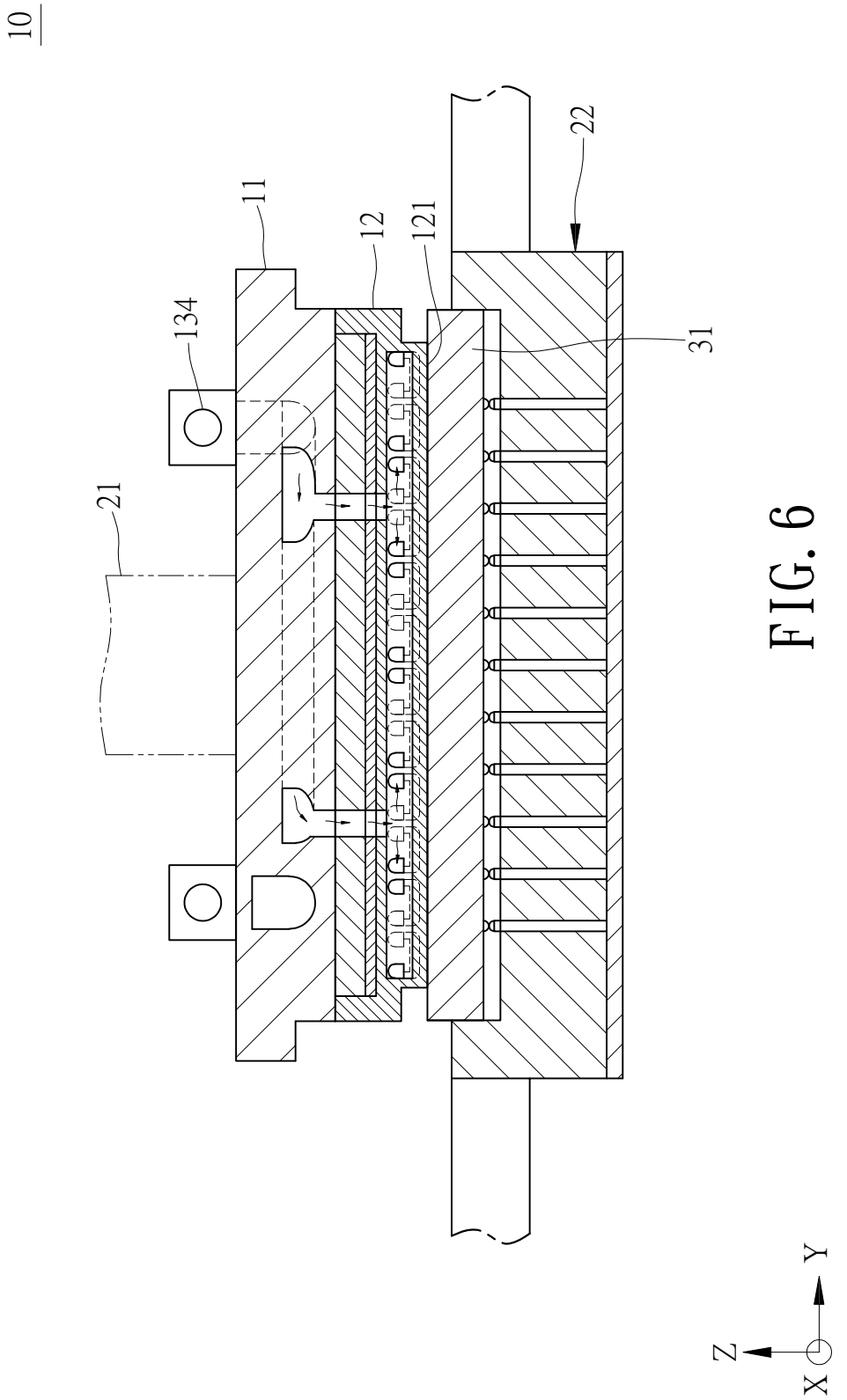

FIG. 6

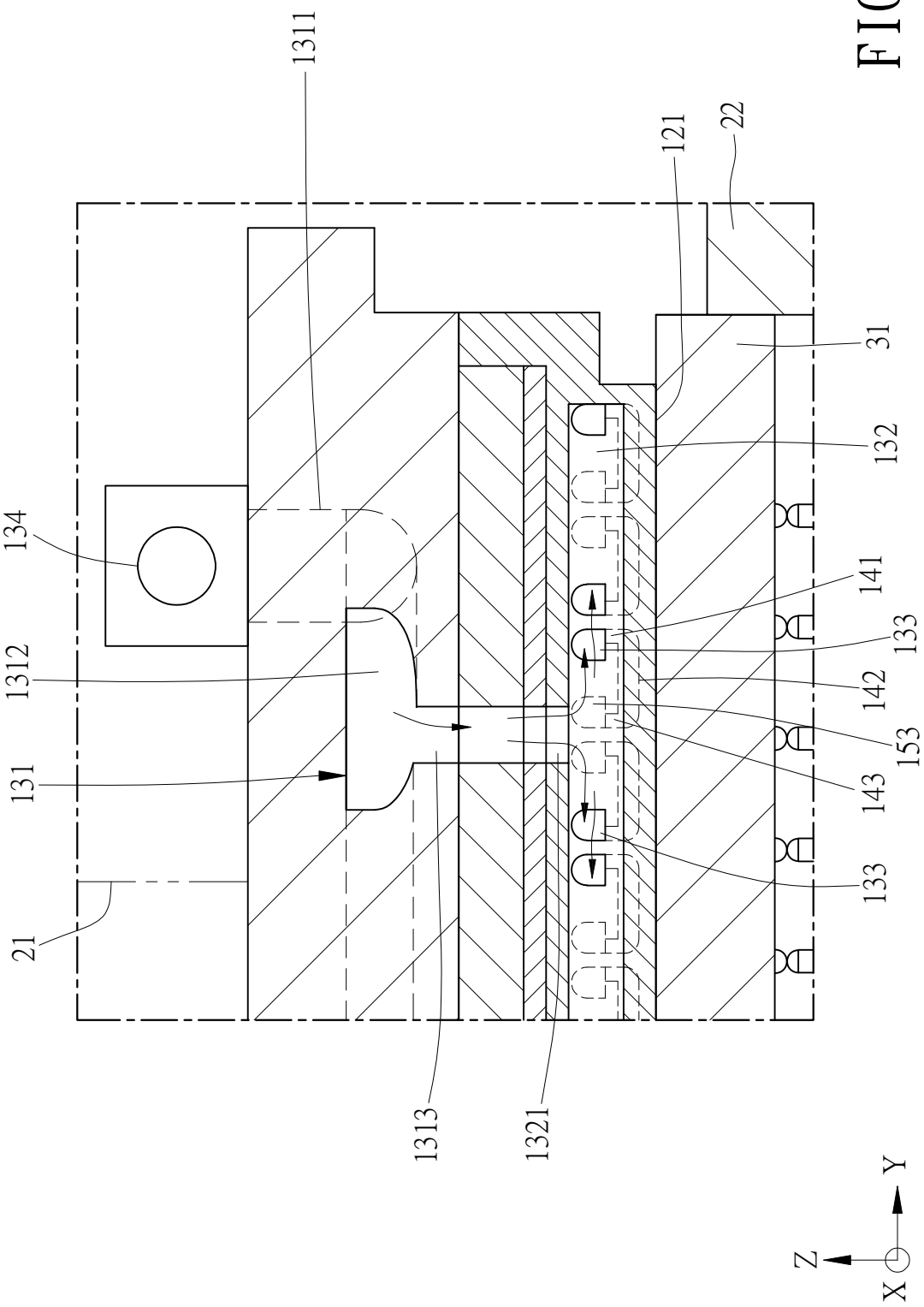
1311
121
22
31
132
134
141
133
1312
142
153
131
143
133
21
1313
1321
Y
Z
X

FIG. 7

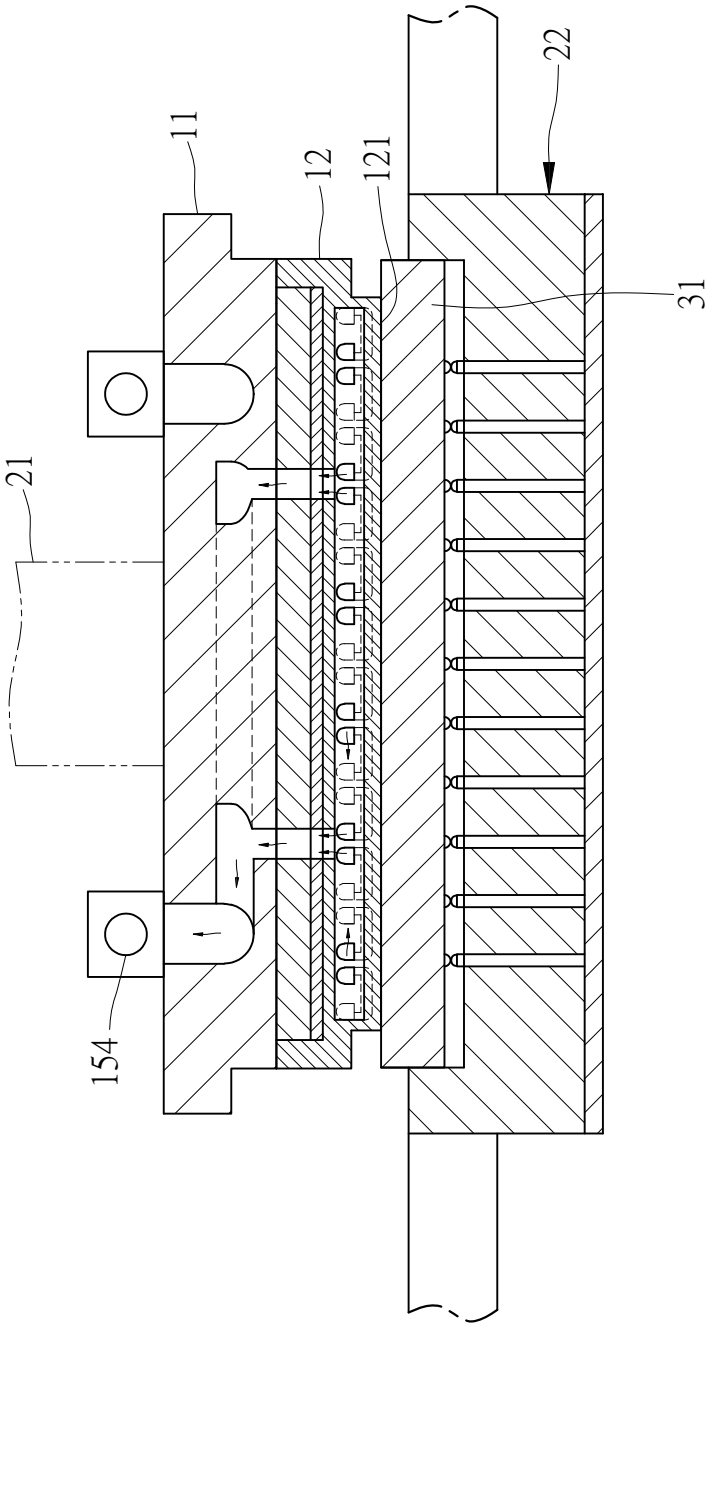

FIG. 8

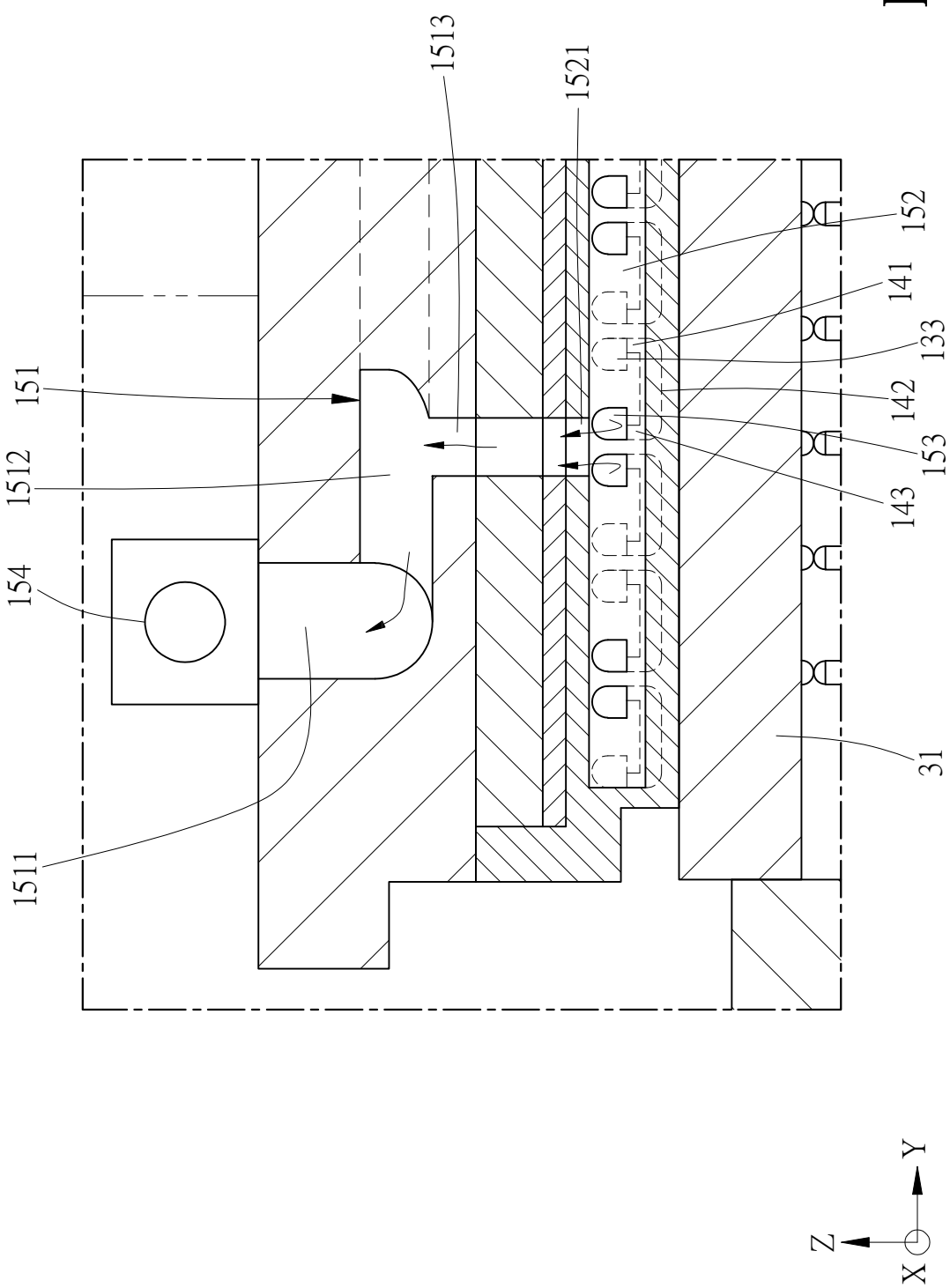

FIG. 9

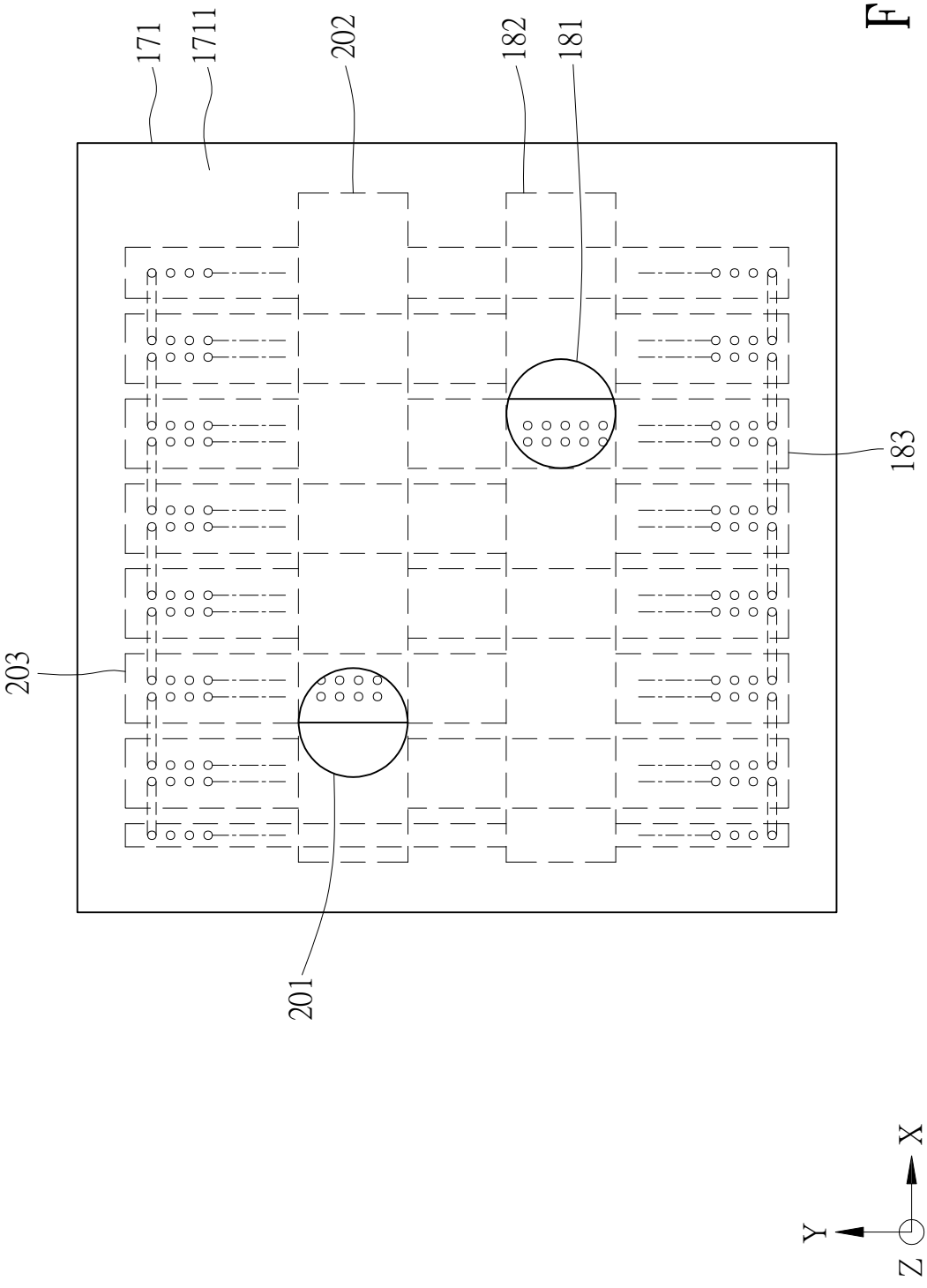

FIG. 10

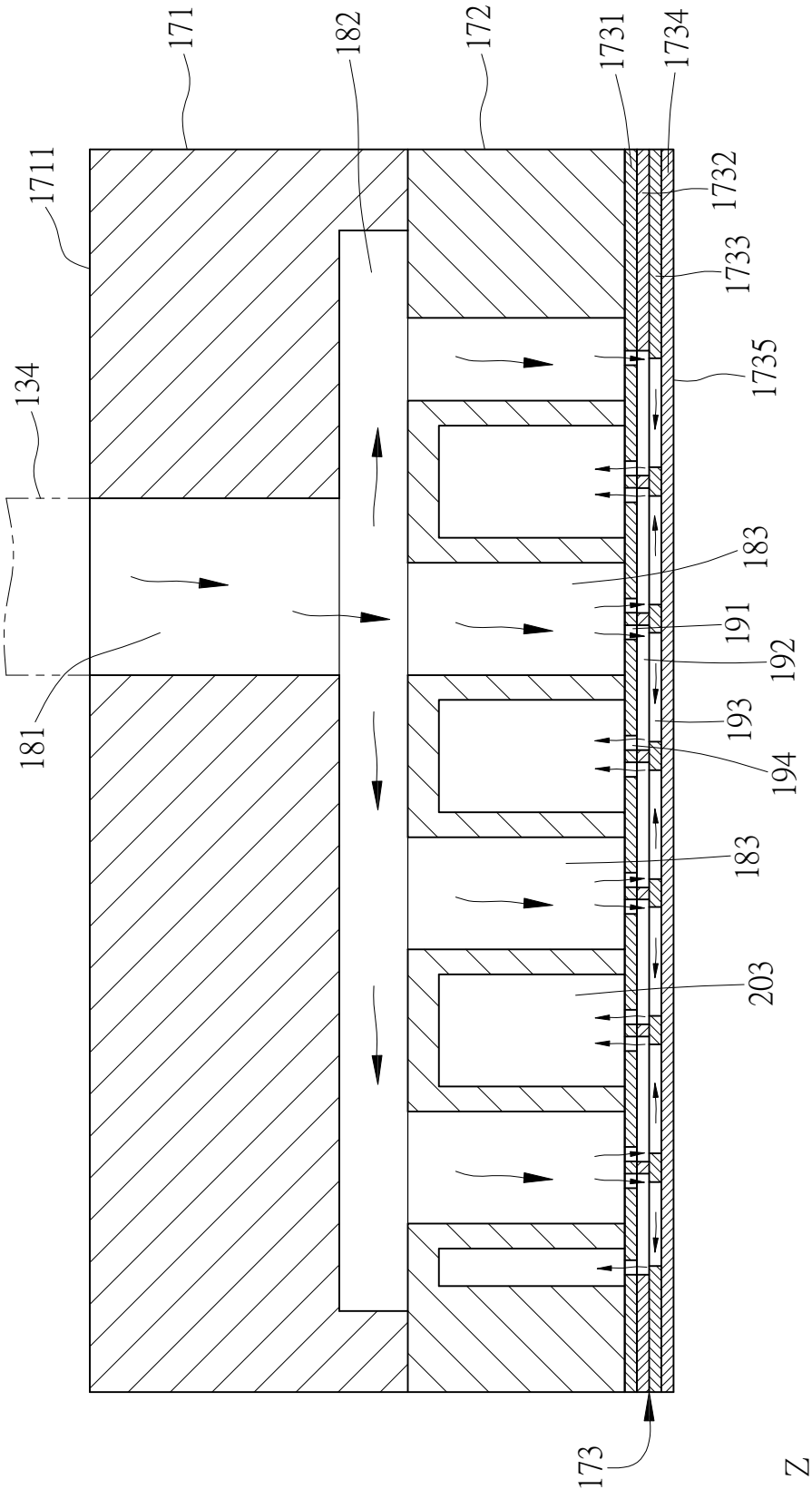
171
182
172
1731
1734
1711
1732
1733
134
1735
183
191
192
181
193
194
183
203
173
Z
X
Y

FIG. 11

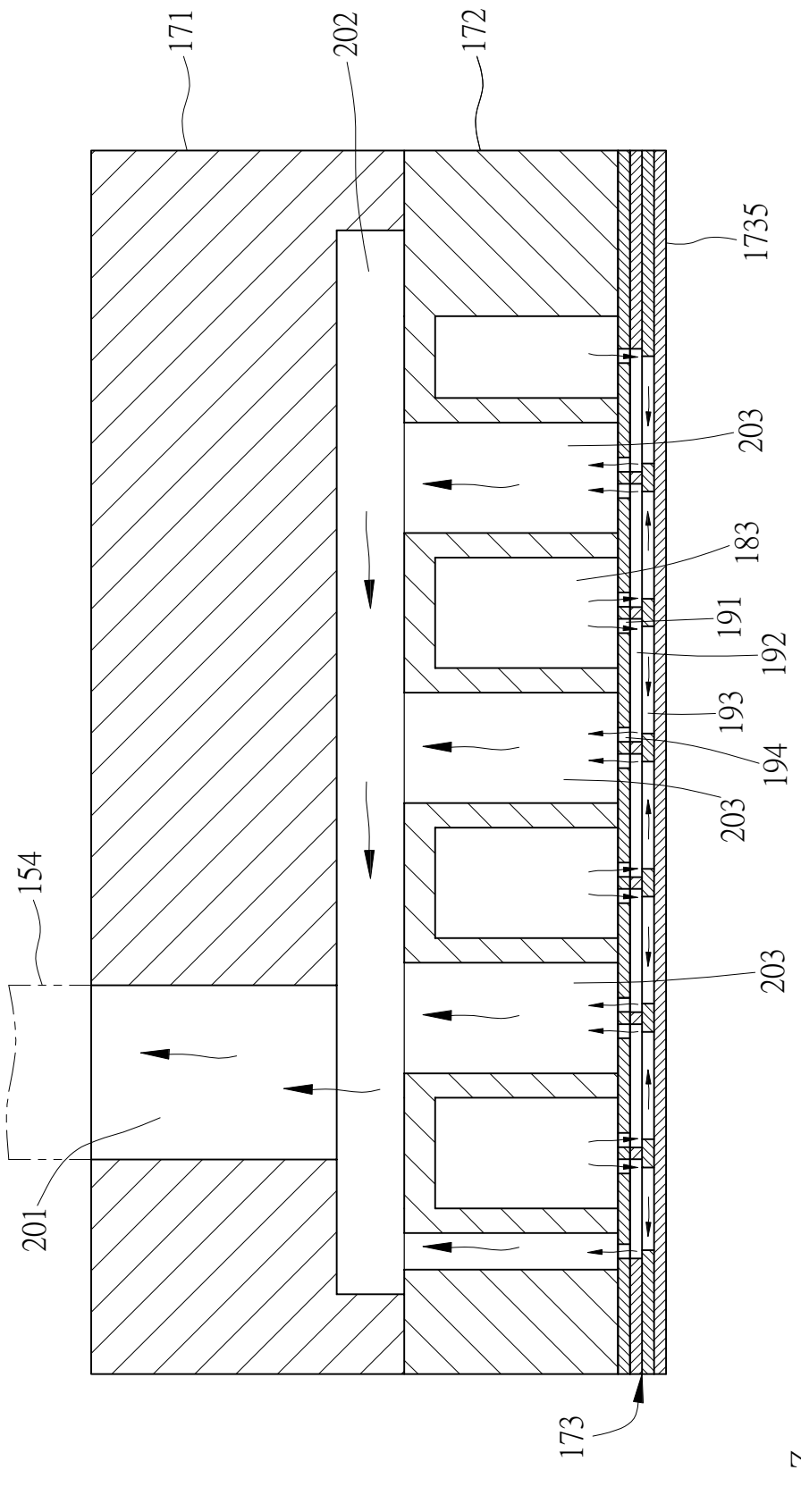

FIG. 12

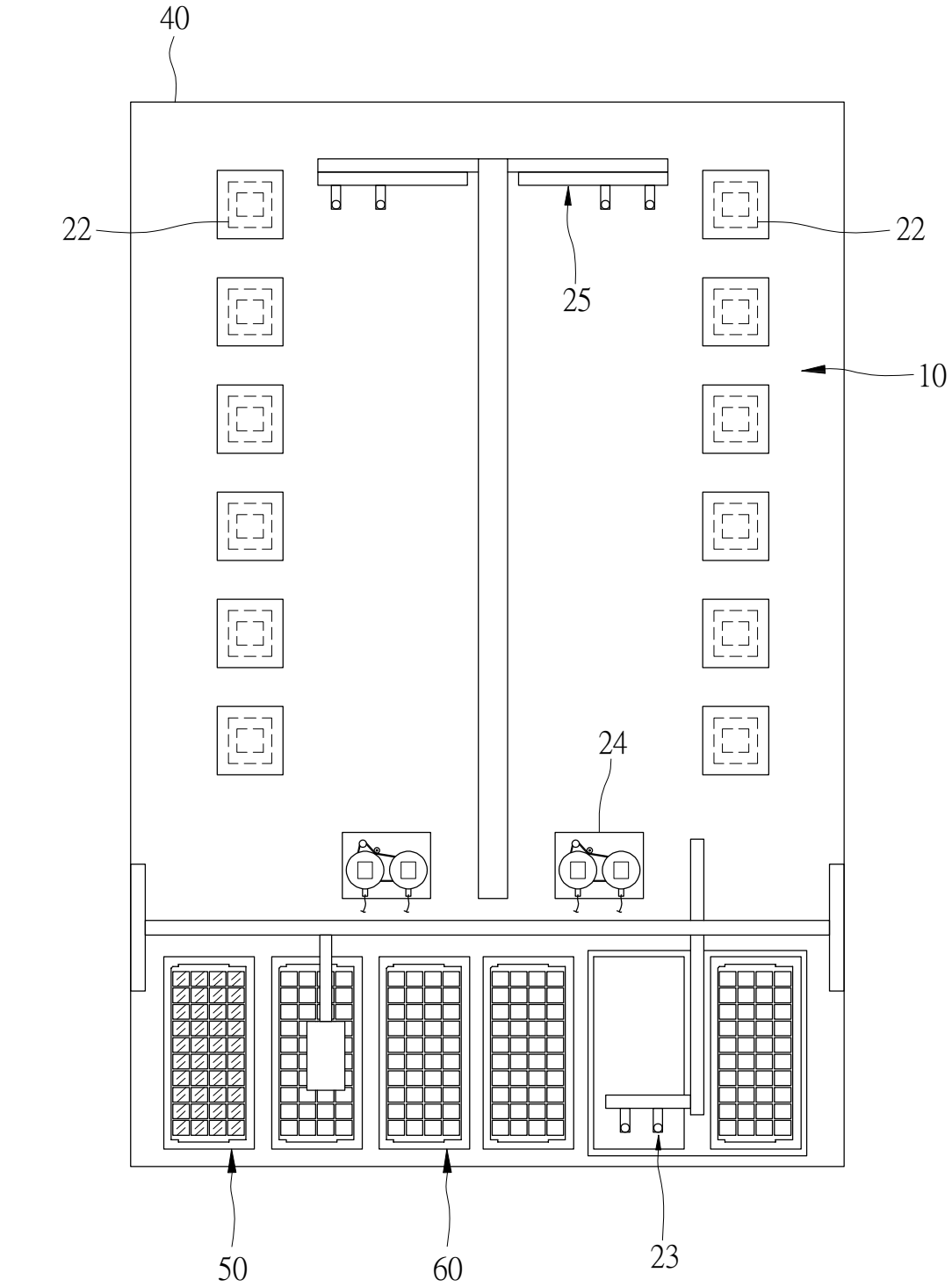

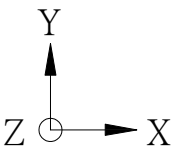

FIG. 13