FIG. 1

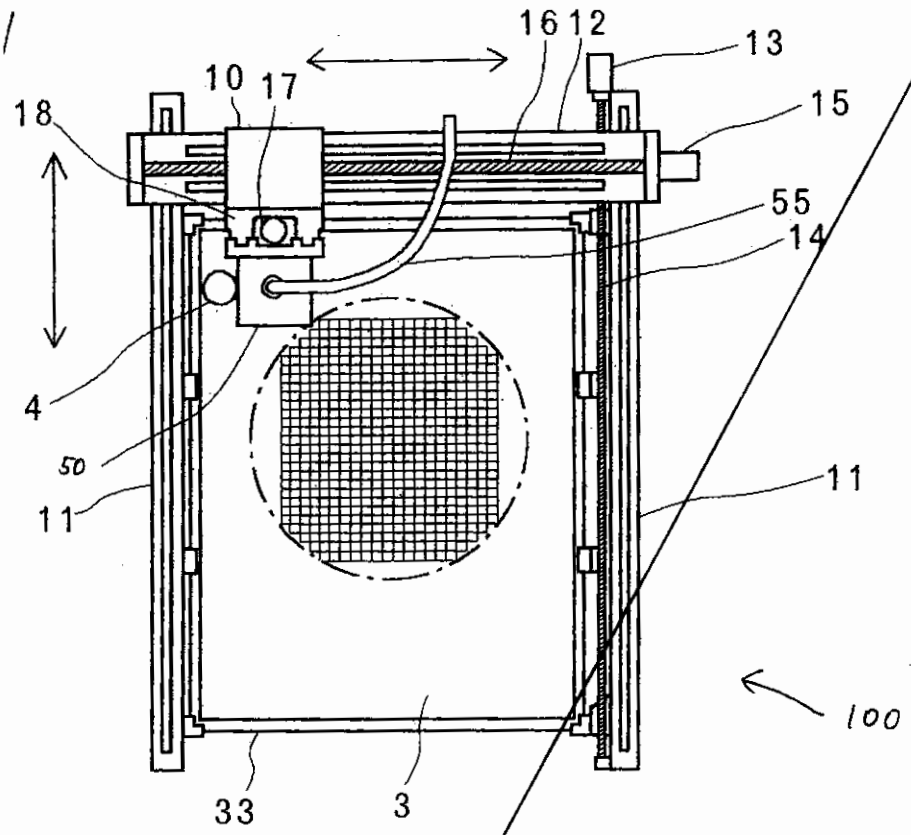
16
12
13
10
17
18
15
55
14
4
50
11
11
100
33
3

FIG. 2

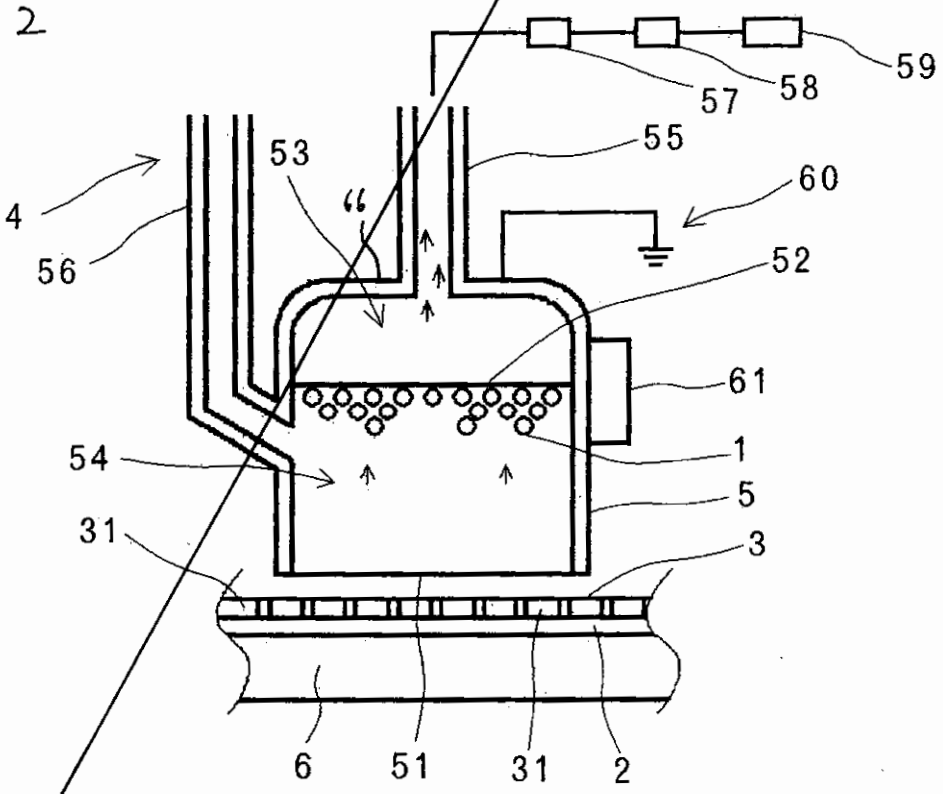
59
57
58
55
53
60
4
56
52
61
54
1
5
31
3
6
51
31
2

FIG. 3

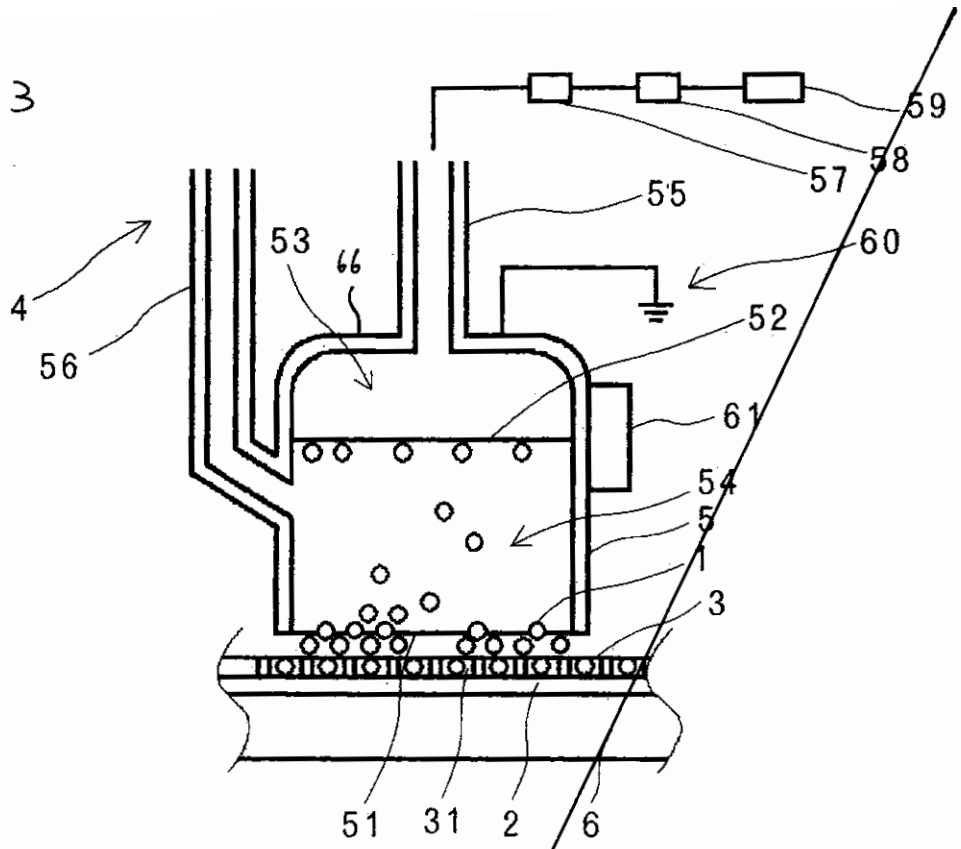
59
58
57
55
53
66
60
4
56
52
61
54
5
1
3
51
31
2
6

FIG. 4

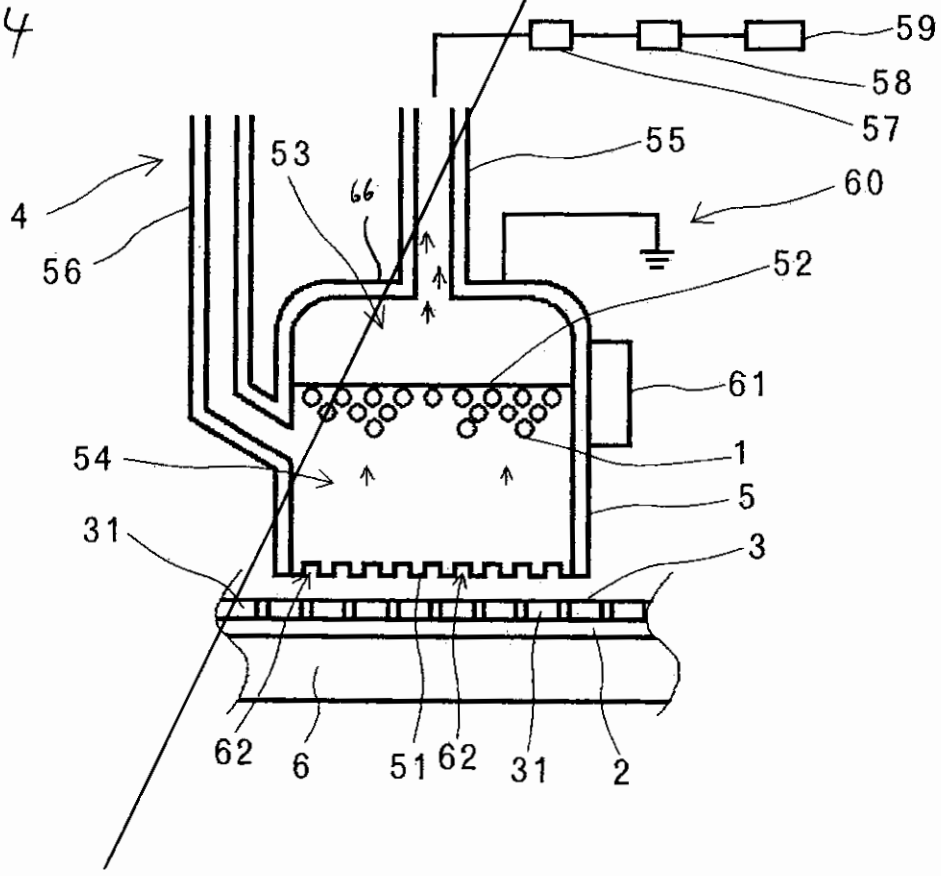
59
58
57
55
53
66
60
4
56
52
61
54
1
5
31
3
62
6
51
62
31
2

FIG. 5

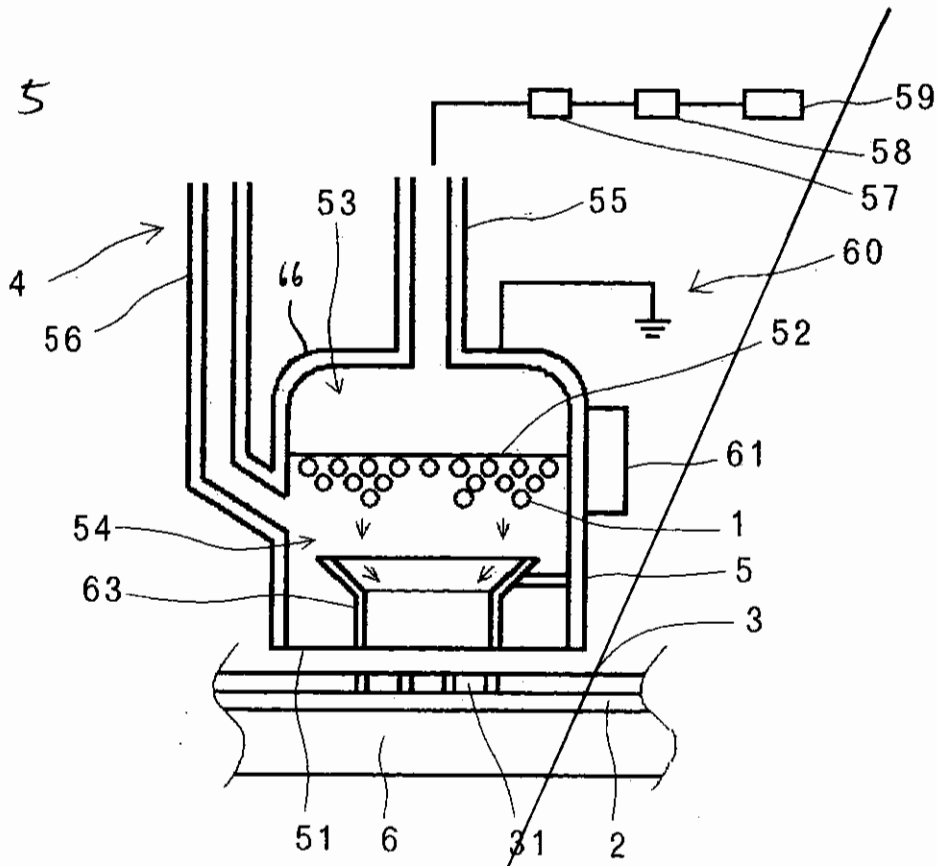

FIG. 6

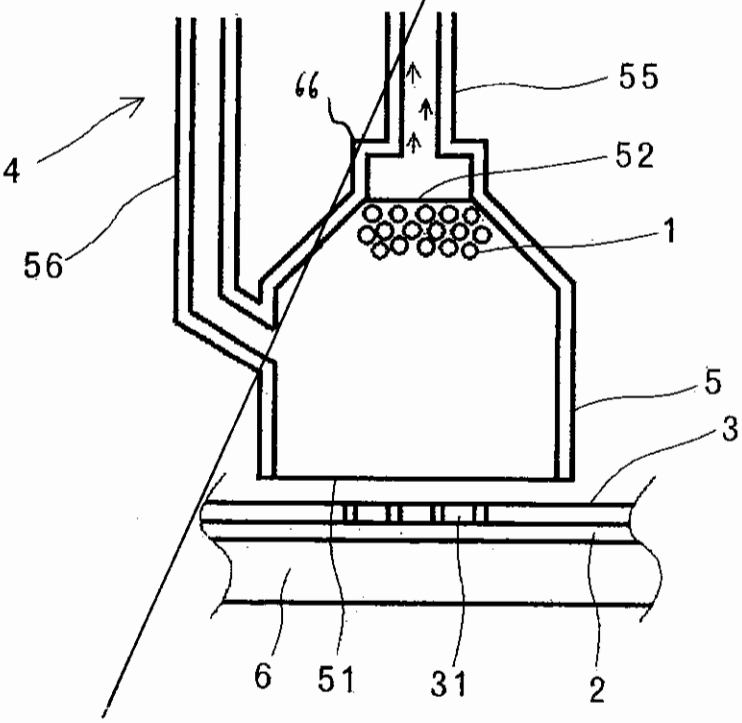

FIG. 7

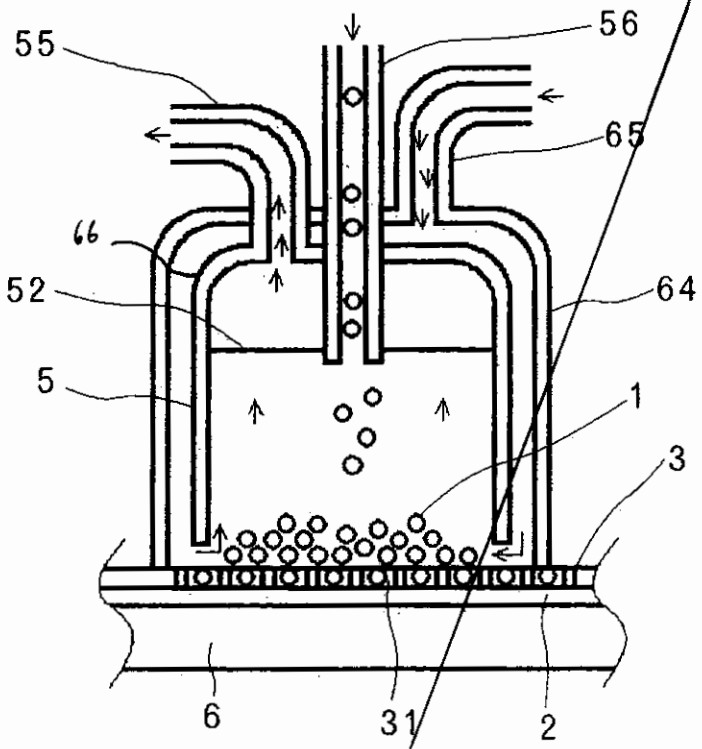

FIG. 8

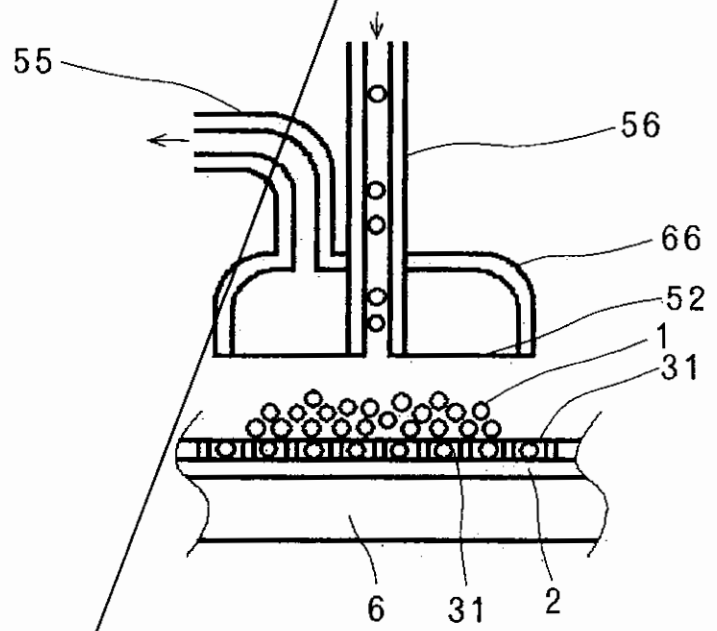

FIG. 9

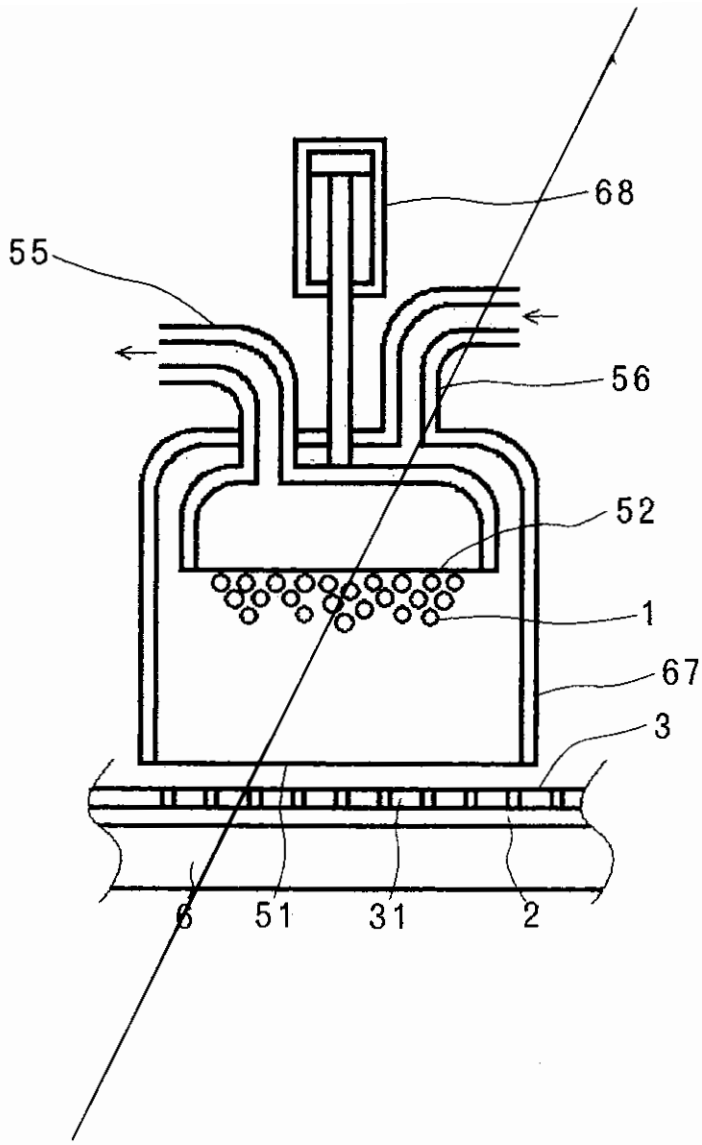

FIG. 1

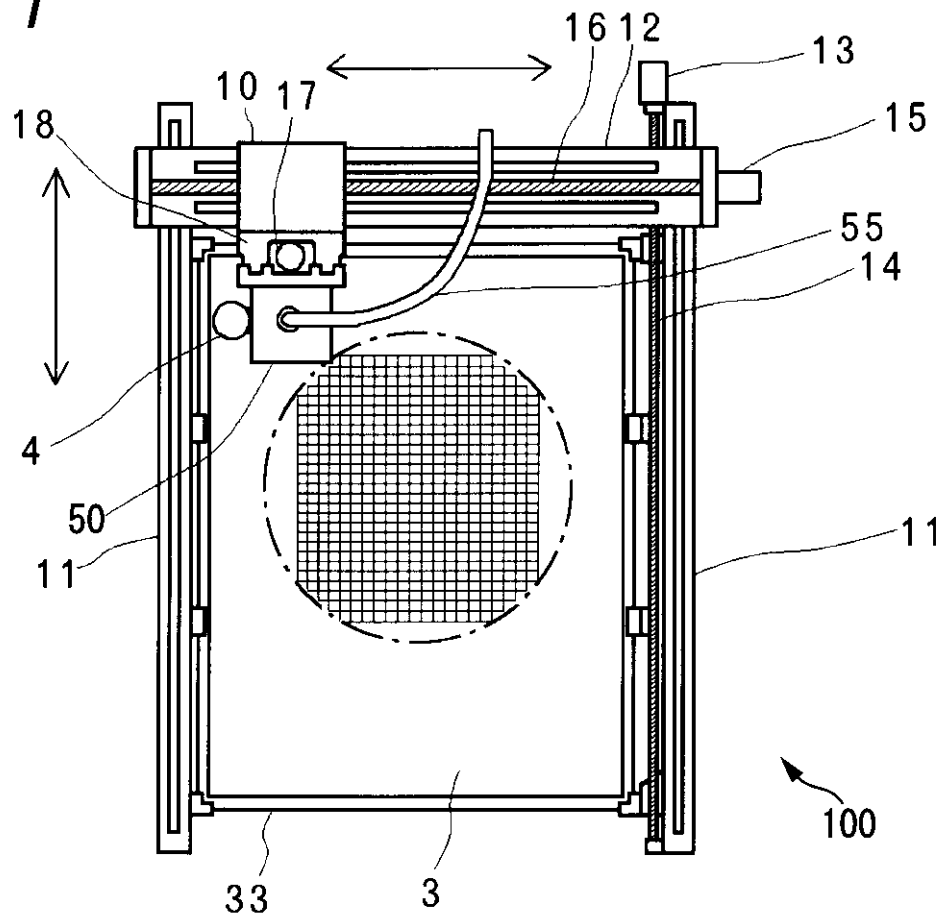
16
12
13
10
17
18
15
55
14
4
50
11
11
100
33
3

FIG. 2

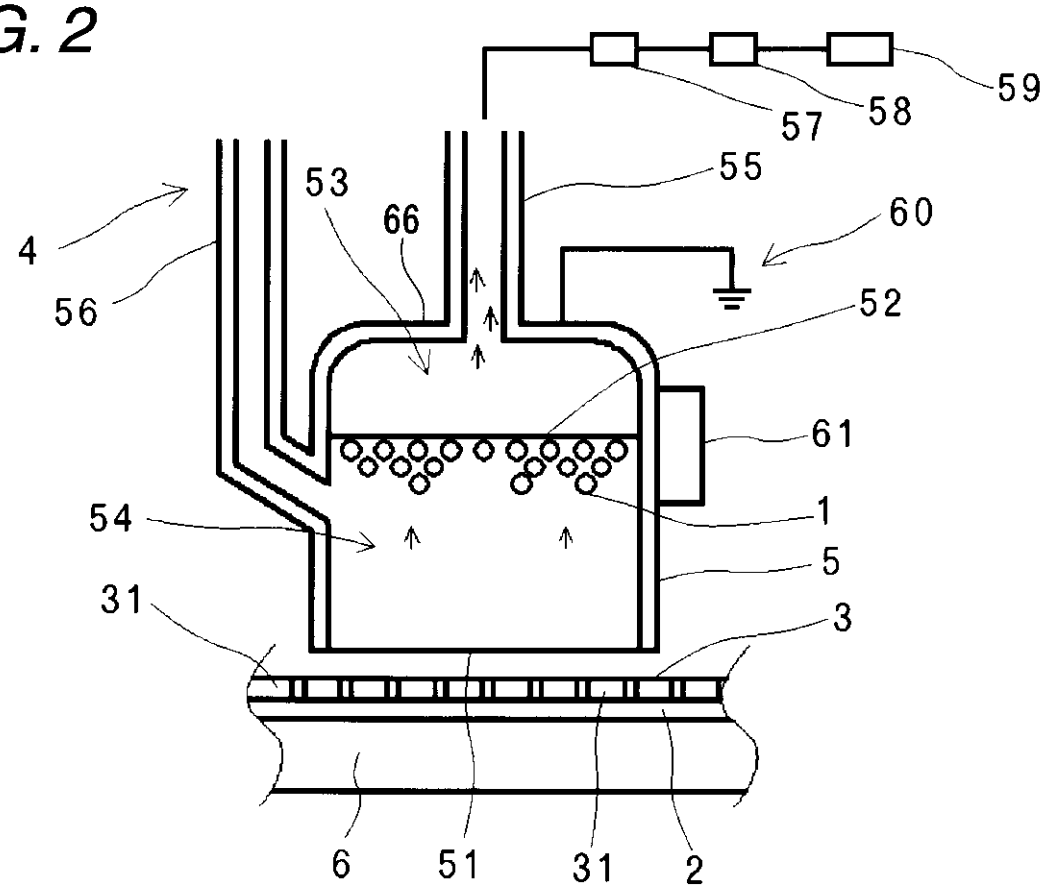
59
57
58
55
53
66
4
60
56
52
61
54
1
5
31
3
6
51
31
2

FIG. 3

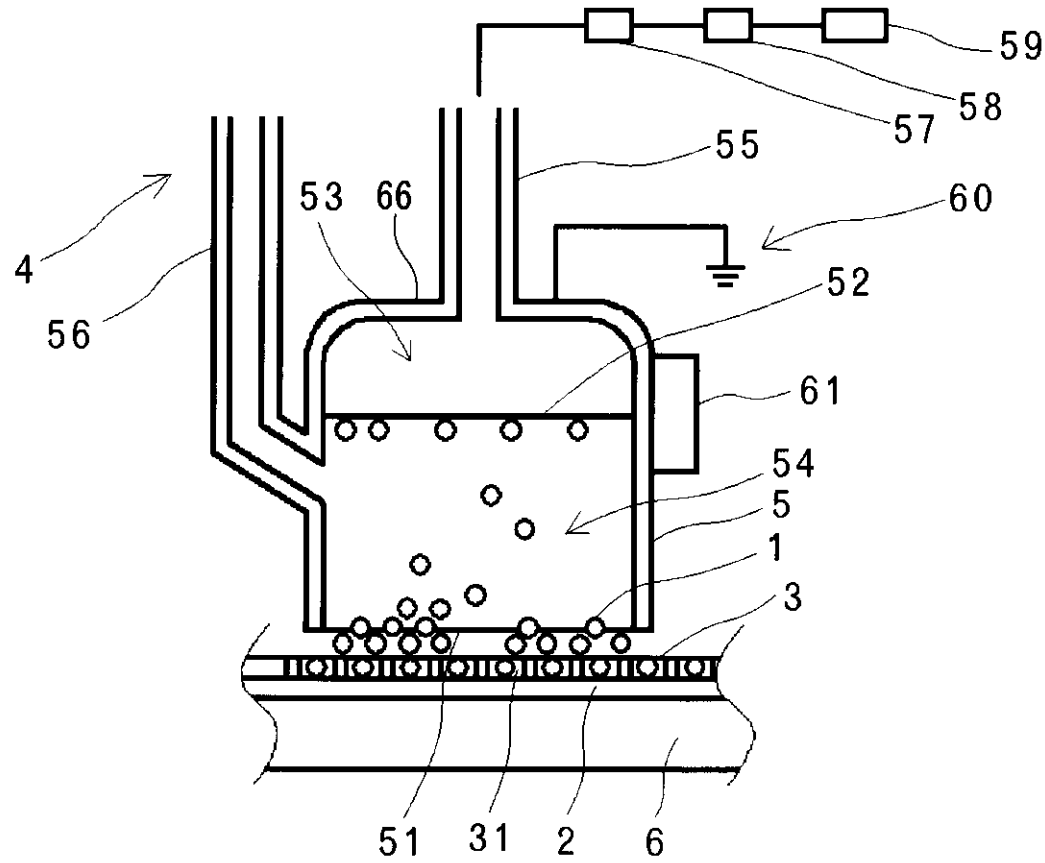
59
58
57
55
53
66
60
4
56
52
61
54
5
1
3
51
31
2
6

FIG. 4

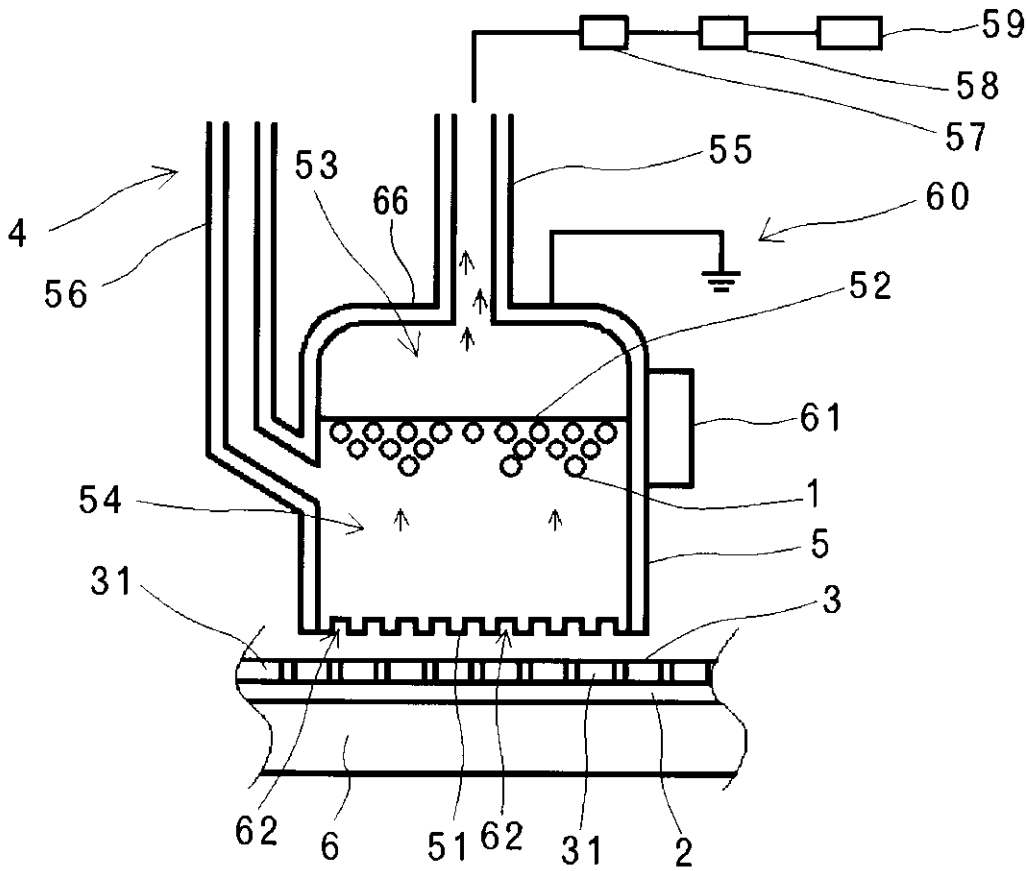
59
58
57
55
53
66
60
4
56
52
61
54
1
5
31
3
62
6
51
62
31
2

FIG. 5

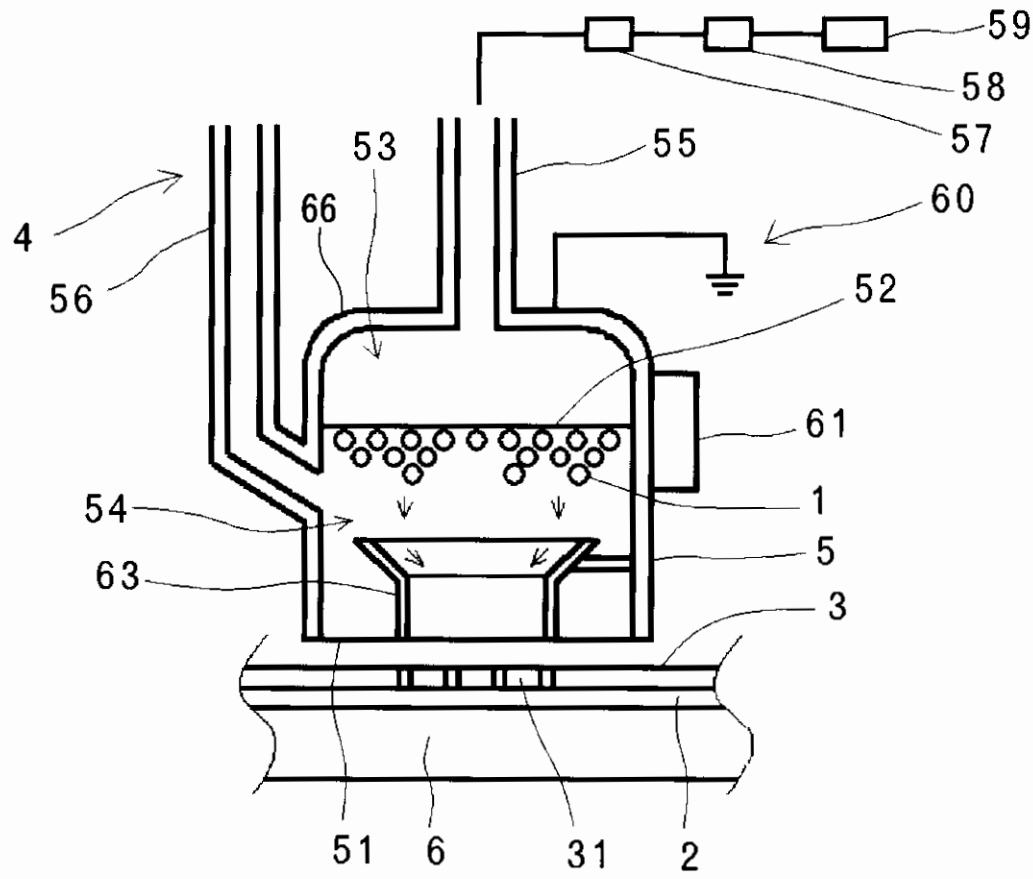
59
58
57
53
55
66
4
60
56
52
61
1
54
5
63
3
51
6
31
2

FIG. 6

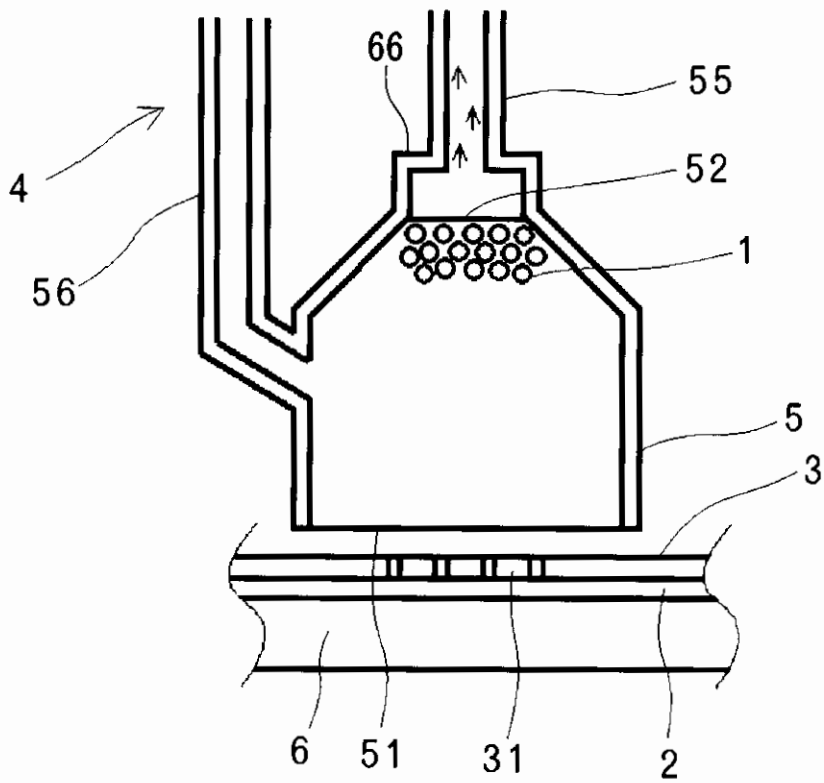
66
55
4
52
56
1
5
3
6
51
31
2

FIG. 7

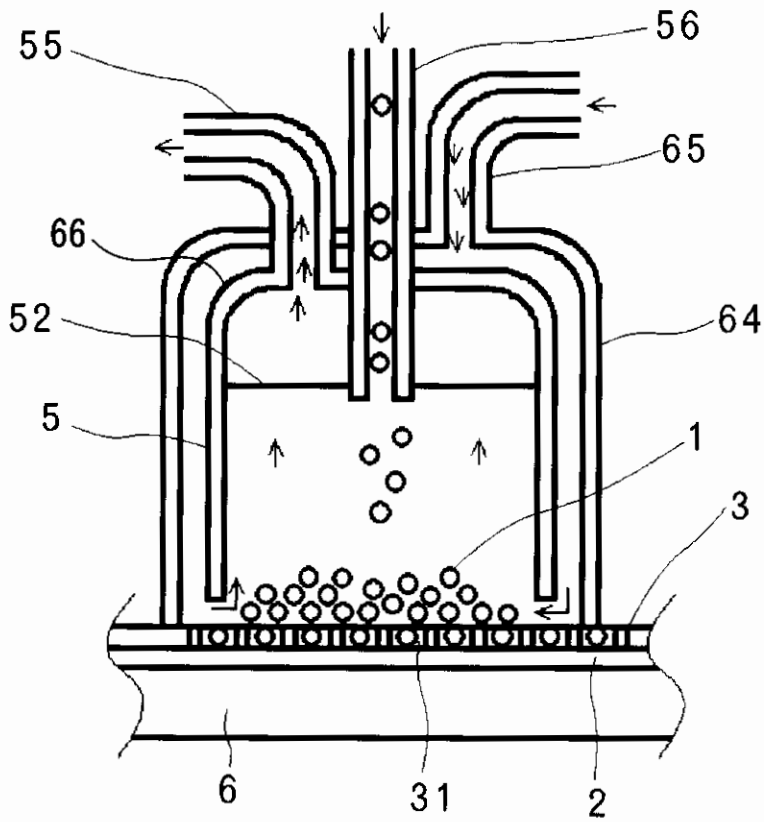

FIG. 8

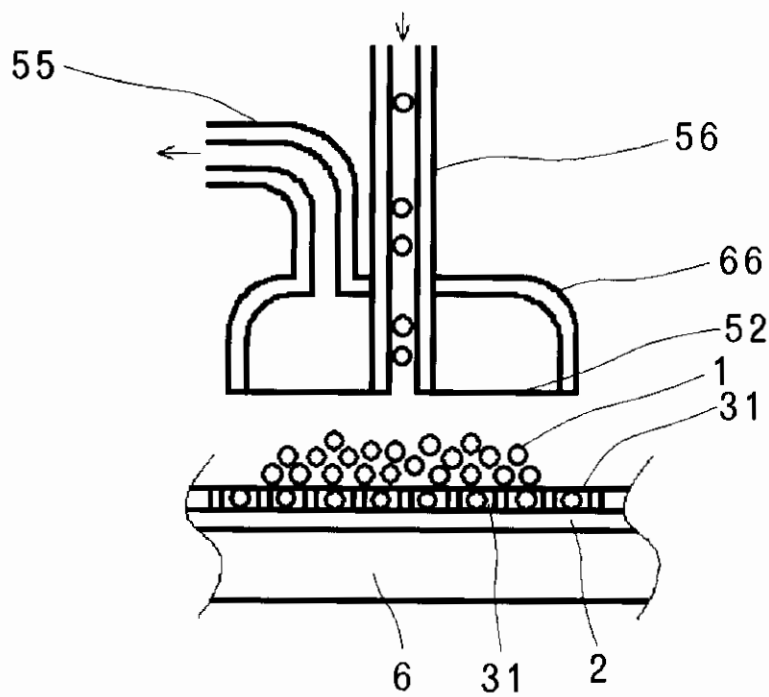

FIG. 9

