[Fig. 1]

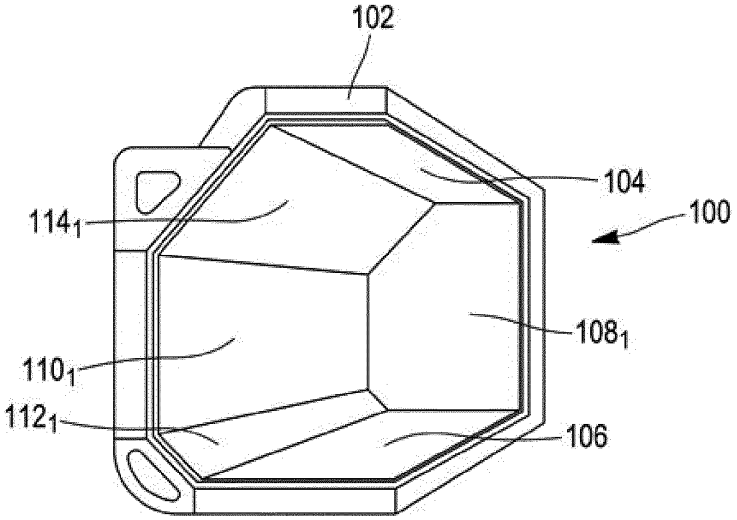
102
104
100
114_1
108_1
110_1
112_1
106

[Fig. 2]

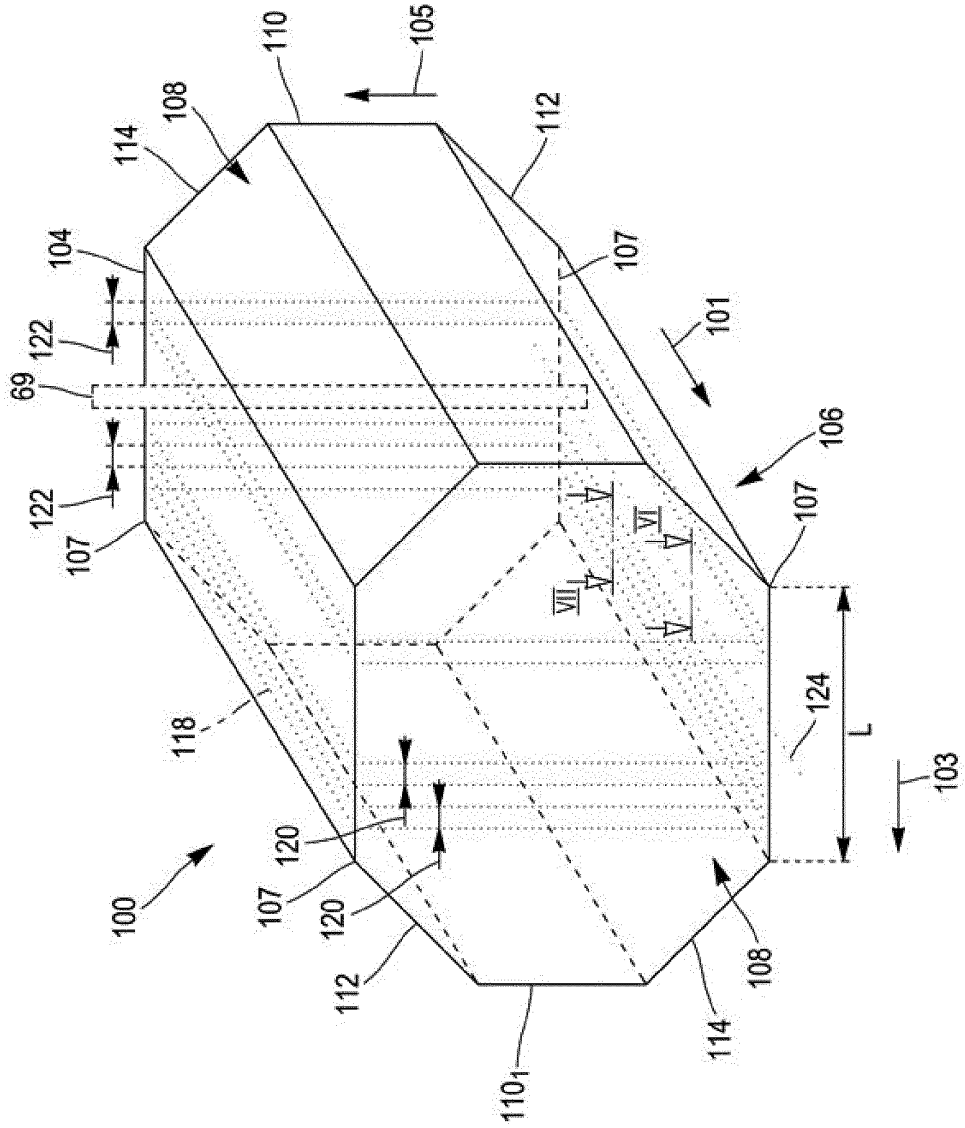
110
105
108
112
114
104
107
101
122
69
106
122
107
VI
VII
107
124
L
103
118
120
100
107
120
112
108
114
110_1

[Fig. 3]

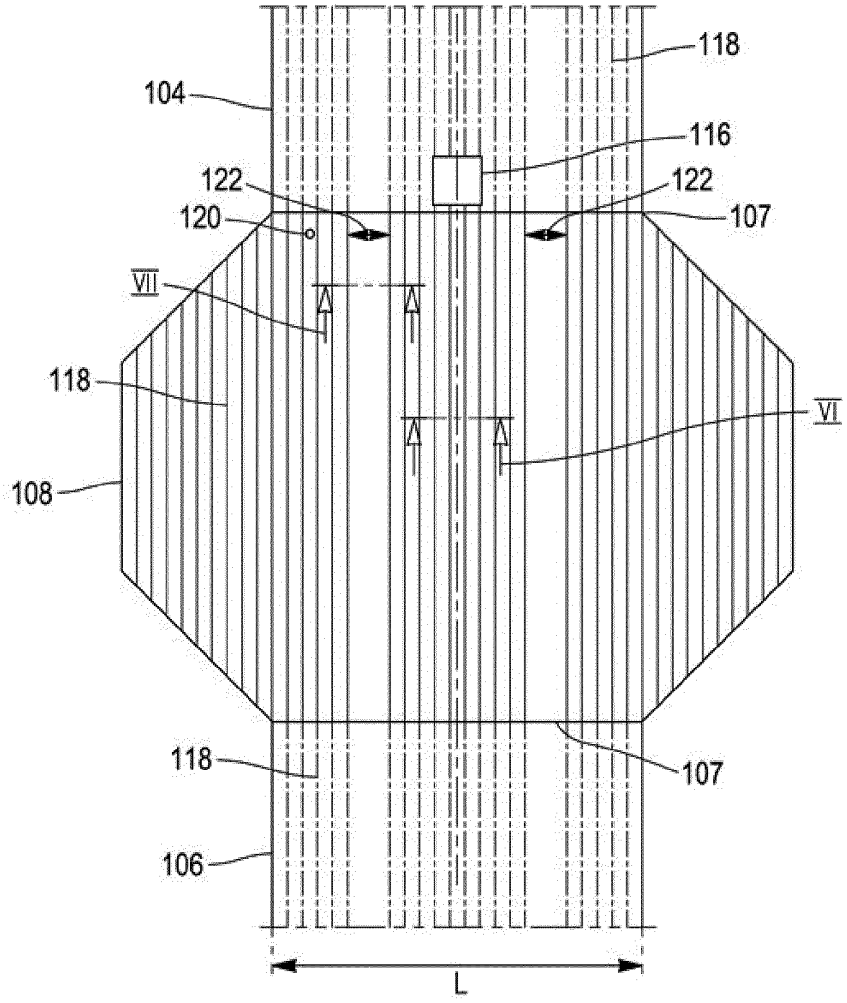
118
104
116
122
122
120
107
VII
118
VI
108
118
107
106
L

[Fig. 4]

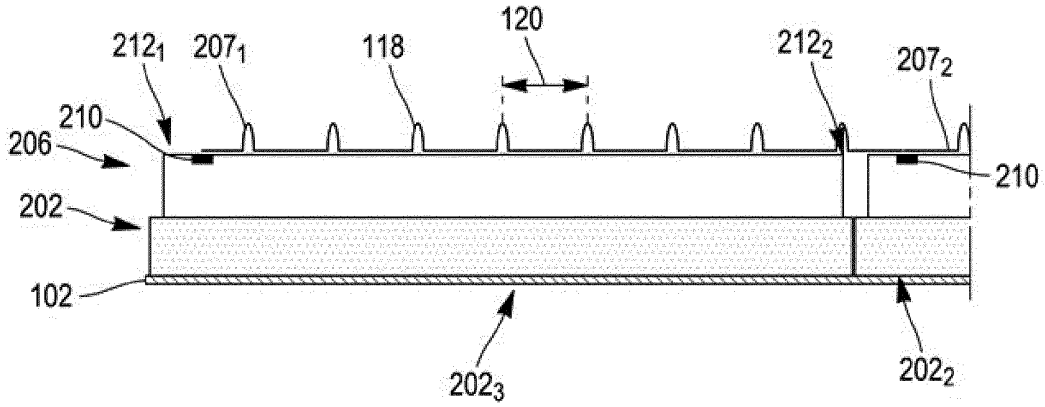
120
212_1
207_1
118
212_2
207_2
210
206
210
202
102
202_3
202_2

[Fig. 5]

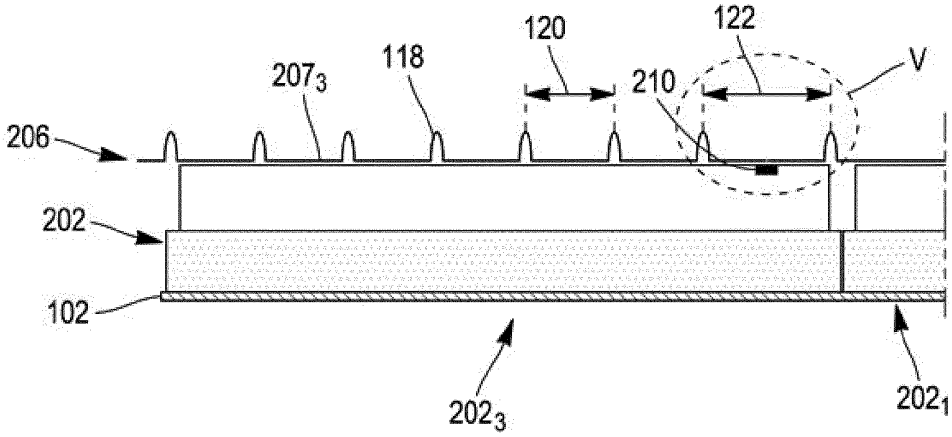

[Fig. 6]

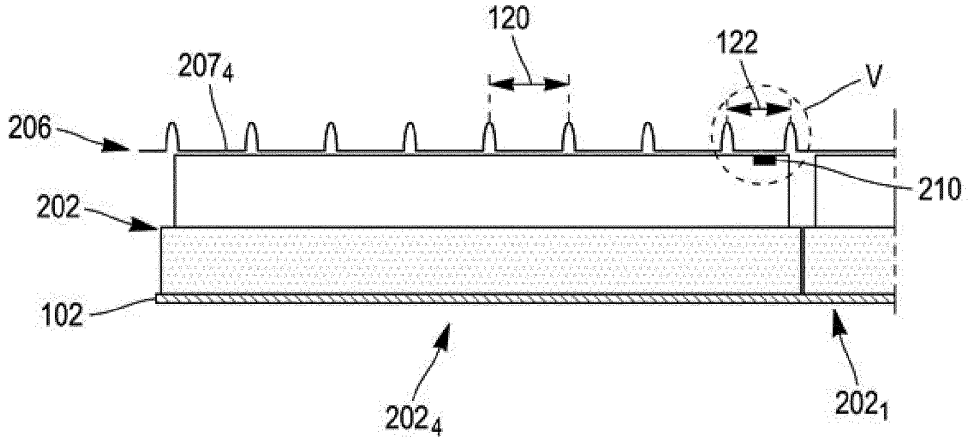

[Fig. 7]

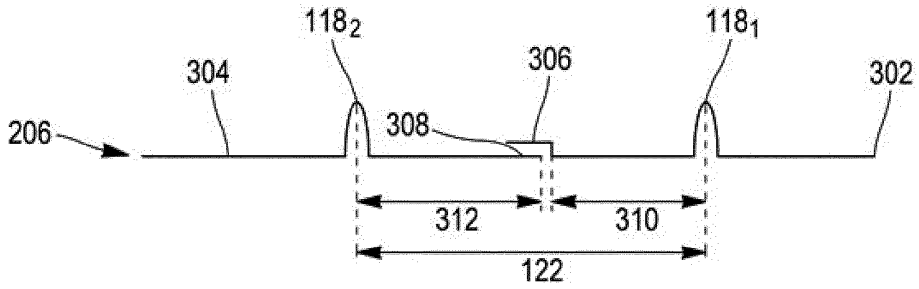

[Fig. 8]

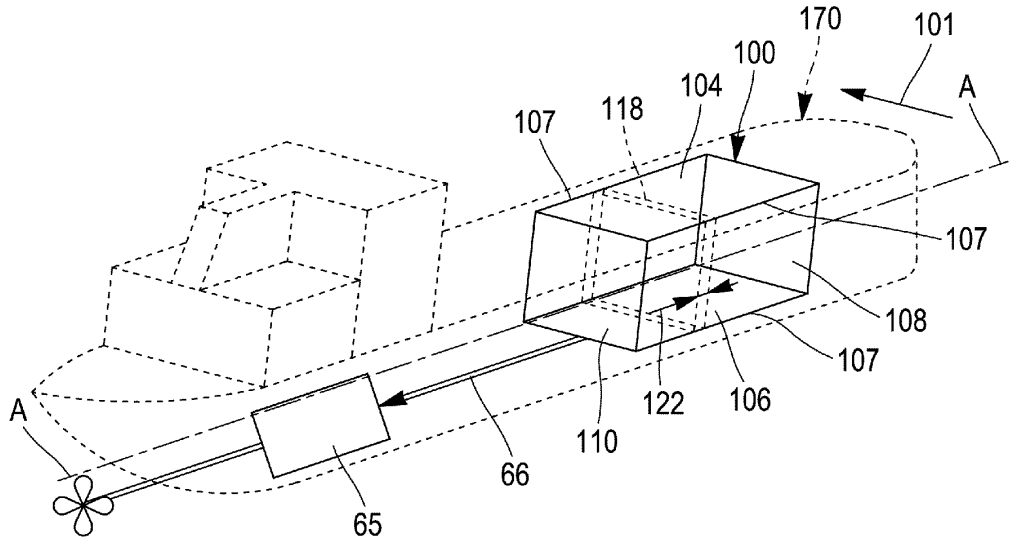
170
101
100
104
A
107
118
107
108
107
122
106
110
A
66
65

[Fig. 9]

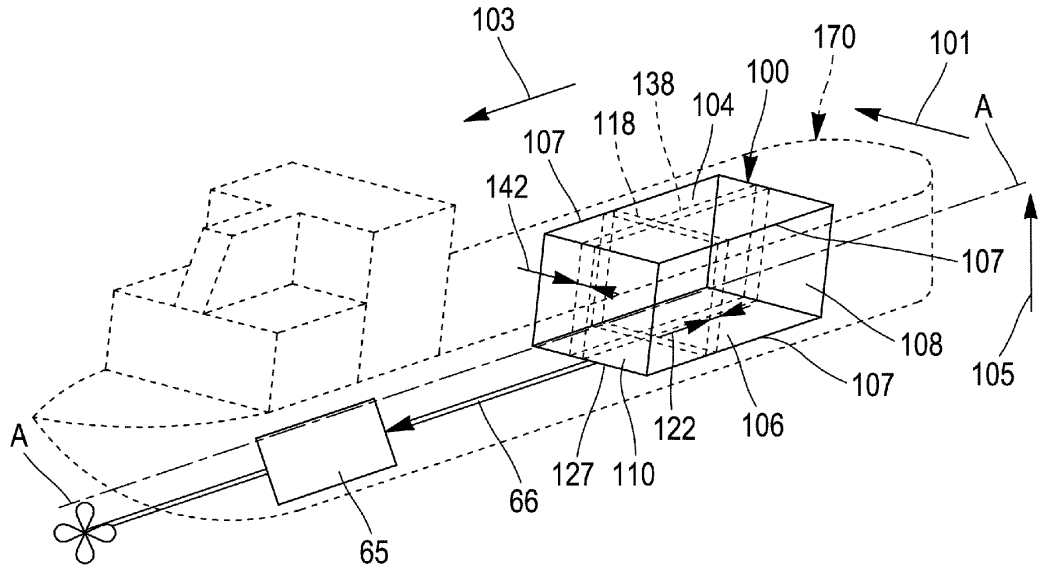
103
170
101
138
100
104
A
118
107
142
107
108
105
107
122
106
A
127
110
66
65

[Fig. 10]

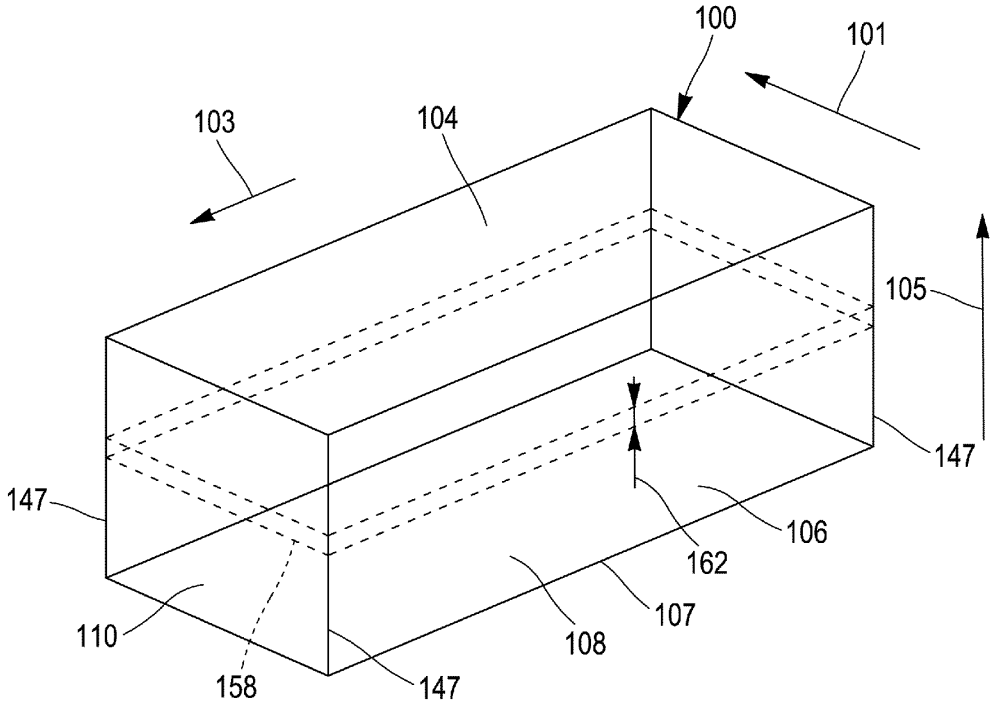
100
101
103
104
105
147
147
106
162
107
108
110
158
147

[Fig. 11]

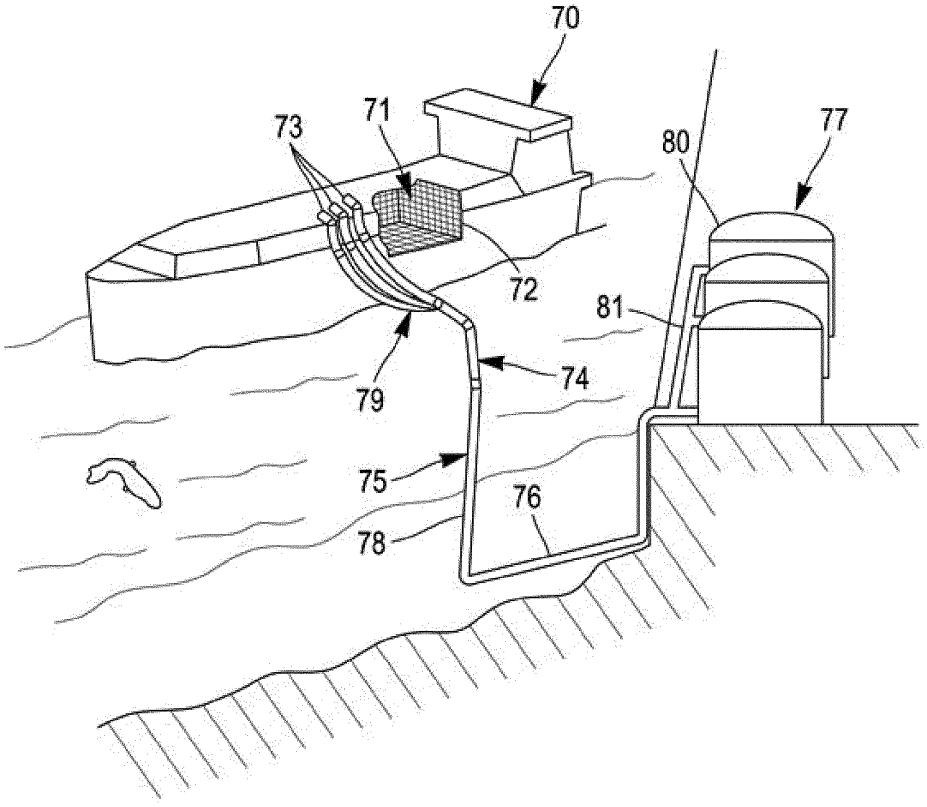
70
71
73
77
80
72
81
74
79
75
76
78