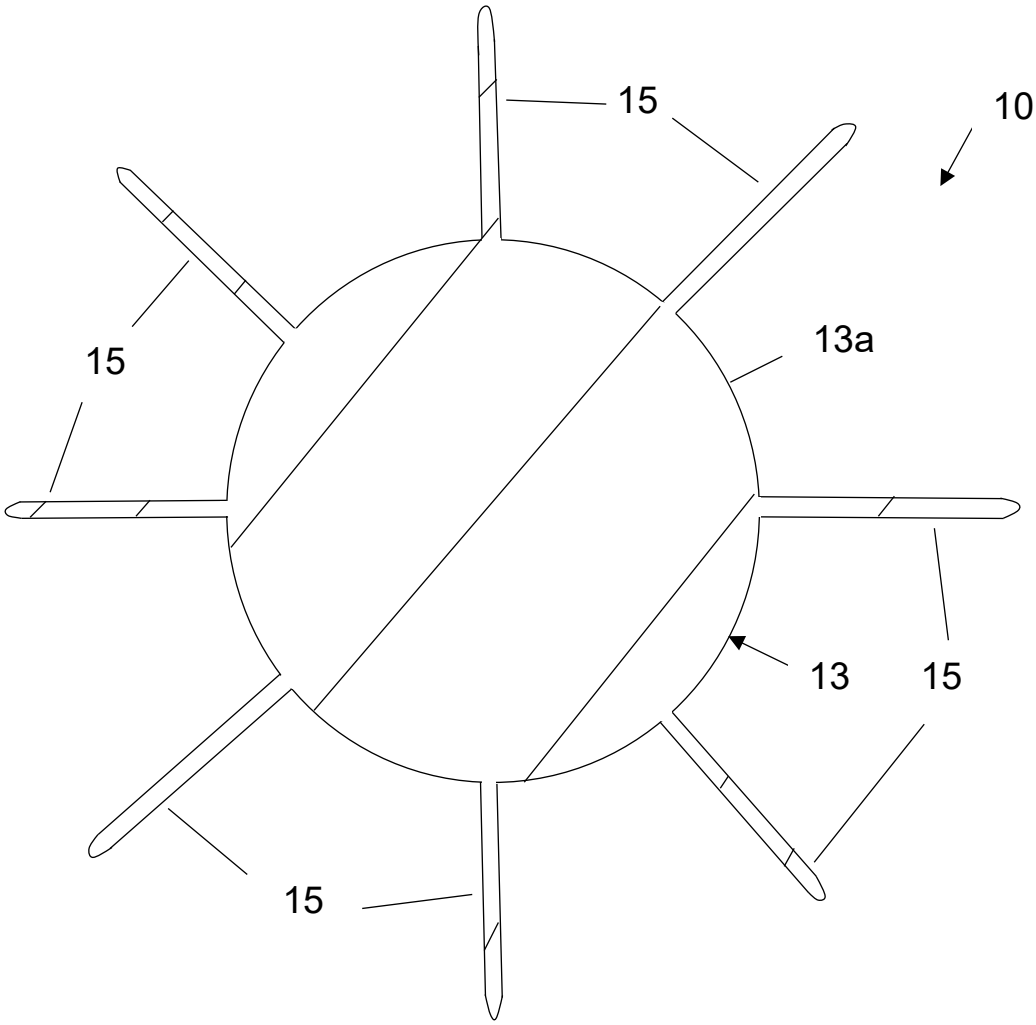

FIG. 1

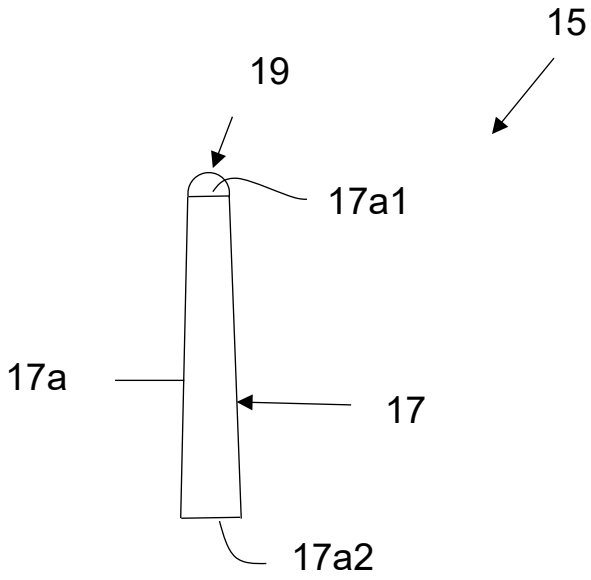

FIG. 2

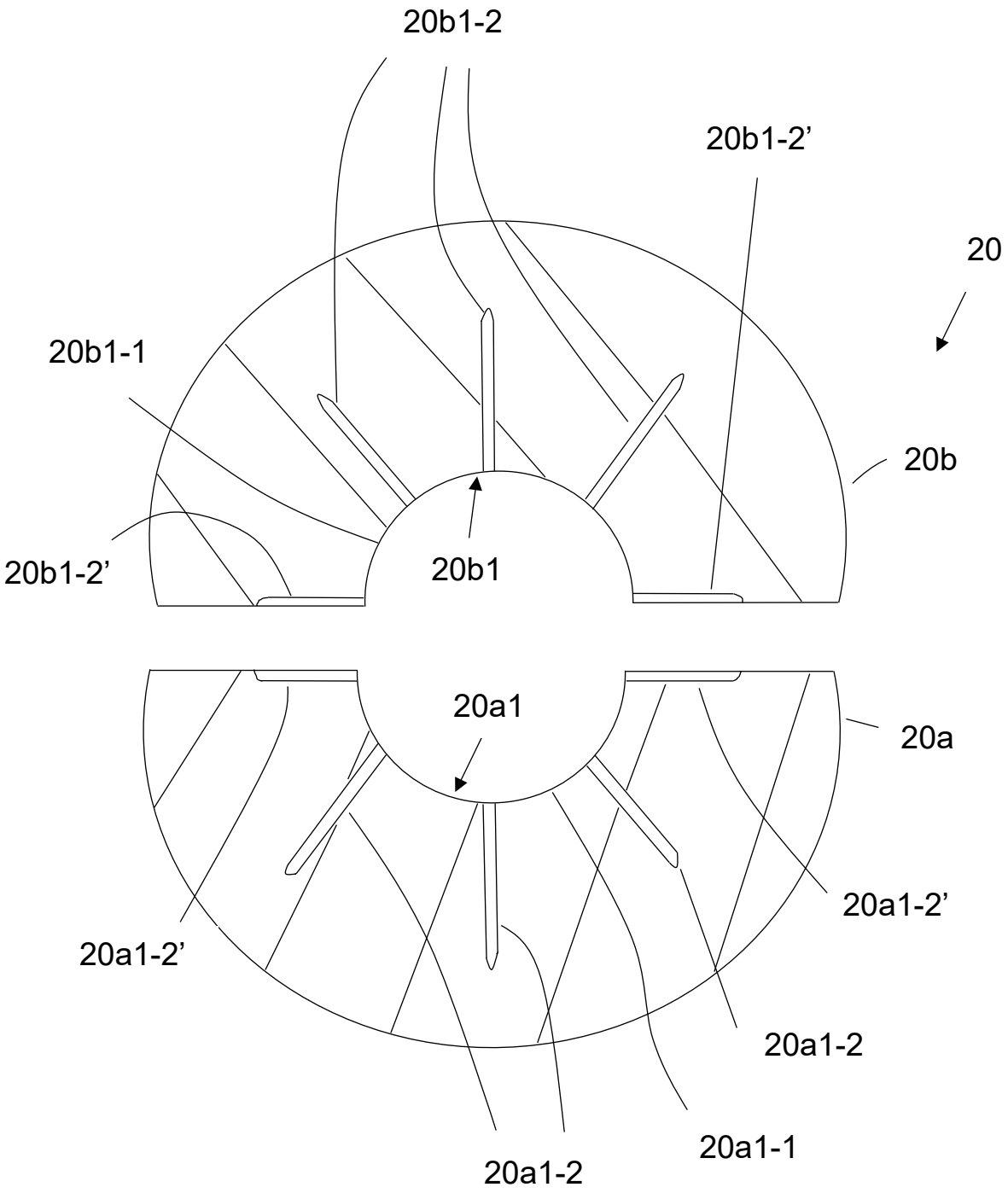
20b1-2
20b1-2’
20
20b1-1
20b
20b1-2’
20b1
20a1
20a
20a1-2’
20a1-2’
20a1-2
20a1-1
20a1-2

FIG. 3